SEW EURODRIVE

Katalog



Hubwerksgetriebemotoren G..7 (50 Hz)

Ausgabe 04/2026

33954739/DE



Inhaltsverzeichnis

1 SEW-EURODRIVE 6
1.1 Wofür stehen wir? 6
1.2 Wo Sie uns finden? 6
1.3 Was wir Ihnen bieten? 7
1.4 Wo wir in Zukunft mit Ihnen hinwollen? 8
1.5 Warum Sie sich für SEW-EURODRIVE entscheiden sollten? 8
1.6 Dokumentation 10
1.6.1 Inhalt dieser Druckschrift 10
1.6.2 Ergänzende Dokumentation 10
1.7 Produktnamen und Marken 10
1.8 Dezimaltrennzeichen bei Zahlenwerten 10
1.9 Urheberrechtsvermerk 11

2 Produktbeschreibung 12
2.1 Produktmerkmale 12
2.1.1 Einsatztemperaturen 12
2.1.2 Aufstellungshöhe 12
2.1.3 Leistungen 12
2.1.4 Drehzahlen 12
2.1.5 Geräusche 13
2.1.6 Lackierung 13
2.1.7 Oberflächen- und Korrosionsschutz 13
2.1.8 Wärmeabfuhr und Zugänglichkeit 13
2.1.9 Gewichtsangaben 13
2.1.10 Drehrichtungen 14
2.1.11 Bremsmotoren 15
2.1.12 Polumschaltbare Motoren 15
2.1.13 Internationale Märkte 16
2.2 Korrosions- und Oberflächenschutz 17
2.2.1 Allgemein 17
2.2.2 Korrosionsschutz KS 17
2.2.3 Oberflächenschutz OS 18
2.3 Dichtsysteme 19
2.3.1 Schutz vor Lagerströmen – für maximale Lebensdauer und Zuverlässigkeit 19
2.3.2 Eintreibende Dichtungen 19
2.3.3 Abtreibende Dichtungen 21

3 Typenübersicht und Typenbezeichnung 22
3.1 Ausführungsarten und Optionen 22
3.1.1 Hubwerksgetriebe 22
3.1.2 Motoren der Baureihen DRN.. und DR2S 22
3.2 Typenbezeichnung 25
3.3 Typenschilder 26
3.3.1 Typenschild Getriebe – G..7 DR2S.. (12/2-polig) 26
3.3.2 Typenschild Motor – G..7 DR2S.. (12/2-polig) 27

33954739/DE – 04/2026

3.3.3 Typenschild Getriebe – G..7 DRN.. (4-polig) ... 28
3.3.4 Typenschild Motor – G..7 DRN.. (4-polig) ... 28
3.3.5 Produktlabel ... 30
3.3.6 Kennzeichnungen ... 31

4 Projektierung von Antrieben ... 32
4.1 Ergänzende Dokumentationen zur Projektierung ... 32
4.2 Daten zur Antriebs- und Getriebeauslegung ... 32
4.3 Projektierungshinweise – Getriebe G..7 ... 33
4.3.1 Wirkungsgrad der Getriebe ... 33
4.4 Projektierungshinweise – Motor ... 33
4.4.1 Motorbetrieb nach FEM 9.683 ... 33
4.4.2 Betriebsart ... 35
4.4.3 Beispiel für polumschaltbare Motoren ... 36
4.4.4 Umrichterbetrieb ... 36
4.4.5 Bremse BE.. von SEW-EURODRIVE ... 40

5 Raumlage der Getriebemotoren und Bestellangaben ... 45
5.1 Allgemeine Hinweise zu den Raumlagen – Getriebe G..7 ... 45
5.1.1 Raumlagenwechsel ... 45
5.1.2 Getriebe in Schwenkraumlage (stationär) ... 45
5.1.3 Lage Entlüftungsventil/Ölablass-Schraube im Motorflansch ... 46
5.2 Bestellangaben ... 47
5.2.1 Bestellangaben für alle Getriebe und Getriebemotoren ... 47
5.2.2 Lage des Motorklemmenkastens und der Kabeleinführung ... 47
5.2.3 Bestellbeispiele ... 48
5.3 Raumlagenblätter ... 49
5.3.1 Legende zu den Raumlagenblättern ... 49
5.3.2 Raumlagen Hubwerksgetriebe ... 50

6 Konstruktions- und Betriebshinweise ... 51
6.1 Schmierstoffe ... 51
6.1.1 Wälzlagerfette ... 51
6.1.2 Schmierstofftabelle ... 51
6.2 Getriebe-Entlüftung ... 53
6.3 Getriebebefestigung ... 54

7 Wichtige Hinweise zu Auswahltabellen und Maßblättern ... 55
7.1 Auswahltabellen Getriebemotoren ... 55
7.1.1 Aufbau der Auswahltabellen ... 55
7.2 Technische Daten der Motoren ... 56
7.2.1 Aufbau der Motorentabellen ... 56
7.3 Hinweise zu den Maßblättern ... 56
7.3.1 Kennzeichnung Lieferumfang ... 56
7.3.2 Ringschrauben, Tragösen ... 56
7.3.3 Entlüftungsventile ... 56
7.3.4 Vielkeilverzahnung ... 57
7.3.5 Maßbezeichnungen der Getriebemotoren ... 57

33954739/DE – 04/2026

8 Technische Daten 58
8.1 Ausführungsarten G..7 DRN../DR2S.. 58
8.2 Auswahltabellen und Maßblätter 59
8.2.1 Legende zu den Datentabellen 59
8.2.2 Hubwerksgetriebemotoren G..7 DRN.. (4-polig) | 15 Hz – 87 Hz 60
8.2.3 Hubwerksgetriebemotoren G..7 DR2S.. (12/2-polig) 74
8.3 Technische Daten der Motoren 85
8.3.1 Legende zu den Datentabellen 85
8.3.2 Motoren DRN.. (4-polig) 86
8.3.3 Motoren DR2S.. (12/2-polig) 88

9 Ihr Kontakt zu SEW-EURODRIVE 89

Stichwortverzeichnis 90

33954739/DE – 04/2026

1 SEW-EURODRIVE

1.1 Wofür stehen wir?

Für eine verlässliche Partnerschaft!

Menschlichkeit und Partnerschaft, Lösungen und Dienstleistungen, Verantwortung und Qualität, Tradition und Innovation: Für all dies und vieles mehr steht das inhabergeführte Familienunternehmen SEW-EURODRIVE seit über 90 Jahren.

Als einer der Marktführer der Antriebs- und Automatisierungstechnik bewegen wir nicht nur unzählige Applikationen in nahezu jeder Branche. Mit unseren über 22000 Mitarbeitenden gestalten wir auch die Zukunft der Antriebstechnik maßgeblich mit. Für Sie. Damit Sie, Ihre Anlagen und Maschinen immer auf dem neuesten Stand sind. Nicht nur heute, sondern auch in Zukunft. Wir wollen, dass Sie gemeinsam mit uns erfolgreich sind.

1.2 Wo Sie uns finden?

Immer in Ihrer Nähe!

Mit unseren 17 Fertigungswerken und 92 Drive Technology Centern in 57 Ländern sind wir auf jedem Kontinent und jeder Ecke dieser Welt für Sie da. Unkompliziert und immer auf Augenhöhe.

Was uns dabei ganz besonders von anderen Herstellern unterscheidet? Mit unserem breit aufgestellten Kundenbetreuungs- und Servicenetzwerk weltweit müssen Sie nie lange auf Ersatzteile, Reparaturen oder auf eine professionelle Beratung warten.

57 Länder	17 Fertigungswerke	92 Drive Technology Center	> 22000 Mitarbeitende	globaler Service	unzählige Branchen

33954739/DE – 04/2026

1.3 Was wir Ihnen bieten?

Modernste Antriebstechnik und Automatisierungslösungen aus einer Hand!

Sie wollen Ihre Prozesse modernisieren oder bauen eine neue Anlage? Bei uns haben Sie Zugriff auf eines der umfangreichsten Angebote an antriebstechnischen Produkten, Lösungen und Services, die es auf dem Markt gibt. Eine Ansprechperson für alles: Das hört sich doch gut an, oder?

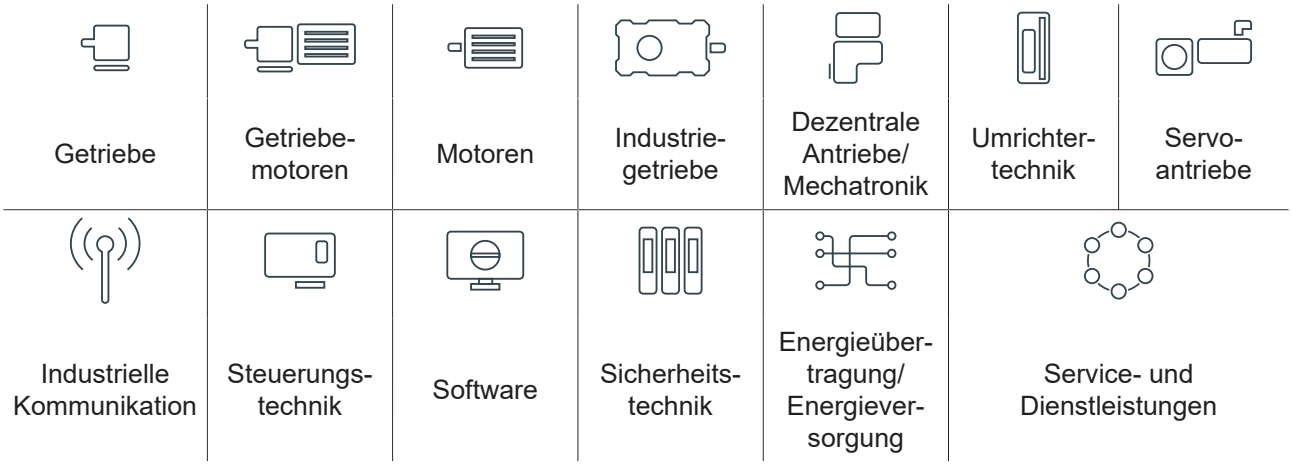

Bei uns können Sie sich seit jeher auf hohe Qualität, engagierte Beratung und Betreuung sowie schnelle Lieferzeiten verlassen. Und das bei einem Portfolio aus dem Baukasten, der so umfassend wie einmalig ist und keine Wünsche offen lässt.

- passende Kombinationsmöglichkeiten und Lösungen für jede Applikation
- Energie-Effizienz bis IE5
- einfache, schnelle Auswahl und Projektierung
- umfassendes Portfolio – vom Dauerläufer bis zum hochpräzisen Servoantrieb
- spezielle Ausführungen in Edelstahl, Ex-Schutz oder für Elektrohängebahnen
- passende Lösungen für jede Applikation
- komplette Automatisierungslösungen für Ihre Maschine oder Fabrik u. v. m.

Unabhängig des Projektumfangs und der Komplexität Ihrer Anforderungen: Wir stellen uns der Herausforderung und realisieren mit Ihnen gemeinsam die für Sie optimale Lösung – auf Wunsch inklusive Rundum-sorglos-Service entlang Ihres gesamten Anlagenlebenszyklus.

Vorausschauende Instandhaltung ist gerade eines der Servicetrendthemen Nr. 1. Bei uns gehören frühzeitige Diagnose und ganzheitliches Condition-Monitoring schon seit Jahren zum guten Ton. Denn für uns zählt vor allem Ihre Zufriedenheit und Prozessoptimierung. Von der Planung über die Nutzungsphase bis hin zur Modernisierung. Wenn nötig kümmern wir uns auch gern um Antriebe anderer Unternehmen.

33954739/DE – 04/2026

1.4 Wo wir in Zukunft mit Ihnen hinwollen?

Ganz nach vorn!

Nichts ist für uns spannender als die Zukunft der Produktion. Mit den Ansätzen von Industrie 4.0 stellen wir unsere Fertigung jetzt schon um. Industrie 4.0 ist für uns längst keine graue Vision mehr, sondern mit unserer Smart Factory bereits gelebte und erfolgreiche Realität. Weltweit sind wir damit zu einem der Vorreiter auf diesem Gebiet geworden.

Doch uns geht es nicht einzig darum, für Sie auch in Zukunft immer leistungsfähiger zu werden. Auch das Wissen, unsere Erfahrungen und die technischen Lösungen, die wir im Zusammenhang mit der Umsetzung von Industrie 4.0 in unseren Werkshallen gewinnen, geben wir an Sie weiter. Lassen Sie sich beraten.

Ganz gleich wie groß oder klein Ihr Projekt sein mag, ganz gleich wie hoch oder komplex Ihre Anforderungen aussehen mögen: Wir stellen uns der Herausforderung und realisieren mit Ihnen gemeinsam die für Sie optimale Lösung – auf Wunsch inklusive Rundum-sorglos-Service entlang Ihres gesamten Anlagenlebenszyklus.
Vorausschauende Instandhaltung ist gerade eines der Servicetrendthemen Nr. 1. Bei uns gehören frühzeitige Diagnose und ganzheitliches Condition-Monitoring schon seit Jahren zum guten Ton. Denn das einzige was zählt, ist Ihre Zufriedenheit und dass es in Ihren Prozessen vorangeht. Von der Planung über die Nutzungsphase bis hin zur Modernisierung. Wenn nötig kümmern wir uns auch gern um Ihre Antriebe anderer Hersteller.

1.5 Warum Sie sich für SEW-EURODRIVE entscheiden sollten?

Weil diese 10 Gründe für sich sprechen:



1. **Sie sind flexibler**

   Egal, wie die Anforderungen an Ihre Prozesse und Produktionsanlagen steigen, wir gehen mit. Schneller Umbau, kurze Lieferzeiten, erhöhte Kapazitäten, schnellere Formatumstellung – wir begleiten Sie von der Bedarfsaufnahme über die Umsetzung einer passenden Lösung bis zum Life Cycle Service.



2. **Sie sind zufriedener**

   Unser Name steht für beste Qualität. Doch darauf ruhen wir uns nicht aus. Im Gegenteil. Damit wir unseren und Ihren Ansprüchen gerecht werden, unterziehen wir uns jährlichen Prüfungen – Zertifizierungen inbegriffen. Denn für uns zählt nur eins: die Zufriedenheit unserer Kunden und ihr Vertrauen.



3. **Sie wissen mehr**

   Unser über Jahrzehnte gesammeltes Branchen- und Applikationswissen, das weit über die antriebstechnischen Themen hinausgeht, tauschen wir gern mit Ihnen aus. Gemeinsam planen und realisieren wir Ihre maßgeschneiderten Lösungen und Sie entwickeln sich dabei immer weiter mit uns mit.

33954739/DE – 04/2026



4. **Sie sind zukunftsfähiger**

   Wir übernehmen Verantwortung für unsere Mitarbeitenden, Kunden, Geschäftspartner aber auch für die Umwelt, in der wir leben und arbeiten. Als Familienunternehmen denken wir dabei in Generationen und immer über das Heute und Morgen hinaus. Mit uns bewegen auch Sie die Zukunft.



5. **Sie sind erfolgreicher**

   Wie Sie können wir uns Stillstand nicht leisten. Wir bilden unsere Mitarbeitenden und Kunden immer weiter fort. Wir erweitern unseren Horizont und verbessern unsere Produkte, Lösungen und Services und damit Ihre Prozesse ständig aufs Neue. Nur optimierte Abläufe lassen Sie auch in Zukunft erfolgreich sein.



6. **Sie sind energie-effizienter**

   Wir setzen alles daran, neue Wege zu finden, unsere Antriebe effizienter zu machen und dabei den weltweiten Regelungen immer einen großen Schritt voraus zu sein. Und auf Wunsch planen wir mit Ihnen Ihre Anlagen und Maschinen so, dass Sie eine Energierückgewinnung optimal nutzen können.



7. **Sie sind innovativer**

   Was nutzen Innovationen, wenn sie bei Ihnen nicht ankommen? Wir hören Ihnen zu, kennen daher Ihre künftigen Herausforderungen und stellen uns darauf ein: Mit unseren über 800 Forschenden treiben wir innovative Technologien voran, und helfen Ihnen, Ihre Prozesse auf den neuesten Stand zu bringen.

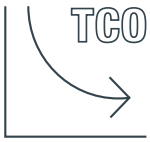

8. **Sie sind sparsamer**

   Mit uns senken Sie Ihre Gesamtbetriebskosten. Denn es kommt nicht nur auf die Anschaffungskosten an. Ihre TCO wird maßgeblich mitbestimmt durch die spätere Nutzung und die Lebensdauer Ihrer Antriebstechnik. Wir beraten Sie umfassend, wie Sie durch einen nachhaltigen Betrieb Ihre Ausgaben reduzieren.



9. **Sie sind in unserer Nähe**

   Egal, wo auf der Welt Ihre Anlage läuft, wir sind mit unserem dichten Servicenetzwerk und unseren Experten immer schnell mit Rat und Tat zur Stelle, wenn Sie Hilfe brauchen. Rundumservice direkt vor Ort, der keine Grenzen kennt und Stillstandszeiten erheblich verringert oder sogar vermeidet.



10. **Sie sind schneller**

    Weltweit sorgen unsere Servicemitarbeitenden dafür, dass Ersatzteile schnell bei Ihnen sind, defekte Antriebe – auch Fremdfabrikate – abgeholt und in kurzer Zeit repariert werden. Softwaretools erleichtern Ihnen das Engineering ebenso wie die Inbetriebnahme. Services rund um Ihren Anlagenlebenszyklus helfen Ihnen, schneller und effizienter zu sein.

33954739/DE – 04/2026

1.6 Dokumentation

1.6.1 Inhalt dieser Druckschrift

Das vorliegende Dokument beschreibt folgende Produktgruppen von SEW-EURODRIVE:

- Hubwerksgetriebemotoren G..7 in Verbindung mit 4-poligen DRN..-Motoren und 12/2-poligen DR2S..-Motoren

1.6.2 Ergänzende Dokumentation

Ergänzend zu dem vorliegenden Katalog "Hubwerksgetriebemotoren G..7" können Sie auf der Homepage von SEW-EURODRIVE weitere Druckschriften bestellen oder herunterladen. Beachten Sie auch das umfassende mehrsprachige Angebot an technischer Dokumentation auf unserer Homepage **www.sew-eurodrive.com**.

Kataloge

- Katalog "Drehstrommotoren DRN63 – 315, DR2S56 – 225, DR2L71 – 225"

Handbücher

- Handbuch "Drehstrommotoren DR.., DRN.., DRU.., DR2.., EDR.., EDRN.. - Projektierung Bremse BE.."
- Produkthandbuch "Einbaugeber, Anbaugeber und Sicherheitsgeber für Drehstrommotoren DR.., DRN.., DRU.., DR2.., EDR.., EDRN.."

Praxis der Antriebstechnik

Ausführliche Dokumentationen über Themengebiete der elektrischen Antriebstechnik finden Sie auch in den Dokumentationen der Reihe "Praxis der Antriebstechnik":

- Projektierungshandbuch "Praxis der Antriebstechnik - Geregelte und ungeregelte Antriebe projektieren"
- Formelsammlung – Geregelte und ungeregelte Antriebe projektieren
- EMV in der Antriebstechnik – Theoretische Grundlagen und EMV-gerechte Installation in der Praxis
- Effiziente Anlagenautomatisierung mit mechatronischen Antriebslösungen

1.7 Produktnamen und Marken

Die in dieser Dokumentation genannten Produktnamen sind Marken oder eingetragene Marken der jeweiligen Titelhalter.

1.8 Dezimaltrennzeichen bei Zahlenwerten

Diese Dokumentation verwendet den Punkt als Dezimaltrennzeichen.

Beispiel: 30.5 kg

33954739/DE – 04/2026

1.9 Urheberrechtsvermerk

© 2026 SEW-EURODRIVE. Alle Rechte vorbehalten. Jegliche – auch auszugsweise – Vervielfältigung, Bearbeitung, Verbreitung und sonstige Verwertung ist verboten.

33954739/DE – 04/2026

2 Produktbeschreibung

2.1 Produktmerkmale

2.1.1 Einsatztemperaturen

Getriebe und Getriebemotoren von SEW-EURODRIVE sind in einem weiten Umgebungstemperaturbereich einsetzbar.

Getriebe

Bei Befüllung der Getriebe gemäß Schmierstofftabelle sind die folgenden Standardtemperaturbereiche zulässig:

Getriebe	Befüllung mit	Zulässiger Standard-temperaturbereich
G67 – G157	CLP PG VG680	-15 °C bis +40 °C

Die im Katalog angegebenen Nenndaten der Getriebe und Getriebemotoren beziehen sich auf eine Umgebungstemperatur von +25 °C.

Motoren

Die Motoren von SEW-EURODRIVE sind für den Einsatz in einem Temperaturbereich von -20 °C bis +40 °C vorgesehen.

Damit wird der normativ in der IEC 60034 geforderte Standardtemperaturbereich bereits ausgeweitet.

Wenn die Motoren außerhalb des zuvor angegebenen Temperaturbereichs betrieben werden sollen, kann dies durch spezielle Änderungen an den Motoren erreicht werden. Halten Sie in diesem Fall Rücksprache mit SEW-EURODRIVE.

Soll der Antrieb an einem Frequenzumrichter betrieben werden, müssen Sie zusätzlich die Projektierungshinweise des Umrichters beachten und die Auswirkungen des Umrichterbetriebs auf die Erwärmung berücksichtigen.

2.1.2 Aufstellungshöhe

Aufgrund der geringeren Luftdichte bei großen Aufstellungshöhen sinkt die Wärmeabfuhr an der Oberfläche von Motoren und Getrieben. Die im Katalog angegebenen Bemessungsdaten gelten für eine Aufstellungshöhe bis maximal 1000 m über dem Meeresspiegel. Bei Aufstellungshöhen > 1000 m über dem Meeresspiegel muss dies bei der Projektierung von Getrieben und Getriebemotoren berücksichtigt werden.

2.1.3 Leistungen

Für die angegebenen Leistungen werden eine Standardausrüstung und eine Standardschmierung der Getriebemotoren sowie normale Umgebungsbedingungen vorausgesetzt.

2.1.4 Drehzahlen

Die angegebenen Geschwindigkeiten und Abtriebsdrehzahlen der Getriebemotoren sind Richtwerte. Sie können anhand der Bemessungsdrehzahl des Motors und der Getriebeübersetzung die Abtriebs-Bemessungsdrehzahl berechnen. Bitte beachten Sie, dass die tatsächliche Abtriebsdrehzahl von der Motorbelastung und den Netzverhältnissen abhängt.

33954739/DE – 04/2026

2.1.5 Geräusche

Die Schall-Leistungspegel der Getriebe, Getriebemotoren und Motoren entsprechen für Getriebe und Getriebemotoren der ISO 8579-1 und erfüllen für Motoren die Grenzwerte der IEC/EN 60034-9.

2.1.6 Lackierung

Die Getriebe, Motoren und Getriebemotoren von SEW-EURODRIVE werden folgendermaßen lackiert:

Getriebe	Lackierung
G67 – G157	Blaugrau RAL 7031

Auf Wunsch sind Sonderlackierungen möglich.

2.1.7 Oberflächen- und Korrosionsschutz

Alle Getriebe, Motoren und Getriebemotoren von SEW-EURODRIVE können auf Wunsch auch in oberflächengeschützter Ausführung für Anwendungen in sehr feuchter oder aggressiver Umgebung geliefert werden.

2.1.8 Wärmeabfuhr und Zugänglichkeit

Achten Sie beim Anbau des Antriebs an die Arbeitsmaschine darauf, dass in axialer und radialer Richtung ausreichend Platz zur Verfügung steht. Der Platz wird zur Wartung und für die Luftzirkulation zur Kühlung benötigt.

Beachten Sie hierzu auch die Hinweise in den Motormaßblättern im Katalog "Drehstrommotoren".

2.1.9 Gewichtsangaben

Beachten Sie, dass alle Gewichtsangaben in den Katalogen für Getriebe und Getriebemotoren ohne Schmierstoff gelten. Die Gewichte variieren je nach Getriebeausführung und Getriebegröße. Die Schmierstoff-Füllung ist abhängig von der Raumlage, sodass keine allgemein gültige Angabe gemacht werden kann. Die genaue Gewichtsangabe entnehmen Sie dem Angebot oder der Auftragsbestätigung.

Richtwerte für die Schmierstoff-Füllmengen in Abhängigkeit von der Raumlage finden Sie in der Betriebsanleitung.

33954739/DE – 04/2026

2.1.10 Drehrichtungen

Drehrichtung Motorwelle

Entsprechend der Norm IEC 60034-8 als Standard festgelegt:
Drehrichtung im Uhrzeigersinn (CW) mit Blick auf den Ritzelzapfen des Motors.
Voraussetzung: Anschluss U1-V1-W1

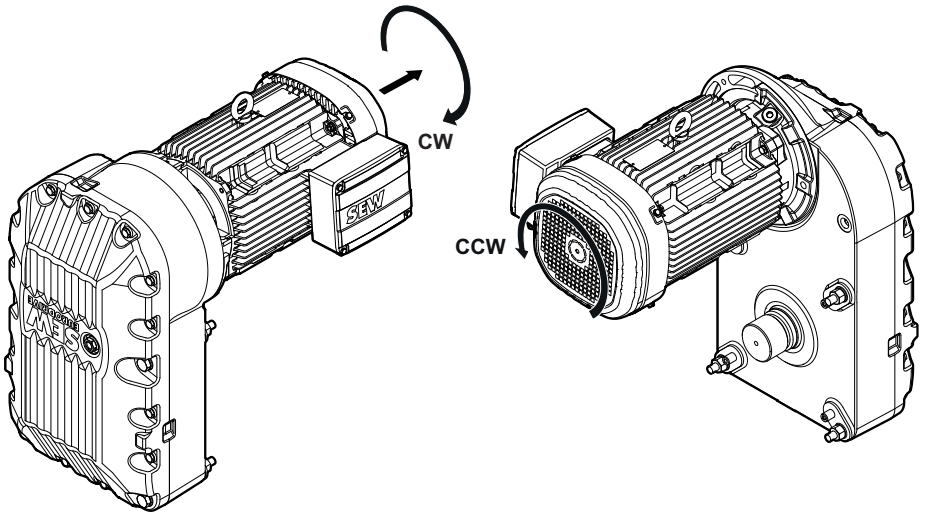

Drehrichtung Abtriebswelle

Standardmäßige Drehrichtung mit Blick auf die Abtriebswelle des Getriebes:

- CW (clockwise)
  Drehrichtung im Uhrzeigersinn
- CCW (counter clockwise)
  Drehrichtung gegen den Uhrzeigersinn

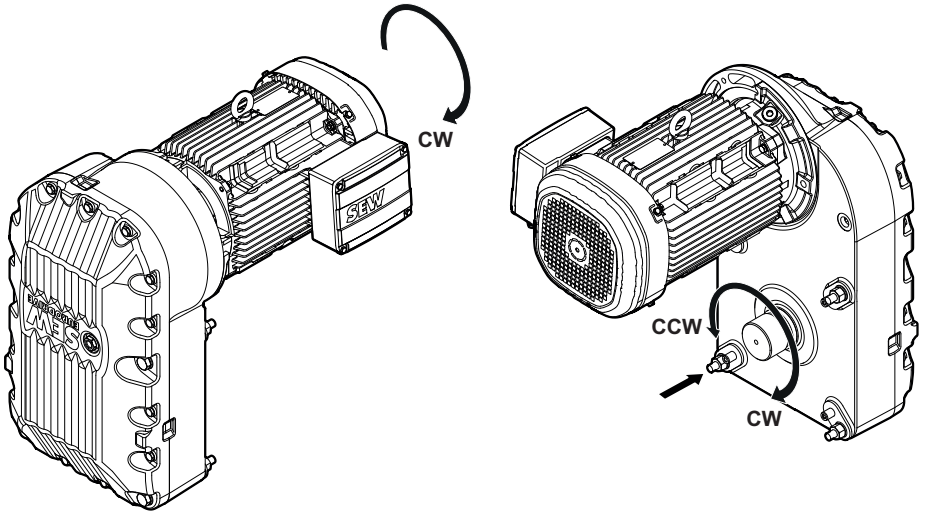

33954739/DE – 04/2026

Drehrichtung der Getriebe

Baureihe	Baugröße	Getriebe-stufen	Standarddrehrichtung bei Blick auf Abtriebswelle[1)]
G..7	67 – 157	3	CCW

1) CW = clockwise / im Uhrzeigersinn; CCW = counter clockwise / gegen den Uhrzeigersinn.

2.1.11 Bremsmotoren

Die Hubwerksgetriebemotoren werden mit integrierter mechanischer Bremse geliefert.

Die Bremse von SEW-EURODRIVE ist eine gleichstromerregte Elektromagnet-Scheibenbremse, die elektrisch öffnet und durch Federkraft bremst. Bei Stromunterbrechung fällt die Bremse prinzipbedingt automatisch ein. Sie erfüllt damit grundlegende Sicherheitsanforderungen. Die Bremse kann bei Ausrüstung mit Handlüftung auch mechanisch geöffnet werden. Dabei wird entweder ein selbsttätig zurückspringender Handhebel oder ein feststellbarer Gewindestift mitgeliefert. Angesteuert wird die Bremse von einer Bremsenansteuerung, die entweder im Anschlussraum des Motors oder im Schaltschrank untergebracht ist.

Ein wesentliches Merkmal der Bremsen ist die sehr kurze Bauweise. Das Bremslagerschild ist gleichzeitig Teil des Motors. Die integrierte Bauweise des Bremsmotors von SEW-EURODRIVE erlaubt besonders platzsparende und robuste Lösungen.

2.1.12 Polumschaltbare Motoren

Die Hubwerksgetriebe von SEW-EURODRIVE können mit den 12/2-poligen, polumschaltbaren DR2S..-Motoren kombiniert werden.

Die DR2S..-Motoren zeichnen sich außerdem durch folgende Punkte aus.

- Sie besitzen ein Aluminiumgehäuse.
- Sie haben ein geringes Gewicht.
- Sie sind mit Schwerlastlager ausgestattet.
- Sie erfüllen hohe Start-Stopp-Bedingungen.
- Sie erreichen hohe Anlaufdrehmomente mit niedrigem Anlaufstrom.
- Sie erfüllen die Anforderungen von FEM und IEC.

33954739/DE – 04/2026

2.1.13 Internationale Märkte

Viele Länder haben den Marktzugang an lokale Zulassungen geknüpft. Sehr oft sind zusätzliche Gesetze, Vorschriften und Marktgepflogenheiten zu erfüllen. Erfahrungsgemäß ist mit der Zertifizierung auch eine Kennzeichnung des Produkts gefordert. Dies geschieht bei SEW-EURODRIVE durch ein oder mehrere Logos auf dem Haupttypenschild oder durch zusätzliche Etiketten am Motor und der Bereitstellung der jeweiligen Zertifikate.

Besondere Anforderungen an die Motoren stellen beispielhaft die im Folgenden aufgeführten Länder. Die landesabhängigen Anforderungen beziehen sich auf den Motor allgemein und den Wirkungsgrad.

Details finden Sie in den entsprechenden Motorenkatalogen.

Die Hubwerksgetriebe können abhängig von den gewählten Zulassungen in den folgenden Ländern und allen Ländern, die die jeweilige Zulassung akzeptieren, eingesetzt werden.

Halten Sie bei Bedarf Rücksprache mit SEW-EURODRIVE.

- China
- Europäische Union
- USA und Kanada
- Brasilien
- Eurasische Wirtschaftsunion (EAWU)
- Indien
- Großbritannien
- Marokko

Spannung und Frequenz

Die folgende Tabelle zeigt die Vorzugsspannung und die Frequenz der jeweiligen Märkte.

Markt	Frequenz Hz	Spannung Volt
China	50	380
Europa	50	400
USA	60	460
Brasilien	60	380 und 440
Kanada	60	460 und 575
Indien	50	415

33954739/DE – 04/2026

2.2 Korrosions- und Oberflächenschutz

2.2.1 Allgemein

SEW-EURODRIVE bietet optional für das Betreiben von Motoren und Getrieben in aggressiver Umgebung folgende Schutzmaßnahmen an:

- Korrosionsschutz KS für Motoren
- Oberflächenschutz OS für Motoren und Getriebe

Für Motoren bietet die Kombination aus Korrosionsschutz KS und Oberflächenschutz OS den optimalen Schutz.

2.2.2 Korrosionsschutz KS



54589503115

Der Korrosionsschutz KS für Motoren setzt sich aus folgenden Maßnahmen zusammen:

- Alle Befestigungsschrauben, die betriebsmäßig gelöst werden, sind aus nicht rostendem Stahl.
- Die Typenschilder sind aus nicht rostendem Stahl.
- Verschiedene Motorenteile werden mit einem Überzugslack versehen.
- Die Flanschanlageflächen und die Wellenenden werden mit einem temporären Rostschutzmittel behandelt.
- Bei Bremsmotoren werden zusätzliche Maßnahmen durchgeführt.

Ein Etikett mit dem Schriftzug "KORROSIONSSCHUTZ" auf der Lüfterhaube kennzeichnet die Sonderbehandlung.

Folgende Motoroptionen können nicht mit Korrosionsschutz KS geliefert werden:

- Fremdlüfter /V
- wellenzentrierte Geber /ES, /ES7, /EG, /EG7, /EV7, /AS, /AS7, /AG, /AG7, /AV7

33954739/DE – 04/2026

2.2.3 Oberflächenschutz OS

Optional zum Standard-Oberflächenschutz sind die Motoren und Getriebe mit dem Oberflächenschutz OS1 bis OS4 erhältlich. Ergänzend kann die Sondermaßnahme "Z" durchgeführt werden. Die Sondermaßnahme "Z" bedeutet, dass vor dem Lackieren große Konturvertiefungen mit Kautschuk ausgespritzt werden.

Oberflächenschutz[1)2)]		Umgebungsbedingungen	Beispielanwendungen
Standard ECO2		Geeignet für Maschinen und Anlagen innerhalb von Gebäuden und Innenräumen mit neutralen Atmosphären. In Anlehnung an Korrosivitätskategorie:[3)] • C1 (unbedeutend)	• Maschinen und Anlagen in der Automobilindustrie • Transportanlagen im Logistikbereich • Förderbänder auf Flughäfen
OS1		Geeignet für Umgebungen mit auftretender Kondensation und Atmosphären mit geringer Feuchte oder Verunreinigung, z. B. Anwendungen im Freien mit Überdachung oder Schutzeinrichtung. In Anlehnung an Korrosivitätskategorie[3)]: • C2 (gering)	• Anlagen in Sägewerken • Hallentore • Misch- und Rührwerke
OS2		Geeignet für Umgebungen mit hoher Feuchte oder mittlerer atmosphärischer Verunreinigung, z. B. Anwendungen im Freien unter direkter Bewitterung. In Anlehnung an Korrosivitätskategorie[3)]: • C3 (mäßig)	• Anwendungen in Vergnügungsparks • Seilbahnen und Sessellifte • Anwendungen in Kieswerken • Anlagen in Kernkraftwerken
OS3		Geeignet für Umgebungen mit hoher Feuchte und gelegentlich starker atmosphärischer und chemischer Verunreinigung. Gelegentliche säure- und laugenhaltige Nassreinigung. Auch für Anwendungen in Küstenbereichen mit mäßiger Salzbelastung. In Anlehnung an Korrosivitätskategorie[3)]: • C4 (stark)	• Kläranlagen • Hafenkrane • Anlagen im Tagebau
OS4	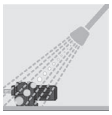	Geeignet für Umgebungen mit ständiger Feuchte oder starker atmosphärischer oder chemischer Verunreinigung. Regelmäßige säure- und laugenhaltige Nassreinigung, auch mit chemischen Reinigungsmitteln. In Anlehnung an Korrosivitätskategorie[3)]: • C5 (sehr stark)	• Antriebe in Mälzereien • Nassbereiche in der Getränkeindustrie • Transportbänder in der Nahrungsmittelindustrie

1) Motoren/Bremsmotoren in den Schutzarten IP56 oder IP66 werden nur in Verbindung mit dem Oberflächenschutz OS2, OS3 oder OS4 angeboten.

2) Getriebemotoren mit Oberflächenschutz OS2 – OS4 werden nur in Kombination mit Korrosionsschutz KS für Motoren angeboten.

3) Nach ISO 12944-2 Einteilung der Umgebungsbedingungen.

33954739/DE – 04/2026

2.3 Dichtsysteme

SEW-EURODRIVE bietet für unterschiedliche Umgebungsbedingungen und Anwendungen geeignete Dichtsysteme an.

2.3.1 Schutz vor Lagerströmen – für maximale Lebensdauer und Zuverlässigkeit

Beim Betrieb elektrischer Antriebe an Frequenzumrichtern entstehen unabhängig von Motor- oder Umrichtertyp Spannungen über den Wälzlagern des Motors. Das Pulsweitenmodulationsverfahren (PWM) erzeugt dabei eine Gleichtaktspannung, die sogenannte Lagerströme auslöst. Diese Ströme fließen durch die Motorlager und können vorzeitigen Verschleiß verursachen.

Die Höhe und die Auswirkungen der Lagerströme hängen von verschiedenen Einflussfaktoren wie Umgebungsbedingungen, Betriebsweise und Motorkonstruktion ab. Grundsätzlich führt der Trend zu steigender Energieeffizienz moderner Drehstrommotoren zu höheren Lagerströmen. Ob diese die Lagerlebensdauer verkürzen, lässt sich nicht rechnerisch vorhersagen und muss immer unter realen Betriebsbedingungen geprüft werden.

Lösung: Das Dichtsystem **Premium Sine Seal Conductive** (Motorbaugrößen 71 – 315) schützt Lager zuverlässig vor schädlichen Strömen und verlängert so die Lebensdauer von Antrieben. Für besonders anspruchsvolle Anwendungen lassen sich zusätzlich isolierte Lager (ab Motorbaugröße 200) oder Sinusausgangsfilter einsetzen.

Vorteile:

✓ Erhöhte Betriebssicherheit

✓ Verlängerte Lagerlebensdauer

✓ Weniger ungeplanter Stillstände

2.3.2 Eintreibende Dichtungen

Dichtsystem	Empfohlener Einsatz	Ausführung Dichtsystem	Empfohlenes Wartungsintervall	Material
NBR Standard-Dichtsystem	• Drehzahlen bis 1800 min^{-1} • Temperaturbereich -40 °C bis +80 °C	Radial-Wellendichtring gemäß Abb. 1	≈ 10000 h	hochwertiges NBR (Acrylnitril-Butadien-Kautschuk)[1)]
NBR conductive Dichtsystem mit Vlies zur Ableitung von Lagerströmen für längere Lagerlebensdauer	• Drehzahlen bis 1800 min^{-1} • Temperaturbereich -40 °C bis +80 °C • Stromdurchgang in den Motorlagern	Radial-Wellendichtring mit elektrisch leitfähigen Eigenschaften in Anlehnung an Abb. 4	≈ 10000 h	hochwertiges NBR (Acrylnitril-Butadien-Kautschuk)[1)], elektrisch leitfähiges Vlies
FKM Dichtsystem für erhöhte Drehzahlen und/oder erhöhte Temperaturen	• Drehzahlen bis 4500 min^{-1} • Temperaturbereich -25 °C bis +115 °C • S3-Betrieb (hohe Schalthäufigkeiten)	Radial-Wellendichtring mit Optimierung in Anlehnung an Abb. 1	≈ 10000 h	hochwertige FKM (Fluorkautschuk-Mischung)[1)]

33954739/DE – 04/2026

Dichtsystem	Empfohlener Einsatz	Ausführung Dichtsystem	Empfohlenes Wartungsintervall	Material
FKM conductive Dichtsystem mit Vlies zur Ableitung von Lagerströmen für längere Lagerlebensdauer	• Drehzahlen bis 4500 min^{-1} • Temperaturbereich -40 °C bis +80 °C • Stromdurchgang in den Motorlagern	Radial-Wellendichtring mit elektrisch leitfähigen Eigenschaften in Anlehnung an Abb. 4	≈ 10000 h	hochwertiges FKM (Fluorkautschuk-Mischung)[1], elektrisch leitfähiges Vlies
Premium Sine Seal[2] Premium-Dichtsystem für längere Lebensdauer	• Drehzahlen bis 4500 min^{-1} • Temperaturbereich -25 °C bis +115 °C • S3-Betrieb (hohe Schalthäufigkeiten) • verlängertes Wartungsintervall • insbesondere empfohlen mit CLP PG NSF H1 Schmierstoffen • insbesondere empfohlen mit GearOil by SEW-EURODRIVE	Premium Sine Seal gemäß Abb. 2	≈ 20000 h	hochwertige FKM (Fluorkautschuk-Mischung)[1]
Premium Sine Seal conductive[2] Premium-Dichtsystem mit Vlies zur Ableitung von Lagerströmen für längere Lagerlebensdauer	• Drehzahlen bis 4500 min^{-1} • Temperaturbereich -25 °C bis +115 °C • S3-Betrieb (hohe Schalthäufigkeiten) • Stromdurchgang in den Motorlagern • insbesondere empfohlen mit GearOil by SEW-EURODRIVE	Premium Sine Seal mit elektrisch leitfähigen Eigenschaften in Anlehnung an Abb. 3	≈ 20000 h	hochwertige FKM (Fluorkautschuk-Mischung)[1], Vlies mit elektrisch leitfähigen Eigenschaften

1) Acrylnitril-Butadien-Kautschuk, Fluorkautschuk gemäß SEW-EURODRIVE-Spezifikation 97 118_15.

2) Premium Sine Seal ist nur für die A-Seite des Motors bestimmt. Auf der B-Seite wird ein FKM-Radial-Wellendichtring eingesetzt.

33954739/DE – 04/2026

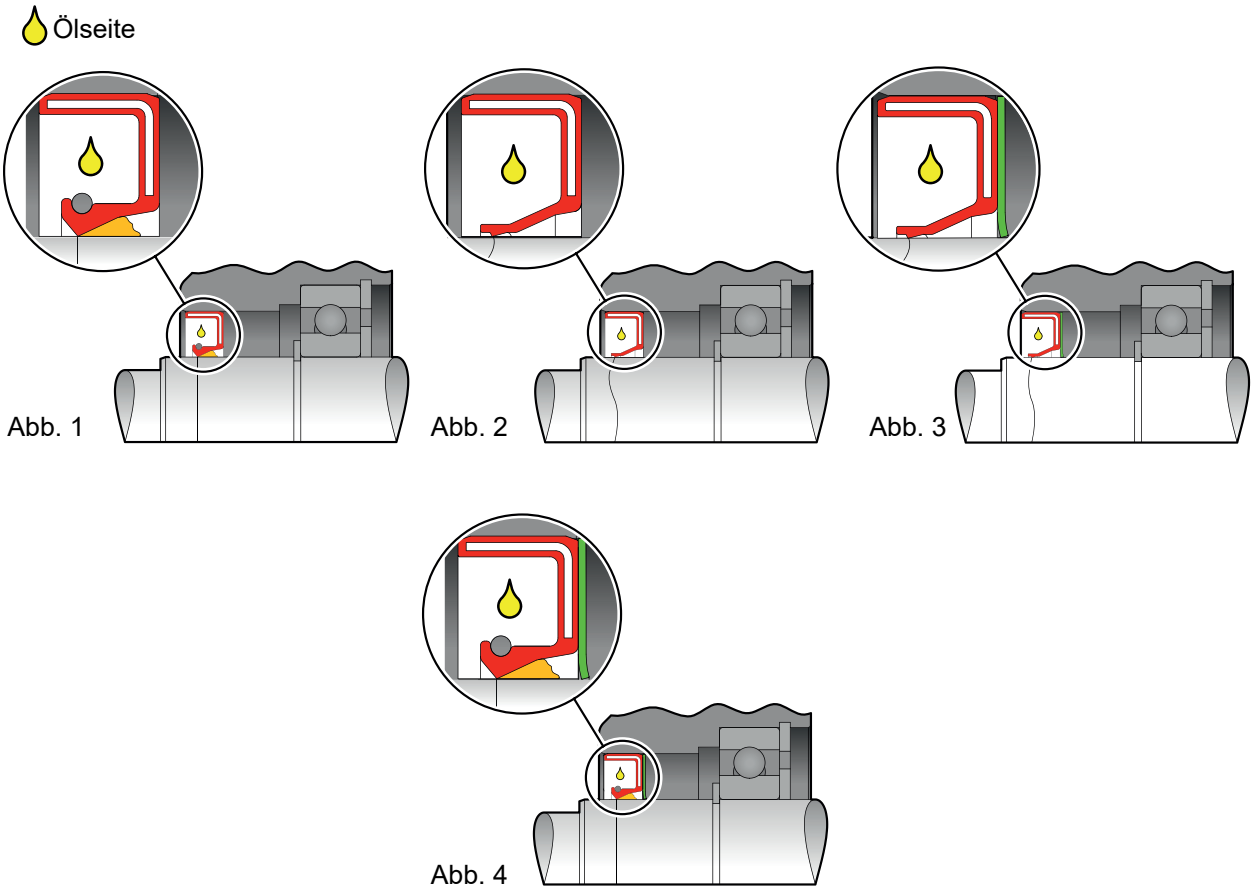

27021633314286091

2.3.3 Abtreibende Dichtungen

Dichtsystem	Empfohlener Einsatz	Ausführung Dichtsystem	Empfohlenes Wartungsintervall	Material
NBR Standard-Dichtsystem	• Temperaturbereich -40 °C bis +80 °C • moderate Umgebungsbedingungen	Radial-Wellendichtring mit Staublippe gemäß Abb. 4	≈ 10000 h	hochwertiges NBR (Acrylnitril-Butadien-Kautschuk)[1)]

1) Acrylnitril-Butadien-Kautschuk, Fluorkautschuk gemäß SEW-EURODRIVE-Spezifikation 97 118_15.

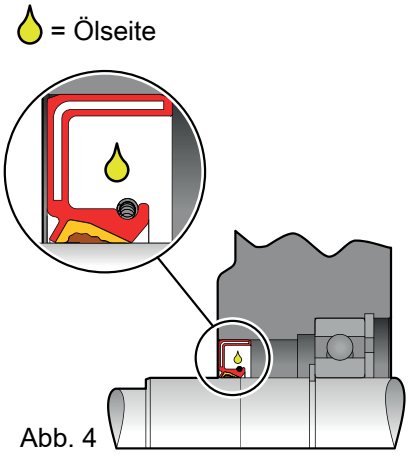

38860387339

3 Typenübersicht und Typenbezeichnung

3.1 Ausführungsarten und Optionen

Für die Hubwerksgetriebemotoren G..7 sind keine Adapteranbauten vorgesehen.

3.1.1 Hubwerksgetriebe

Bezeichnung	Beschreibung	Baugröße
G..7	Hubwerksgetriebe mit Vollwelle mit Vielkeilverzahnung nach DIN 5480	67 – 157

3.1.2 Motoren der Baureihen DRN.. und DR2S..

Condition-Monitoring

Thermische Überwachung

Bezeichnung	Beschreibung	Baugröße
/TF	Temperaturfühler (Kaltleiter oder PTC-Widerstand)	56 – 315
/TH[1)]	Thermostat (Bimetallschalter)	56 – 315
/PT	Temperatursensor Pt100	63 – 315

1) Standard bei DR2S..

Bremse

Bezeichnung	Beschreibung	Baugröße
/DUE	Diagnostic Unit Eddy Current = Funktions-/Verschleißüberwachung für Bremse BE1 – BE122	80 – 315

Bremse

Bremse

Bezeichnung	Beschreibung	Baugröße
/BE	Federdruckbremse	56 – 315

Bremsenoptionen

Bezeichnung	Beschreibung	Baugröße
/HR	Handlüftung der Bremse, selbsttätig rückspringend	56 – 280

Wicklung

Wärmeklasse

Bezeichnung	Beschreibung	Baugröße
–	Wärmeklasse F	56 – 315
–	Wärmeklasse H	63 – 315

33954739/DE – 04/2026

Umwelteinflüsse

IP-Schutzarten

Bezeichnung	Beschreibung	Baugröße
–	IP55	56 – 315
–	IP56	56 – 315
–	IP65	56 – 315
–	IP66	56 – 315

Oberflächenschutz

Bezeichnung	Beschreibung	Baugröße
–	Grundlackierung OSG	56 – 315
–	Oberflächenschutz OS1 bis OS4	56 – 315

Geber für DRN..-Motoren

Einbaugeber

Bezeichnung	Beschreibung	Baugröße
/EI7C[1)]	Einbau-Inkrementalgeber mit HTL-Schnittstelle, 24 Perioden	63 – 132S
/EI76	Einbau-Inkrementalgeber mit HTL-Schnittstelle und 6/2/1 Periode(n)	71 – 132S
/EI72	Einbau-Inkrementalgeber mit HTL-Schnittstelle und 6/2/1 Periode(n)	71 – 132S
/EI71	Einbau-Inkrementalgeber mit HTL-Schnittstelle und 6/2/1 Periode(n)	71 – 132S
/EI8R	Einbau-Inkrementalgeber mit TTL-Schnittstelle und 1024 Perioden (4096 Inkremente)	71 – 132S
/EI8C	Einbau-Inkrementalgeber mit HTL-Schnittstelle und 1024 Perioden (4096 Inkremente)	71 – 132S
/EI8Z	Einbau-Inkrementalgeber mit MOVILINK® DDI-Schnittstelle (12 Bit Inkremental)	71 – 132S

1) Optional für Baugröße 71MS – 132S als Sicherheitsgeber erhältlich.

Anbaugeber

Bezeichnung	Beschreibung	Baugröße
/EK8S[1)]	Anbaugeber mit sin/cos-Schnittstelle	71 – 315
/EV8S	Anbaugeber mit sin/cos-Schnittstelle	71 – 280
/EK8R	Anbaugeber mit TTL(RS422)-Schnittstelle	71 – 315
/EV8R	Anbaugeber mit TTL(RS422)-Schnittstelle	71 – 280
/EK8C	Anbaugeber mit HTL-Schnittstelle	71 – 315
/EV8C	Anbaugeber mit HTL-Schnittstelle	71 – 280

33954739/DE – 04/2026

Bezeichnung	Beschreibung	Baugröße
/EK8Z	Anbau-Inkremental- und Single-Turn-Geber mit MOVILINK® DDI-Schnittstelle (18 Bit Inkremental)	71 – 180
/AK8W[1)]	Anbau-Absolutwertgeber mit sin/cos- und RS485-Schnittstelle (Multi-Turn)	71 – 315
/AV8W	Anbau-Absolutwertgeber mit sin/cos- und RS485-Schnittstelle (Multi-Turn)	71 – 280
/AK8Y[1)]	Anbau-Absolutwertgeber mit sin/cos- und SSI-Schnittstelle (Multi-Turn)	71 – 315
/AV8Y	Anbau-Absolutwertgeber mit sin/cos- und SSI-Schnittstelle (Multi-Turn)	71 – 280
/AK8H	Anbau-Absolutwertgeber mit sin/cos- und RS485-Schnittstelle und HIPERFACE®-Protokoll	71 – 315
/AV8H	Anbau-Absolutwertgeber mit sin/cos- und RS485-Schnittstelle und HIPERFACE®-Protokoll	71 – 280
/AK8Z	Anbau-Absolutwertgeber mit MOVILINK® DDI-Schnittstelle (18 Bit Inkremental, 16 Bit Multi-Turn)	71 – 180
/AK8Z	Anbau-Absolutwertgeber mit MOVILINK® DDI-Schnittstelle (18 Bit Inkremental, 16 Bit Multi-Turn)	71 – 180

1) Optional als Sicherheitsgeber erhältlich.

Belüftungsart

Bezeichnung	Beschreibung	Baugröße
–	eigenbelüftet	56 – 315
/V	Fremdlüfter	71 – 315

33954739/DE – 04/2026

3.2 Typenbezeichnung

Die folgende Tabelle zeigt beispielhaft die Typenbezeichnung:

G77 DRN112M4/BE5HR/TF	
G	Getriebetyp
77	Getriebebaugröße
DRN	Motorbaureihe
112	Motorbaugröße
M	Motorbaulänge
4	Polzahl
BE5	Bremse mit Größenangabe
HR	Handlüftung
TF	thermischer Motorschutz

33954739/DE – 04/2026

3.3 Typenschilder

Die folgenden Abbildungen zeigen beispielhaft die Typenschilder eines Getriebemotors G..7 DR2S.. und G..7 DRN..

3.3.1 Typenschild Getriebe – G..7 DR2S.. (12/2-polig)

Die folgende Abbildung zeigt beispielhaft das englische Typenschild:

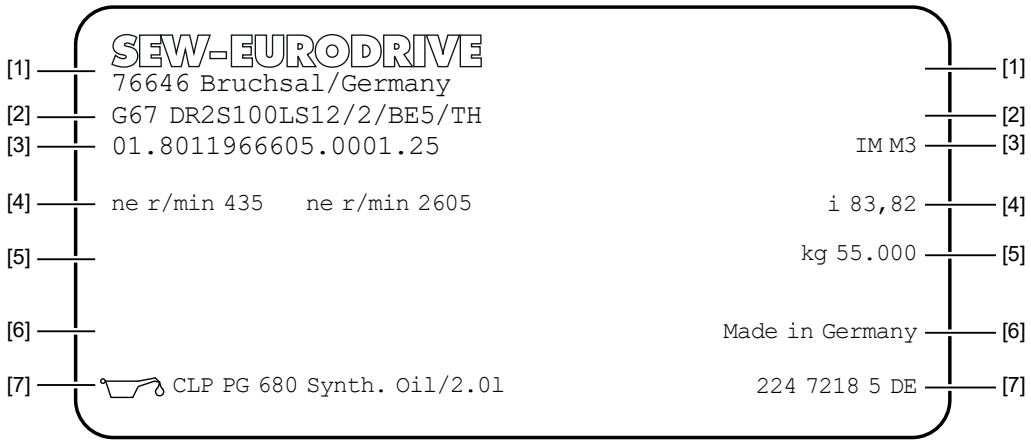

9007238855312139

[1]	• Hersteller, Adresse
[2]	• Typenbezeichnung
[3]	• Seriennummer • Raumlage
[4]	• Antriebsdrehzahl hohe Polzahl • Antriebsdrehzahl niedrige Polzahl • Getriebeübersetzung
[5]	• Masse des Getriebemotors
[6]	• Herstellungsland
[7]	• Öltyp und Ölfüllmenge • Typenschildnummer

33954739/DE – 04/2026

3.3.2 Typenschild Motor – G..7 DR2S.. (12/2-polig)

Die folgende Abbildung zeigt beispielhaft das englische Typenschild:

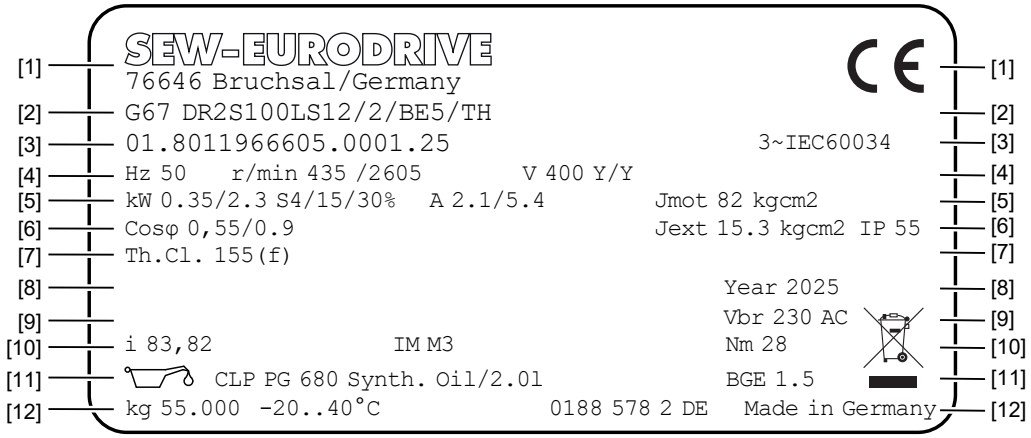

9007238855465867

[1]	• Hersteller, Adresse • CE-Kennzeichen
[2]	• Typenbezeichnung
[3]	• Seriennummer • Phasenzahl und zugrunde liegender Bemessungs- und Leistungsstandard
[4]	• Bemessungsfrequenz • Bemessungsdrehzahl des Motors bei hoher und niedriger Polzahl • Bemessungsspannung, Schaltart
[5]	• Bemessungsleistung, Betriebsart • Bemessungsstrom • Massenträgheitsmoment des Motors
[6]	• Leistungsfaktor • Massenträgheitsmoment (extern) reduziert auf die Motorwelle • Schutzart nach IEC/EN 60034-5
[7]	• Wärmeklasse
[8]	• Herstellungsjahr
[9]	• Bremsenspannung • WEEE-Kennzeichen
[10]	• Getriebeübersetzung • Raumlage • Bremsmoment
[11]	• Öltyp und Ölfüllmenge • Bremsenansteuerung
[12]	• Masse des Getriebemotors • zulässiger Umgebungstemperaturbereich des Motors • Typenschildnummer • Herstellungsland

3.3.3 Typenschild Getriebe – G..7 DRN.. (4-polig)

Die folgende Abbildung zeigt beispielhaft das englische Typenschild:

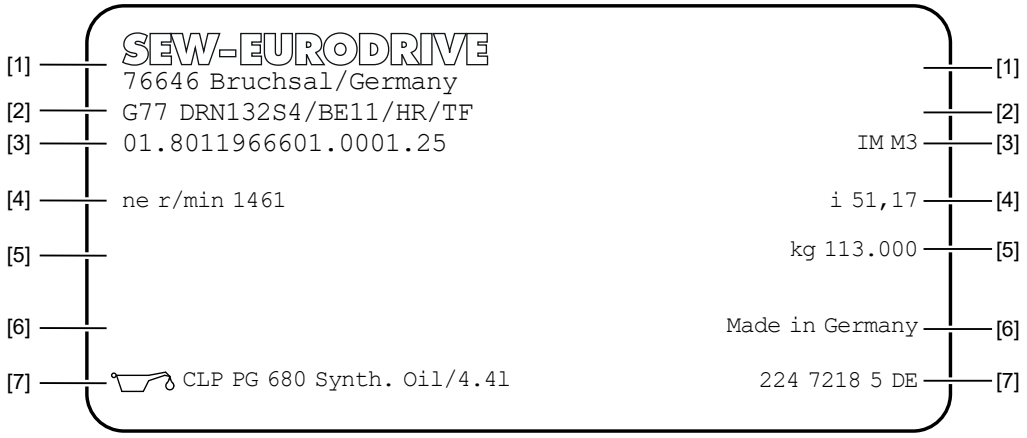

9007238865645067

Zeile	Angaben
[1]	• Hersteller, Adresse
[2]	• Typenbezeichnung
[3]	• Seriennummer • Raumlage
[4]	• Antriebsdrehzahl • Getriebeübersetzung
[5]	• Masse des Getriebemotors
[6]	• Herstellungsland
[7]	• Öltyp und Ölfüllmenge • Typenschildnummer

3.3.4 Typenschild Motor – G..7 DRN.. (4-polig)

Die folgende Abbildung zeigt beispielhaft das englische Typenschild:

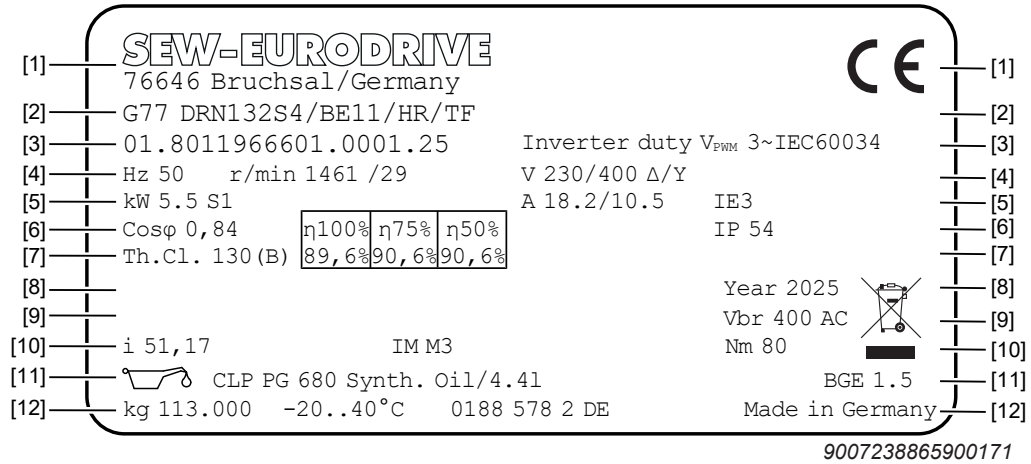

9007238865900171

[1]	• Hersteller, Adresse • CE-Kennzeichen

33954739/DE – 04/2026

[2]	• Typenbezeichnung
[3]	• Seriennummer • Eignung für Umrichterbetrieb
[4]	• Bemessungsfrequenz • Bemessungsdrehzahl des Motors/Drehzahl an der Abtriebswelle des Getriebes • Bemessungsspannung, Schaltart
[5]	• Bemessungsleistung, Betriebsart • Bemessungsstrom • Energie-Effizienzklasse nach IEC 60034-30-1
[6]	• Leistungsfaktor • Wirkungsgrad bei X % der Bemessungsleistung • Schutzart nach IEC/EN 60034-5
[7]	• Wärmeklasse
[8]	• Herstellungsjahr • WEEE-Kennzeichen
[9]	• Bremsenspannung
[10]	• Getriebeübersetzung • Raumlage • Bremsmoment
[11]	• Öltyp und Ölfüllmenge • Bremsenansteuerung
[12]	• Masse des Getriebemotors • zulässiger Umgebungstemperaturbereich des Motors • Typenschildnummer • Herstellungsland

33954739/DE – 04/2026

3.3.5 Produktlabel

Über den QR-Code am Produkt erhalten Sie schnellen Zugriff auf die Digital Services von SEW-EURODRIVE.

Neben der Möglichkeit, den QR-Code mit der Kamera Ihres Mobilgeräts oder einer entsprechenden App zu erfassen, können Sie hierfür auch die "App Product ID Plus" von SEW-EURODRIVE nutzen. Nach dem Einscannen sehen Sie die technischen Daten, um das Produkt direkt zu identifizieren.

Darüber hinaus sind die Suche nach produktspezifischen Ersatzteilen und Dokumentationen sowie die Fehlerdiagnose und direkte Serviceanfrage einfach und schnell möglich.

Folgende Abbildung zeigt ein beispielhaftes Produktlabel:



27021632785813515

33954739/DE – 04/2026

3.3.6 Kennzeichnungen

Die folgende Tabelle beschreibt beispielhaft die Kennzeichnungen auf dem Typenschild.

CE	CE-Kennzeichen zur Erklärung der Übereinstimmung mit europäischen Richtlinien (siehe EU-Konformitätserklärung oder EU-Einbauerklärung).
	UR-Kennzeichen zur Bestätigung, dass UL (Underwriters Laboratory) Kenntnis der registrierten Komponenten hat; Registriernummer durch UL: E189357
ee CC056A	DoE-Kennzeichen zur Bestätigung der Einhaltung der US-amerikanischen Grenzwerte der Wirkungsgrade von Drehstrommotoren
MC170602 C SA US EnergyVerified	CSAe-Kennzeichen zur Bestätigung der Einhaltung der kanadischen Grenzwerte der Wirkungsgrade von Drehstrommotoren
CCC	CCC-Kennzeichen zur Bestätigung der Einhaltung der Kleingeräteverordnung der Volksrepublik China
UK CA	Das UKCA-Kennzeichen erklärt die Übereinstimmung mit den britischen Richtlinien (siehe UK-Konformitätserklärung oder UK-Einbauerklärung).
EAC	EAC-Logo (EurAsian Conformity = Eurasische Konformität) Bestätigung der Einhaltung technischer Reglements der Wirtschafts-/Zollunion der Länder Russland, Weißrussland, Kasachstan, Armenien.
IS 12615 ISI CM/L-6700064313	BIS-Prüfzeichen Bestätigung der Einhaltung der indischen Norm IS 12615.
RENDIMENTO E FATOR DE POTÊNCIA APROVADOS PELO INMETRO PROCEL NBR - 17094-1 INMETRO Registro INMETRO no: 005431/2015	ENCE- Kennzeichnung (Brasilien) Bestätigung der Einhaltung der brasilianischen Grenzwerte der Wirkungsgrade von Drehstrommotoren.
	CMIM-Logo zur Bestätigung der Einhaltung technischer Reglements des Landes Marokko.

33954739/DE – 04/2026

4 Projektierung von Antrieben

4.1 Ergänzende Dokumentationen zur Projektierung

Ergänzend zum Themengebiet "Projektierung von Antrieben" können Sie auf der Webseite von SEW-EURODRIVE die folgenden Dokumentationen bestellen oder herunterladen.

Praxis der Antriebstechnik

- Projektierungshandbuch "Praxis der Antriebstechnik - Geregelte und ungeregelte Antriebe projektieren"
- Formelsammlung – Geregelte und ungeregelte Antriebe projektieren

Handbücher

- Handbuch "Drehstrommotoren DR.., DRN.., DRU.., DR2.., EDR.., EDRN.. - Projektierung Bremse BE.."
- Produkthandbuch "Einbaugeber, Anbaugeber und Sicherheitsgeber für Drehstrommotoren DR.., DRN.., DRU.., DR2.., EDR.., EDRN.."

4.2 Daten zur Antriebs- und Getriebeauslegung

Wahl des korrekten Antriebs

Der korrekte Antrieb kann anhand der "Auswahltabellen und Maßblätter" (→ 🗎 59) kundenseitig bestimmt werden. Bei Abweichung bzw. Überschreitung der zulässigen Betriebsdaten kontaktieren Sie SEW-EURODRIVE.

Ermittlung der Applikationsdaten

Um den Antrieb korrekt auszulegen, werden zunächst die Daten der anzutreibenden Maschine benötigt.

Erforderliche Informationen über die anzutreibende Maschine:

- technische Daten
- Haltegenauigkeit
- Abtriebsdrehzahl
- geforderte Betriebsart
- Fahrzyklus
- weitere Vorgaben (wie z. B. Mindest- oder Maximalbeschleunigung, Hochlaufzeit, usw.)
- Umgebungsbedingungen
- Einsatzland
- geforderte Zulassungen und Zertifizierungen
- Einbausituation, Platzverhältnisse
- Beschleunigungszeit, Bremsverzögerung, Einschaltdauer und Schalthäufigkeit
- Maschinenklasse nach FEM (M1 – M8)

Hiermit werden die erforderliche Leistung, das Drehmoment und die Drehzahl bestimmt.

33954739/DE – 04/2026

4.3 Projektierungshinweise – Getriebe G..7

4.3.1 Wirkungsgrad der Getriebe

Allgemein

Der Wirkungsgrad der Getriebe wird hauptsächlich durch Verzahnungs- und Lagerreibung sowie durch Planschverluste bestimmt. Beachten Sie, dass der Anlaufwirkungsgrad eines Getriebes immer kleiner ist als der Wirkungsgrad bei Betriebsdrehzahl.

Getriebe G..7

Bei den Hubwerksgetrieben G..7 liegt der Verzahnungswirkungsgrad bei bis zu 96 % (3-stufig).

4.4 Projektierungshinweise – Motor

4.4.1 Motorbetrieb nach FEM 9.683

Die Norm FEM 9.863 bestimmt den betrieblichen Einsatz eines Hubwerkgetriebemotors, ohne Angabe der genauen Betriebsart.

Die nachfolgende Tabelle zeigt die Mindestanzahl der Anläufe pro Stunde und die Mindestanzahl der Anläufe pro Stunde in Bezug auf die Betriebszeit und die Anzahl der Zyklen pro Stunde.

Mechanikgruppe		Aussetzbetrieb			Kurzzeitbetrieb	
ISO	FEM	Zyklen pro Stunde	Anläufe pro Stunde	Einschaltdauer in %	Betriebszeit in Minuten	
					hohe Drehzahl	niedrige Drehzahl
M1	1Dm	15	90	15	7.5	1.5
M2	1Cm	20	120	20	7.5	2
M3	1Bm	25	150	25	15	2.5
M4	1Am	30	180	30	15	3
M5	2m	40	240	40	30	3.5
M6	3m	50	300	50	30	4
M7	4m	60	360	60	60	5
M8	5m	60	360	60	> 60	6

Beachten Sie, dass die Daten entweder nur für den Aussetzbetrieb oder nur für den Kurzzeitbetrieb gültig sind.

Kurzzeitbetrieb

Unter besonderen Bedingungen, z. B. langer Hubweg, darf die Betriebszeit nur so bemessen sein, dass die zulässige Grenztemperatur nicht überschritten wird.

In diesen Fällen ist ein Kurzzeitbetrieb im Aussetzbetrieb zulässig.

Bei dieser Betriebsart kann ein Hubmotor, der auf die Temperatur des Kühlmediums heruntergekühlt ist, für eine bestimmte Zeit mit einer für die jeweilige Antriebsgruppe entsprechenden Last betrieben werden.

Während der Betriebszeit dürfen nicht mehr als 10 Anläufe erfolgen.

33954739/DE – 04/2026

Mischbetrieb

Bei Mischbetrieb wechseln sich Aussetzbetrieb und Kurzzeitbetrieb ab.

Die zulässigen Grenztemperaturen dürfen nicht überschritten werden.

Die Tabelle unter "Motorbetrieb nach FEM 9.683" (→ 🗎 33) gilt für Hubmotoren mit einer Hubgeschwindigkeit für den Aussetzbetrieb.

Bei Hubmotoren mit Schleichgang (Einzelmotor) soll bei gleicher Schalthäufigkeit die halbe Einschaltdauer erreicht werden.

Für Hubmotoren mit 2 Geschwindigkeiten (polumschaltbare Motoren) gelten die Tabellenwerte für beide Wicklungen gemeinsam für den Aussetzbetrieb.

Es wird von folgenden Geschwindigkeitsverhältnissen ausgegangen:

	niedrige Drehzahl	hohe Drehzahl
Anzahl der Starts pro Stunde	2/3	1/3
Betriebsdauer	1/3	2/3

Die angegebene Schalthäufigkeit in der Tabelle unter "Motorbetrieb nach FEM 9.683" (→ 🗎 33) bezieht sich auf eine gleichmäßige Verteilung über eine Stunde, in der der Motor die Nenndrehzahl erreicht. Für den Tippbetrieb sind andere Angaben erforderlich.

Die Verwendung des Hubmotors muss den zugeordneten Betriebsarten entsprechen, die in der Norm FEM 9.683 aufgeführt sind. Die zulässige Einschaltdauer und die zulässigen Zyklen pro Stunde müssen eingehalten werden. Der Hubmotor muss bei allen Starts und Stopps mindestens eine Sekunde mit der höheren Polzahl betrieben werden.

33954739/DE – 04/2026

4.4.2 Betriebsart

Die Betriebsart ist S4 15/30 % gemäß IEC 60034-1:

- Betriebsart S4 – aussetzender periodischer Betrieb mit Anlauf
- Periodischer Betrieb bedeutet, dass der thermische Gleichgewichtszustand während der Zeit unter Last nicht erreicht wird.

Eine Folge identischer Arbeitszyklen, wobei jeder Zyklus eine signifikante Anlaufzeit, eine Betriebszeit bei konstanter Last und eine Zeit in Ruhe im spannungslosen Zustand umfasst, siehe nachfolgende Abbildung.

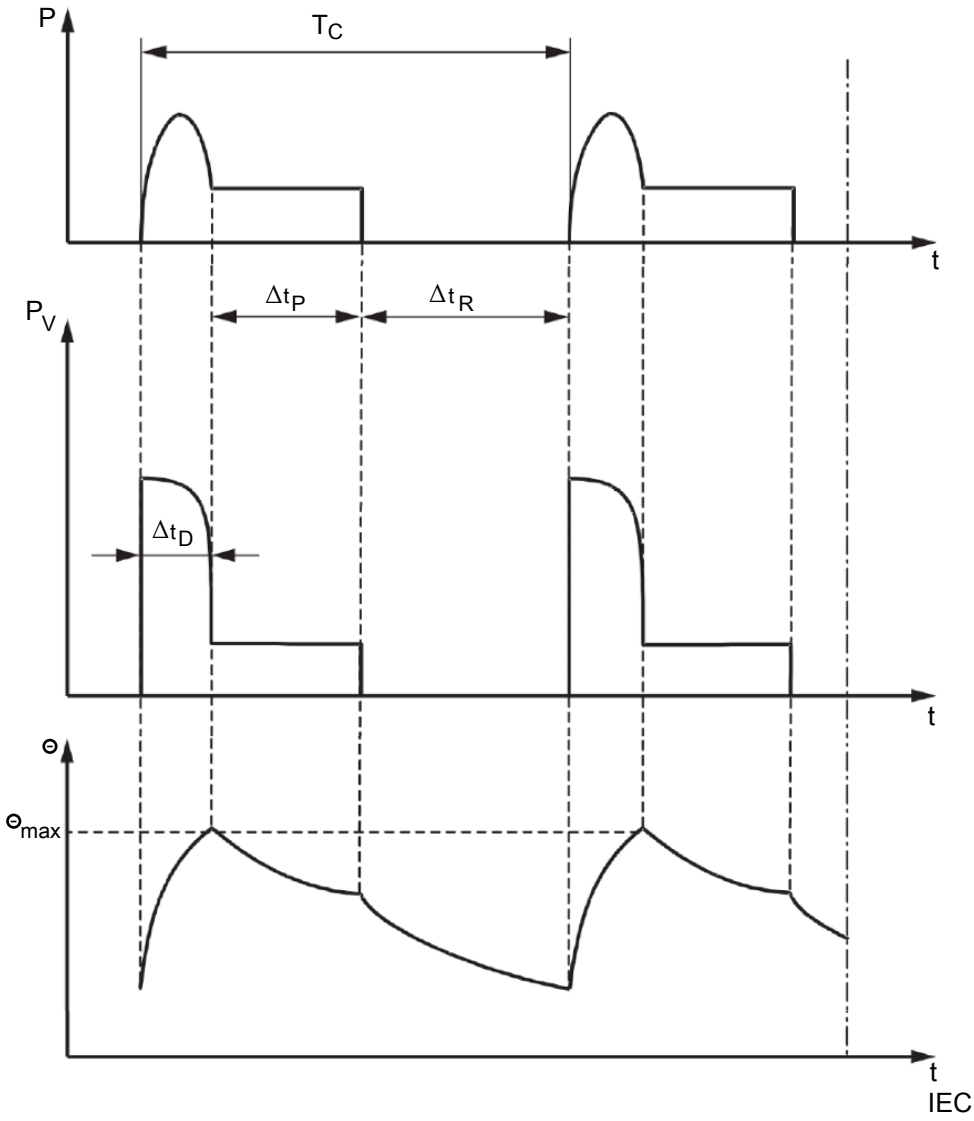

39456132747

P	Belastung	T_C	Spieldauer
P_V	Elektrische Verluste	Δt_D	Anlaufzeit
Θ	Temperatur	Δt_P	Betriebszeit mit konstanter Belastung
Θ_{max}	Höchste Temperatur	Δt_R	Stillstandszeit mit stromlosen Wicklungen
t	Zeit		

Die entsprechende Abkürzung ist S4, gefolgt vom Faktor der Zyklusdauer, dem Trägheitsmoment des Motors (J_{Mot}) und dem Trägheitsmoment der Last (J_{ext}), beide bezogen auf die Motorwelle.

4.4.3 Beispiel für polumschaltbare Motoren

Beispiel für polumschaltbare Motoren	
Maschinenklasse	M5
Einschaltdauer der Motoren	S4 15/30 % (basierend auf einer Zykluszeit von 10 Minuten)
Starts oder Stopps pro Stunde (c/h)	240
Einschaltdauer	• 1/3 bei niedriger Drehzahl (ca. 500 min^{-1}) entspricht 1.5 Minuten • 2/3 Arbeit bei hoher Drehzahl (ca. 3000 min^{-1}) entspricht 3 Minuten
Zulässige Starts/Stopps pro Stunde (c/h)	• 1/3 bei hoher Drehzahl (ca. 3000 min^{-1}) entspricht 80 c/h • 2/3 bei niedriger Drehzahl (ca. 500 min^{-1}) entspricht 160 c/h

4.4.4 Umrichterbetrieb

Die 4-poligen Drehstrommotoren von SEW-EURODRIVE können an Umrichtern betrieben werden. Wenn Motoren am Frequenzumrichter mit Drehzahlen > 1800 min^{-1} betrieben werden, empfiehlt SEW-EURODRIVE den Einsatz von Wellendichtringen aus FKM (Fluorkarbonkautschuk) an der A- und B-Seite des Motors.

Bei umrichterbetriebenen Getriebemotoren sind bei der Inbetriebnahme die Maximal- und Effektivwerte der Projektierung zu beachten.

Zur Vermeidung erhöhter Schwingbelastung bei schweren Lasten müssen die Beschleunigungszeiten mindestens 3 Sekunden betragen. Der Verkäufer ist verpflichtet, die Daten dem Betreiber zur Verfügung zu stellen.

Dreieckschaltung des Motors – 87-Hz-Kennlinie

Um eine Spannungsreserve zwischen Netzspannung und Motorbemessungsspannung zu erhalten, wird ein Motor gewählt, dessen Bemessungsspannung in Sternschaltung der Netzspannung entspricht. Dieser Motor wird im Dreieck geschaltet, wodurch die Netzspannung um Faktor √3 höher ist als die Motorbemessungsspannung in Dreieckschaltung.

Beispiel: Motor gemäß Typenschild mit Bemessungsspannung von 230 V△/400 V ⅄

Der Motor wird in Dreieck geschaltet und an einen Frequenzumrichter angeschlossen, wobei die Netzspannung am Eingang des Frequenzumrichters 400 V beträgt. Durch die Dreieckschaltung liegt der Bemessungspunkt der elektrischen Größen bei 230 V/ 50 Hz bzw. 400 V/87 Hz.

U/f-Kennlinien und Leistungszugewinn

Im folgenden Schaubild werden die schaltungsabhängigen U/f-Kennlinien mit den zugehörigen Eck- und Bemessungspunkten in Stern- und Dreieckschaltung einander gegenübergestellt. Die Eckpunkte stellen nicht zwangsläufig die Bemessungspunkte dar.

33954739/DE – 04/2026

Der Zugewinn an mechanischer Leistung wird anhand der Motordrehmoment-Verläufe in der folgenden Abbildung schraffiert dargestellt.

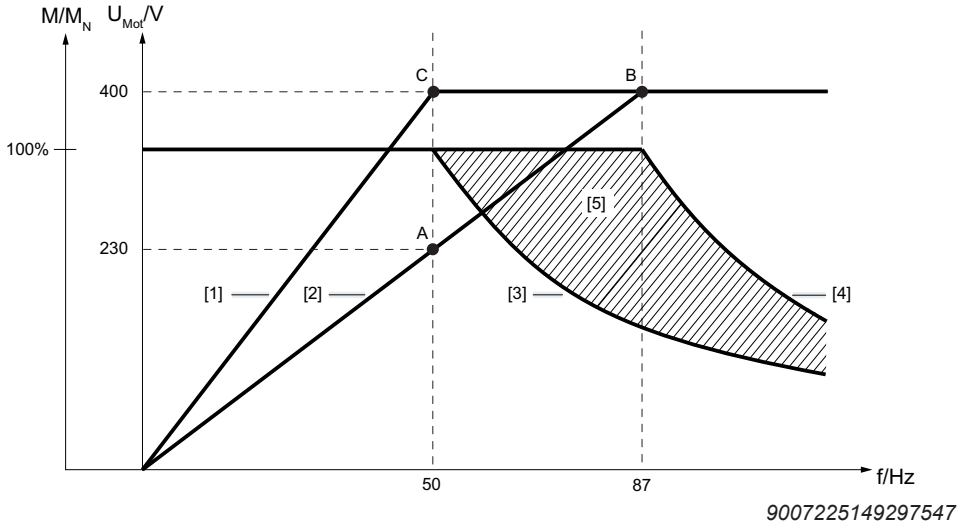

9007225149297547

M/M_N Verhältnis Motordrehmoment zu Motorbemessungsdrehmoment
U_{Mot} Motorspannung
[A] Bemessungsspannung bei 230 V/50 Hz in Dreieckschaltung
[B] Eckpunkt bei 400 V/87 Hz in Dreieckschaltung
[C] Eckpunkt (= Bemessungspunkt) bei 400 V/50 Hz in Sternschaltung
[1] U/f-Kennlinie in Sternschaltung
[2] U/f-Kennlinie in Dreieckschaltung
[3] Verlauf des Motordrehmoments in Abhängigkeit der Frequenz zu [1]
[4] Verlauf des Motordrehmoments in Abhängigkeit der Frequenz zu [2]
[5] Zugewinn an mechanischer Leistung

Bei Motoren, die für eine Frequenz von 50 Hz bemessen sind, gelten bei Stern-/Dreieckschaltung die Eckfrequenzen:

- f_{Eck} = 50 Hz (Schaltung in Stern)
- f_{Eck} = 87 Hz (Schaltung in Dreieck)

Motor DRN.., 4-polig (Eigen- und Fremdlüftung), f_{eck} = 50 (400 V⅄, 50 Hz) und 87 Hz (230 V△, 50 Hz)

Die folgenden Diagramme zeigen die thermischen Grenzkennlinien der Motoren DRN.. bei einer Eckfrequenz f_{eck} von 50 Hz in Schaltungsart ⅄ und bei einer Eckfrequenz f_{eck} von 87 Hz in Schaltungsart △. Dabei wird unterschieden, ob der Motor mit Eigen- oder Fremdlüftung (Option Fremdlüfter /V) betrieben wird.

33954739/DE – 04/2026

DRN63MS4 – 80MK4

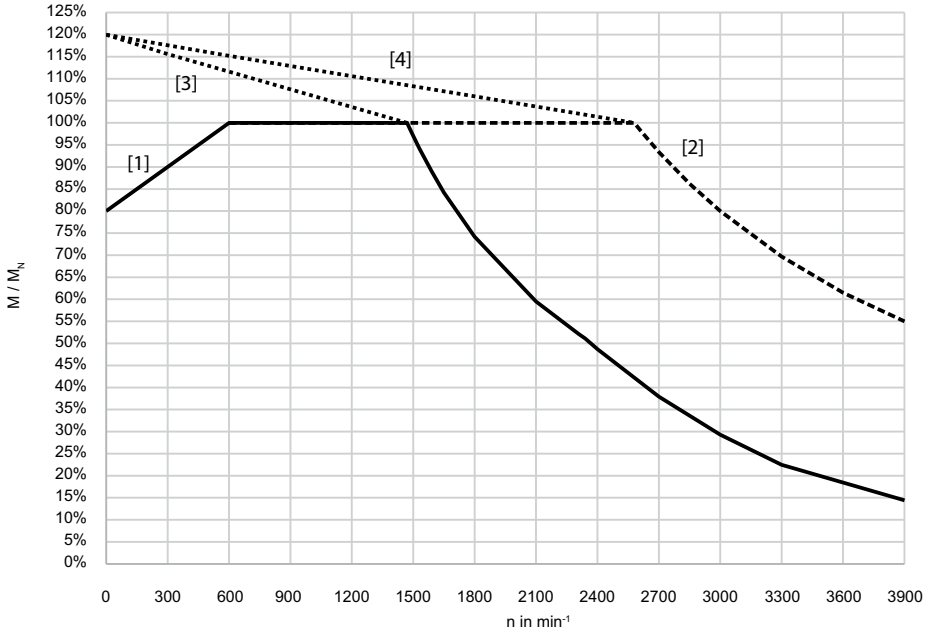

36885783691

[1] S1-Betrieb mit Eigenkühlung DRN63MS4 – 80MK4 (Sternschaltung)
[2] S1-Betrieb mit Eigenkühlung DRN63MS4 – 80MK4 (Dreiecksschaltung)
[3] S1-Betrieb mit Fremdlüftung DRN63MS4 – 80MK4 (Sternschaltung)
[4] S1-Betrieb mit Fremdlüftung DRN63MS4 – 80MK4 (Dreiecksschaltung)

DRN80M4 – 250M4

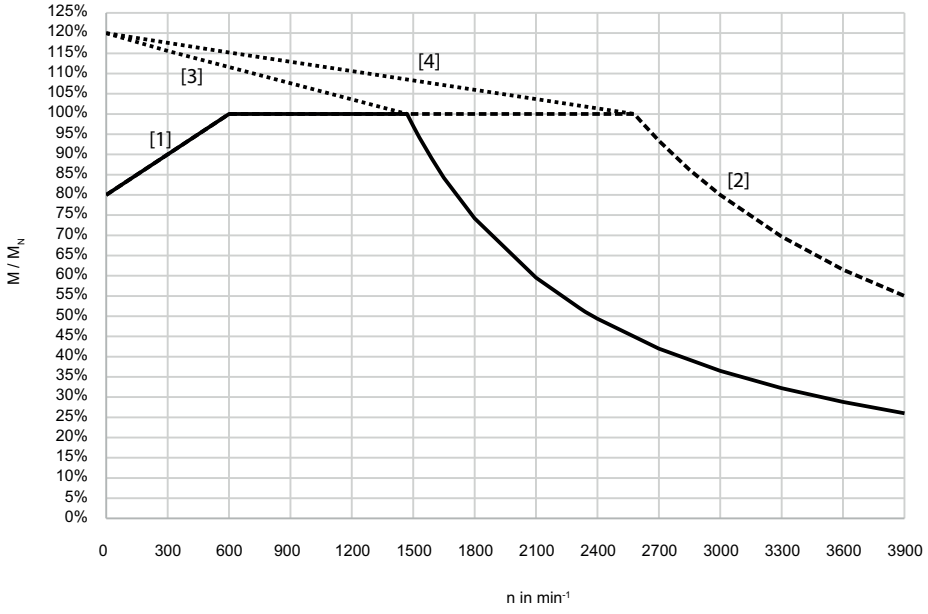

36885786123

[1] S1-Betrieb mit Eigenkühlung DRN80M4 – 250M4 (Sternschaltung)
[2] S1-Betrieb mit Eigenkühlung DRN80M4 – 250M4 (Dreiecksschaltung)
[3] S1-Betrieb mit Fremdlüftung DRN80M4 – 250M4 (Sternschaltung)
[4] S1-Betrieb mit Fremdlüftung DRN80M4 – 250M4 (Dreiecksschaltung)

33954739/DE – 04/2026

Betrieb mit der 87 Hz-Kennlinie

Die unter "Auswahltabellen und Maßblätter" (→ 🗎 59) angegebene maximale Hubgeschwindigkeit basiert auf den folgenden Daten unter Berücksichtigung der 87 Hz-Kennlinie und der Betriebsart S1:

Motortyp	P_N kW	M_N Nm	n_N rpm 87 Hz	I_N A 400 V	M_B Nm
DRN90L4 BE5	2.6	9.8	2571	6	28
DRN100LS4 BE5	3.8	14.4	2566	8.4	40
DRN100L4 BE5	5.2	19.7	2566	11.4	55
DRN112M4 BE11	6.9	26	2574	14	80
DRN132S4 BE11	9.5	36	2574	20.1	110
DRN132M4 BE11	13	49	2578	26.8	110
DRN132L4 BE20	15.9	60	2580	33.1	150
DRN160M4 BE20	19.1	71	2583	38.1	200
DRN160L4 BE30	26	97	2584	52	300
DRN180M4 BE30	32	120	2588	59.8	300
DRN180L4 BE32	38.1	142	2587	69.3	400

33954739/DE – 04/2026

4.4.5 Bremse BE.. von SEW-EURODRIVE

Die Bremsen BE.. von SEW-EURODRIVE sind gleichstromerregte Elektromagnet-Scheibenbremsen. Sie öffnen elektrisch und bremsen durch Federkraft. Die Bremse ist an der B-Seite angebaut und in den Motor integriert. Dies hat den Vorteil, dass Bremsmotoren von SEW-EURODRIVE sehr kurz und robust sind. Darüber hinaus sind Bremsmotoren von SEW-EURODRIVE besonders leise ausgeführt. Sie sind damit optimal für den Einsatz in geräuschsensiblen Umgebungen geeignet.

Die Bremsspule ist in verschiedenen Anschluss-Spannungen erhältlich. Sie wird über eine Bremsenansteuerung gespeist, die entweder im Klemmenkasten des Motors oder im Schaltschrank untergebracht wird.

Bei Stromunterbrechung fällt die Bremse ein. Sie ist damit für grundlegende Sicherheitsanforderungen in Fahr- und Hubwerksapplikationen geeignet (z. B. nach EN 115).

Aufgrund des hohen Überlastvermögens bei Not-Halt ist die Bremse BE.. als Haltebremse in geregelten Applikationen bestens geeignet. Das Arbeitsvermögen steht für Not-Halt-Bremsungen zur Verfügung.

Die Motoren mit Bremse BE.. können in Umgebungstemperaturbereichen von -40 °C bis +100 °C eingesetzt werden. Sie sind in den Schutzarten IP54, IP55, IP65 und IP66 lieferbar.

33954739/DE – 04/2026

Prinzipieller Aufbau und grundlegendes Funktionsprinzip

Die wesentlichen Teile des Bremssystems sind die bewegliche Ankerscheibe [6], die Bremsfedern [7], der Belagträger [1], das Bremslagerschild [2] und die Bremsspule [8] (Beschleunigerspule BS + Teilspule TS = Haltespule HS). Der Magnetkörper besteht aus dem Magnetkörpergehäuse [9] mit vergossener Wicklung und einer Anzapfung.

Die Ankerscheibe wird im stromlosen Zustand des Elektromagneten durch die Bremsfedern gegen den Belagträger gedrückt. Der Motor wird gebremst. Anzahl und Art der Bremsfedern bestimmen das Bremsmoment. Wenn die Bremsspule an die entsprechende Gleichspannung angeschlossen ist, wird die Bremsfederkraft [4] magnetisch [11] überwunden, die Ankerscheibe liegt nun am Magnetkörper an, der Belagträger kommt frei, der Rotor kann sich drehen.

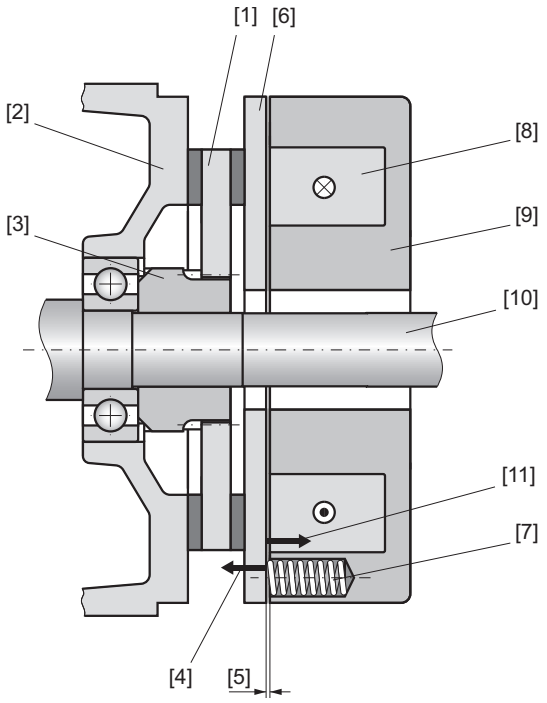

9007203239898251

[1] Belagträger
[2] Bremslagerschild
[3] Mitnehmer
[4] Federkraft
[5] Arbeitsluftspalt
[6] Ankerscheibe
[7] Bremsfeder
[8] Bremsspule
[9] Magnetkörpergehäuse
[10] Motorwelle
[11] elektromagnetische Kraft

33954739/DE – 04/2026

Besonders kurze Reaktionszeiten beim Einschalten

Die Bremsen BE.. sind mit dem von SEW-EURODRIVE patentierten Zweispulensystem ausgestattet. Bei der Verwendung spezieller Bremsenansteuerungen von SEW-EURODRIVE mit Beschleunigungsfunktion sorgt die Bremsenansteuerung dafür, dass zunächst nur die Beschleunigerspule und anschließend die Haltespule (Gesamtspule) eingeschaltet ist. Die kräftige Stoßmagnetisierung (hoher Beschleunigungsstrom) der Beschleunigerspule bewirkt eine besonders kurze Ansprechzeit speziell der großen Bremsen, ohne dass die Sättigungsgrenze erreicht wird. Der Belagträger kommt sehr schnell frei, der Motor läuft nahezu ohne Bremsverluste an.

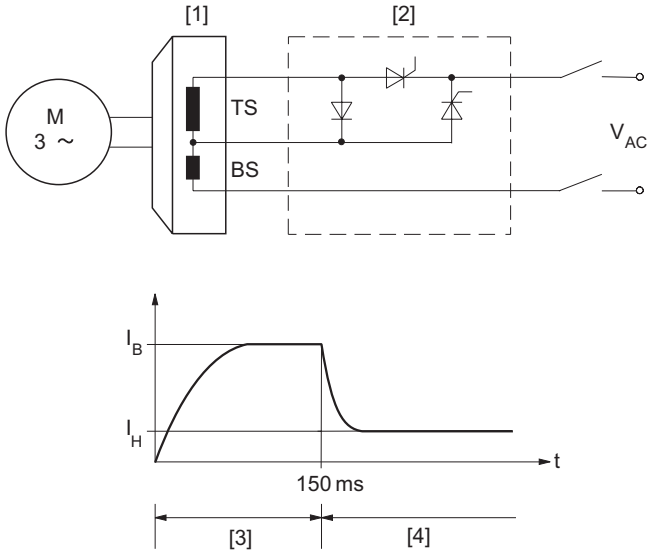

9007203239913739

BS Beschleunigerspule
TS Teilspule
[1] Bremse
[2] Bremsenansteuerung
[3] Beschleunigung
[4] Halten
I_B Beschleunigungsstrom
I_H Haltestrom
BS + TS = Haltespule HS

Die besonders kurzen Ansprechzeiten der Bremsen BE.. von SEW-EURODRIVE haben folgende Vorteile:

- verkürzte Anlaufzeit des Antriebs
- minimale Erwärmung des Motors im Anlauf und damit Energieeinsparung bei vernachlässigbarem Bremsenverschleiß im Anlauf
- hohe Schalthäufigkeit
- lange Belagstandzeit und damit lange Wartungsintervalle

33954739/DE – 04/2026

Technische Daten der Bremse

Dank der Variabilität unseres Bremsenbaukastens können Sie aus bis zu 3 unterschiedlichen Bremsenbaugrößen zum Anbau an den gewünschten Motor wählen. Zudem kann das Bremsmoment über verschiedene Federpakete zusätzlich variiert werden. Die daraus resultierende Vielfalt an Bremsmomenten bietet auch für Ihre Anforderungen eine Lösung.

Bremsentyp	M_{Bmax} Nm	Reduziertes Bremsmoment M_{Bred} Nm					W_{insp} 10^6 J	t_1 10^{-3} s	t_2 10^{-3} s		PB W
									$t_{2,II}$	$t_{2,I}$	
BE2	20	14	10	7	5	–	180	17	10	68	43
BE5	55	40	28	20	14	–	390	37	10	70	49
BE11	110	80	55	40	20	–	640	41	15	82	76
BE20	200	150	110	80	55	40	1000	57	20	88	100
BE30	300	200	150	100	75	–	1500	60	16	80	130
BE32	600	500	400	300	200	150	1500	60	16	80	130

$t_{1,I}$ Ansprechzeit für Normalerregung
$t_{1,II}$ Ansprechzeit für Schnellerregung
$t_{2,I}$ Bremseneinfallzeit für wechselstromseitige Abschaltung
$t_{2,II}$ Bremseneinfallzeit für gleich- und wechselstromseitige Abschaltung

Bei den angegebenen Zeiten handelt es sich um Richtwerte, die im betriebswarmen Zustand der Bremse ermittelt wurden. Diese können unter realen Einsatzbedingungen schwanken.

Hubwerke erfordern immer die gleich- und wechselstromseitige Abschaltung.

33954739/DE – 04/2026

Motor-Brems-Kombinationen DR2S.. (12/2-polig)

Motor-Brems-Kombinationen bei 50 Hz							
Motortyp	**M_N 12-polig**	**M_N 2-polig**	**BE2**	**BE5**	**BE11**	**BE20**	**BE30 BE32**
DR2S 100LS 12/2	7.7	8.4	O	28	–	–	–
DR2S 100LM 12/2	10	10	O	28	–	–	–
DR2S 100L 12/2	12.1	12.9	O	40	–	–	–
DR2S 112M 12/2	14.6	15.3	–	40	O	–	–
DR2S 132S 12/2	20.5	21.5	–	55	O	–	–
DR2S 132M 12/2	26.5	26.5	–	–	80	O	–
DR2S 132L 12/2	30.5	31.5	–	–	80	O	–
DR2S 132H 12/2	40	38	–	–	110	O	–
DR2S 160M 12/2	40	43	–	–	–	110	O
DR2S 160L 12/2	49	53	–	–	–	150	O
DR2S 160H 12/2	59	59	–	–	–	150	O

Empfohlene Zuordnung, O = Optional

Motor-Brems-Kombinationen DRN.. (4-polig)

Motor-Brems-Kombinationen bei 50 Hz						
Motortyp	**M_N**	**BE2**	**BE5**	**BE11**	**BE20**	**BE30 BE32**
DRN 90L 4	9.8	20	O	–	–	–
DRN 100LS 4	14.5	O	28	–	–	–
DRN 100L 4	19.7	O	40	–	–	–
DRN 112M 4	26	–	55	O	–	–
DRN 132S 4	36	–	O	80	–	–
DRN 132M 4	49	–	–	110	O	–
DRN 132L 4	60	–	–	O	150	–
DRN 160M 4	71	–	–	–	150	O
DRN 160L 4	97	–	–	–	200	O
DRN 180M 4	120	–	–	–	O	300
DRN 180L 4	142	–	–	–	O	300
DRN 200L 4	142	–	–	–	–	400
DRN 225S 4	142	–	–	–	–	400
DRN 225M 4	142	–	–	–	–	500

Empfohlene Zuordnung, O = Optional

33954739/DE – 04/2026

5 Raumlage der Getriebemotoren und Bestellangaben

5.1 Allgemeine Hinweise zu den Raumlagen – Getriebe G..7

Die folgende Darstellung zeigt die verfügbaren Raumlagen M1, M3, M5 und M6.

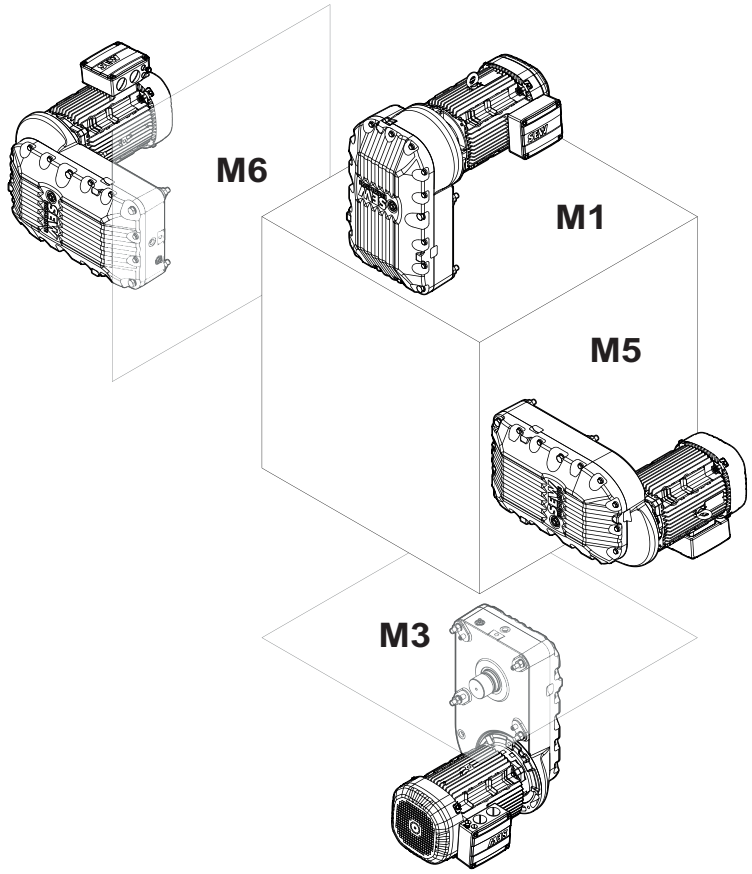

38860181515

5.1.1 Raumlagenwechsel

Wenn Sie den Getriebemotor in einer anderen Raumlage als bestellt einsetzen möchten, halten Sie Rücksprache mit SEW-EURODRIVE.

5.1.2 Getriebe in Schwenkraumlage (stationär)

In der stationären Schwenkraumlage werden die Getriebe mit der für diese Schwenkraumlage erforderlichen Ölfüllmenge ausgeliefert und mit Ölverschluss-Schrauben verschlossen. Tauschen Sie bei Getrieben mit stationärer Schwenkraumlage vor der Inbetriebnahme die höchstliegende Verschluss-Schraube gegen das mitgelieferte Entlüftungsventil aus.

33954739/DE – 04/2026

5.1.3 Lage Entlüftungsventil/Ölablass-Schraube im Motorflansch

Die Lage von Entlüftung und Ölablass ist von der Raumlage des Getriebemotors abhängig.

Die folgende Tabelle listet die Lage von Entlüftung und Ölablass in Abhängigkeit von der Raumlage.

Raumlage	Lage Entlüftungsventil	Lage Ölablass-Schraube
M1, M6	**im Motorflansch**	im Getriebegehäuse
M3, M5	im Getriebegehäuse	**im Motorflansch**

Die genaue Lage von Entlüftungsventil und Ölablass-Schraube entnehmen Sie den Informationen unter "Raumlagenblätter" (→ 🗎 49).

Die folgenden Grafiken zeigen die Lage von Entlüftungsventil (Raumlage M1, M6) oder Ölablass-Schraube (Raumlage M3, M5) im Motorflansch bei Blick auf die Abtriebswelle.

Klemmenkastenlage		
0°	**180°**	**270°**
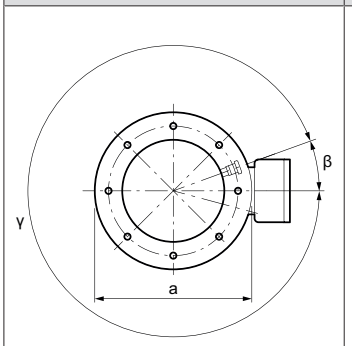	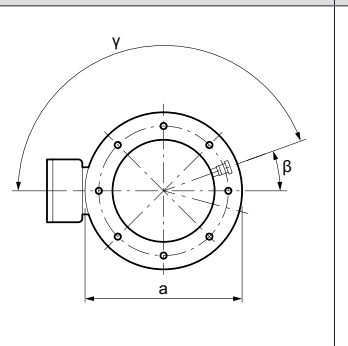	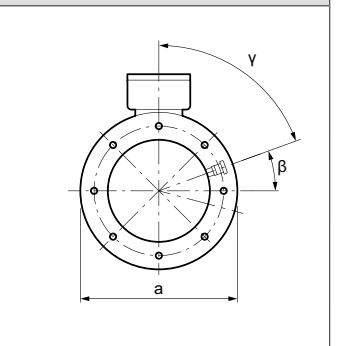

[a] Flanschdurchmesser
[β, γ] Lagewinkel

Maßtabelle

Die folgende Tabelle enthält die Maßangaben zur Lage der Entlüftung und des Ölablasses:

Motor	a in mm	Raumlage	β in °	Entlüftung	Ölablass	Klemmenkastenlage	γ in °
DRN90 – DRN225, DR2S100 – DR2S160	160 – 350	M1, M6	11,25° – 45°	✓	–	0°	360° - β
						180°	180° - β
						270°	90° - β
		M3, M5		–	✓	0°	360° - β
						180°	180° - β
						270°	90° - β

33954739/DE – 04/2026

5.2 Bestellangaben

Zusätzlich zur Raumlage der Getriebe oder Getriebemotoren G..7 sind die folgenden Bestellangaben erforderlich. Diese Angaben werden auch für die Bestellung von raumlagenunabhängigen Getriebemotoren benötigt.

5.2.1 Bestellangaben für alle Getriebe und Getriebemotoren

Beachten Sie die folgenden Hinweise bei allen Getrieben und Getriebemotoren von SEW-EURODRIVE.

5.2.2 Lage des Motorklemmenkastens und der Kabeleinführung

Die Norm IEC 60034-1 definiert folgende Bezeichnung der Lage des Klemmenkastens für Motoren:

- Blick auf die Abtriebswelle = A-Seite.
- Bezeichnung mit R (right), B (bottom), L (left) und T (top).

Abweichend hierzu wird bei Getriebemotoren die Lage des Motorklemmenkastens mit 0°, 90°, 180° oder 270° bei Blick auf die Lüfterhaube = B-Seite angegeben.

Das folgende Bild zeigt beide Bezeichnungen. Ändert sich die Bauform des Motors, werden "R", "B", "L" und "T" entsprechend mitgedreht.

Die Lage der Kabeleinführung wird mit X, 1, 2, 3 angegeben.

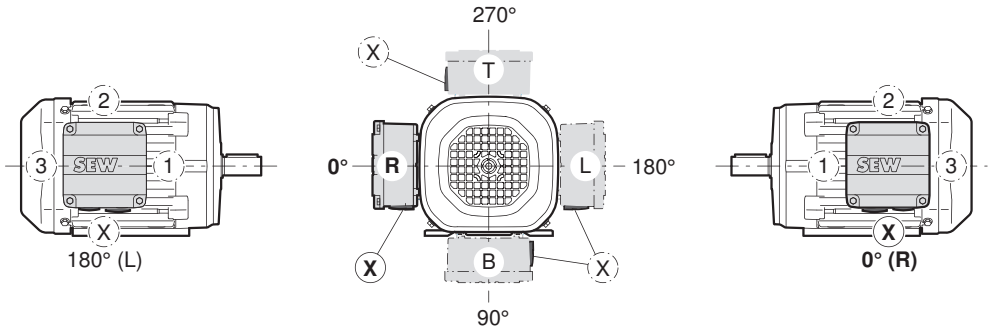

3975310859

Beachten Sie bei Bestellung folgende Punkte:

- Ohne spezielle Angabe zum Klemmenkasten wird die Ausführung R (0°) mit Kabeleinführung "X" geliefert.
- Bei Raumlage M3 empfiehlt SEW-EURODRIVE die Kabeleinführung "2" zu wählen.
- Bei der Wahl der Klemmkastenlage ist eine Kollisionsprüfung mit der anzubauenden Seiltrommel durchzuführen.
- Die anzubauende Seiltrommel ist nicht Bestandteil des Lieferumfangs von SEW-EURODRIVE.
- Bei Getriebemotoren ist der Motor als Flanschmotor für den Getriebeanbau ausgeführt.
- Bei Klemmenkastenlage 90° (B) muss sichergestellt werden, dass der Klemmkasten ausreichend Platz hat.

33954739/DE – 04/2026

Beispiel – Bestellangaben für Getriebemotor:

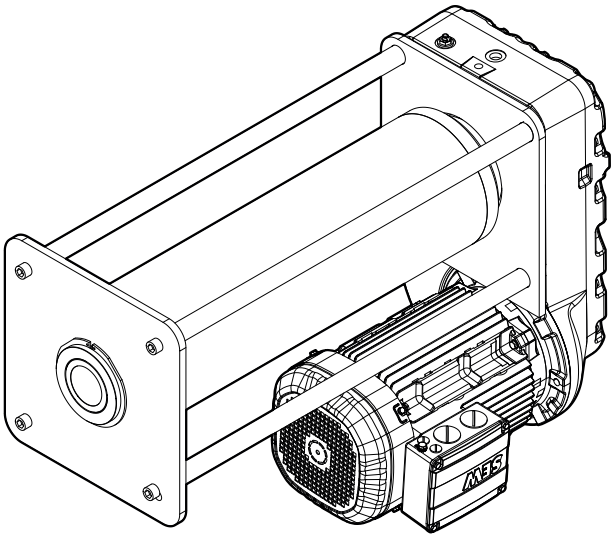

39238182539

Bestellangaben zur Raumlage des Gesamtantriebs, zum Klemmenkasten und zur Kabeleinführung:

Raumlage Gesamtantrieb	M3
Klemmenkastenlage	R (0°)
Kabeleinführung	X

Einschränkungen

Die Lage der Kabeleinführungen X, 1, 2 und 3 sowie die Position des Klemmenkastens (0° = R, 90° = B, 180° = L, 270° = T) lässt sich nicht in allen Fällen frei wählen. Einige Zusatzausführungen des Motors erfordern einen Anschluss im Klemmenkasten. Dieser Anschluss benötigt – gemäß den normativ geforderten Luft- und Kriechstrecken – einen größeren Klemmenkasten als die Standardausführung.

Die Maßblätter zeigen ausschließlich den Standardklemmenkasten. Weitere Abmessungen, die in den Maßblättern nicht enthalten sind, finden Sie im Online-Support auf der Internetseite von SEW-EURODRIVE in den entsprechenden CAD-Daten.

5.2.3 Bestellbeispiele

Bestellbeispiele zur Raumlage des Gesamtantriebs, zum Klemmenkasten und zur Kabeleinführung:

Typ (Beispiele)	Raumlage	Lage Klemmenkasten	Lage Kabeleinführung
G97 DR2S132H12/2/BE11/HR/TH	M3	0°	"X"
G107 DR2S160L12/2/BE20/HR/TH	M3	270°	"2"

33954739/DE – 04/2026

5.3 Raumlagenblätter

5.3.1 Legende zu den Raumlagenblättern

Die in den Raumlagenblättern angegebenen Lagen des Entlüftungsventils, der Ölstandsschraube und der Ölablass-Schraube sind verbindlich und entsprechen der Montagevorschrift. Die Motoren sind in den Raumlagenblättern nur symbolisch dargestellt.

Verwendete Symbole

Die folgende Tabelle erklärt die in den Raumlagenblättern verwendeten Symbole.

Symbol	Bedeutung
	Entlüftungsventil
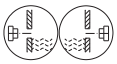	Ölstandsschraube
	Ölablass-Schraube

33954739/DE – 04/2026

5.3.2 Raumlagen Hubwerksgetriebe

G67 – G157

10 013 01 19

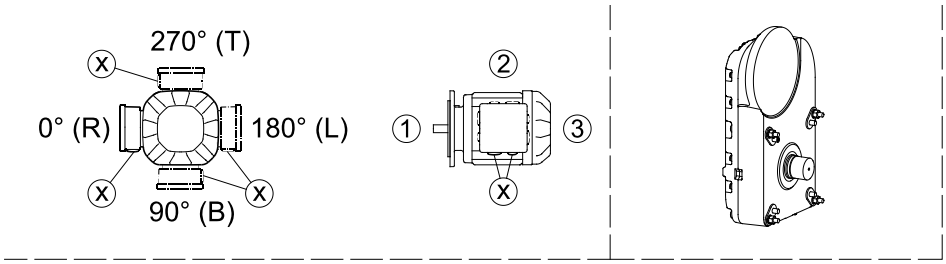

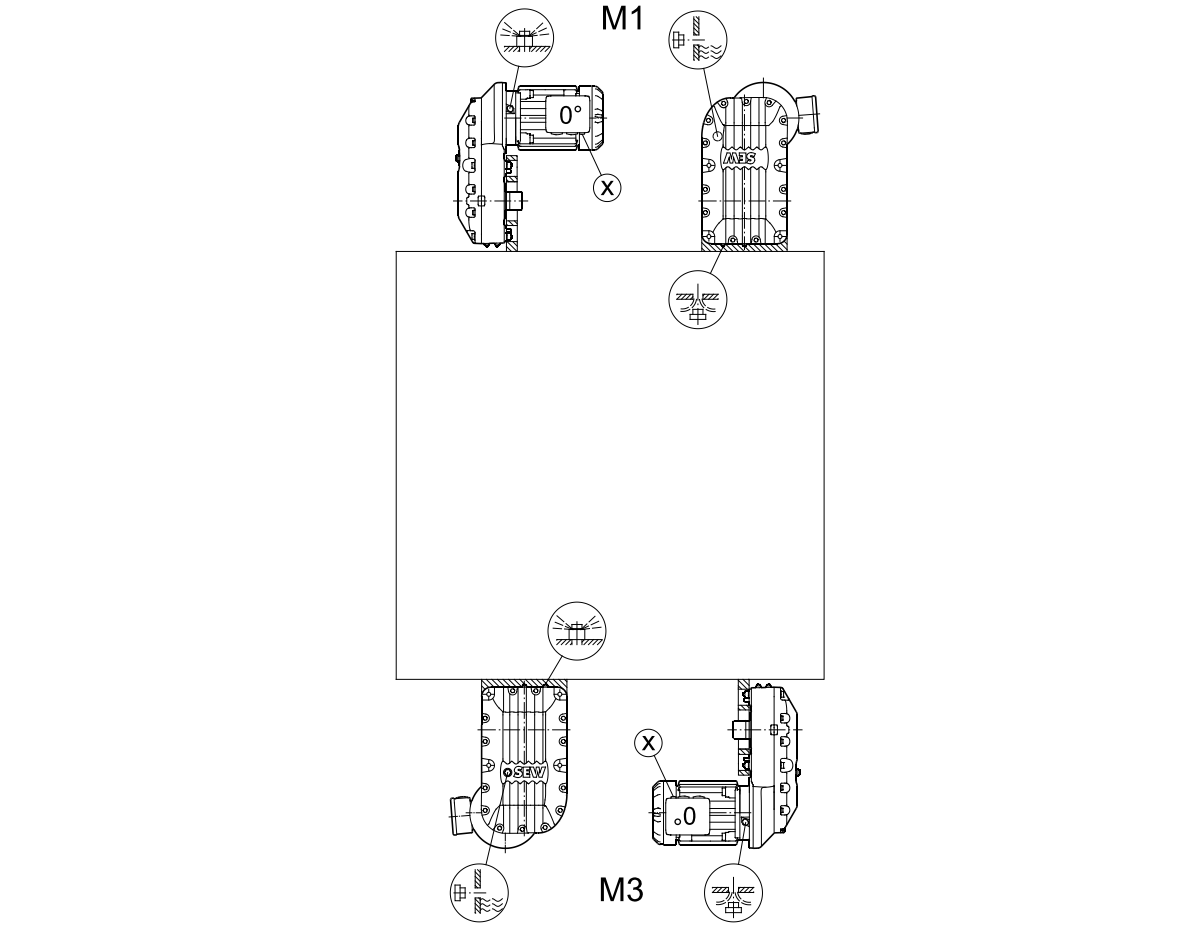

33954739/DE – 04/2026

6 Konstruktions- und Betriebshinweise

6.1 Schmierstoffe

Wenn keine Sonderregelung vereinbart wurde, liefert SEW-EURODRIVE die Antriebe mit einer getriebe- und raumlagenspezifischen Schmierstoff-Füllung. Maßgebend hierfür ist die Angabe der Raumlage bei der Bestellung des Antriebs. Bei späterer Raumlagenänderung müssen Sie die Schmierstoff-Füllung an die geänderte Raumlage anpassen.

6.1.1 Wälzlagerfette

Die Wälzlager der Getriebe werden werkseitig mit den nachfolgend beschriebenen Fetten gefüllt.

Die folgende Tabelle zeigt die von SEW-EURODRIVE empfohlenen Schmierstoffe:

Einsatzbereich	Umgebungstemperatur	Hersteller	Typ
Standard	-40 °C bis +80 °C	SEW-EURODRIVE	Grease HL 2 E1[1)]
		Fuchs	Renolit CX-TOM 15[1)]
		Klüber	Petamo GHY 133 N

1) Wälzlagerfett auf Basis eines teilsynthetischen Grundöls.

Die Wälzlager müssen nicht nachgefettet werden. Wenn die Wälzlager gewaschen wurden oder wenn neue ungefettete Wälzlager verbaut werden, müssen die Wälzlager mit folgenden Fettmengen befüllt werden:

- **Bei schnell laufenden Lagern (Getriebe-Eintriebsseite):** 1/3 der Hohlräume zwischen den Wälzkörpern mit Fett füllen.
- **Bei langsam laufenden Lagern (Getriebe-Abtriebsseite):** 2/3 der Hohlräume zwischen den Wälzkörpern mit Fett füllen.

Wenn kundenseitig ein nicht aufgeführtes Fett eingesetzt werden soll, unterliegt es der Verantwortung des Kunden, dass das Fett für den vorgesehenen Einsatzfall geeignet ist.

6.1.2 Schmierstofftabelle

Die Schmierstoffempfehlung mittels Schmierstofftabelle stellt keine Freigabe im Sinne einer Garantie für die Qualität des vom jeweiligen Lieferanten angelieferten Schmierstoffs dar. Jeder Schmierstoffhersteller ist für die Qualität seines Produkts selbst verantwortlich.

Die Öle der gleichen Viskositätsklassen unterschiedlicher Hersteller haben nicht die gleichen Eigenschaften. Insbesondere die minimal und maximal zulässigen Ölbadtemperaturen sind herstellerspezifisch. Diese Temperaturen werden in den Schmierstofftabellen dargestellt.

Die zu verwendende Ölviskosität und Ölart (mineralisch/synthetisch) wird von SEW-EURODRIVE auftragsspezifisch festgelegt und in der Auftragsbestätigung sowie auf dem Typenschild des Getriebes vermerkt. Wenn Sie in den Getrieben abweichende Schmierstoffe einsetzen und/oder die Schmierstoffe bei anderen als den empfohlenen Temperaturbereichen einsetzen, übernimmt SEW-EURODRIVE dafür keine Gewährleistung.

Die in den Schmierstofftabellen genannten Werte gelten zum Zeitpunkt der Drucklegung dieses Dokuments. Die Daten der Schmierstoffe unterliegen einem dynamischen Wandel seitens der Schmierstoffhersteller. Aktuelle Informationen zu den Schmierstoffen finden Sie unter **www.sew-eurodrive.de/schmierstoffe**.

33954739/DE – 04/2026

Erläuterungen zum Aufbau der Tabellen

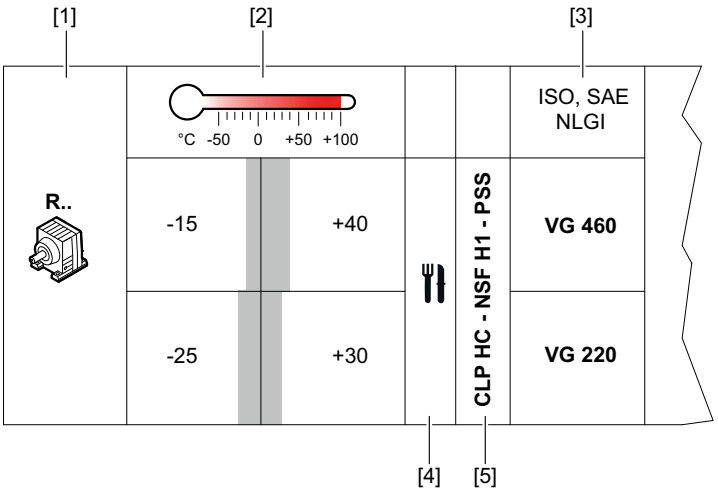

53456509451

[1] Getriebetyp
[2] Umgebungstemperaturbereich
[3] Viskositätsklasse
[4] Hinweis auf besondere Zulassungen
[5] Schmierstoffart

Die angegebenen Umgebungstemperaturen dienen als grobe Richtwerte für die Vorauswahl eines geeigneten Schmierstoffs. Die exakte Temperaturuntergrenze oder Temperaturobergrenze für die Projektierung muss aus der Tabelle mit dem jeweiligen Handelsnamen entnommen werden. Beachten Sie in der Projektierung, dass bei tiefen Temperaturen die Viskosität steigt und sich dadurch möglicherweise das Anlaufverhalten ändert.

Erläuterungen zu den einzelnen Schmierstoffen

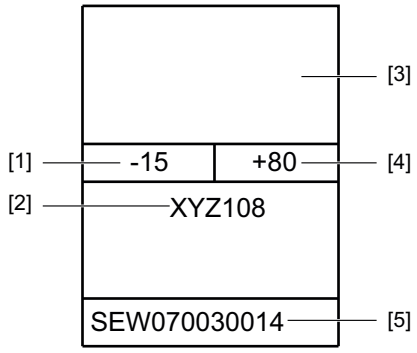

[1] Niedrigste Ölsumpftemperatur in °C, die im Betrieb nicht unterschritten werden darf.
[2] Handelsname
[3] Hersteller
[4] Höchste Ölsumpftemperatur in °C. Bei Überschreitung wird die Lebensdauer deutlich reduziert. Beachten Sie die Angaben zu den Schmierstoff-Wechselintervalle in der Betriebsanleitung.
[5] Zulassungen in Bezug auf die Verträglichkeit des Schmierstoffs mit freigegebenen Radial-Wellendichtringen

33954739/DE – 04/2026

Schmierstoffverträglichkeit mit Radial-Wellendichtringen (RWDR)

Zulassung	Erklärung
SEW07004_ _13:	Besonders empfohlener Schmierstoff in Hinblick auf die Verträglichkeit mit freigegebenen Radial-Wellendichtringen. Der Schmierstoff übertrifft die Anforderungen nach Stand der Technik hinsichtlich Elastomerverträglichkeit.

Legende

Die folgende Tabelle zeigt die in der Schmierstofftabelle verwendeten Abkürzungen und Symbole und deren Bedeutung.

Abkürzung/ Symbol	Bedeutung
	synthetischer Schmierstoff (grau hinterlegt)
	mineralischer Schmierstoff
CLP	Mineralöl
CLP PG	Polyglykol (PG)
CLP HC	synthetische Kohlenwasserstoffe – Polyalphaolefine (PAO)
E	Öl basierend auf Estern
RWDR	Radial-Wellendichtring
PSS	Radial-Wellendichtring der Bauform Premium Sine Seal. Der Zusatz "PSS" bei der Schmierstoffart signalisiert die Kompatibilität mit dem Dichtsystem.

Schmierstofftabelle für Getriebe G..7

Die Schmierstofftabelle gilt am Tag der Drucklegung dieses Dokuments. Die aktuelle Tabelle finden Sie unter **www.sew-eurodrive.de/schmierstoffe**.

Beachten Sie die thermische Einsatzgrenze der Radial-Wellendichtring-Werkstoffe unter "Schmierstoffverträglichkeit mit Radial-Wellendichtringen (RWDR)" (→ 🗎 53).

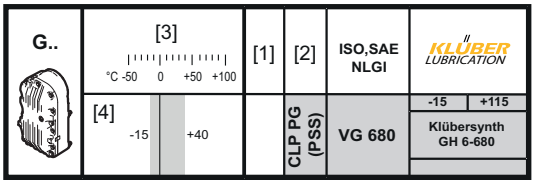

[1] Hinweis auf besondere Zulassungen
[2] Öltyp
[3] Umgebungstemperaturbereich
[4] Standard

6.2 Getriebe-Entlüftung

Entlüftungsventile können durch Schmutz und Staub in der Umgebung in ihrer Funktion beeinträchtigt werden. Halten Sie bezüglich alternativer Entlüftungssysteme Rücksprache mit SEW-EURODRIVE.

33954739/DE – 04/2026

6.3 Getriebebefestigung

Befestigen Sie die Getriebemotoren grundsätzlich mit Schrauben der Festigkeitsklasse 8.8.

33954739/DE – 04/2026

7 Wichtige Hinweise zu Auswahltabellen und Maßblättern

7.1 Auswahltabellen Getriebemotoren

7.1.1 Aufbau der Auswahltabellen

Die Auswahltabellen zeigen, welche Kombinationen von Getrieben und Drehstrom(brems)motoren möglich sind.

Die technischen Daten beziehen sich auf den Trommeldurchmesser und die Seileinscherung, welche oberhalb jeder Tabelle angegeben werden.

Die Hubwerksgetriebemotoren G..7 DRN../DR2S.. sind immer 3-stufig.

Die Gewichtsangaben beziehen sich auf das Leergewicht des Getriebes (ohne Öl) und können je nach gewählten Motoroptionen variieren.

Das folgende Beispiel zeigt den Aufbau der Auswahltabellen.

Eine Erläuterung der verwendeten Kurzzeichen finden Sie unter "Legende zu den Datentabellen" (→ 🗎 59).

Last	Mechanikgruppe	Hubgeschwindigkeit	Motorleistung	Typ	Übersetzung[1)]	Bremsmoment	Masse
t	ISO / FEM	m/min	kW		i	Nm	kg
3.2	M5 / 2m	0.5 ~ 3.4	2.6	G67 DRN90L4 BE5	83.82	28	50.6
		0.6 ~ 3.6			79.15		
		0.7 ~ 4.2	3.8	G67 DRN100LS4 BE5	67.39	40	60.1
		0.8 ~ 4.6			61.24		
		0.9 ~ 5.3			53.05		
		1.0 ~ 6.1			46.17		
	M4 / 1m	1.0 ~ 6.3	5.2	G67 DRN100L4 BE5	44.43	55	61.6
		1.2 ~ 7.4			37.74		
		1.3 ~ 8.1			34.3		

1) Für weitere Übersetzungen zur Realisierung von abweichenden Hubgeschwindigkeiten, Trommeldurchmesser und Einscherungen kontaktieren Sie SEW-EURODRIVE.

33954739/DE – 04/2026

7.2 Technische Daten der Motoren

7.2.1 Aufbau der Motorentabellen

Die Motorentabellen zeigen die technischen Daten der Motoren.

Die Hubwerksgetriebe G..7 können mit zwei Arten von Motoren kombiniert werden:

1. DRN..-Motoren, 400 V, 50 Hz, 4-polig, Wirkungsgradklasse IE3
2. DR2S..-Motoren, 400 V, 50 Hz, 12/2-polig, Betriebsart S4 15/30 %

Die folgenden Beispiele zeigen den Aufbau der Motorentabellen.

Eine Erläuterung der verwendeten Kurzzeichen finden Sie unter "Legende zu den Datentabellen" (→ 🗎 85).

Motortyp	P_N kW	M_N Nm	n_N min^{-1}	I_N A	cosφ	$\eta_{50\%}$ %	$\eta_{75\%}$ %	$\eta_{100\%}$ %	I_A/I_N	M_A/M_N M_H/M_N	M_K/M_N
DRN 90L 4	1.5	9.8	1461	3.4	0.74	84.6	86.1	85.6	7.5	2.7 2.0	3.3

Motortyp	P_N kW	M_N Nm	n_N min^{-1}	m_{Mot} kg	J_{Mot} 10^{-4} kgm^2	BE..	Z_0 BG BGE h^{-1}	M_B Nm	m_{BMot} kg	J_{BMot} 10^{-4} kgm^2
DRN 90L 4	1.5	9.8	1461	23	67.2	BE2	2200 5800	20	27	71.9

7.3 Hinweise zu den Maßblättern

7.3.1 Kennzeichnung Lieferumfang

In den Maßblättern wird der Lieferumfang anhand folgender Formen gekennzeichnet:



Normteile werden von SEW-EURODRIVE mitgeliefert.



Normteile werden von SEW-EURODRIVE nicht mitgeliefert.

7.3.2 Ringschrauben, Tragösen

Die Hubwerksgetriebe G67 – G157 werden mit abschraubbaren Ringschrauben als Transportvorrichtung ausgeliefert.

Getriebe-/Motortyp	Abschraubbare		Angegossene Tragösen
	Ringschrauben	Tragösen	
G67 – G157	✓	—	—

✓ = vorhanden, – = nicht vorhanden

7.3.3 Entlüftungsventile

Die Getriebemaßbilder sind immer mit Verschluss-Schrauben dargestellt. In Abhängigkeit von der bestellten Raumlage M1 bis M6 wird die entsprechende Verschluss-Schraube werkseitig durch ein aktiviertes Entlüftungsventil ersetzt. Dadurch kann sich das Konturmaß geringfügig ändern.

33954739/DE – 04/2026

7.3.4 Vielkeilverzahnung

Die Hubwerksgetriebe G67 – G157 werden mit einer Vollwelle mit Vielkeilverzahnung gemäß DIN Norm 5480 geliefert.

7.3.5 Maßbezeichnungen der Getriebemotoren

Nachfolgend werden die Maßbezeichnungen der Getriebemotoren erläutert:

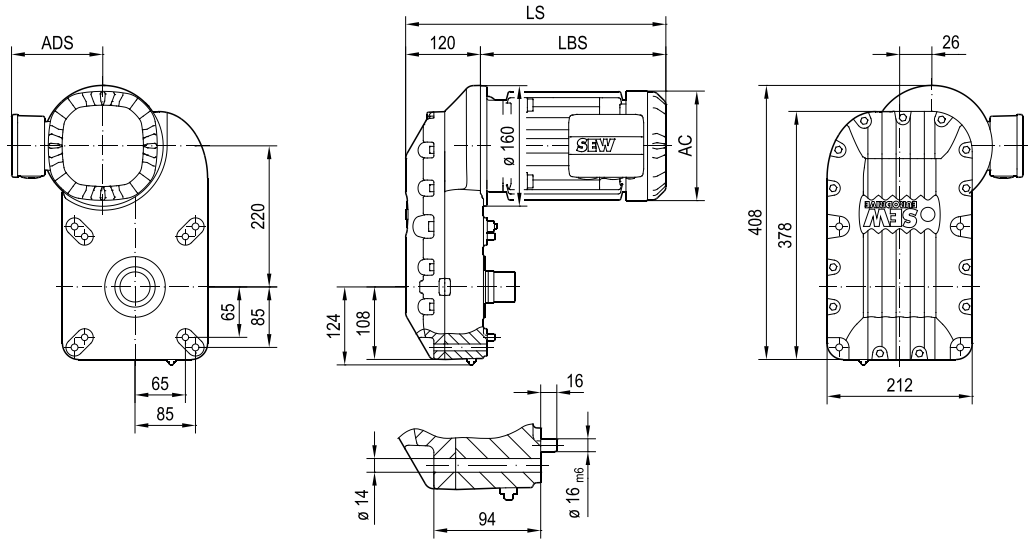

9007238019253259

LBS	Länge Bremsmotor
LS	Gesamtlänge Getriebemotor einschließlich Bremse
AC	Quadratmaß Motor
ADS	Mitte Welle Bremsmotor bis Oberkante Klemmenkasten

Durch Motoroptionen können sich die Motormaße ändern. Beachten Sie die Maßbilder zu den Motoroptionen im Katalog "Drehstrommotoren".

Beachten Sie, dass bei Sonderauslegungen die Klemmenkastenmaße vom Standard abweichen können.

33954739/DE – 04/2026

8 Technische Daten

8.1 Ausführungsarten G..7 DRN../DR2S..

G..7 DRN../DR2S..

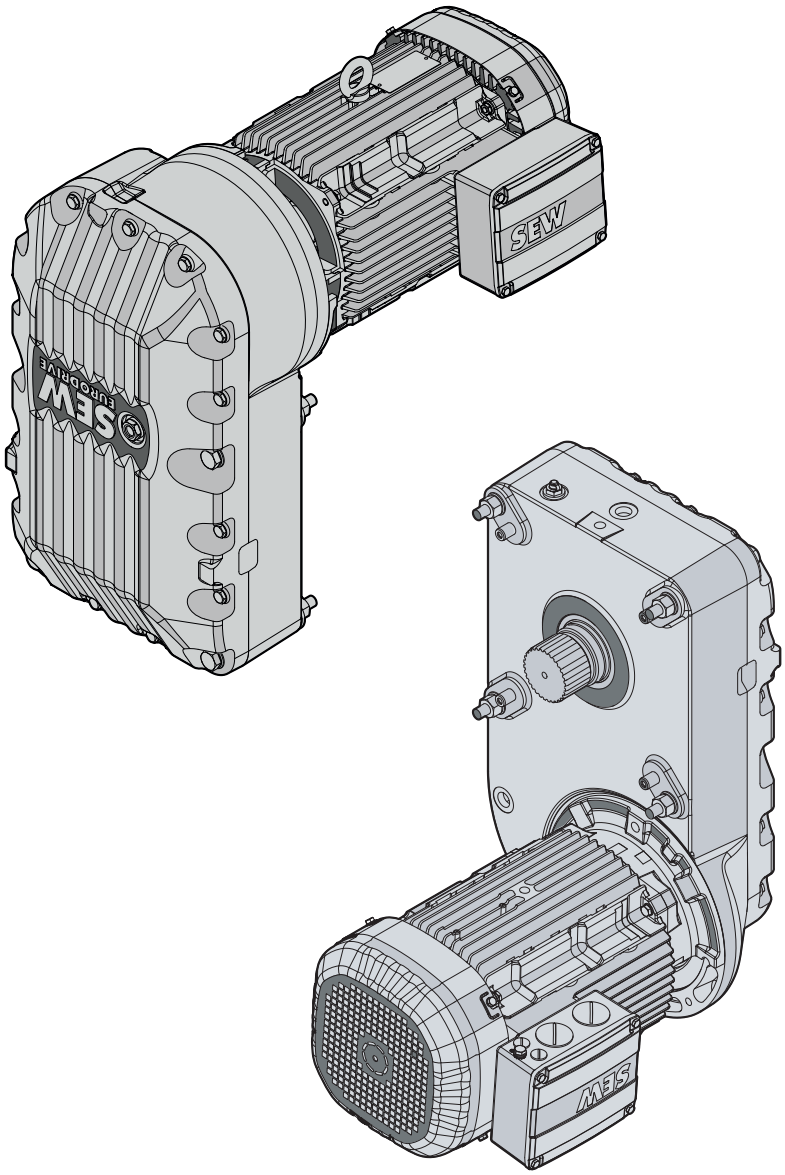

9007238461428619

33954739/DE – 04/2026

8.2 Auswahltabellen und Maßblätter

8.2.1 Legende zu den Datentabellen

In der folgenden Tabelle sind die in den Tabellen "Technische Daten" verwendeten Kurzzeichen erläutert.

t	Last
ISO / FEM	Mechanikgruppe
m/min	Hubgeschwindigkeit
kW	Motorleistung bei Dreiecksschaltung und 87 Hz-Betrieb
i	Übersetzung
Nm	Bremsmoment
kg	Masse (Leergewicht)

33954739/DE – 04/2026

8.2.2 Hubwerksgetriebemotoren G..7 DRN.. (4-polig) | 15 Hz – 87 Hz

G67 DRN..

Diese Tabelle ist für folgende Werte gültig:

- Trommeldurchmesser: 140 mm
- Einscherung: 4/1

Last	Mechanik-gruppe	Hubge-schwindig-keit	Motorleis-tung	Typ	Überset-zung[1)]	Brems-moment	Masse
t	ISO / FEM	m/min	kW		i	Nm	kg
3.2	M5 / 2m	0.5 ~ 3.4	2.6	G67 DRN90L4 BE5	83.82	28	50.6
		0.6 ~ 3.6			79.15		
		0.7 ~ 4.2	3.8	G67 DRN100LS4 BE5	67.39	40	60.1
		0.8 ~ 4.6			61.24		
		0.9 ~ 5.3			53.05		
		1.0 ~ 6.1			46.17		
	M4 / 1m	1.0 ~ 6.3	5.2	G67 DRN100L4 BE5	44.43	55	61.6
		1.2 ~ 7.4			37.74		
		1.3 ~ 8.1			34.3		
2.5	M6 / 3m	0.5 ~ 3.4	2.6	G67 DRN90L4 BE5	83.82	28	50.6
		0.6 ~ 3.6			79.15		
		0.7 ~ 4.2	3.8	G67 DRN100LS4 BE5	67.39	40	60.1
		0.8 ~ 4.6			61.24		
		0.9 ~ 5.3			53.05		
		1.0 ~ 6.1			46.17		
	M5 / 2m	1.0 ~ 6.3	5.2	G67 DRN100L4 BE5	44.43	55	61.6
		1.2 ~ 7.4			37.74		
		1.3 ~ 8.1			34.3		
2	M7 / 4m	0.5 ~ 3.4	2.6	G67 DRN90L4 BE5	83.82	28	50.6
		0.6 ~ 3.6			79.15		
		0.7 ~ 4.2	3.8	G67 DRN100LS4 BE5	67.39	40	60.1
		0.8 ~ 4.6			61.24		
		0.9 ~ 5.3			53.05		
		1.0 ~ 6.1			46.17		
	M6 / 3m	1.0 ~ 6.3	5.2	G67 DRN100L4 BE5	44.33	55	61.6
		1.2 ~ 7.4			37.74		
		1.3 ~ 8.1			34.3		

1) Für weitere Übersetzungen zur Realisierung von abweichenden Hubgeschwindigkeiten, Trommeldurchmesser und Einscherungen kontaktieren Sie SEW-EURODRIVE.

33954739/DE – 04/2026

G77 DRN..

Diese Tabelle ist für folgende Werte gültig:

- Trommeldurchmesser: 170 mm
- Einscherung: 4/1

Last	Mechanik-gruppe	Hubge-schwindig-keit	Motorleis-tung	Typ	Überset-zung[1)]	Brems-moment	Masse
t	ISO / FEM	m/min	kW		i	Nm	kg
6.3	M5 / 2m	0.5 ~ 2.9	3.8	G77 DRN100LS4 BE5	116.85	40	78.8
		0.5 ~ 3.1	5.2	G77 DRN100L4 BE5	110.74	55	79.8
		0.6 ~ 3.5			96.92		
		0.6 ~ 3.9			87.32		
		0.7 ~ 4.5	7.0	G77 DRN112M4 BE11	76.6	80	90.3
		0.8 ~ 5.1			67.59		
		0.9 ~ 5.7	9.6	G77 DRN132S4 BE11	59.92	110	109
		1.1 ~ 6.7			51.17		
		1.1 ~ 6.9			49.39		
5	M6 / 3m	0.5 ~ 2.9	3.8	G77 DRN100LS4 BE5	116.85	40	78.8
		0.5 ~ 3.1	5.2	G77 DRN100L4 BE5	110.74	55	79.8
		0.6 ~ 3.5			96.92		
		0.6 ~ 3.9			87.32		
		0.7 ~ 4.5	7.0	G77 DRN112M4 BE11	76.6	80	90.3
		0.8 ~ 5.1			67.59		
		0.9 ~ 5.7	9.6	G77 DRN132S4 BE11	59.92	110	109
		1.1 ~ 6.7			51.17		
		1.1 ~ 6.9			49.39		
4	M7 / 4m	0.5 ~ 2.9	3.8	G77 DRN100LS4 BE5	116.85	40	78.8
		0.5 ~ 3.1	5.2	G77 DRN100L4 BE5	110.74	55	79.8
		0.6 ~ 3.5			96.92		
		0.6 ~ 3.9			87.32		
		0.7 ~ 4.5	7.0	G77 DRN112M4 BE11	76.6	80	90.3
		0.8 ~ 5.1			67.59		
		0.9 ~ 5.7	9.6	G77 DRN132S4 BE11	59.92	110	109
		1.1 ~ 6.7			51.17		
		1.1 ~ 6.9			49.39		

1) Für weitere Übersetzungen zur Realisierung von abweichenden Hubgeschwindigkeiten, Trommeldurchmesser und Einscherungen kontaktieren Sie SEW-EURODRIVE.

33954739/DE – 04/2026

G77 DRN..

Diese Tabelle ist für folgende Werte gültig:

- Trommeldurchmesser: 215 mm
- Einscherung: 4/1

Last	Mechanik-gruppe	Hubge-schwindig-keit	Motorleis-tung	Typ	Überset-zung[1)]	Brems-moment	Masse
t	ISO / FEM	m/min	kW		i	Nm	kg
5	M5 / 2m	0.6 ~ 3.7	3.8	G77 DRN100LS4 BE5	116.85	40	78.8
		0.6 ~ 3.9	5.2	G77 DRN100L4 BE5	110.74	55	79.8
		0.7 ~ 4.5			96.92		
		0.8 ~ 5.0			87.32		
		0.9 ~ 5.6	7.0	G77 DRN112M4 BE11	76.6	80	90.3
		1.0 ~ 6.4			67.59		
		1.2 ~ 7.2	9.6	G77 DRN132S4 BE11	59.92	110	109
		1.4 ~ 8.5			51.17		
		1.4 ~ 8.8			49.39		
4	M6 / 3m	0.6 ~ 3.7	3.8	G77 DRN100LS4 BE5	116.85	40	78.8
		0.6 ~ 3.9	5.2	G77 DRN100L4 BE5	110.74	55	79.8
		0.7 ~ 4.5			96.92		
		0.8 ~ 5.0			87.32		
		0.9 ~ 5.6	7.0	G77 DRN112M4 BE11	76.6	80	90.3
		1.0 ~ 6.4			67.59		
		1.2 ~ 7.2	9.6	G77 DRN132S4 BE11	59.92	110	109
		1.4 ~ 8.5			51.17		
		1.4 ~ 8.8			49.39		
3.2	M7 / 4m	0.6 ~ 3.7	3.8	G77 DRN100LS4 BE5	116.85	40	78.8
		0.6 ~ 3.9	5.2	G77 DRN100L4 BE5	110.74	55	79.8
		0.7 ~ 4.5			96.92		
		0.8 ~ 5.0			87.32		
		0.9 ~ 5.6	7.0	G77 DRN112M4 BE11	76.6	80	90.3
		1.0 ~ 6.4			67.59		
		1.2 ~ 7.2	9.6	G77 DRN132S4 BE11	59.92	110	109
		1.4 ~ 8.5			51.17		
		1.4 ~ 8.8			49.39		

1) Für weitere Übersetzungen zur Realisierung von abweichenden Hubgeschwindigkeiten, Trommeldurchmesser und Einscherungen kontaktieren Sie SEW-EURODRIVE.

33954739/DE – 04/2026

G97 DRN..

Diese Tabelle ist für folgende Werte gültig:

- Trommeldurchmesser: 266 mm
- Einscherung: 4/1

Last	Mechanik-gruppe	Hubge-schwindig-keit	Motorleis-tung	Typ	Überset-zung[1)]	Brems-moment	Masse
t	ISO / FEM	m/min	kW		i	Nm	kg
12.5	M5 / 2m	0.5 ~ 3.1	9.6	G97 DRN132S4 BE11	170.89	110	156.6
		0.6 ~ 3.5			152.74		
		0.6 ~ 3.9	13	G97 DRN132M4 BE11	137.50	110	178.9
		0.7 ~ 4.3			124.52		
		0.8 ~ 4.9			110.42		
	M4 / 1m	0.9 ~ 5.4	16	G97 DRN132L4 BE20	99.84	150	195
		1.0 ~ 6.4			84.62		
10	M6 / 3m	0.5 ~ 3.1	9.6	G97 DRN132S4 BE11	170.89	110	156.6
		0.6 ~ 3.5			152.74		
		0.6 ~ 3.9	13	G97 DRN132M4 BE11	137.50	110	178.9
		0.7 ~ 4.3			124.52		
		0.8 ~ 4.8			110.42		
	M5 / 2m	0.9 ~ 5.4	16	G97 DRN132L4 BE20	99.84	150	195
		1.0 ~ 6.3			84.62		
8	M7 / 4m	0.5 ~ 3.1	9.6	G97 DRN132S4 BE11	170.89	110	156.6
		0.6 ~ 3.5			152.74		
		0.6 ~ 3.9	13	G97 DRN132M4 BE11	137.50	110	178.9
		0.7 ~ 4.3			124.52		
		0.8 ~ 4.8			110.42		
	M6 / 3m	0.9 ~ 5.4	16	G97 DRN132L4 BE20	99.84	150	195
		1.0 ~ 6.3			84.62		

1) Für weitere Übersetzungen zur Realisierung von abweichenden Hubgeschwindigkeiten, Trommeldurchmesser und Einscherungen kontaktieren Sie SEW-EURODRIVE.

33954739/DE – 04/2026

G97 DRN..

Diese Tabelle ist für folgende Werte gültig:

- Trommeldurchmesser: 295 mm
- Einscherung: 4/1

Last	Mechanik-gruppe	Hubge-schwindig-keit	Motorleis-tung	Typ	Überset-zung[1)]	Brems-moment	Masse
t	ISO / FEM	m/min	kW		i	Nm	kg
12.5	M4 / 1m	0.6 ~ 3.5	9.6	G97 DRN132S4 BE11	170.89	110	156.6
		0.6 ~ 3.9	13	G97 DRN132M4 BE11	152.74	110	178.9
		0.7 ~ 4.3			137.50		
		0.8 ~ 4.8			124.52		
		0.9 ~ 5.4	16	G97 DRN132L4 BE20	110.42	150	195
		1.0 ~ 6.0			99.84		
10	M5 / 2m	0.6 ~ 3.5	9.6	G97 DRN132S4 BE11	170.89	110	156.6
		0.6 ~ 3.9			152.74		
		0.7 ~ 4.3			137.50		
		0.8 ~ 4.8	13	G97 DRN132M4 BE11	124.52	110	178.9
		0.9 ~ 5.4			110.42		
		1.0 ~ 6.0			99.84		
		1.1 ~ 7.0	16	G97 DRN132L4 BE20	84.62	150	195
8	M6 / 3m	0.6 ~ 3.5	9.6	G97 DRN132S4 BE11	170.89	110	156.6
		0.6 ~ 3.9			152.74		
		0.7 ~ 4.3			137.50		
		0.8 ~ 4.8	13	G97 DRN132M4 BE11	124.52	110	178.9
		0.9 ~ 5.4			110.42		
		1.0 ~ 6.0			99.84		
		1.1 ~ 7.0	16	G97 DRN132L4 BE20	84.62	150	195
6.3	M7 / 4m	0.6 ~ 3.5	9.6	G97 DRN132S4 BE11	170.89	110	156.6
		0.6 ~ 3.9			152.74		
		0.7 ~ 4.3			137.50		
		0.8 ~ 4.8	13	G97 DRN132M4 BE11	124.52	110	178.9
		0.9 ~ 5.4			110.42		
		1.0 ~ 6.0			99.84		
		1.1 ~ 7.0	16	G97 DRN132L4 BE20	84.62	150	195

1) Für weitere Übersetzungen zur Realisierung von abweichenden Hubgeschwindigkeiten, Trommeldurchmesser und Einscherungen kontaktieren Sie SEW-EURODRIVE.

33954739/DE – 04/2026

G107 DRN..

Diese Tabelle ist für folgende Werte gültig:

- Trommeldurchmesser: 295 mm
- Einscherung: 4/1

Last	Mechanik-gruppe	Hubge-schwindig-keit	Motorleis-tung	Typ	Übersetz-ung[1)]	Brems-moment	Masse
t	ISO / FEM	m/min	kW		i	Nm	kg
20	M5 / 2m	0.5 ~ 3.0	13	G107 DRN132M4 BE11	198.4	110	254.9
		0.6 ~ 3.4	16	G107 DRN132L4 BE20	174.9	150	274
		0.6 ~ 3.8			157.9		
		0.7 ~ 4.1	19	G107 DRN160M4 BE20	143.4	200	312
		0.8 ~ 4.7			127.2		
		0.8 ~ 5.2	26	G107 DRN160L4 BE30	115.5	300	336
	M4 / 1m	1.0 ~ 6.0			99.3		
16	M6 / 3m	0.5 ~ 3.0	13	G107 DRN132M4 BE11	198.4	110	254.9
		0.6 ~ 3.4	16	G107 DRN132L4 BE20	174.9	150	274
		0.6 ~ 3.8			157.9		
		0.7 ~ 4.1	19	G107 DRN160M4 BE20	143.4	200	312
		0.8 ~ 4.7			127.2		
		0.8 ~ 5.2	26	G107 DRN160L4 BE30	115.5	300	336
	M5 / 2m	1.0 ~ 6.0			99.3		
		1.1 ~ 6.9			86.6		
		1.3 ~ 8.1			73.5		
12.5	M7 / 4m	0.5 ~ 3.0	13	G107 DRN132M4 BE11	198.4	110	254.9
		0.6 ~ 3.4	16	G107 DRN132L4 BE20	174.9	150	274
		0.6 ~ 3.8			157.9		
		0.7 ~ 4.1	19	G107 DRN160M4 BE20	143.4	200	312
		0.8 ~ 4.7			127.2		
		0.8 ~ 5.2	26	G107 DRN160L4 BE30	115.5	300	336
	M6 / 3m	1.0 ~ 6.0			99.3		
		1.1 ~ 6.9			86.6		
		1.3 ~ 8.1			73.5		

1) Für weitere Übersetzungen zur Realisierung von abweichenden Hubgeschwindigkeiten, Trommeldurchmesser und Einscherungen kontaktieren Sie SEW-EURODRIVE.

33954739/DE – 04/2026

G107 DRN..

Diese Tabelle ist für folgende Werte gültig:

- Trommeldurchmesser: 325 mm
- Einscherung: 4/1

Last	Mechanik-gruppe	Hubge-schwindig-keit	Motorleis-tung	Typ	Überset-zung[1)]	Brems-moment	Masse
t	ISO / FEM	m/min	kW		i	Nm	kg
25	M4 / 1m	0.5 ~ 3.3	19	G107 DRN160M4 BE20	198.4	200	312
		0.6 ~ 3.7			174.9		
		0.7 ~ 4.1	26	G107 DRN160L4 BE30	157.9	300	336
20	M5 / 2m	0.5 ~ 3.3	16	G107 DRN132L4 BE20	198.4	150	274
		0.6 ~ 3.7			174.9		
		0.7 ~ 4.1	19	G107 DRN160M4 BE20	157.9	200	312
	M4 / 1m	0.7 ~ 4.6			143.4		
		0.8 ~ 5.2	26	G107 DRN160L4 BE30	127.2	300	336
		0.9 ~ 5.7			115.5		
16	M6 / 3m	0.5 ~ 3.3	16	G107 DRN132L4 BE20	198.4	150	274
		0.6 ~ 3.7			174.9		
	M5 / 2m	0.7 ~ 4.1	19	G107 DRN160M4 BE20	157.9	200	312
		0.7 ~ 4.6			143.4		
		0.8 ~ 5.2			127.2		
		0.9 ~ 5.7			115.5		
		1.1 ~ 6.6	26	G107 DRN160L4 BE30	99.3	300	336
		1.2 ~ 7.6			86.6		

1) Für weitere Übersetzungen zur Realisierung von abweichenden Hubgeschwindigkeiten, Trommeldurchmesser und Einscherungen kontaktieren Sie SEW-EURODRIVE.

33954739/DE – 04/2026

G157 DRN..

Diese Tabelle ist für folgende Werte gültig:

- Trommeldurchmesser: 405 mm
- Einscherung: 4/1

Last	Mechanik-gruppe	Hubge-schwindig-keit	Motorleis-tung	Typ	Überset-zung[1)]	Brems-moment	Masse
t	ISO / FEM	m/min	kW		i	Nm	kg
40	M4 / 1m	0.8 ~ 4.5	40	G157 DRN180L4 BE32	153.9	400	463
		1.0 ~ 5.2			133.2		
32	M5 / 2m	0.8 ~ 4.5	30	G157 DRN180M4 BE30	153.9	300	442
		1.0 ~ 5.2			133.2		
		1.1 ~ 5.9	40	G157 DRN180L4 BE32	117.6	400	463
25	M5 / 2m	1.0 ~ 5.2	30	G157 DRN180M4 BE30	133.2	300	442
		1.1 ~ 5.9			117.6		
		1.3 ~ 6.9	40	G157 DRN180L4 BE32	101.5	400	463
		1.5 ~ 7.8			89.8		
20	M5 / 2m	1.3 ~ 6.9	30	G157 DRN180M4 BE30	101.5	300	442
		1.5 ~ 7.8			89.8		

1) Für weitere Übersetzungen zur Realisierung von abweichenden Hubgeschwindigkeiten, Trommeldurchmesser und Einscherungen kontaktieren Sie SEW-EURODRIVE.

33954739/DE – 04/2026

G157 DRN..

Diese Tabelle ist für folgende Werte gültig:

- Trommeldurchmesser: 405 mm
- Einscherung: 6/1

Last	Mechanik-gruppe	Hubge-schwindig-keit	Motorleis-tung	Typ	Überset-zung[1)]	Brems-moment	Masse
t	ISO / FEM	m/min	kW		i	Nm	kg
63	M4 / 1m	0.7 ~ 3.0	40	G157 DRN180L4 BE32	153.9	400	463
50	M4 / 1m	0.8 ~ 4.0			117.6		

1) Für weitere Übersetzungen zur Realisierung von abweichenden Hubgeschwindigkeiten, Trommeldurchmesser und Einscherungen kontaktieren Sie SEW-EURODRIVE.

33954739/DE – 04/2026

Maßblätter

G67..

10 003 00 19

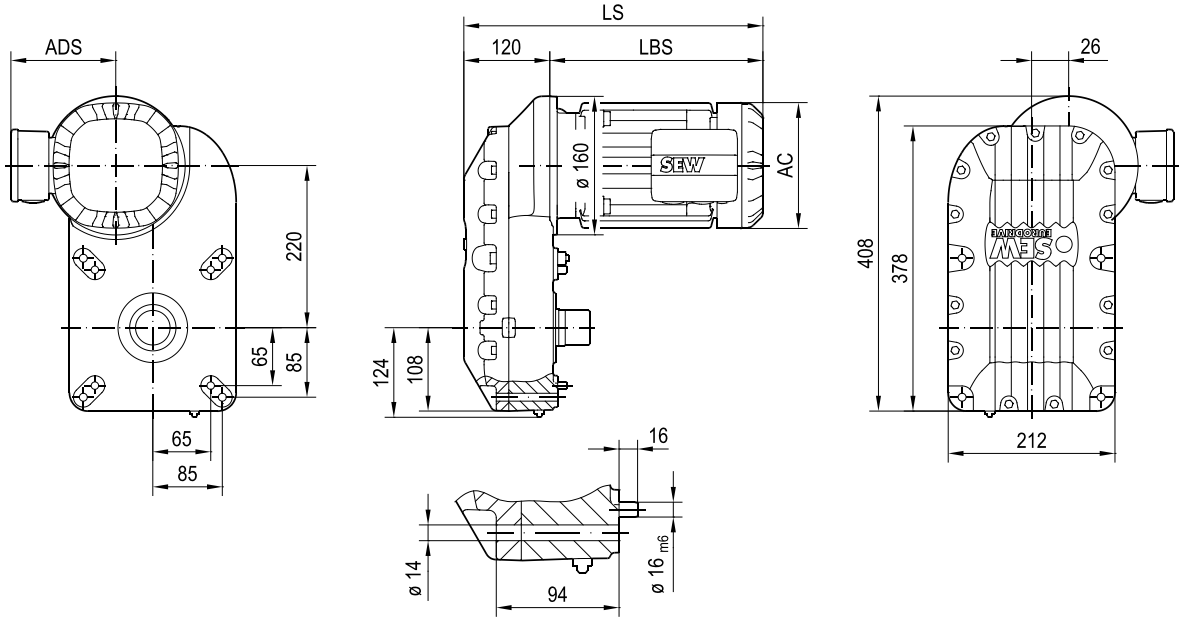

DIN 5480
W40x2x18x8f

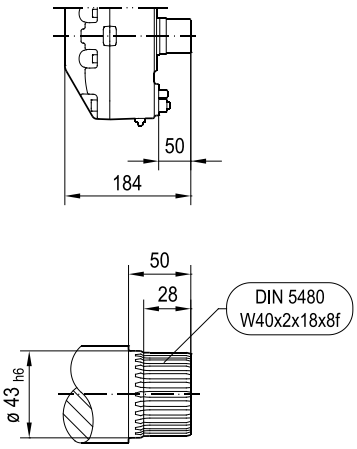

(→ 📖 -)	DRN90S	DRN90L	DRN100LS	DRN100L/LM	DRN112M	DRN132S
AC	179	179	197	197	221	221
ADS	150	150	158	158	172	172
LS	491	523	519	569	618	672
LBS	371	403	399	449	498	552

33954739/DE – 04/2026

G77..

10 004 00 19

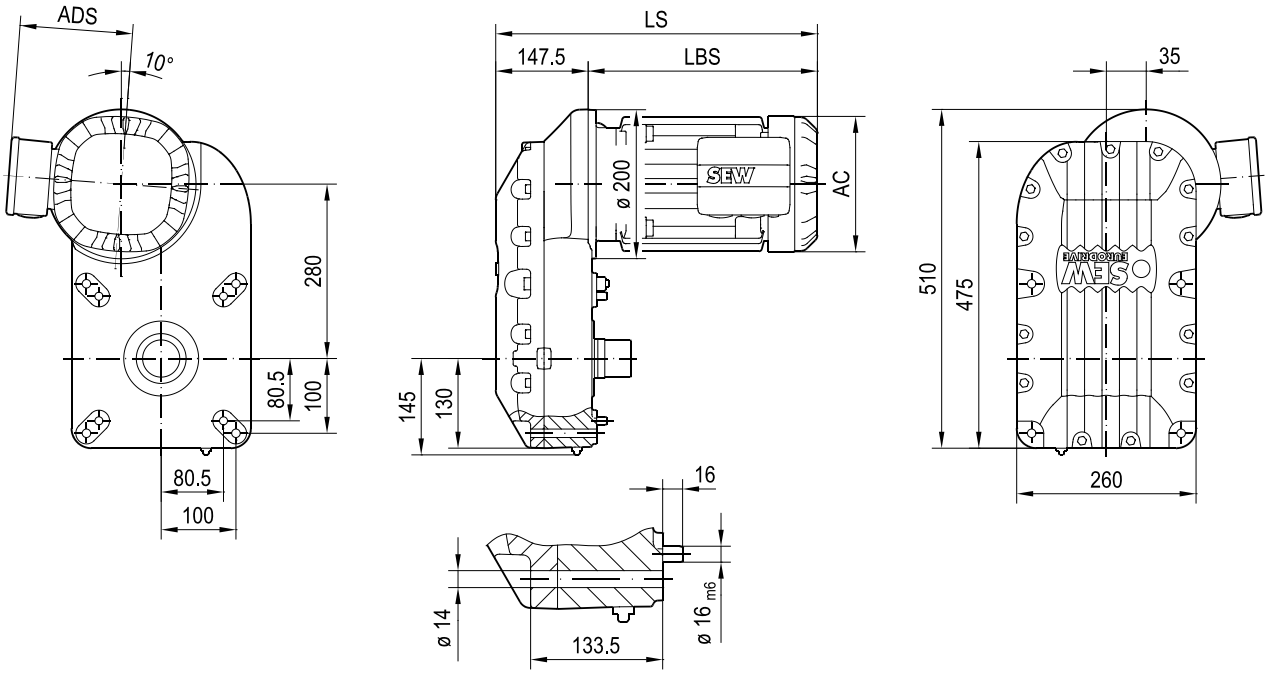

DIN 5480
W45x2x21x8f

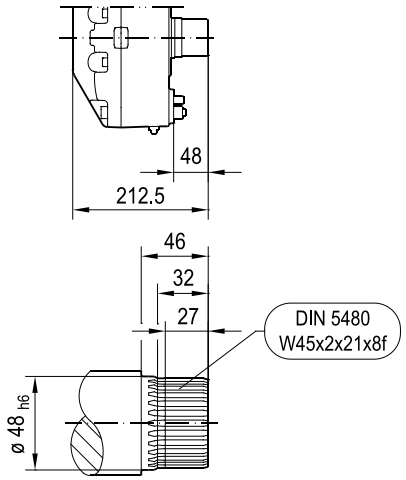

(→ 🕮 -)	DRN100LS	DRN100L/LM	DRN112M	DRN132S	DRN132M	DRN132L
AC	197	197	221	221	261	261
ADS	158	158	172	172	228	228
LS	539	589	639	689	732	757
LBS	392	442	491	541	585	610

33954739/DE – 04/2026

G97..

10 005 00 19

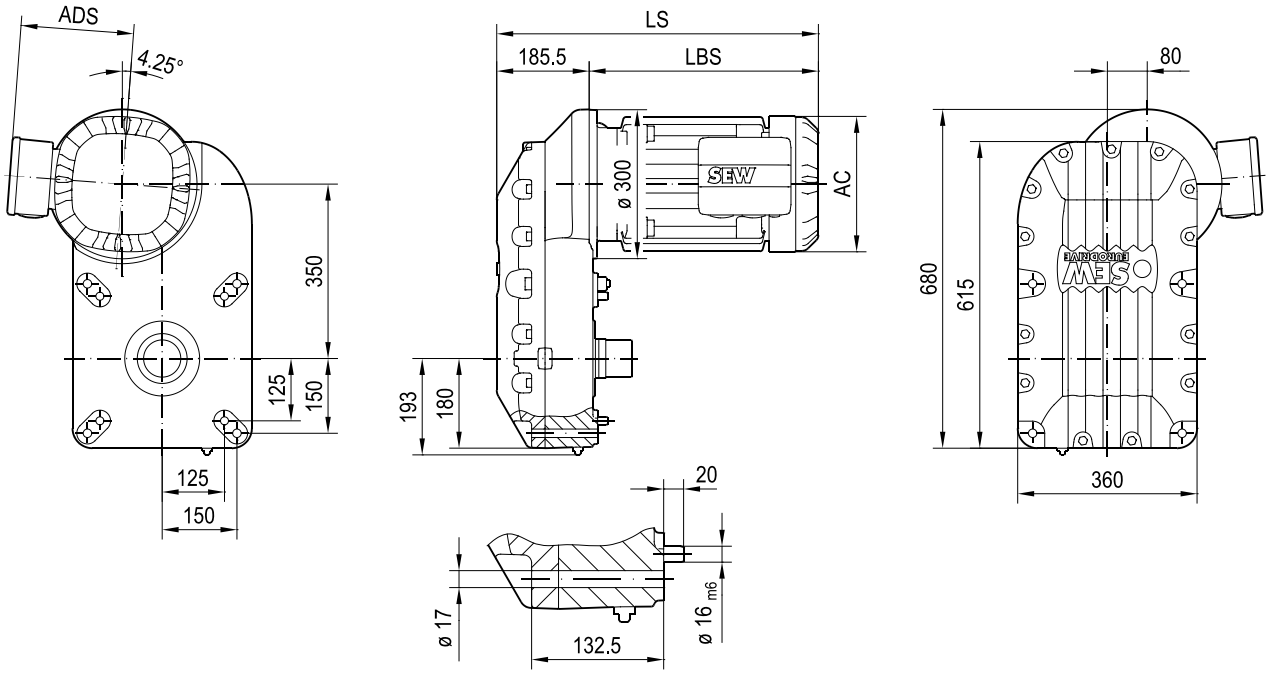

DIN 5480
W65x2x31x8f

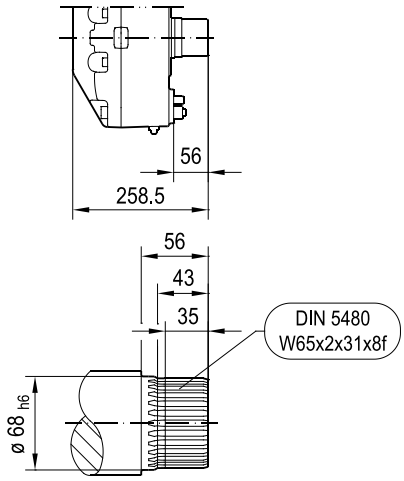

(→ 🕮 -)	DRN112M	DRN132S	DRN132M	DRN132L	DRN160..			
AC	221	221	261	261	314			
ADS	172	172	228	228	253			
LS	667	717	760	785	904			
LBS	481	531	575	600	718			

33954739/DE – 04/2026

G107..

10 006 00 19

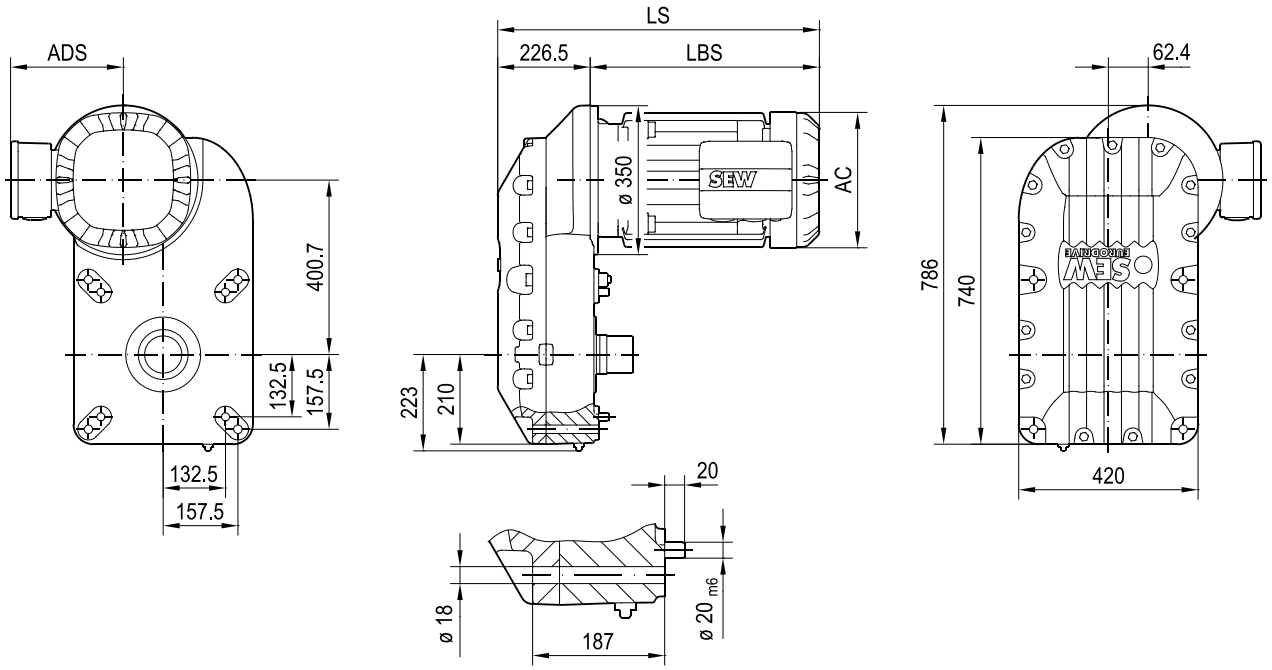

DIN 5480
W75x2x36x8f

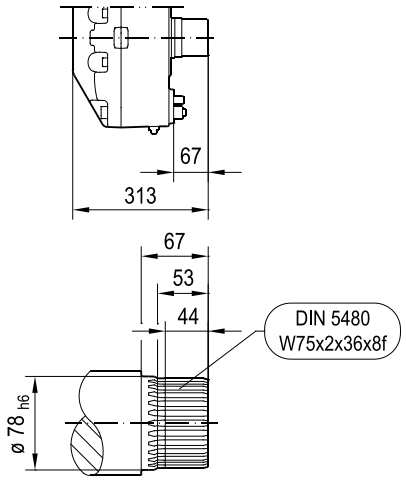

DIN 5480
W90x2x44x8f

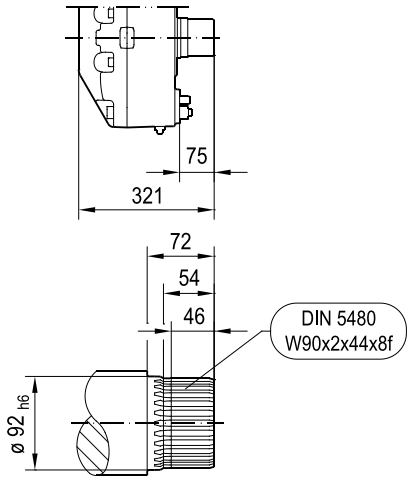

(→ 🕮 -)	DRN132L	DRN160..	DRN180..	DRN200L	DRN225..			
AC	261	314	357	394	434			
ADS	228	253	268	283	305			
LS	820	939	962	1087	1062			
LBS	594	712	735	861	835			

33954739/DE – 04/2026

G157..

10 007 01 19

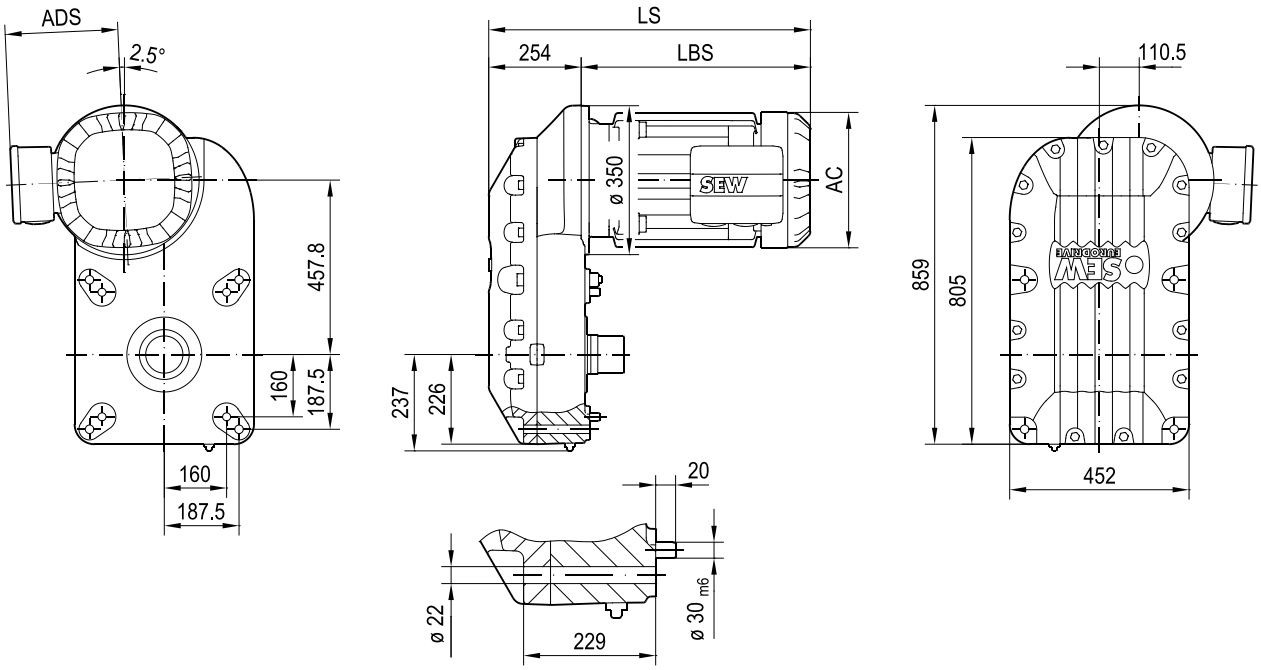

DIN 5480
W110x2x54x8f

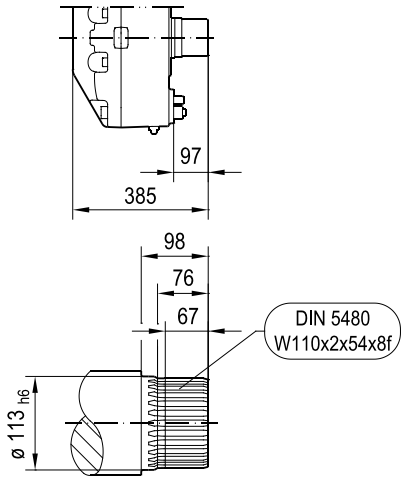

(→ 🕮 -)	DRN132L	DRN160..	DRN180..	DRN200L	DRN225..			
AC	261	314	357	394	434			
ADS	228	253	268	283	305			
LS	848	967	990	1115	1090			
LBS	594	712	735	861	835			

33954739/DE – 04/2026

8.2.3 Hubwerksgetriebemotoren G..7 DR2S.. (12/2-polig)

G67 DR2S..

Diese Tabelle ist für folgende Werte gültig:

- Trommeldurchmesser: 140 mm
- Einscherung: 4/1

Last	Mechanik-gruppe	Hubge-schwindig-keit	Motorleis-tung	Typ	Überset-zung[1)]	Brems-moment	Masse
t	ISO / FEM	m/min	kW		i	Nm	kg
3.2	M5 / 2m	0.5 / 3.0	0.35 / 2.3	G67 DR2S100LS12/2 BE5	95.27	28	54.5
		0.5 / 3.4			83.82		
		0.6 / 3.6			79.15		
		0.7 / 4.2	0.45 / 2.8	G67 DR2S100LM12/2 BE5	69.68	28	60.1
		0.8 / 4.8	0.55 / 3.6	G67 DR2S100L12/2 BE5	61.24	40	61.6
		0.9 / 5.0			59.1		
		1.0 / 5.6			53.05		
2.5	M6 / 3m	0.5 / 3.0	0.35 / 2.3	G67 DR2S100LS12/2 BE5	95.27	28	54.5
		0.5 / 3.4			83.82		
		0.6 / 3.6			79.15		
		0.7 / 4.2	0.45 / 2.8	G67 DR2S100LM12/2 BE5	69.68	28	60.1
		0.8 / 4.8			61.24		
		0.9 / 5.0			59.1		
		1.0 / 5.6	0.55 / 3.6	G67 DR2S100L12/2 BE5	53.05	40	61.6
	M5 / 2m	1.1 / 6.3			46.94		
		1.2 / 6.6			44.33		
		1.4 / 7.8			37.74		
2	M6 / 3m	1.1 / 6.3	0.55 / 3.6	G67 DR2S100L12/2 BE5	46.94	40	61.6
		1.2 / 6.6			44.33		
		1.4 / 7.8			37.74		

1) Für weitere Übersetzungen zur Realisierung von abweichenden Hubgeschwindigkeiten, Trommeldurchmesser und Einscherungen kontaktieren Sie SEW-EURODRIVE.

33954739/DE – 04/2026

G77 DR2S..

Diese Tabelle ist für folgende Werte gültig:

- Trommeldurchmesser: 170 mm
- Einscherung: 4/1

Last	Mechanik-gruppe	Hubge-schwindig-keit	Motorleis-tung	Typ	Überset-zung[1)]	Brems-moment	Masse
t	ISO / FEM	m/min	kW		i	Nm	kg
6.3	M5 / 2m	0.5 / 3.0	0.65 / 4.2	G77 DR2S112M12/2 BE5	116.85	40	90.4
		0.6 / 3.2			110.74		
		0.7 / 3.7	0.9 / 6.1	G77 DR2S132S12/2 BE5	96.92	55	101.8
		0.7 / 4.2			87.32		
		0.8 / 4.7			76.6		
		0.9 / 5.2	1.2 / 7.5	G77 DR2S132M12/2 BE11	67.59	80	131.2
		1.1 / 5.8			59.92		
		1.2 / 7.1	1.4 / 9.0	G77 DR2S132L12/2 BE11	51.17	80	140
		1.3 / 7.4			49.39		
5	M6 / 3m	0.5 / 3.2	0.65 / 4.2	G77 DR2S112M12/2 BE5	110.74	40	90.4
		0.6 / 3.7			96.92		
		0.7 / 4.2			87.32		
		0.7 / 4.7	0.9 / 6.1	G77 DR2S132S12/2 BE5	76.6	55	101.8
		0.8 / 5.2			67.59		
		0.9 / 5.8	1.2 / 7.5	G77 DR2S132M12/2 BE11	59.92	80	131.2
		1.1 / 7.1			51.17		
		1.2 / 7.4	1.4 / 9.0	G77 DR2S132L12/2 BE11	49.39	80	140
		1.3 / 8.2			44.49		

1) Für weitere Übersetzungen zur Realisierung von abweichenden Hubgeschwindigkeiten, Trommeldurchmesser und Einscherungen kontaktieren Sie SEW-EURODRIVE.

33954739/DE – 04/2026

G77 DR2S..

Diese Tabelle ist für folgende Werte gültig:

- Trommeldurchmesser: 215 mm
- Einscherung: 4/1

Last	Mechanik-gruppe	Hubge-schwindig-keit	Motorleis-tung	Typ	Übersetz-ung[1)]	Brems-moment	Masse
t	ISO / FEM	m/min	kW		i	Nm	kg
5	M5 / 2m	0.7 / 3.8	0.65 / 4.2	G77 DR2S112M12/2 BE5	116.85	40	90.4
		0.7 / 4.1			110.74		
		0.8 / 4.7	0.9 / 6.1	G77 DR2S132S12/2 BE5	96.92	55	101.8
		0.9 / 5.3			87.32		
		1.0 / 6.0			76.6		
		1.2 / 6.5	1.2 / 7.5	G77 DR2S132M12/2 BE11	67.59	80	131.2
		1.3 / 7.4			59.92		
		1.6 / 9.0	1.4 / 9.0	G77 DR2S132L12/2 BE11	51.17	80	140
		1.6 / 9.4			49.39		
4	M6 / 3m	0.7 / 4.1	0.55 / 3.6	G77 DR2S100L12/2 BE5	110.74	40	79.8
		0.7 / 4.7	0.65 / 4.2	G77 DR2S112M12/2 BE5	96.92	40	90.4
		0.8 / 5.3			87.32		
		0.9 / 6.0	0.9 / 6.1	G77 DR2S132S12/2 BE5	76.6	55	101.8
		1.0 / 6.5			67.59		
		1.2 / 7.4	1.2 / 7.5	G77 DR2S132M12/2 BE11	59.92	80	131.2
		1.3 / 9.0			51.17		
		1.6 / 9.4	1.4 / 9.0	G77 DR2S132L12/2 BE11	49.39	80	140
		1.6 / 10.4			44.49		

1) Für weitere Übersetzungen zur Realisierung von abweichenden Hubgeschwindigkeiten, Trommeldurchmesser und Einscherungen kontaktieren Sie SEW-EURODRIVE.

33954739/DE – 04/2026

G97 DR2S..

Diese Tabelle ist für folgende Werte gültig:

- Trommeldurchmesser: 266 mm
- Einscherung: 4/1

Last	Mechanik-gruppe	Hubge-schwindig-keit	Motorleis-tung	Typ	Übersetz-ung[1)]	Brems-moment	Masse
t	ISO / FEM	m/min	kW		i	Nm	kg
12.5	M5 / 2m	0.6 / 3.3	1.4 / 9.0	G97 DR2S132L12/2 BE11	170.89	80	187
		0.6 / 3.7			152.74		
		0.7 / 4.2	1.8 / 11.0	G97 DR2S132H12/2 BE11	137.50	110	227
		0.8 / 4.6			124.52		
10	M6 / 3m	0.6 / 3.3	1.4 / 9.0	G97 DR2S132L12/2 BE11	170.89	80	187
		0.6 / 3.7			152.74		
		0.7 / 4.2			137.50		
		0.8 / 4.6	1.8 / 11.0	G97 DR2S132H12/2 BE11	124.52	110	227
	M5 / 2m	0.9 / 5.2			110.42		
		1.0 / 5.7			99.84		
8	M6 / 3m	0.9 / 5.2	1.8 / 11.0	G97 DR2S132H12/2 BE11	110.42	110	227
		1.0 / 5.7			99.84		
	M5 / 2m	1.2 / 6.7			84.62		
6.3	M6 / 3m	1.0 / 5.7	1.8 / 11.0	G97 DR2S132H12/2 BE11	99.84	110	227
		1.2 / 6.7			84.62		
		1.3 / 7.8			73.91		

1) Für weitere Übersetzungen zur Realisierung von abweichenden Hubgeschwindigkeiten, Trommeldurchmesser und Einscherungen kontaktieren Sie SEW-EURODRIVE.

33954739/DE – 04/2026

G97 DR2S..

Diese Tabelle ist für folgende Werte gültig:

- Trommeldurchmesser: 295 mm
- Einscherung: 4/1

Last	Mechanik-gruppe	Hubge-schwindig-keit	Motorleis-tung	Typ	Übersetz-ung[1)]	Brems-moment	Masse
t	ISO / FEM	m/min	kW		i	Nm	kg
12.5	M4 / 1m	0.6 / 3.7	1.4 / 9.0	G97 DR2S132L12/2 BE11	170.89	80	187
		0.7 / 4.2	1.8 / 11.0	G97 DR2S132H12/2 BE11	152.74	110	227
		0.8 / 4.6			137.50		
10	M5 / 2m	0.6 / 3.7	1.2 / 7.5	G97 DR2S132M12/2 BE11	170.89	80	178.9
		0.7 / 4.2	1.4 / 9.0	G97 DR2S132L12/2 BE11	152.74	80	187
		0.8 / 4.6			137.50		
		0.9 / 5.1	1.8 / 11.0	G97 DR2S132H12/2 BE11	124.52	110	227
8	M6 / 3m	0.6 / 3.7	1.2 / 7.5	G97 DR2S132M12/2 BE11	170.89	80	178.9
		0.7 / 4.2	1.4 / 9.0	G97 DR2S132L12/2 BE11	152.74	80	187
		0.8 / 4.6			137.50		
		0.9 / 5.1	1.8 / 11.0	G97 DR2S132H12/2 BE11	124.52	110	227
		1.0 / 5.8			110.42		
	M5 / 2m	1.1 / 6.4			99.84		
6.3	M6 / 3m	1.1 / 6.4	1.8 / 11.0	G97 DR2S132H12/2 BE11	99.84	110	227
		1.3 / 7.5			84.62		
	M5 / 2m	1.5 / 8.6			73.91		

1) Für weitere Übersetzungen zur Realisierung von abweichenden Hubgeschwindigkeiten, Trommeldurchmesser und Einscherungen kontaktieren Sie SEW-EURODRIVE.

33954739/DE – 04/2026

G107 DR2S..

Diese Tabelle ist für folgende Werte gültig:

- Trommeldurchmesser: 295 mm
- Einscherung: 4/1

Last	Mechanik-gruppe	Hubge-schwindig-keit	Motorleis-tung	Typ	Überset-zung[1)]	Brems-moment	Masse
t	ISO / FEM	m/min	kW		i	Nm	kg
20	M5 / 2m	0.6 / 3.1	2.3 / 15	G107 DR2S160L12/2 BE20	198.4	150	328
		0.6 / 3.5			174.9		
		0.7 / 4.0	2.8 / 17	G107 DR2S160H12/2 BE20	157.9	150	343
16	M6 / 3m	0.6 / 3.1	2.3 / 15	G107 DR2S160L12/2 BE20	198.4	150	328
		0.6 / 3.5			174.9		
		0.7 / 4.0	2.8 / 17	G107 DR2S160H12/2 BE20	157.9	150	343
		0.8 / 4.5			143.4		
	M5 / 2m	0.9 / 5.0			127.2		
		1.0 / 5.5			115.5		
12.5	M6 / 3m	0.9 / 5.0	2.8 / 17	G107 DR2S160H12/2 BE20	127.2	150	343
		1.0 / 5.5			115.5		
	M5 / 2m	1.1 / 6.4			99.3		

1) Für weitere Übersetzungen zur Realisierung von abweichenden Hubgeschwindigkeiten, Trommeldurchmesser und Einscherungen kontaktieren Sie SEW-EURODRIVE.

33954739/DE – 04/2026

G107 DR2S..

Diese Tabelle ist für folgende Werte gültig:

- Trommeldurchmesser: 325 mm
- Einscherung: 4/1

Last	Mechanik-gruppe	Hubge-schwindig-keit	Motorleis-tung	Typ	Übersetz-ung[1)]	Brems-moment	Masse
t	ISO / FEM	m/min	kW		i	Nm	kg
25	M4 / 1m	0.6 / 3.5	2.8 / 17	G107 DR2S160H12/2 BE20	198.4	150	343
20	M5 / 2m	0.6 / 3.4	2.3 / 15	G107 DR2S160L12/2 BE20	198.4	150	328
		0.7 / 4.0	2.8 / 17	G107 DR2S160H12/2 BE20	174.9	150	343
16	M6 / 3m	0.6 / 3.4	2.3 / 15	G107 DR2S160L12/2 BE20	198.4	150	328
		0.7 / 4.0	2.8 / 17	G107 DR2S160H12/2 BE20	174.9	150	343
		0.8 / 4.5			157.9		
	M5 / 2m	0.8 / 4.9			143.4		
		1.0 / 5.5			127.2		
12.5	M6 / 3m	0.8 / 4.9	2.8 / 17	G107 DR2S160H12/2 BE20	143.4	150	343
		1.0 / 5.5			127.2		
	M5 / 2m	1.0 / 6.1			115.5		
		1.2 / 7.1			99.3		

1) Für weitere Übersetzungen zur Realisierung von abweichenden Hubgeschwindigkeiten, Trommeldurchmesser und Einscherungen kontaktieren Sie SEW-EURODRIVE.

33954739/DE – 04/2026

Maßblätter

G67..

10 008 00 19

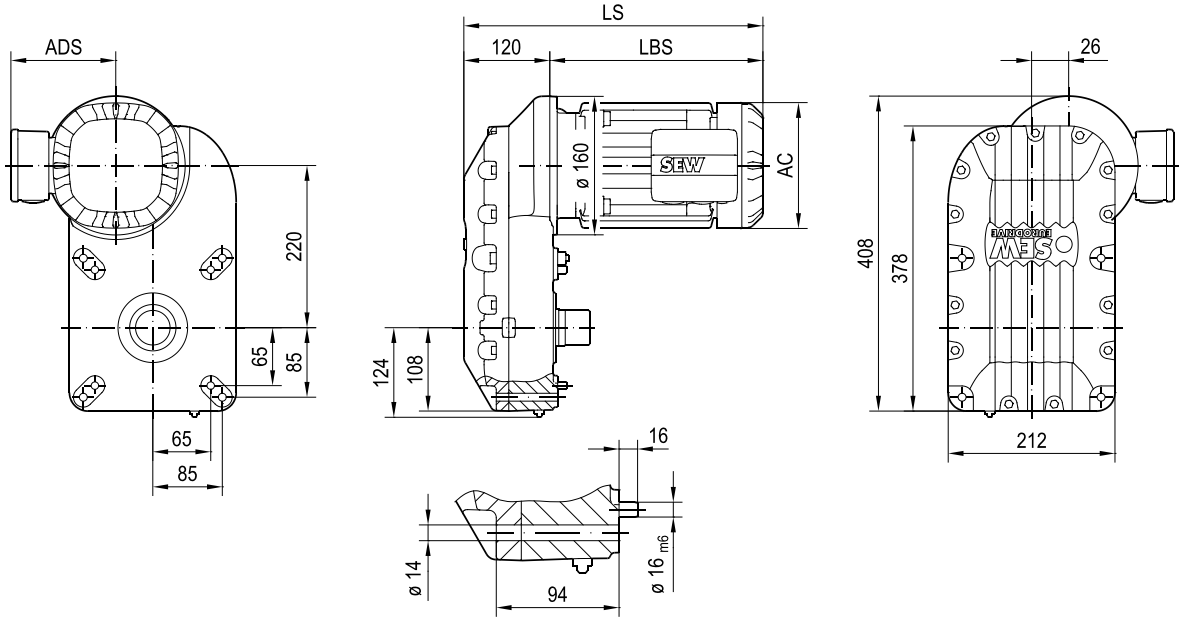

DIN 5480
W40x2x18x8f

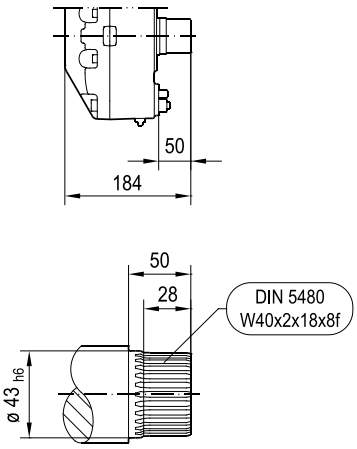

(→ 📖 -)	DR2S100LS	DR2S100L/LM	DR2S112M	DR2S132S
AC	197	197	221	221
ADS	158	158	172	172
LS	519	573	622	672
LBS	399	453	502	552

33954739/DE – 04/2026

G77..

10 009 00 19

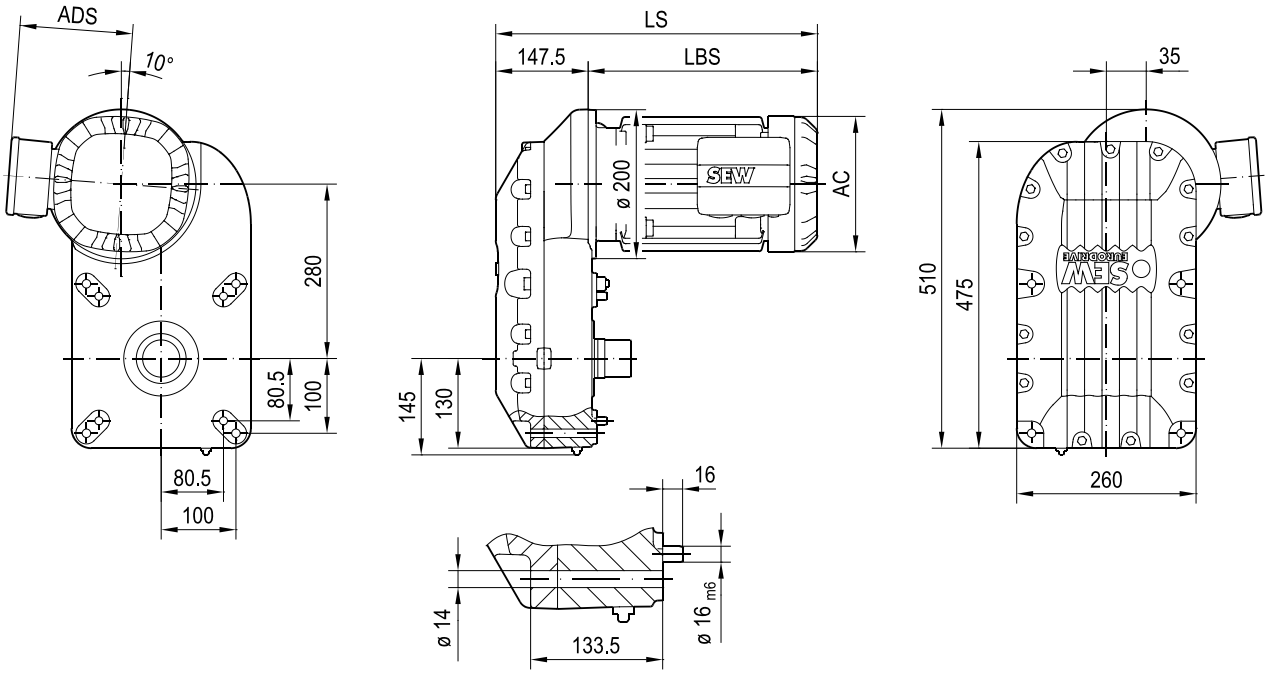

DIN 5480
W45x2x21x8f

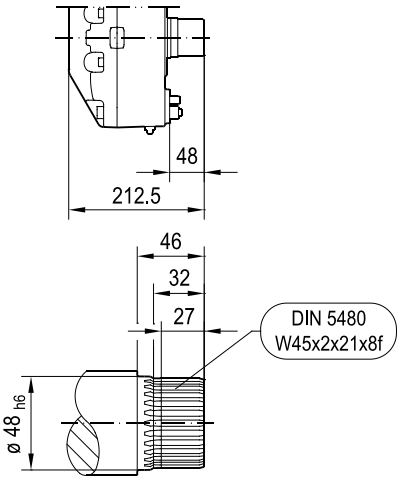

(→ 🕮 -)	DR2S100LS	DR2S100L/LM	DR2S112M	DR2S132S	DR2S132M	DR2S132L	DR2S132H
AC	197	197	221	221	261	261	261
ADS	158	158	172	172	228	228	228
LS	539	589	639	689	732	757	797
LBS	392	442	491	541	585	610	649

33954739/DE – 04/2026

G97..

10 010 00 19

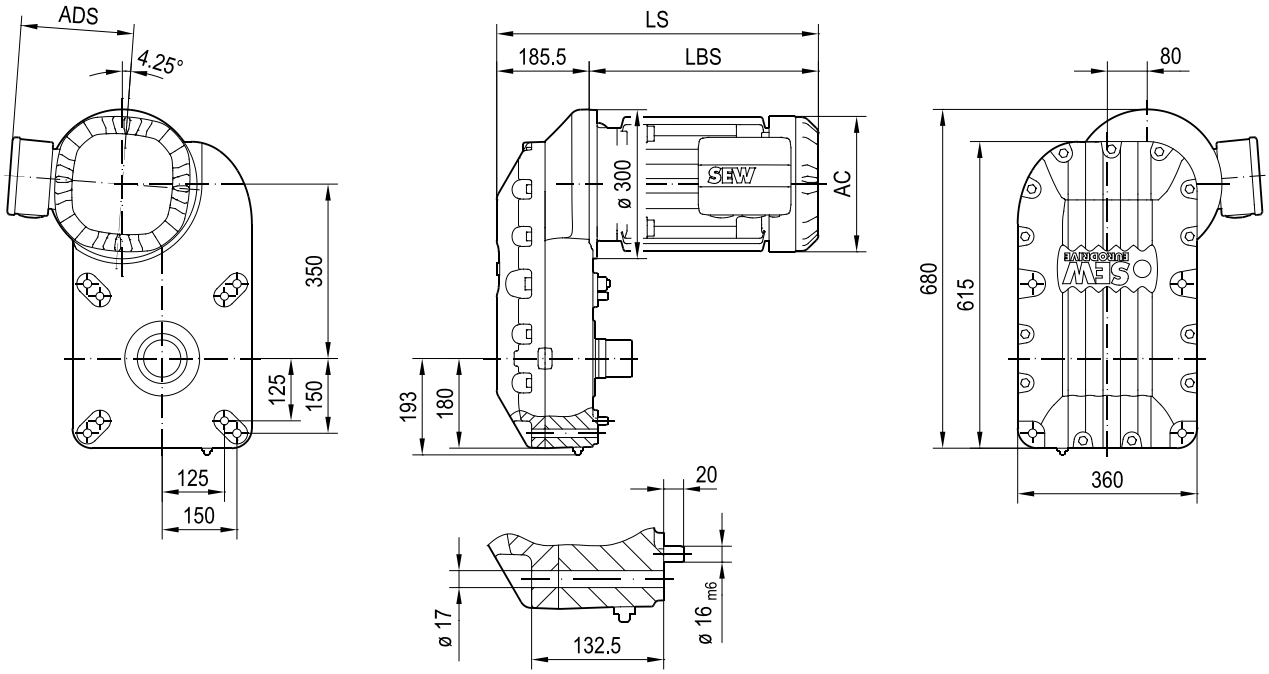

DIN 5480
W65x2x31x8f

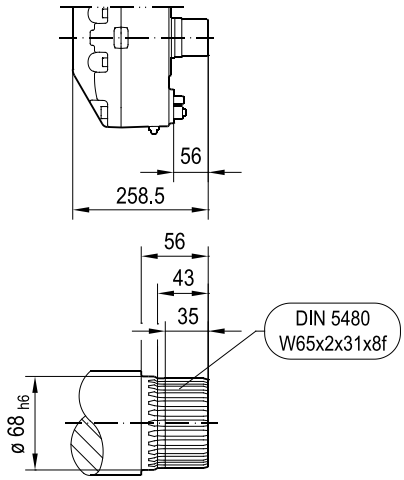

(→ 🕮 -)	DR2S100LS	DR2S100L/LM	DR2S112M	DR2S132S	DR2S132M	DR2S132L	DR2S132H	DR2S160M/L	DR2S160H
AC	197	197	221	221	261	261	261	314	314
ADS	158	158	172	172	228	228	228	253	253
LS	567	617	667	717	760	785	825	904	964
LBS	382	432	481	531	575	600	639	718	778

33954739/DE – 04/2026

G107..

10 011 00 19

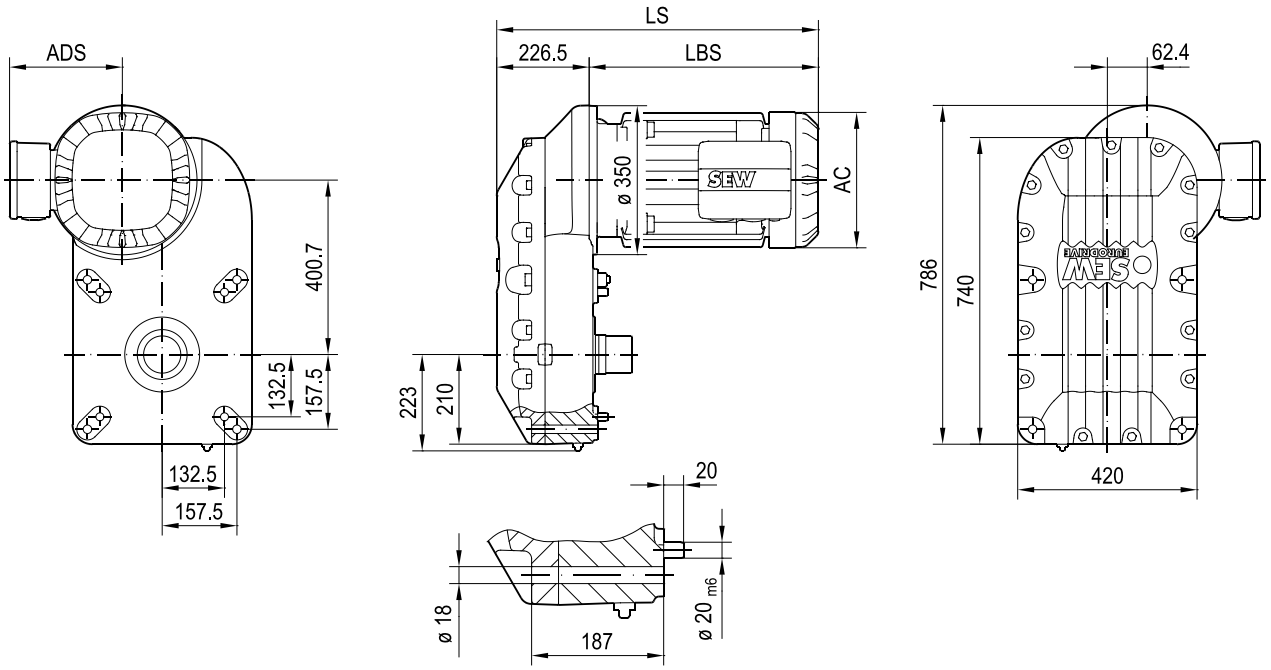

DIN 5480
W75x2x36x8f

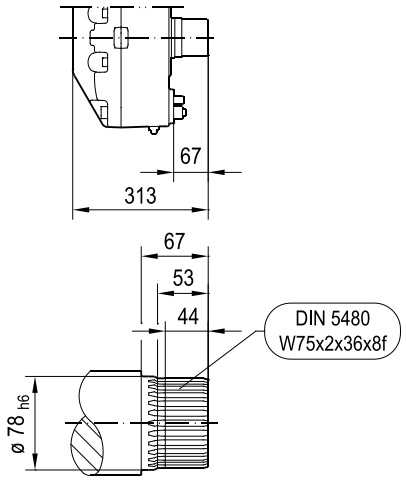

DIN 5480
W90x2x44x8f

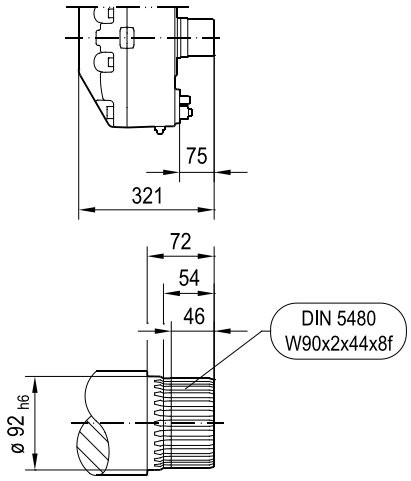

(→ 📖 -)	DR2S160M/L	DR2S160H						
AC	314	314						
ADS	253	253						
LS	939	999						
LBS	712	772						

33954739/DE – 04/2026

8.3 Technische Daten der Motoren

8.3.1 Legende zu den Datentabellen

Die nachfolgenden Tabellen "Technischen Daten der Motoren" verwenden diese Kurzzeichen:

BE..	–	verwendete Bremse
cosφ	–	Leistungsfaktor
I_A/I_N	–	Anlaufstromverhältnis
I_N	A	Bemessungsstrom
J_{BMot}	10^{-4} kgm^2	Massenträgheitsmoment des Bremsmotors
J_{Mot}	10^{-4} kgm^2	Massenträgheitsmoment des Motors
J_X	10^{-4} kgm^2	Lastträgkeit reduziert auf die Motorwelle
M_A/M_N M_H/M_N	–	Anlaufmomentverhältnis
M_B	Nm	Bremsmoment
m_{BMot}	kg	Masse des Bremsmotors
M_K/M_N	–	Kippmomentverhältnis
m_{Mot}	kg	Masse des Motors
M_N	Nm	Bemessungsdrehmoment
n_N	min^{-1}	Bemessungsdrehzahl
P_N	kW	Bemessungsleistung
Z_0 BG	h^{-1}	Schalthäufigkeit bei Betrieb mit Bremsenansteuerung BG
Z_0 BGE	h^{-1}	Schalthäufigkeit bei Betrieb mit Bremsenansteuerung BGE
$\eta_{50\%}$	%	Wirkungsgrad bei 50 % der Bemessungsleistung
$\eta_{75\%}$	%	Wirkungsgrad bei 75 % der Bemessungsleistung
$\eta_{100\%}$	%	Wirkungsgrad bei 100 % der Bemessungsleistung

33954739/DE – 04/2026

8.3.2 Motoren DRN.. (4-polig)

- 400 V
- 50 Hz
- Wirkungsgradklasse IE3

Angaben zu Motoren

Motortyp	P_N kW	M_N Nm	n_N min^{-1}	I_N A	cosφ	$\eta_{50\%}$ %	$\eta_{75\%}$ %	$\eta_{100\%}$ %	I_A/I_N	M_A/M_N M_H/M_N	M_K/M_N
DRN 90L 4	1.5	9.8	1461	3.4	0.74	84.6	86.1	85.6	7.5	2.7 2.2	3.3
DRN 100LS 4	2.2	14.5	1450	4.75	0.76	86.4	87.5	86.9	7.1	2.9 2.2	3.3
DRN 100L 4	3	19.7	1456	6.4	0.76	87.3	88.3	87.8	8.2	3.4 2.7	3.7
DRN 112M 4	4	26	1464	7.9	0.81	88.6	89.4	88.7	8.2	2.6 2.3	3.4
DRN 132S 4	5.5	36	1461	10.5	0.84	90.6	90.6	89.6	8.3	2.8 2.2	3.5
DRN 132M 4	7.5	49	1468	15.2	0.78	90.8	91.1	90.4	7.8	3.1 2.4	3.3
DRN 132L 4	9.2	60	1470	18.7	0.77	90.8	91.6	91.0	8.4	3.7 2.4	3.5
DRN 160M 4	11	71	1473	21	0.81	91.0	91.7	91.4	7.3	2.6 2.2	3.0
DRN 160L 4	15	97	1474	29	0.80	91.9	92.5	92.1	8.0	3.0 2.0	3.4
DRN 180M 4	18.5	120	1478	33.5	0.85	92.8	93.1	92.6	9.4	3.6 2.9	3.6
DRN 180L 4	22	142	1477	38.5	0.87	93.4	93.6	93.0	9.6	3.5 2.1	3.4
DRN 200L 4	30	194	1480	56	0.82	93.3	93.9	93.6	8.2	2.9 2.5	3.3
DRN 225S 4	37	240	1482	64	0.88	94.3	94.4	93.9	8.4	3.0 2.3	2.7
DRN 225M 4	45	290	1482	81	0.85	94.1	94.5	94.2	8.8	3.0 2.2	2.7

Weitere Angaben zu Motoren und Bremsmotoren

Motortyp	P_N kW	M_N Nm	n_N min^{-1}	m_{Mot} kg	J_{Mot} 10^{-4} kgm^2	BE..	Z_0 BG BGE h^{-1}	M_B Nm	m_{BMot} kg	J_{BMot} 10^{-4} kgm^2
DRN 90L 4	1.5	9.8	1461	23	67.2	BE2	2200 5800	20	27	71.9
DRN 100LS 4	2.2	14.5	1450	27	81.4	BE5	- 6100	28	33	87.4
DRN 100L 4	3	19.7	1456	34	112	BE5	- 3700	40	40	118
DRN 112M 4	4	26	1464	45	178	BE5	- 2900	55	52	183
DRN 132S 4	5.5	36	1461	56	241	BE11	- 2100	80	71	251
DRN 132M 4	7.5	49	1468	74	381	BE11	- 1100	110	92	403
DRN 132L 4	9.2	60	1470	82	439	BE20	- 980	150	110	490
DRN 160M 4	11	71	1473	115	817	BE20	- 900	150	150	877
DRN 160L 4	15	97	1474	130	1040	BE20	- 800	200	165	1100

33954739/DE – 04/2026

Motortyp	P_N kW	M_N Nm	n_N min^{-1}	m_{Mot} kg	J_{Mot} 10^{-4} kgm^2	BE..	Z_0 BG BGE h^{-1}	M_B Nm	m_{BMot} kg	J_{BMot} 10^{-4} kgm^2
DRN 180M 4	18.5	120	1478	155	1630	BE30	- 510	300	195	1770
DRN 180L 4	22	142	1477	170	1950	BE30	- 470	300	210	2090
DRN 200L 4	30	194	1480	285	2660	BE32	- 500	400	340	2890
DRN 225S 4	37	240	1482	315	4350	BE32	- 230	500	370	4580
DRN 225M 4	45	290	1482	315	4350	BE32	- 200	600	370	4580

33954739/DE – 04/2026

8.3.3 Motoren DR2S.. (12/2-polig)

- 400 V
- 50 Hz
- Betriebsart S4 15/30 %
- in Verbindung mit den Hubwerksgetrieben G7..

Angaben zu Motoren

Motortyp DR2S	P_N kW	M_N Nm	n_N 1/min	I_N A	cosφ	$\eta_{50\%}$ %	$\eta_{75\%}$ %	$\eta_{100\%}$ %	I_A/I_N	M_A/M_N	M_H/M_N	M_K/M_N
DR2S 100LS 12/2	0.35 2.3	7.7 8.4	435 2605	2.1 5.4	0.55 0.90	30.3 71.3	38.2 72.2	42.7 68.3	2.1 4.1	2.3 2.8	2.4 2.6	2.4 2.6
DR2S 100LM 12/2	0.45 2.8	10 10	430 2670	2.65 6.5	0.55 0.88	32.3 72.1	40.1 73.3	44.0 70.5	2.1 4.4	2.2 3.1	2.2 2.6	2.2 2.7
DR2S 100L 12/2	0.55 3.6	12.1 12.9	435 2665	3.2 7.9	0.55 0.91	32.2 76.9	40.3 76.1	44.4 72.1	2.2 4.7	2.4 3.0	2.4 2.6	2.4 2.7
DR2S 112M 12/2	0.65 4.2	14.6 15.3	425 2625	3.6 9.6	0.55 0.90	37.0 75.0	44.3 74.4	46.4 69.8	2.0 4.6	1.8 3.3	1.7 2.7	1.8 2.7
DR2S 132S 12/2	0.9 6.1	20.5 21.5	420 2725	4.55 12.9	0.56 0.90	43.5 79.1	49.9 78.4	50.3 75.1	2.1 5.4	1.9 3.3	1.8 2.8	1.8 2.8
DR2S 132M 12/2	1.2 7.5	26.5 26.5	435 2690	6.5 15.5	0.54 0.90	39.4 83.9	46.7 81.3	49.3 76.7	2.1 5.0	2.2 3.2	2.1 2.5	2.1 2.5
DR2S 132L 12/2	1.4 9	30.5 31.5	435 2750	6.7 18.4	0.57 0.89	43.8 83.3	50.8 81.9	52.5 78.2	2.4 5.4	2.1 3.3	1.7 2.2	1.7 2.6
DR2S 132H 12/2	1.8 11	40 38	430 2770	8.6 22.5	0.57 0.89	44.7 83.3	51.1 82.1	51.9 78.9	2.2 5.6	2.0 3.2	1.9 2.1	1.9 2.6
DR2S 160M 12/2	1.9 12	40 43	455 2665	8.1 26	0.57 0.90	52.0 78.5	58.2 77.5	59.6 73.5	2.7 4.6	2.1 2.8	2.0 2.2	2.1 2.4
DR2S 160L 12/2	2.3 15	49 53	450 2685	9.5 31.5	0.57 0.92	54.4 80.9	60.0 79.0	60.4 74.6	2.5 4.9	2.0 3.0	2.0 2.3	2.0 2.5
DR2S 160H 12/2	2.8 17	59 59	450 2775	10.5 33.5	0.61 0.92	57.2 84.2	62.3 82.9	62.3 79.8	2.8 5.7	1.9 3.1	1.9 2.4	2.0 2.7

Weitere Angaben zu Motoren und Bremsmotoren

Motortyp	P_N kW	M_N Nm	n_N min^{-1}	m_{Mot} kg	J_{Mot} 10^{-4} kgm^2	BE..	M_B Nm	m_{BMot} kg	J_{BMot} 10^{-4} kgm^2	J_x 10^{-4} kgm^2
DR2S 100LS 12/2	0.35 2.3	7.7 8.4	435 2605	27	76	BE2	20	32	80.7	15.3
DR2S 100LM 12/2	0.45 2.8	10 10	430 2670	33	85.7	BE2	20	37	90.4	22.2
DR2S 100L 12/2	0.55 3.6	12.1 12.9	435 2665	34	105	BE5	28	40	111	53.6
DR2S 112M 12/2	0.65 4.2	14.6 15.3	425 2625	45	167	BE5	40	52	171	30.3
DR2S 132S 12/2	0.9 6.1	20.5 21.5	420 2725	56	229	BE5	55	64	233	49.3
DR2S 132M 12/2	1.2 7.5	26.5 26.5	435 2690	74	387	BE11	55	92	409	76.7
DR2S 132L 12/2	1.4 9	30.5 31.5	435 2750	82	447	BE11	80	100	469	136.7
DR2S 132H 12/2	1.8 11	40 38	430 2770	125	655	BE11	80	145	677	87.4
DR2S 160M 12/2	1.9 12	40 43	455 2665	115	790	BE20	110	150	850	173
DR2S 160L 12/2	2.3 15	49 53	450 2685	130	1010	BE20	110	165	1070	81.5
DR2S 160H 12/2	2.8 17	59 59	450 2775	150	1190	BE20	150	185	1250	106

33954739/DE – 04/2026

9 Ihr Kontakt zu SEW-EURODRIVE

Die weltweiten Kontaktdaten und Standorte finden Sie auf der **Webseite von SEW-EURODRIVE** über folgenden Link oder den abgebildeten QR-Code.

https://www.sew-eurodrive.de/contacts-worldwide



33954739/DE – 04/2026

Stichwortverzeichnis

A

Antriebe projektieren
ergänzende Dokumentationen 32
Aufbau der Auswahltabellen 56
Aufstellungshöhe 12
Ausführungen, mögliche
Bremsmotoren 15
Auswahltabellen
Getriebemotoren, Aufbau der Auswahltabellen 56

B

Bestellangaben 47
Bremse
Funktion 41
Kurze Reaktionszeiten beim Einschalten 42
Prinzipieller Aufbau 41
Bremsmotoren 15

D

Daten zur Antriebs- und Getriebeauslegung 32
Dezimaltrennzeichen 10

E

Einsatztemperatur
Getriebe 12
Motor 12
Entlüftungsventil 56
Entlüftungsventil im Motorflansch 46
Ergänzende Dokumentation 10

F

Festigkeitsklasse
Getriebebefestigung 54
Fettfüllung 51
Flachgetriebemotoren
Raumlagen 50

G

Getriebebefestigung
Festigkeitsklasse 54
Getriebemotor
Aufstellungshöhe 12
Geräusche 13
Lackierung 13
Wärmeabfuhr 13
Zugänglichkeit 13

H

Hinweise zu den Getriebemotoren-Maßblättern .. 56
Hubwerksgetriebe
Einsatztemperatur 12
Typenbezeichnung 22

I

Internationale Märkte 16

K

Kennzeichen, Typenschild 31
Kombinationen, mögliche
Aufbau der Tabellen 55
Kombinationsmöglichkeiten 55
Kurzzeichenlegende 32

M

Marken 10
Motor
Einsatztemperatur 12
Motorflansch
Entlüftungsventil, Ölablass-Schraube 46

O

Ölablass-Schraube im Motorflansch 46

P

Produktnamen 10

R

Radial-Wellendichtringe
Schmierstoffverträglichkeit 53
Raumlagen
Flachgetriebemotoren 50
Übersicht 45
Raumlagenblätter 49
Raumlagenblätter Legende 49

S

Schmierstoffe
Schmierstofftabelle 51
Verträglichkeit mit Radial-Wellendichtring 53
Schmierstofftabelle 51

33954739/DE – 04/26

Schwenkraumlage
stationär 45

T

Typenbezeichnung
Hubwerksgetriebe 22
Typenschild
Kennzeichen 31

U

Urheberrechtsvermerk 11

V

Vielkeilverzahnung 57

W

Wälzlagerfette 51
Wirkungsgrad der Getriebe 33

Z

Zertifizierung 16

33954739/DE – 04/26

IoT App
DriveRadar®

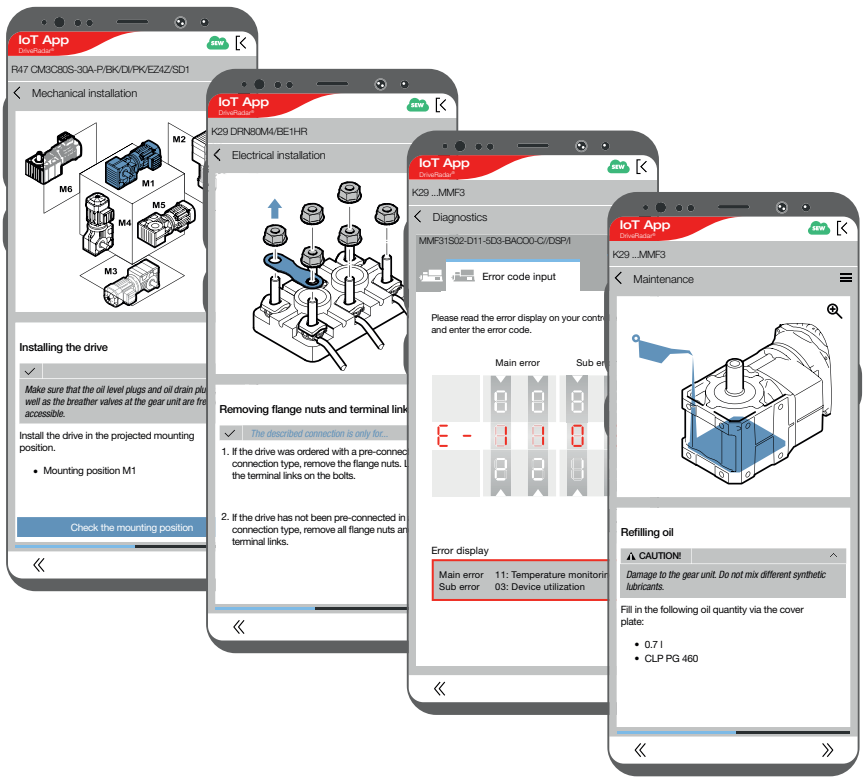

https://iotapp.io

Google Play App Store

THE GREEN SIDE OF DRIVE

Documentation and technical information on your smartphone – paperless and always available





SEW-EURODRIVE GmbH & Co KG
Ernst-Blickle-Str. 42
76646 BRUCHSAL
GERMANY
Tel. +49 7251 75-0
Fax +49 7251 75-1970
sew@sew-eurodrive.com
→ www.sew-eurodrive.com