10 Kegelrad-Getriebemotoren

10.1 Ausführungsarten K..DRN..

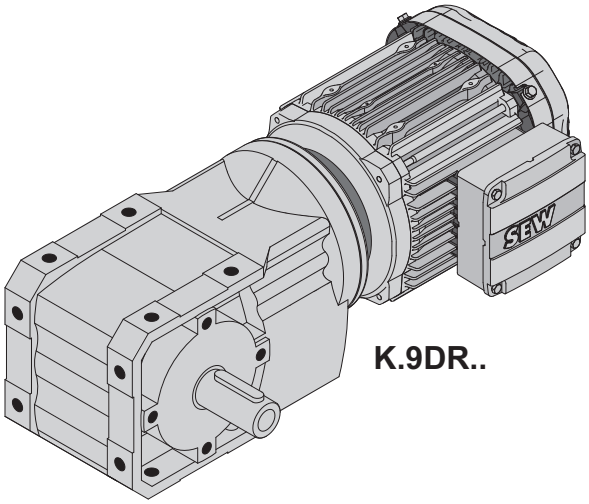

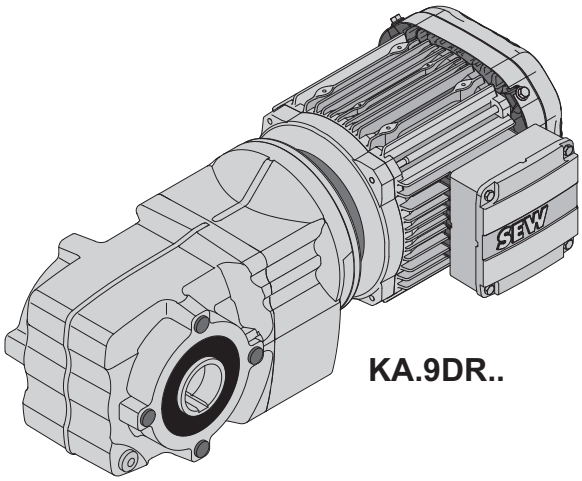

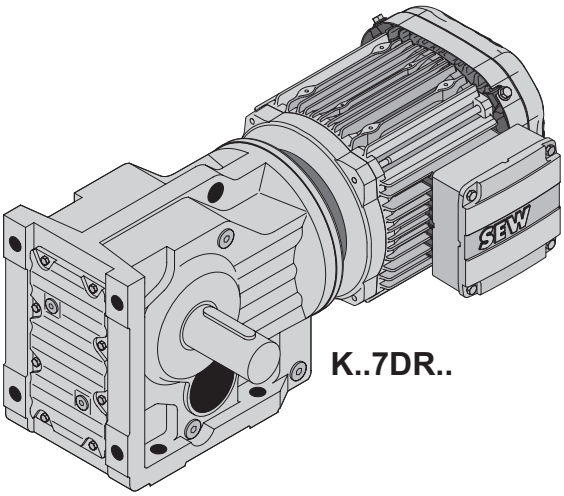

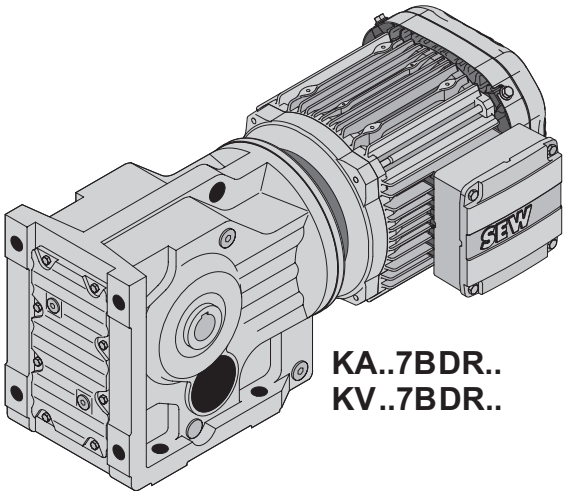

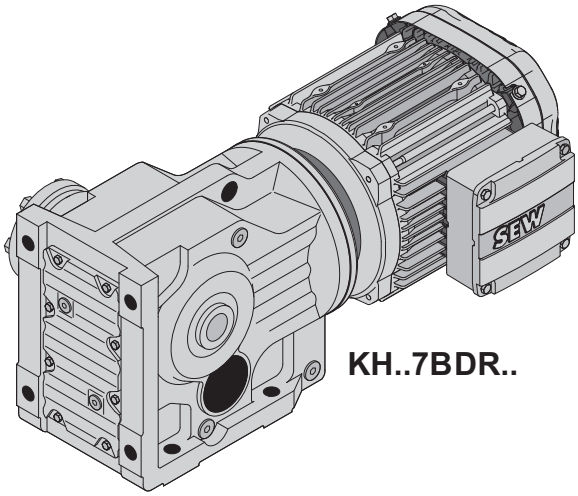

18014407174236299

21933170/DE – 11/2015

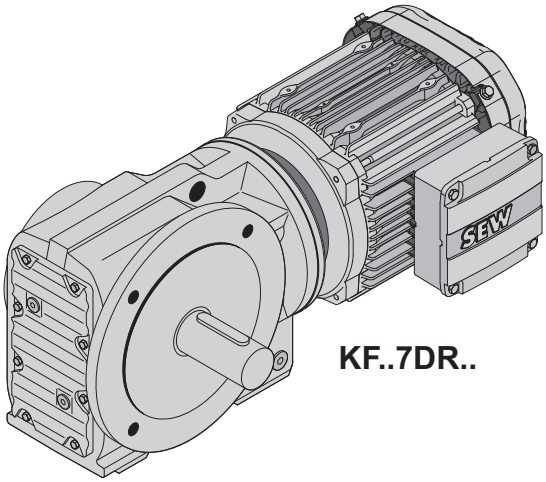

KF..7DR..

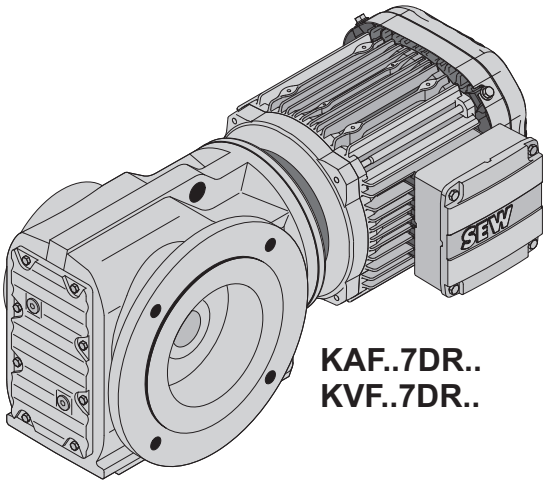

KAF..7DR..
KVF..7DR..

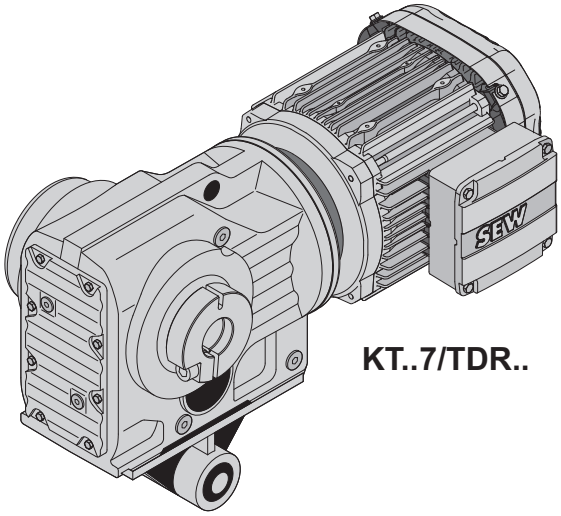

KT..7/TDR..

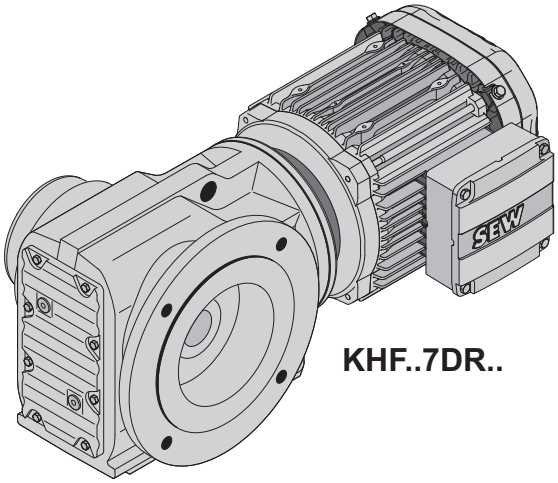

KHF..7DR..

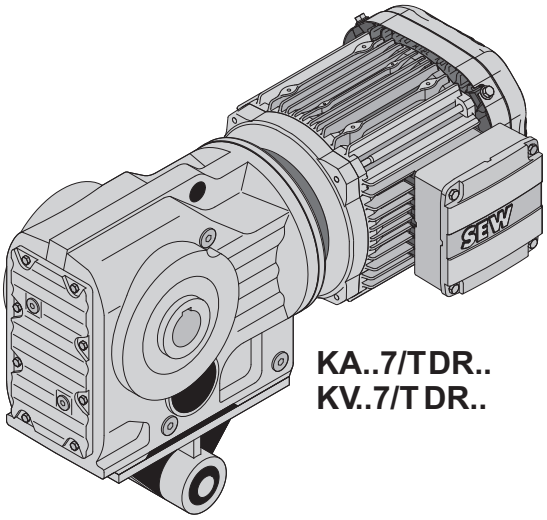

KA..7/TDR..
KV..7/TDR..

9007207919497227

21933170/DE – 11/2015

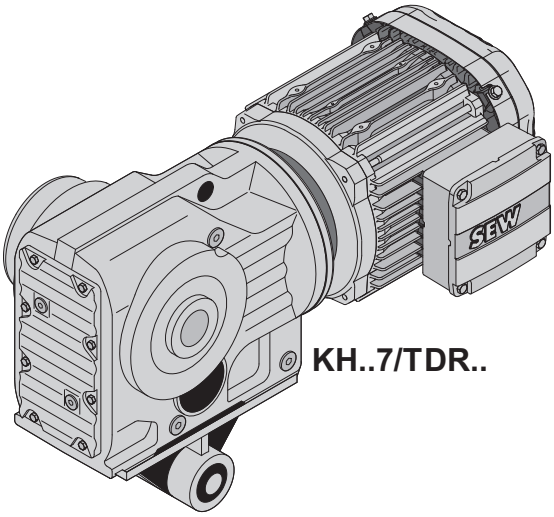

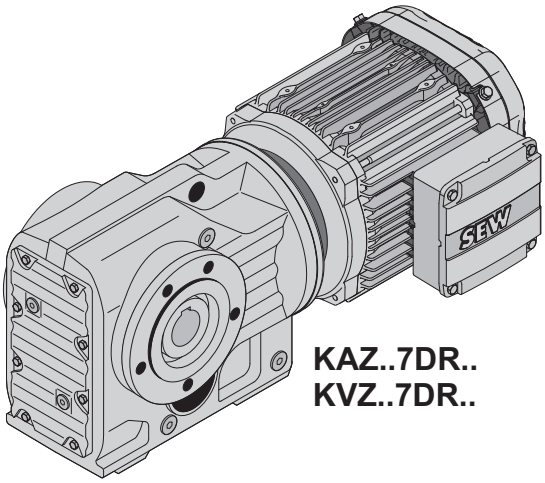

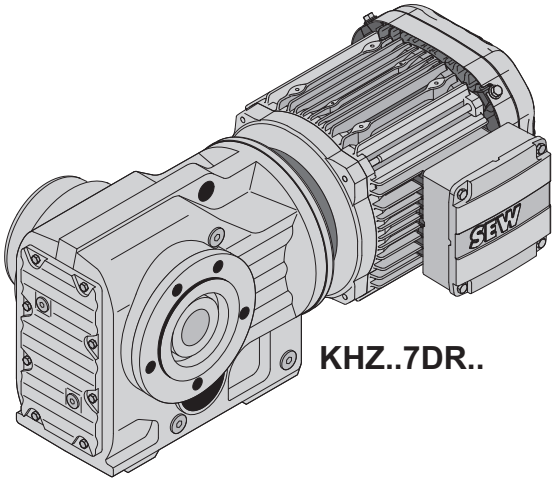

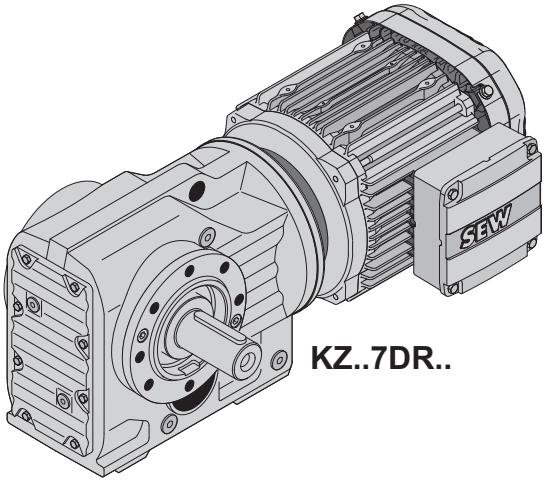

27021606882178955

21933170/DE – 11/2015

10.2 Geometrisch mögliche Kombinationen K..DRN..

K19, n_e=1400 1/min — 80 Nm

n_a rpm	M_{amax} Nm	F_{Ra} N	$\varphi_{(/R)}$ '	i	DR63S DR63M DR63L	DRS71S DRS71M	DRN80M DRN90S
					2		
24	70	4330	-	58.68			
26	70	4330	-	53.88			
28	70	4330	-	49.69			
31	69	4340	-	44.48			
34	67	4350	-	40.63			
41	64	4370	-	34.29			
44	80	4260	-	31.74			
48	61	4200	-	29.29			
48	80	4120	-	29.14			
52	60	4090	-	27.16			
52	80	3990	-	26.88			
58	80	3820	-	24.06			
64	80	3680	-	21.98			
75	80	3430	-	18.55			
88	80	3210	-	15.84			
95	80	3110	-	14.69			
110	80	2930	-	12.70			
118	79	2850	-	11.84			
136	76	2720	-	10.32			
146	63	2910	-	9.58			
173	80	2590	-	8.09			
203	80	2420	-	6.91			
218	80	2340	-	6.41			
253	80	2200	-	5.54			
271	80	2140	-	5.16			
311	80	2010	-	4.50			

K29, n_e=1400 1/min — 130 Nm

n_a rpm	M_{amax} Nm	F_{Ra} N	$\varphi_{(/R)}$ '	i	DR63S DR63M DR63L	DRS71S DRS71M	DRN80M DRN90S	DRN90L	DRN100LS
						2			
19	130	4980	-	71.93					
21	130	4980	-	66.25					
23	130	4980	-	61.28					
26	130	4980	-	54.89					
28	130	4980	-	50.35					
33	128	4790	-	42.87					
36	130	4720	-	38.90					
38	122	4560	-	36.96					
39	130	4560	-	35.83					
42	130	4410	-	33.15					
46	115	4250	-	30.11					
47	130	4210	-	29.69					
51	130	4060	-	27.23					
56	109	3980	-	24.91					
60	130	3790	-	23.19					

21933170/DE – 11/2015

K29, n_e=1400 1/min — 130 Nm

n_a rpm	M_{amax} Nm	F_{Ra} N	$\varphi_{(/R)}$ '	i	DR63S DR63M DR63L	DRS71S DRS71M	DRN80M DRN90S	DRN90L	DRN100LS
63	105	3820	-	22.08					
70	130	3550	-	19.99					
86	130	3240	-	16.29					
104	130	2970	-	13.47					
117	130	2810	-	11.94					
141	110	3000	-	9.90					
153	130	2470	-	9.17					
164	122	2740	-	8.53					
187	123	2300	-	7.48					
201	112	2580	-	6.95					
243	112	2370	-	5.75					
275	110	2260	-	5.10					
357	126	1910	-	3.92					
439	110	1830	-	3.19					

K37, n_e=1400 1/min — 200 Nm

n_a rpm	M_{amax} Nm	F_{Ra} N	$\varphi_{(/R)}$ '	i	DR63S DR63M DR63L DRS71S DRS71M	DRN80M DRN90S	DRN90L	DRN100LS DRN100L
						3		
13	200	5640	6.8	106.38				
14	200	5640	6.8	97.81				
17	200	5640	6.9	83.69				
19	200	5520	6.9	72.54				
21	200	5360	6.9	67.80				
24	200	5020	6.9	58.60				
28	200	4660	7	49.79				
31	200	4420	7	44.46				
37	200	4100	7	37.97				
39	200	3970	7.1	35.57				
47	200	3650	7.1	29.96				
49	200	3580	8.1	28.83				
56	200	3330	8.1	24.99				
60	195	3260	8.2	23.36				
69	185	3110	8.3	20.19				
82	180	2900	8.4	17.15				
91	175	2780	8.5	15.31				
107	165	2650	8.6	13.08				
115	160	2600	11.9	12.14				
133	160	2410	12.2	10.49				
157	160	2200	12.4	8.91				
176	155	2110	12.5	7.96				
206	150	1980	12.8	6.80				
220	145	1950	12.9	6.37				
261	140	1810	13.2	5.36				
352	125	1660	13	3.98				

21933170/DE – 11/2015

K37R17, n_e=1400 1/min						200 Nm
n_a rpm	M_{amax} Nm	F_{Ra} N	$\varphi_{(/R)}$ '	i	DR63S DR63M DR63L DRS71S DRS71M	DRN80M
					3 3	
0.20	200	5640	-	6832		
0.24	200	5640	-	5922		
0.25	200	5640	-	5491		
0.29	200	5640	-	4759		
0.34	200	5640	-	4160		
0.38	200	5640	-	3645		
0.44	200	5640	-	3205		
0.50	200	5640	-	2801		
0.57	200	5640	-	2454		
0.65	200	5640	-	2166		
0.74	200	5640	-	1891		
0.84	200	5640	-	1660		
0.95	200	5640	-	1466		
1.1	200	5640	-	1288		
1.2	200	5640	-	1136		
					3 2	
1.4	200	5640	-	996		
1.6	200	5640	-	876		
1.8	200	5640	-	761		
2.1	200	5640	-	671		
2.4	200	5640	-	585		
2.7	200	5640	-	512		
3.1	200	5640	-	451		
3.5	200	5640	-	396		
4.0	200	5640	-	346		
4.6	200	5640	-	304		
5.2	200	5640	-	267		
6.0	200	5640	-	234		
6.8	200	5640	-	205		
7.7	200	5640	-	181		
8.8	200	5640	-	160		
10	200	5640	-	136		
11	200	5640	-	127		
13	200	5640	-	110		
15	200	5640	-	96		

K39, n_e=1400 1/min									300 Nm
n_a rpm	M_{amax} Nm	F_{Ra} N	$\varphi_{(/R)}$ '	i	DR63S DR63M DR63L DRS71S DRS71M	DRN80M DRN90S	DRN90L	DRN100LS DRN100L	DRN112M
						2			
24	300	7500	-	58.24					
28	300	7440	-	49.69					
32	300	7000	-	43.45					
34	300	6840	-	41.28					
39	300	6440	-	36.22					

21933170/DE – 11/2015

K39, n_e=1400 1/min — 300 Nm

n_a rpm	M_{amax} Nm	F_{Ra} N	$\varphi_{(/R)}$ '	i	DR63S DR63M DR63L DRS71S DRS71M	DRN80M DRN90S	DRN90L	DRN100LS DRN100L	DRN112M
46	300	5960	-	30.72					
50	300	5670	-	27.73					
57	300	5330	-	24.40					
61	300	5180	-	23.04					
71	295	4820	-	19.62					
79	290	4630	-	17.83					
82	115	6360	-	17.06					
91	280	4380	-	15.44					
96	190	5570	-	14.56					
104	270	4160	-	13.44					
110	250	4930	-	12.73					
116	255	4790	-	12.09					
132	285	4360	-	10.61					
146	250	3640	-	9.60					
156	300	3950	-	9.00					
172	300	3760	-	8.12					
196	300	3530	-	7.15					
207	300	3430	-	6.75					
243	275	3300	-	5.75					
268	260	3240	-	5.22					
310	240	3130	-	4.52					
355	215	3070	-	3.94					
498	170	2870	-	2.81					

K39R17, n_e=1400 1/min — 300 Nm

n_a rpm	M_{amax} Nm	F_{Ra} N	$\varphi_{(/R)}$ '	i	DR63S DR63M DR63L DRS71S DRS71M	DRN80M
					2 3	
0.35	300	7500	-	4057		
0.42	300	7500	-	3370		
0.48	300	7500	-	2906		
0.56	300	7500	-	2508		
0.59	300	7500	-	2367		
0.65	300	7500	-	2162		
0.74	300	7500	-	1881		
0.79	300	7500	-	1762		
0.86	300	7500	-	1622		
0.94	300	7500	-	1494		
1.1	300	7500	-	1321		
1.2	300	7500	-	1169		
1.3	300	7500	-	1093		
					2 2	
1.5	300	7500	-	956		
1.7	300	7500	-	814		
2.0	300	7500	-	711		
2.3	300	7500	-	605		
2.8	300	7500	-	504		

21933170/DE – 11/2015

K39R17, n_e=1400 1/min — 300 Nm

n_a rpm	M_{amax} Nm	F_{Ra} N	$\varphi_{(/R)}$ '	i	DR63S DR63M DR63L DRS71S DRS71M	DRN80M
3.1	300	7500	-	454		
3.5	300	7500	-	399		
3.8	300	7500	-	365		
4.5	300	7500	-	312		
4.7	300	7500	-	299		
5.5	300	7500	-	254		
6.0	300	7500	-	234		
6.7	300	7500	-	210		
7.4	300	7500	-	189		
8.0	300	7500	-	174		
9.0	300	7500	-	156		
9.9	300	7500	-	142		
12	300	7500	-	117		
19	295	7500	-	75		

K47, n_e=1400 1/min — 400 Nm

n_a rpm	M_{amax} Nm	F_{Ra} N	$\varphi_{(/R)}$ '	i	DR63S DR63M DR63L DRS71S DRS71M	DRN80M DRN90S	DRN90L	DRN100LS DRN100L
						3		
11	400	5920	6.4	131.87*				
12	400	5920	6.4	121.48*				
13	400	5920	6.4	104.37				
15	400	5920	6.4	90.86				
16	400	5920	6.4	85.12*				
19	400	5920	6.5	75.20*				
20	400	5920	6.5	69.84				
22	400	5920	6.5	63.30*				
25	400	5920	6.5	56.83				
29	400	5920	6.6	48.95*				
30	400	5920	6.6	46.03*				
35	400	5920	6.6	39.61				
40	400	5920	6.7	35.39				
45	400	5700	7.5	31.30				
48	400	5520	7.5	29.32				
54	400	5170	7.6	25.91				
58	400	4970	7.7	24.06				
64	400	4710	7.7	21.81				
72	400	4440	7.7	19.58				
83	380	4220	7.8	16.86				
88	380	4080	7.9	15.86				
103	360	3890	8	13.65				
115	350	3720	8.3	12.19				
119	280	4060	10.5	11.77				
133	280	3830	10.6	10.56				
154	280	3540	10.7	9.10				
164	270	3500	10.8	8.56				
190	250	3380	11	7.36				

21933170/DE – 11/2015

K47, n_e=1400 1/min — 400 Nm

n_a rpm	M_{amax} Nm	F_{Ra} N	$\varphi_{(/R)}$ '	i	DR63S DR63M DR63L DRS71S DRS71M	DRN80M DRN90S	DRN90L	DRN100LS DRN100L
213	240	3270	11.5	6.58				
241	230	3140	11.8	5.81				
302	205	2980	12	4.64				

K47R37, n_e=1400 1/min — 400 Nm

n_a rpm	M_{amax} Nm	F_{Ra} N	$\varphi_{(/R)}$ '	i	DR63S DR63M DR63L DRS71S DRS71M	DRN80M DRN90S	DRN90L	DRN100LS DRN100L
					3	3		
0.14	400	5920	-	10138				
0.16	400	5920	-	8534				
0.18	400	5920	-	7662				
0.21	400	5920	-	6826				
0.23	400	5920	-	5983				
0.27	400	5920	-	5159				
0.30	400	5920	-	4601*				
0.36	400	5920	-	3940				
0.40	400	5920	-	3477				
0.46	400	5920	-	3043				
0.51	400	5920	-	2733				
0.59	400	5920	-	2354				
0.68	400	5920	-	2063				
0.77	400	5920	-	1819				
0.88	400	5920	-	1586				
1.0	400	5920	-	1388				
					3	2		
1.1	400	5920	-	1222				
1.3	400	5920	-	1097				
1.5	400	5920	-	945				
1.7	400	5920	-	831*				
1.9	400	5920	-	718*				
2.2	400	5920	-	639				
2.5	400	5920	-	552				
2.8	400	5920	-	495				
3.3	400	5920	-	426				
3.7	400	5920	-	375				
4.3	400	5920	-	327				
4.8	400	5920	-	289				
5.5	400	5920	-	256				
6.2	400	5920	-	225				
7.1	400	5920	-	198				
8.2	400	5920	-	171				
9.2	400	5920	-	153				
11	400	5920	-	131				
12	400	5920	-	112				
14	400	5920	-	99				
15	400	5920	-	94				

21933170/DE – 11/2015

K49, n_e=1400 1/min — 500 Nm

n_a rpm	M_{amax} Nm	F_{Ra} N	$\varphi_{(/R)}$ '	i	DR63S DR63M DR63L DRS71S DRS71M	DRN80M DRN90S	DRN90L	DRN100LS DRN100L	DRN112M	DRN132S DRN132M
						2				
19	475	9000	-	75.20						
20	445	9000	-	70.19						
23	500	9000	-	60.27						
26	500	8590	-	52.94						
28	500	8380	-	50.29						
32	500	7900	-	44.44						
37	500	7310	-	37.98						
40	500	7000	-	34.81						
46	500	6550	-	30.55						
48	500	6370	-	28.95						
55	500	5940	-	25.34						
61	500	5610	-	22.83						
62	150	8470	-	22.50						
67	140	8310	-	21.00						
70	500	5220	-	20.03						
78	260	7300	-	18.04						
79	500	4860	-	17.67						
88	340	6570	-	15.84						
89	490	4590	-	15.67						
93	325	6500	-	15.05						
105	470	4320	-	13.38						
105	420	5740	-	13.30						
123	495	5000	-	11.37						
134	480	4860	-	10.42						
153	500	4460	-	9.14						
162	500	4340	-	8.66						
185	500	4050	-	7.58						
205	500	3840	-	6.83						
234	500	3570	-	5.99						
265	485	3400	-	5.29						
299	465	3270	-	4.69						
350	440	3110	-	4.00						

K49R37, n_e=1400 1/min — 500 Nm

n_a rpm	M_{amax} Nm	F_{Ra} N	$\varphi_{(/R)}$ '	i	DR63S DR63M DR63L DRS71S DRS71M	DRN80M DRN90S	DRN90L	DRN100LS DRN100L
						2 3		
0.20	500	9000	-	7137				
0.23	500	9000	-	5991				
0.27	500	9000	-	5120				
0.35	500	9000	-	4034				
0.39	500	9000	-	3580				
0.45	500	9000	-	3081				
0.50	500	9000	-	2773				
0.55	500	9000	-	2545				
0.59	500	9000	-	2372				

21933170/DE – 11/2015

K49R37, n_e=1400 1/min — 500 Nm

n_a rpm	M_{amax} Nm	F_{Ra} N	$\varphi_{(/R)}$ '	i	DR63S DR63M DR63L DRS71S DRS71M	DRN80M DRN90S	DRN90L	DRN100LS DRN100L
0.66	500	9000	-	2118				
0.72	500	9000	-	1941				
0.80	500	9000	-	1741				
0.86	500	9000	-	1632				
0.92	500	9000	-	1521				
1.1	500	9000	-	1228				
1.4	500	9000	-	1000				
2 2								
0.98	500	9000	-	1424				
1.1	500	9000	-	1309				
1.2	500	9000	-	1120				
1.5	500	9000	-	908				
1.7	500	9000	-	802				
2.0	500	9000	-	701				
2.2	500	9000	-	645				
2.4	500	9000	-	595				
2.6	500	9000	-	543				
2.8	500	9000	-	501				
3.1	500	9000	-	449				
3.5	500	9000	-	401				
3.9	500	9000	-	360				
4.2	500	9000	-	330				
4.7	500	9000	-	300				
5.1	500	9000	-	274				
5.8	500	9000	-	243				
6.5	500	9000	-	217				
7.3	500	9000	-	193				
8.0	500	9000	-	176				
9.2	500	9000	-	152				
11	500	9000	-	125				
14	500	9000	-	99				

K57, n_e=1400 1/min — 600 Nm

n_a rpm	M_{amax} Nm	F_{Ra} N	$\varphi_{(/R)}$ '	i	DR63S DR63M DR63L DRS71S DRS71M	DRN80M DRN90S	DRN90L	DRN100LS DRN100L	DRN112M
3									
9.6	600	7630	5.9	145.14*					
11	600	7630	5.9	123.85					
13	600	7630	5.9	108.29					
14	600	7630	5.9	102.88*					
16	600	7630	5.9	90.26*					
18	600	7630	5.9	76.56*					
20	600	7630	6	69.12					
23	600	7630	6	60.81*					
24	600	7630	6	57.42*					
29	600	7630	6	48.89					
32	600	7630	6.1	44.43					

21933170/DE – 11/2015

K57, n_e=1400 1/min									600 Nm
n_a rpm	M_{amax} Nm	F_{Ra} N	$\varphi_{(/R)}$ '	i	DR63S DR63M DR63L DRS71S DRS71M	DRN80M DRN90S	DRN90L	DRN100LS DRN100L	DRN112M
36	600	7630	6.1	38.49					
39	600	7630	6.8	35.70					
46	600	7300	6.9	30.28					
51	600	6930	6.9	27.34					
58	600	6480	6.9	24.05					
62	600	6280	6.9	22.71					
72	575	5910	7	19.34					
80	555	5740	7.2	17.57					
92	535	5430	7.3	15.22					
106	510	5190	7.4	13.25					
117	415	5150	9.4	11.92					
124	415	4990	9.5	11.26					
146	405	4650	9.6	9.59					
161	390	4520	10	8.71					
185	365	4360	10.2	7.55					
213	345	4180	10.4	6.57					
299	300	3800	11	4.69					

K57R37, n_e=1400 1/min								600 Nm
n_a rpm	M_{amax} Nm	F_{Ra} N	$\varphi_{(/R)}$ '	i	DR63S DR63M DR63L DRS71S DRS71M	DRN80M DRN90S	DRN90L	DRN100LS DRN100L
3 3								
0.12	600	7630	-	12169				
0.13	600	7630	-	11162*				
0.15	600	7630	-	9503				
0.16	600	7630	-	8547				
0.19	600	7630	-	7277				
0.22	600	7630	-	6478*				
0.25	600	7630	-	5662*				
0.28	600	7630	-	5033				
0.32	600	7630	-	4340				
0.36	600	7630	-	3854				
0.41	600	7630	-	3390				
0.48	600	7630	-	2924				
0.54	600	7630	-	2593				
0.62	600	7630	-	2249				
0.70	600	7630	-	1986				
3 2								
0.80	600	7630	-	1743				
0.91	600	7630	-	1539				
1.0	600	7630	-	1354				
1.2	600	7630	-	1174				
1.4	600	7630	-	1036*				
1.5	600	7630	-	906*				
1.7	600	7630	-	806				
2.0	600	7630	-	699				
2.3	600	7630	-	615				

21933170/DE – 11/2015

K57R37, n_e=1400 1/min — 600 Nm

n_a rpm	M_{amax} Nm	F_{Ra} N	$\varphi_{(/R)}$ '	i	DR63S DR63M DR63L DRS71S DRS71M	DRN80M DRN90S	DRN90L	DRN100LS DRN100L
2.6	600	7630	-	544*				
3.0	600	7630	-	473				
3.3	600	7630	-	421				
3.9	600	7630	-	362				
4.4	600	7630	-	319				
5.0	600	7630	-	280				
5.7	600	7630	-	246				
6.5	600	7630	-	215				
7.3	600	7630	-	192				
8.4	600	7630	-	166				
9.7	600	7630	-	145				
11	600	7630	-	129				
13	600	7630	-	111				
14	600	7630	-	97				

K67, n_e=1400 1/min — 820 Nm

n_a rpm	M_{amax} Nm	F_{Ra} N	$\varphi_{(/R)}$ '	i	DR63S DR63M DR63L DRS71S DRS71M	DRN80M DRN90S	DRN90L	DRN100LS DRN100L	DRN112M	DRN132S DRN132M
						3				
9.7	820	10300	6.2	144.79*						
11	820	10300	6.2	123.54						
13	820	10300	6.1	108.03						
14	820	10300	6.1	102.62						
16	820	10300	6.2	90.04						
18	820	10300	6.2	76.37						
20	820	10300	6.2	68.95						
23	820	10300	6.2	60.66						
24	820	10300	6.2	57.28						
29	820	10300	6.3	48.77						
32	820	10300	6.3	44.32						
36	800	10500	6.4	38.39						
39	820	10300	7.1	35.62						
46	820	10300	7.1	30.22						
51	820	10300	7.1	27.28						
58	800	10500	7.2	24.00						
62	780	10700	7.2	22.66						
73	760	10800	7.3	19.30						
80	740	11000	7.5	17.54						
92	700	11300	7.5	15.19						
106	670	11500	7.6	13.22						
112	530	12300	8.6	12.48						
132	500	11800	8.8	10.63						
145	480	11500	9.1	9.66						
167	440	11100	9.3	8.37						
192	420	10700	9.4	7.28						
269	350	9860	10	5.20						

21933170/DE – 11/2015

K67R37, n_e=1400 1/min — 820 Nm

n_a rpm	M_{amax} Nm	F_{Ra} N	$\varphi_{(/R)}$ '	i	DR63S DR63M DR63L DRS71S DRS71M	DRN80M DRN90S	DRN90L	DRN100LS DRN100L
					3	3		
0.12	820	10300	-	12139				
0.13	820	10300	-	11134				
0.15	820	10300	-	9479				
0.17	820	10300	-	8173				
0.19	820	10300	-	7259				
0.22	820	10300	-	6462				
0.25	820	10300	-	5648				
0.29	820	10300	-	4846				
0.32	820	10300	-	4329				
0.37	820	10300	-	3750				
0.42	820	10300	-	3315				
0.48	820	10300	-	2917				
0.55	820	10300	-	2532				
0.62	820	10300	-	2244				
0.71	820	10300	-	1981				
					3	2		
0.81	820	10300	-	1739				
0.91	820	10300	-	1535				
1.0	820	10300	-	1351				
1.2	820	10300	-	1171				
1.4	820	10300	-	1034				
1.6	820	10300	-	903				
1.8	820	10300	-	793				
2.0	820	10300	-	697				
2.3	820	10300	-	613				
2.6	820	10300	-	542				
3.0	820	10300	-	471				
3.3	820	10300	-	420				
3.9	820	10300	-	361				
4.3	820	10300	-	323				
5.0	820	10300	-	279				
5.7	820	10300	-	246				
6.5	820	10300	-	217				
7.3	820	10300	-	191				
8.4	820	10300	-	166				
9.7	820	10300	-	144				
11	820	10300	-	122				

K77, n_e=1400 1/min — 1550 Nm

n_a rpm	M_{amax} Nm	F_{Ra} N	$\varphi_{(/R)}$ '	i	DR63S DR63M DR63L DRS71S DRS71M	DRN80M DRN90S	DRN90L	DRN100LS DRN100L	DRN112M	DRN132S DRN132M	DRN132L DRN160M DRN160L
					3						
7.3	1450	16100	5.4	192.18							
7.8	1450	16100	5.4	179.37							
9.1	1550	15400	5.4	154.02							

21933170/DE – 11/2015

K77, n_e=1400 1/min — 1550 Nm

n_a rpm	M_{amax} Nm	F_{Ra} N	$\varphi_{(/R)}$ '	i	DR63S DR63M DR63L DRS71S DRS71M	DRN80M DRN90S	DRN90L	DRN100LS DRN100L	DRN112M	DRN132S DRN132M	DRN132L DRN160M DRN160L
10	1550	15400	5.4	135.28							
11	1550	15400	5.4	128.52							
12	1550	15400	5.4	113.56							
14	1550	15400	5.4	97.05							
16	1550	15400	5.4	88.97							
18	1550	15400	5.4	78.07							
19	1550	15400	5.4	73.99							
22	1550	15400	5.5	64.75							
24	1550	15400	5.5	58.34							
27	1550	15400	5.5	51.18							
31	1550	15400	5.5	45.16							
35	1550	15400	5.6	40.04							
36	1500	15700	6	38.39							
40	1550	15400	6	35.20							
45	1550	15400	6.1	30.89							
48	1550	15400	6.1	29.27							
55	1550	15400	6.1	25.62							
61	1550	15400	6.3	23.08							
69	1500	15700	6.3	20.25							
78	1450	16100	6.3	17.87							
88	1400	15500	6.4	15.84							
104	1340	14800	6.5	13.52							
113	1000	15100	7.9	12.36							
129	990	14400	7.8	10.84							
146	940	13900	7.9	9.56							
165	890	13500	8.2	8.48							
193	820	13100	8.3	7.24							

K77R37, n_e=1400 1/min — 1550 Nm

n_a rpm	M_{amax} Nm	F_{Ra} N	$\varphi_{(/R)}$ '	i	DR63S DR63M DR63L DRS71S DRS71M	DRN80M DRN90S	DRN90L	DRN100LS DRN100L
					3	3		
0.09	1550	15400	-	15310				
0.10	1550	15400	-	14043				
0.12	1550	15400	-	11955				
0.14	1550	15400	-	10217				
0.16	1550	15400	-	8809				
0.19	1550	15400	-	7528				
0.21	1550	15400	-	6606				
0.24	1550	15400	-	5774				
0.28	1550	15400	-	5089				
0.31	1550	15400	-	4489				
0.35	1550	15400	-	3961				
0.40	1550	15400	-	3485				
0.48	1550	15400	-	2901				
0.52	1550	15400	-	2717				
0.59	1550	15400	-	2370				

21933170/DE – 11/2015

K77R37, n_e=1400 1/min — 1550 Nm

n_a rpm	M_{amax} Nm	F_{Ra} N	$\varphi_{(/R)}$ '	i	DR63S DR63M DR63L DRS71S DRS71M	DRN80M DRN90S	DRN90L	DRN100LS DRN100L
					3	2		
0.68	1550	15400	-	2050				
0.79	1550	15400	-	1772				
0.92	1550	15400	-	1514				
1.0	1550	15400	-	1388				
1.1	1550	15400	-	1218				
1.3	1550	15400	-	1053				
1.5	1550	15400	-	924				
1.7	1550	15400	-	815				
2.0	1550	15400	-	709				
2.3	1550	15400	-	622				
2.5	1550	15400	-	552				
2.9	1550	15400	-	485				
3.3	1550	15400	-	428				
3.8	1550	15400	-	367				
4.3	1550	15400	-	328				
4.8	1550	15400	-	290				
5.6	1550	15400	-	252				
6.3	1550	15400	-	221				
7.2	1550	15400	-	195				
8.0	1550	15400	-	175				
9.1	1550	15400	-	154				

K87, n_e=1400 1/min — 2700 Nm

n_a rpm	M_{amax} Nm	F_{Ra} N	$\varphi_{(/R)}$ '	i	DRS71M	DRN80M DRN90S	DRN90L	DRN100LS DRN100L	DRN112M	DRN132S DRN132M	DRN132L DRN160M DRN160L	DRN180M DRN180L	DRN200L
							3						
7.1	2700	27300	5.3	197.37									
8.0	2700	27300	5.3	174.19									
8.5	2700	27300	5.3	164.34*									
9.5	2700	27300	5.4	147.32*									
11	2700	27300	5.4	126.91*									
12	2700	27300	5.4	115.82									
14	2700	27300	5.4	102.71*									
16	2700	27300	5.4	86.34									
18	2700	27300	5.4	79.34									
20	2700	27300	5.4	70.46									
22	2700	26200	5.4	63.00*									
25	2700	25000	5.5	56.64									
28	2700	23500	5.5	49.16									
32	2600	22800	5.5	44.02									
38	2500	21400	5.5	36.52*									
45	2700	19200	6.1	31.39									
50	2600	18500	6.1	27.88									
56	2500	18000	6.1	24.92									
62	2300	17900	6.2	22.41									
72	2300	16800	6.3	19.45									
80	2200	16300	6.3	17.42									

21933170/DE – 11/2015

K87, n_e=1400 1/min — 2700 Nm

n_a rpm	M_{amax} Nm	F_{Ra} N	$\varphi_{(/R)}$ '	i	DRS71M	DRN80M DRN90S	DRN90L	DRN100LS DRN100L	DRN112M	DRN132S DRN132M	DRN132L DRN160M DRN160L	DRN180M DRN180L	DRN200L
88	1800	16000	6.5	16.00									
97	2100	15300	6.4	14.45									
111	2000	14800	6.5	12.56									
125	1500	14900	6.7	11.17									
140	1500	14200	6.8	10.00									
169	1400	13500	7	8.29									
194	1300	13200	7.1	7.21									

K87R57, n_e=1400 1/min — 2700 Nm

n_a rpm	M_{amax} Nm	F_{Ra} N	$\varphi_{(/R)}$ '	i	DR63S DR63M DR63L DRS71S DRS71M	DRN80M DRN90S	DRN90L	DRN100LS DRN100L	DRN112M	DRN132S DRN132M
						3 3				
0.09	2700	27300	-	14829						
0.11	2700	27300	-	13168						
0.12	2700	27300	-	11737						
0.14	2700	27300	-	10217						
0.15	2700	27300	-	9073						
0.18	2700	27300	-	7854						
0.20	2700	27300	-	6832						
0.24	2700	27300	-	5930						
0.27	2700	27300	-	5240						
0.31	2700	27300	-	4562						
0.35	2700	27300	-	4037						
0.39	2700	27300	-	3609						
0.45	2700	27300	-	3107						
0.51	2700	27300	-	2728						
0.59	2700	27300	-	2371						
						3 2				
0.67	2700	27300	-	2088						
0.76	2700	27300	-	1854						
0.84	2700	27300	-	1657						
0.99	2700	27300	-	1415						
1.1	2700	27300	-	1229						
1.3	2700	27300	-	1078						
1.5	2700	27300	-	951						
1.7	2700	27300	-	837						
1.9	2700	27300	-	726						
2.2	2700	27300	-	638						
2.5	2700	27300	-	562*						
3.0	2700	27300	-	474*						
3.3	2700	27300	-	426						
3.8	2700	27300	-	373						
4.2	2700	27300	-	330						
4.8	2700	27300	-	294						
5.6	2700	27300	-	250						
5.9	2700	27300	-	236						
7.0	2700	27300	-	201						
7.7	2700	27300	-	183						

21933170/DE – 11/2015

K87R57, n_e=1400 1/min — 2700 Nm

n_a rpm	M_{amax} Nm	F_{Ra} N	$\varphi_{(/R)}$ '	i	DR63S DR63M DR63L DRS71S DRS71M	DRN80M DRN90S	DRN90L	DRN100LS DRN100L	DRN112M	DRN132S DRN132M
8.8	2700	27300	-	159						
9.9	2600	27400	-	141						

K97, n_e=1400 1/min — 4300 Nm

n_a rpm	M_{amax} Nm	F_{Ra} N	$\varphi_{(/R)}$ '	i	DRN80M DRN90S	DRN90L	DRN100LS DRN100L	DRN112M	DRN132S DRN132M	DRN132L DRN160M DRN160L	DRN180M DRN180L	DRN200L DRN225S
							3					
8.0	4300	40000	6.8	176.05*								
9.1	4300	40000	6.8	153.21*								
10.0	4300	40000	6.8	140.28								
11	4300	40000	6.8	123.93*								
13	4300	40000	6.8	105.13								
14	4300	40000	6.8	96.80								
16	4300	38800	6.8	86.52								
18	4300	37100	6.8	77.89*								
20	4300	35600	6.9	70.54								
22	4300	33800	6.9	62.55								
25	4300	32300	6.9	56.55								
29	4300	30000	6.9	47.93*								
33	4300	28300	6.9	41.87								
37	4300	27100	7.4	38.30								
41	4300	25700	7.5	34.23								
45	4300	24500	7.5	30.82								
50	4300	23300	7.5	27.91								
57	4300	22000	7.6	24.75								
63	4300	20900	7.6	22.37								
74	4300	19100	7.6	18.96								
85	4300	17800	7.7	16.56								
101	4300	16100	7.7	13.85								
117	3890	16200	7.8	11.99								
134	2870	16400	9.7	10.41								
161	2660	15800	9.8	8.71								
186	2400	15700	10	7.54								

K97R57, n_e=1400 1/min — 4300 Nm

n_a rpm	M_{amax} Nm	F_{Ra} N	$\varphi_{(/R)}$ '	i	DR63S DR63M DR63L DRS71S DRS71M	DRN80M DRN90S	DRN90L	DRN100LS DRN100L	DRN112M	DRN132S DRN132M
						3	3			
0.08	4300	40000	-	18091						
0.08	4300	40000	-	16666						
0.09	4300	40000	-	14897						
0.11	4300	40000	-	13182						
0.12	4300	40000	-	11677						
0.14	4300	40000	-	10317						
0.15	4300	40000	-	9083						
0.17	4300	40000	-	8054						

21933170/DE – 11/2015

K97R57, n_e=1400 1/min — 4300 Nm

n_a rpm	M_{amax} Nm	F_{Ra} N	$\varphi_{(/R)}$ '	i	DR63S DR63M DR63L DRS71S DRS71M	DRN80M DRN90S	DRN90L	DRN100LS DRN100L	DRN112M	DRN132S DRN132M
0.20	4300	40000	-	6970						
0.23	4300	40000	-	6027						
0.26	4300	40000	-	5391						
0.30	4300	40000	-	4669						
0.34	4300	40000	-	4082						
0.39	4300	40000	-	3583						
0.45	4300	40000	-	3108*						
0.51	4300	40000	-	2757						
3 2										
0.58	4300	40000	-	2419						
0.66	4300	40000	-	2123						
0.75	4300	40000	-	1856						
0.86	4300	40000	-	1625						
0.98	4300	40000	-	1430						
1.1	4300	40000	-	1261						
1.3	4300	40000	-	1102						
1.5	4300	40000	-	957						
1.6	4300	40000	-	855						
1.9	4300	40000	-	743						
2.1	4300	40000	-	652*						
2.4	4300	40000	-	573						
2.8	4300	40000	-	504						
3.2	4300	40000	-	437						
3.7	4300	40000	-	382*						
4.1	4300	40000	-	342*						
4.6	4300	40000	-	305						
5.4	4300	40000	-	258						
6.0	4300	40000	-	232						
7.0	4300	40000	-	199						

K107, n_e=1400 1/min — 8000 Nm

n_a rpm	M_{amax} Nm	F_{Ra} N	$\varphi_{(/R)}$ '	i	DRN100LS DRN100L	DRN112M	DRN132S DRN132M	DRN132L DRN160M DRN160L	DRN180M DRN180L	DRN200L DRN225S DRN225M	DRN250M
3											
9.8	8000	65000	5.7	143.47*							
12	8000	61500	5.7	121.46							
12	8000	59300	5.8	112.41*							
14	8000	56200	5.8	100.75							
15	8000	53500	5.8	90.96*							
17	8000	50900	5.8	82.61							
19	8000	47900	5.8	73.30							
21	8000	45400	5.8	66.52*							
24	8000	41700	5.8	57.17*							
28	7840	39300	5.8	49.90							
33	7360	37900	5.8	42.33*							
38	7200	35800	5.8	37.00*							
43	7200	33200	6.4	32.69							
45	6800	34200	5.9	31.28*							

21933170/DE – 11/2015

K107, n_e=1400 1/min — 8000 Nm

n_a rpm	M_{amax} Nm	F_{Ra} N	$\varphi_{(/R)}$ '	i	DRN100LS DRN100L	DRN112M	DRN132S DRN132M	DRN132L DRN160M DRN160L	DRN180M DRN180L	DRN200L DRN225S DRN225M	DRN250M
48	7200	30700	6.5	29.00							
53	7200	28800	6.4	26.32							
62	7200	25800	6.5	22.62							
71	7200	23200	6.5	19.74							
84	7050	21000	6.5	16.75							
96	6890	19500	6.6	14.64							
104	4300	29200	8.8	13.43							
119	4300	27500	8.8	11.73							
141	4190	25800	8.9	9.94							
161	4070	24600	9	8.69							
190	3600	24400	9	7.35							

K107R77, n_e=1400 1/min — 8000 Nm

n_a rpm	M_{amax} Nm	F_{Ra} N	$\varphi_{(/R)}$ '	i	DR63S DR63M DR63L DRS71S DRS71M	DRN80M DRN90S	DRN90L	DRN100LS DRN100L	DRN112M	DRN132S DRN132M	DRN132L DRN160M DRN160L
						3	3				
0.10	8000	65000	-	14311*							
0.11	8000	65000	-	12211							
0.13	8000	65000	-	10677							
0.15	8000	65000	-	9524							
0.17	8000	65000	-	8328							
0.19	8000	65000	-	7270							
0.23	8000	65000	-	6184							
0.25	8000	65000	-	5662							
0.27	8000	65000	-	5138							
0.32	8000	65000	-	4359*							
0.37	8000	65000	-	3810*							
0.42	8000	65000	-	3358							
0.47	8000	65000	-	2977*							
0.54	8000	65000	-	2599							
0.61	8000	65000	-	2286							
0.72	8000	65000	-	1939							
						3	2				
0.82	8000	65000	-	1713							
0.90	8000	65000	-	1554							
1.0	8000	65000	-	1336*							
1.2	8000	65000	-	1166							
1.4	8000	65000	-	1030							
1.5	8000	65000	-	904							
1.8	8000	65000	-	793*							
2.0	8000	65000	-	696*							
2.3	8000	65000	-	615							
2.7	8000	65000	-	522							
3.0	8000	65000	-	461*							
3.4	8000	65000	-	408*							
3.8	8000	65000	-	364							
4.4	8000	65000	-	318							
4.9	8000	65000	-	286*							

21933170/DE – 11/2015

K107R77, n_e=1400 1/min — 8000 Nm

n_a rpm	M_{amax} Nm	F_{Ra} N	$\varphi_{(/R)}$ '	i	DR63S DR63M DR63L DRS71S DRS71M	DRN80M DRN90S	DRN90L	DRN100LS DRN100L	DRN112M	DRN132S DRN132M	DRN132L DRN160M DRN160L
5.6	8000	65000	-	251							
6.3	8000	65000	-	222*							
7.1	8000	65000	-	196*							
8.0	7200	65000	-	174							
9.1	7200	65000	-	154							
10	7200	65000	-	140							

K127, n_e=1400 1/min — 13000 Nm

n_a rpm	M_{amax} Nm	F_{Ra} N	$\varphi_{(/R)}$ '	i	DRN132S DRN132M	DRN132L DRN160M DRN160L	DRN180M DRN180L	DRN200L DRN225S DRN225M	DRN250M DRN280S DRN280M
						3			
9.6	13000	79200	5.2	146.07					
10	13000	79200	5.2	136.14					
11	13000	79200	5.2	122.48					
13	13000	79200	5.2	110.18					
16	13000	75100	5.2	89.89					
17	13000	72100	5.3	81.98					
20	13000	67700	5.3	70.95*					
22	13000	64000	5.3	62.60					
26	13000	59800	5.3	54.07					
29	13000	56500	5.3	47.82					
35	13000	52000	5.3	40.19					
39	13000	49400	5.6	36.25					
45	13000	45900	5.6	31.37					
51	13000	43000	5.7	27.68					
59	13000	39800	5.7	23.91					
66	13000	37200	5.7	21.15					
79	13000	32600	5.8	17.77					
98	12100	31000	5.8	14.35					
109	8530	35400	8	12.79					
130	8000	33900	8.1	10.74					
161	7230	32500	8.1	8.68					

K127R77, n_e=1400 1/min — 13000 Nm

n_a rpm	M_{amax} Nm	F_{Ra} N	$\varphi_{(/R)}$ '	i	DR63S DR63M DR63L DRS71S DRS71M	DRN80M DRN90S	DRN90L	DRN100LS DRN100L	DRN112M	DRN132S DRN132M	DRN132L DRN160M DRN160L
						3	3				
0.08	13000	79200	-	17550							
0.09	13000	79200	-	16006							
0.09	13000	79200	-	14975							
0.11	13000	79200	-	12440							
0.13	13000	79200	-	10915							
0.14	13000	79200	-	9819							
0.17	13000	79200	-	8443							
0.19	13000	79200	-	7482							
0.21	13000	79200	-	6565							

21933170/DE – 11/2015

K127R77, n_e=1400 1/min — 13000 Nm

n_a rpm	M_{amax} Nm	F_{Ra} N	$\varphi_{(/R)}$ '	i	DR63S DR63M DR63L DRS71S DRS71M	DRN80M DRN90S	DRN90L	DRN100LS DRN100L	DRN112M	DRN132S DRN132M	DRN132L DRN160M DRN160L
0.24	13000	79200	-	5804							
0.28	13000	79200	-	5027							
0.32	13000	79200	-	4423							
0.36	13000	79200	-	3889							
0.42	13000	79200	-	3311							
0.47	13000	79200	-	3009							
0.54	13000	79200	-	2607							
0.62	13000	79200	-	2268							
3 2											
0.73	13000	79200	-	1926							
0.80	13000	79200	-	1757							
0.91	13000	79200	-	1541							
1.0	13000	79200	-	1342							
1.2	13000	79200	-	1177							
1.4	13000	79200	-	1025							
1.6	13000	79200	-	899							
1.8	13000	79200	-	790							
2.0	13000	79200	-	704							
2.3	13000	79200	-	610							
2.6	13000	79200	-	549							
2.9	13000	79200	-	477							
3.3	13000	79200	-	418							

K127R87, n_e=1400 1/min — 13000 Nm

n_a rpm	M_{amax} Nm	F_{Ra} N	$\varphi_{(/R)}$ '	i	DRN80M DRN90S	DRN90L	DRN100LS DRN100L	DRN112M	DRN132S DRN132M	DRN132L DRN160M DRN160L	DRN180M DRN180L	DRN200L
3 2												
2.6	13000	79200	-	536								
3.0	13000	79200	-	473								
3.3	13000	79200	-	418								
3.8	13000	79200	-	367								
4.2	13000	79200	-	330								
4.9	13000	79200	-	287								
5.5	13000	79200	-	253								
6.6	13000	79200	-	213								
7.0	12000	79700	-	200								
8.4	12000	79700	-	166								
9.5	12000	79700	-	147								

K157, n_e=1400 1/min — 18000 Nm

n_a rpm	M_{amax} Nm	F_{Ra} N	$\varphi_{(/R)}$ '	i	DRN132L DRN160M DRN160L	DRN180M DRN180L	DRN200L DRN225S DRN225M	DRN250M DRN280S DRN280M	DRN315S DRN315M	DRN315L DRN315H
3										
9.3	18000	112200	5.2	150.41						
11	18000	106500	5.2	122.39						
14	18000	98000	5.2	100.22						
15	18000	94400	5.2	91.65						

21933170/DE – 11/2015

K157, n_e=1400 1/min — 18000 Nm

n_a rpm	M_{amax} Nm	F_{Ra} N	$\varphi_{(/R)}$ '	i	DRN132L DRN160M DRN160L	DRN180M DRN180L	DRN200L DRN225S DRN225M	DRN250M DRN280S DRN280M	DRN315S DRN315M	DRN315L DRN315H
18	18000	88900	5.2	79.75						
20	18000	84200	5.2	70.38						
23	18000	79000	5.2	61.02						
26	18000	74900	5.2	54.29						
30	18000	70000	5.2	46.79						
37	18000	63400	5.3	38.02						
45	18000	57500	5.6	31.30						
51	18000	54000	5.6	27.62						
58	18000	50000	5.6	23.95						
66	18000	47000	5.6	21.31						
76	18000	43200	5.7	18.37						
94	18000	38200	5.8	14.92						
111	17000	36600	5.8	12.65						

K157R97, n_e=1400 1/min — 18000 Nm

n_a rpm	M_{amax} Nm	F_{Ra} N	$\varphi_{(/R)}$ '	i	DRS71M	DRN80M DRN90S	DRN90L	DRN100LS DRN100L	DRN112M	DRN132S DRN132M	DRN132L DRN160M DRN160L	DRN180M DRN180L	DRN200L DRN225S
							3	3					
0.08	18000	112200	-	17679									
0.09	18000	112200	-	15729									
0.10	18000	112200	-	14721									
0.11	18000	112200	-	13097									
0.12	18000	112200	-	11368									
0.14	18000	112200	-	10114									
0.16	18000	112200	-	8718									
0.18	18000	112200	-	7734									
0.20	18000	112200	-	6881									
0.24	18000	112200	-	5931									
0.28	18000	112200	-	5074									
0.31	18000	112200	-	4514									
0.35	18000	112200	-	3979									
0.40	18000	112200	-	3516									
0.46	18000	112200	-	3051									
0.54	18000	112200	-	2610									
0.60	18000	112200	-	2322									
0.69	18000	112200	-	2029									
0.78	18000	112200	-	1805									
							3	2					
0.84	18000	112200	-	1659									
1.0	18000	112200	-	1365									
1.1	18000	112200	-	1229*									
1.3	18000	112200	-	1093*									
1.5	18000	112200	-	942									
1.6	18000	112200	-	854									
1.9	18000	112200	-	756*									
2.1	18000	112200	-	661									
2.5	18000	112200	-	567									
2.8	18000	112200	-	504									
3.2	18000	112200	-	434*									
3.7	18000	112200	-	379									

21933170/DE – 11/2015

K157R97, n_e=1400 1/min — 18000 Nm

n_a rpm	M_{amax} Nm	F_{Ra} N	$\varphi_{(/R)}$ '	i	DRS71M	DRN80M DRN90S	DRN90L	DRN100LS DRN100L	DRN112M	DRN132S DRN132M	DRN132L DRN160M DRN160L	DRN180M DRN180L	DRN200L DRN225S
4.2	18000	112200	-	333									
4.8	18000	112200	-	291									

K157R107, n_e=1400 1/min — 18000 Nm

n_a rpm	M_{amax} Nm	F_{Ra} N	$\varphi_{(/R)}$ '	i	DRN100LS DRN100L	DRN112M	DRN132S DRN132M	DRN132L DRN160M DRN160L	DRN180M DRN180L	DRN200L DRN225S DRN225M
						3	2			
3.6	18000	112200	-	385						
4.3	18000	112200	-	325						
4.7	18000	112200	-	299						
5.5	18000	112200	-	253						
6.1	18000	112200	-	230						
6.6	18000	112200	-	213						
7.5	18000	112200	-	187						
8.9	18000	112200	-	157						
11	18000	106500	-	122						
13	18000	100700	-	107						

K167, n_e=1400 1/min — 32000 Nm

n_a rpm	M_{amax} Nm	F_{Ra} N	$\varphi_{(/R)}$ '	i	DRN132L DRN160M DRN160L	DRN180M DRN180L	DRN200L DRN225S DRN225M	DRN250M DRN280S DRN280M	DRN315S DRN315M	DRN315L DRN315H
						3				
8.5	32000	150000	4.5	164.50						
10	32000	150000	4.5	134.99						
13	32000	150000	4.5	109.83						
16	32000	147200	4.5	87.86						
18	32000	140100	4.5	78.14						
21	32000	132000	4.5	68.07						
23	32000	125600	4.5	60.74						
27	32000	117000	4.6	51.77						
33	32000	107400	4.6	42.89						
38	32000	99700	4.6	36.61						
43	32000	93700	4.8	32.25						
49	32000	88600	4.8	28.77						
57	32000	81700	4.9	24.52						
69	32000	74000	4.9	20.32						
81	32000	67900	5	17.34						

K167R97, n_e=1400 1/min — 32000 Nm

n_a rpm	M_{amax} Nm	F_{Ra} N	$\varphi_{(/R)}$ '	i	DRS71M	DRN80M DRN90S	DRN90L	DRN100LS DRN100L	DRN112M	DRN132S DRN132M	DRN132L DRN160M DRN160L	DRN180M DRN180L	DRN200L DRN225S
							3	3					
0.07	32000	150000	-	19723									
0.08	32000	150000	-	17406									
0.09	32000	150000	-	15000									
0.11	32000	150000	-	13238									
0.12	32000	150000	-	11573									
0.14	32000	150000	-	10264									

21933170/DE – 11/2015

K167R97, n_e=1400 1/min — 32000 Nm

n_a rpm	M_{amax} Nm	F_{Ra} N	$\varphi_{(/R)}$ '	i	DRS71M	DRN80M DRN90S	DRN90L	DRN100LS DRN100L	DRN112M	DRN132S DRN132M	DRN132L DRN160M DRN160L	DRN180M DRN180L	DRN200L DRN225S
0.16	32000	150000	-	8628									
0.21	32000	150000	-	6562									
0.26	32000	150000	-	5355									
0.29	32000	150000	-	4788									
0.34	32000	150000	-	4079									
0.41	32000	150000	-	3376									
0.51	32000	150000	-	2755									
0.62	32000	150000	-	2263									
3 2													
0.64	32000	150000	-	2182									
0.82	32000	150000	-	1704									
0.99	32000	150000	-	1408									
1.1	32000	150000	-	1296									
1.3	32000	150000	-	1101									
1.5	32000	150000	-	944									
1.7	32000	150000	-	843									
1.8	32000	150000	-	757									
2.2	32000	150000	-	632									
2.5	32000	150000	-	561									
2.9	32000	150000	-	481									
3.3	32000	150000	-	423									
3.8	32000	150000	-	369									

K167R107, n_e=1400 1/min — 32000 Nm

n_a rpm	M_{amax} Nm	F_{Ra} N	$\varphi_{(/R)}$ '	i	DRN100LS DRN100L	DRN112M	DRN132S DRN132M	DRN132L DRN160M DRN160L	DRN180M DRN180L	DRN200L DRN225S DRN225M
3 2										
4.4	32000	150000	-	318						
5.0	32000	150000	-	278						
5.7	32000	150000	-	244						
6.6	32000	150000	-	213						
6.8	32000	150000	-	206						
7.8	32000	150000	-	180						
8.8	32000	150000	-	160						
10	32000	150000	-	135						
12	32000	150000	-	118						

K187, n_e=1400 1/min — 50000 Nm

n_a rpm	M_{amax} Nm	F_{Ra} N	$\varphi_{(/R)}$ '	i	DRN132L DRN160M DRN160L	DRN180M DRN180L	DRN200L DRN225S DRN225M	DRN250M DRN280S DRN280M	DRN315S DRN315M	DRN315L DRN315H
3										
7.8	50000	190000	3.8	179.86						
8.5	50000	190000	3.8	165.21						
9.7	50000	186200	3.8	144.59						
11	50000	177700	3.8	129.69						
12	50000	167100	3.8	112.60						
14	50000	160100	3.8	102.16						
16	50000	149700	3.8	88.00						

21933170/DE – 11/2015

K187, n_e=1400 1/min — 50000 Nm

n_a rpm	M_{amax} Nm	F_{Ra} N	$\varphi_{(/R)}$ '	i	DRN132L DRN160M DRN160L	DRN180M DRN180L	DRN200L DRN225S DRN225M	DRN250M DRN280S DRN280M	DRN315S DRN315M	DRN315L DRN315H
19	50000	138100	3.8	73.96						
22	50000	129000	3.8	64.04						
26	50000	118100	3.9	53.36						
31	50000	108900	3.9	45.50*						
33	50000	105200	4.1	42.51						
36	50000	99900	4.1	38.57						
42	50000	92200	4.2	33.23						
50	50000	83500	4.2	27.92						
58	47600	80500	4.2	24.18						
69	43900	78000	4.3	20.15						
81	41400	75000	4.3	17.18						

K187R97, n_e=1400 1/min — 50000 Nm

n_a rpm	M_{amax} Nm	F_{Ra} N	$\varphi_{(/R)}$ '	i	DRS71M	DRN80M DRN90S	DRN90L	DRN100LS DRN100L	DRN112M	DRN132S DRN132M	DRN132L DRN160M DRN160L	DRN180M DRN180L	DRN200L DRN225S
							3	3					
0.04	50000	190000	-	32625									
0.05	50000	190000	-	27165									
0.06	50000	190000	-	24353									
0.07	50000	190000	-	19144									
0.08	50000	190000	-	16978									
0.10	50000	190000	-	14272									
0.11	50000	190000	-	13116									
0.12	50000	190000	-	11647									
0.13	50000	190000	-	10413									
0.15	50000	190000	-	9363									
0.17	50000	190000	-	8126									
0.19	50000	190000	-	7343									
0.21	50000	190000	-	6747									
0.23	50000	190000	-	5991									
0.26	50000	190000	-	5358									
0.29	50000	190000	-	4817									
0.32	50000	190000	-	4370									
0.50	50000	190000	-	2818*									
							3	2					
0.39	50000	190000	-	3609									
0.46	50000	190000	-	3062									
0.56	50000	190000	-	2519									
0.62	50000	190000	-	2268									
0.68	50000	190000	-	2054									
0.77	50000	190000	-	1821									
0.87	50000	190000	-	1605									
1.0	50000	190000	-	1395									
1.2	50000	190000	-	1196									
1.3	50000	190000	-	1046									
1.5	50000	190000	-	945									
1.9	50000	190000	-	738									
2.3	50000	190000	-	621									
2.7	50000	190000	-	527									

21933170/DE – 11/2015

K187R107, n_e=1400 1/min										50000 Nm
n_a rpm	M_{amax} Nm	F_{Ra} N	$\varphi_{(/R)}$ '	i	DRN100LS DRN100L	DRN112M	DRN132S DRN132M	DRN132L DRN160M DRN160L	DRN180M DRN180L	DRN200L DRN225S DRN225M
						3 2				
1.7	50000	190000	-	835						
1.9	50000	190000	-	729						
2.3	50000	190000	-	622						
2.7	50000	190000	-	520						
3.1	50000	190000	-	454						
3.9	50000	190000	-	355						
5.4	50000	190000	-	261						
6.3	50000	190000	-	221						
7.3	50000	190000	-	193						
8.6	50000	190000	-	163						

21933170/DE – 11/2015

10.3 Auswahltabellen K..DRN.. in kW

P_m = 0.12 kW

n_a rpm	M_a Nm	i	F_{Ra} [1] N	SEW f_B					m kg	
0.08	10800	17550	80300	1.20						
0.09	9890	16006	80700	1.30						
0.09	9260	14975	81000	1.40	**K**	**127R77**	**DR**	**63S4**	470	631
0.11	7690	12440	81600	1.70	**KF**	**127R77**	**DR**	**63S4**	510	631
0.13	6750	10915	81900	1.95	**KA**	**127R77**	**DR**	**63S4**	440	631
0.14	6070	9819	82000	2.1	**KAF**	**127R77**	**DR**	**63S4**	480	631
0.16	5180	8443	82300	2.5						
0.18	4620	7482	82400	2.8						
0.10	8850	14311	65000	0.90						
0.11	7550	12211	65000	1.05						
0.13	6600	10677	65000	1.20						
0.14	5890	9524	65000	1.35	**K**	**107R77**	**DR**	**63S4**	310	631
0.17	5150	8328	65000	1.55	**KF**	**107R77**	**DR**	**63S4**	320	631
0.19	4490	7270	65000	1.80	**KA**	**107R77**	**DR**	**63S4**	280	631
0.22	3700	6184	65000	2.2	**KAF**	**107R77**	**DR**	**63S4**	305	631
0.24	3210	5662	65000	2.5						
0.27	2910	5138	65000	2.7						
0.32	2670	4359	65000	3.0						
0.17	5460	8054	39400	0.80						
0.20	4420	6970	40000	0.95						
0.23	4000	6027	40000	1.05	**K**	**97R57**	**DR**	**63S4**	180	631
0.26	3650	5391	40000	1.20	**KF**	**97R57**	**DR**	**63S4**	200	631
0.30	3020	4669	40000	1.40	**KA**	**97R57**	**DR**	**63S4**	160	631
0.34	2730	4082	40000	1.55	**KAF**	**97R57**	**DR**	**63S4**	185	631
0.39	2370	3583	40000	1.80						
0.44	2090	3108	40000	2.0						
0.50	1770	2757	40000	2.4						
0.57	1650	2419	40000	2.6						
0.65	1420	2123	40000	3.0	**K**	**97R57**	**DR**	**63S4**	180	631
0.74	1270	1856	40000	3.4	**KF**	**97R57**	**DR**	**63S4**	200	631
0.85	1040	1625	40000	4.1	**KA**	**97R57**	**DR**	**63S4**	160	631
0.96	890	1430	40000	4.8	**KAF**	**97R57**	**DR**	**63S4**	185	631
1.1	860	1261	40000	5.0						
1.2	755	1102	40000	5.7						
0.26	3470	5240	26200	0.80						
0.30	2890	4562	27000	0.95	**K**	**87R57**	**DR**	**63S4**	120	631
0.34	2680	4037	27300	1.00	**KF**	**87R57**	**DR**	**63S4**	130	631
0.38	2390	3609	27600	1.15	**KA**	**87R57**	**DR**	**63S4**	105	631
0.44	2060	3107	28000	1.30	**KAF**	**87R57**	**DR**	**63S4**	120	631
0.51	1730	2728	28300	1.55						
0.58	1530	2371	28400	1.75						
0.66	1430	2088	28500	1.90						
0.74	1270	1854	28600	2.1						
0.83	1130	1657	28700	2.4	**K**	**87R57**	**DR**	**63S4**	120	631
0.97	960	1415	28800	2.8	**KF**	**87R57**	**DR**	**63S4**	125	631
1.1	830	1229	28900	3.2	**KA**	**87R57**	**DR**	**63S4**	105	631
1.3	720	1078	28900	3.7	**KAF**	**87R57**	**DR**	**63S4**	120	631
1.4	610	951	29000	4.4						
1.6	520	837	29000	5.2						
1.9	450	726	29000	5.9						
					K	**77R37**	**DR**	**63S4**	69	631
0.51	1840	2717	11500	0.85	**KF**	**77R37**	**DR**	**63S4**	78	631
0.58	1530	2370	15500	1.00	**KA**	**77R37**	**DR**	**63S4**	62	631
					KAF	**77R37**	**DR**	**63S4**	70	631

21933170/DE – 11/2015

P_m = 0.12 kW

n_a rpm	M_a Nm	i	F_{Ra} [1)] N	SEW f_B					m kg	
0.67	1430	2050	16100	1.10						
0.78	1220	1772	17300	1.25						
0.91	1040	1514	18100	1.50						
0.99	960	1388	18500	1.60	**K**	**77R37**	**DR**	**63S4**	69	631
1.1	840	1218	18900	1.85	**KF**	**77R37**	**DR**	**63S4**	77	631
1.3	735	1053	19200	2.1	**KA**	**77R37**	**DR**	**63S4**	62	631
1.5	645	924	19400	2.4	**KAF**	**77R37**	**DR**	**63S4**	70	631
1.7	570	815	19600	2.7						
2.0	445	709	19800	3.5						
2.2	390	622	19900	3.9						
1.0	960	1351	6940	0.85						
1.2	820	1171	10300	1.00						
1.3	720	1034	11100	1.15						
1.5	600	903	11900	1.35						
1.7	570	793	12100	1.45						
2.0	455	697	12600	1.80						
2.2	400	613	12800	2.0	**K**	**67R37**	**DR**	**63S4**	45	631
2.6	350	542	13000	2.3	**KF**	**67R37**	**DR**	**63S4**	51	631
2.9	325	471	13000	2.5	**KA**	**67R37**	**DR**	**63S4**	42	631
3.3	270	420	13000	3.0	**KAF**	**67R37**	**DR**	**63S4**	48	631
3.8	245	361	13000	3.3						
4.3	215	323	13000	3.8						
5.0	181	279	13000	4.5						
5.6	159	246	13000	5.2						
6.4	139	217	13000	5.9						
1.5	605	906	7580	1.00						
1.7	545	806	8060	1.10						
2.0	455	699	8620	1.30						
2.2	400	615	8870	1.50						
2.5	350	544	9080	1.70						
2.9	320	473	9190	1.85	**K**	**57R37**	**DR**	**63S4**	39	631
3.3	270	421	9390	2.2	**KF**	**57R37**	**DR**	**63S4**	44	631
3.8	245	362	9470	2.4	**KA**	**57R37**	**DR**	**63S4**	37	631
4.3	215	319	9570	2.8	**KAF**	**57R37**	**DR**	**63S4**	43	631
4.9	181	280	9690	3.3						
5.6	160	246	9760	3.8						
6.4	141	215	9810	4.3						
7.2	126	192	9850	4.8						
1.5	615	908	9000	0.80						
1.7	545	802	9000	0.90						
2.0	460	701	9000	1.10						
2.1	445	645	9000	1.10						
2.3	385	595	9000	1.30						
2.5	360	543	9000	1.35						
2.8	315	501	9000	1.60	**K**	**49R37**	**DR**	**63S4**	43	631
3.1	285	449	9000	1.75	**KF**	**49R37**	**DR**	**63S4**	45	631
3.4	245	401	9000	2.0	**KA**	**49R37**	**DR**	**63S4**	40	631
3.8	225	360	9000	2.2	**KAF**	**49R37**	**DR**	**63S4**	45	631
4.2	205	330	9000	2.4						
4.6	197	300	9000	2.5						
5.0	172	274	9000	2.9						
5.7	149	243	9000	3.3						
6.4	138	217	9000	3.6						
7.2	130	193	9000	3.9						
2.5	380	552	6170	1.05						
2.8	320	495	6840	1.25	**K**	**47R37**	**DR**	**63S4**	33	631
3.2	285	426	7160	1.40	**KF**	**47R37**	**DR**	**63S4**	36	631
3.7	240	375	7510	1.65	**KA**	**47R37**	**DR**	**63S4**	32	631
4.2	225	327	7620	1.75	**KAF**	**47R37**	**DR**	**63S4**	35	631
4.8	198	289	7780	2.0						

21933170/DE – 11/2015

P_m = 0.12 kW

n_a rpm	M_a Nm	i	F_{Ra} [1] N	SEW f_B					m kg	
2.7	330	504	7500	0.90						
3.0	315	454	7500	0.95						
3.5	265	399	7500	1.10						
3.8	250	365	7500	1.20						
4.4	205	312	7500	1.45						
4.6	200	299	7500	1.50	**K**	**39R17**	**DR**	**63S4**	24	631
5.4	172	254	7500	1.75	**KF**	**39R17**	**DR**	**63S4**	26	631
5.9	154	234	7500	1.95	**KA**	**39R17**	**DR**	**63S4**	23	631
6.6	140	210	7500	2.1	**KAF**	**39R17**	**DR**	**63S4**	24	631
7.3	128	189	7500	2.3						
7.9	120	174	7500	2.5						
8.8	104	156	7500	2.9						
9.7	96	142	7500	3.1						
12	78	117	7500	3.8						
4.0	240	346	3540	0.80						
4.5	205	304	5570	0.95						
5.2	189	267	5760	1.05	**K**	**37R17**	**DR**	**63S4**	19	631
5.9	163	234	6010	1.20	**KF**	**37R17**	**DR**	**63S4**	21	631
6.7	142	205	6180	1.40	**KA**	**37R17**	**DR**	**63S4**	19	631
7.6	124	181	6300	1.60	**KAF**	**37R17**	**DR**	**63S4**	20	631
8.6	109	160	6400	1.85						
10	91	136	6490	2.2						
					K	**67**	**DR**	**63M6**	34	585
6.2	184	144.79*	13000	4.4	**KF**	**67**	**DR**	**63M6**	40	586
					KA	**67**	**DR**	**63M6**	31	587
					KAF	**67**	**DR**	**63M6**	37	586
6.2	185	145.14*	9680	3.2						
7.3	158	123.85	9760	3.8	**K**	**57**	**DR**	**63M6**	28	579
8.3	138	108.29	9820	4.4	**KF**	**57**	**DR**	**63M6**	33	580
8.8	131	102.88*	9840	4.6	**KA**	**57**	**DR**	**63M6**	26	581
10.0	115	90.26*	9880	5.2	**KAF**	**57**	**DR**	**63M6**	32	580
12	98	76.56*	9930	6.2						
9.5	120	145.14*	9870	5.0	**K**	**57**	**DR**	**63S4**	28	579
11	103	123.85	9920	5.8	**KF**	**57**	**DR**	**63S4**	33	580
13	90	108.29	9950	6.7	**KA**	**57**	**DR**	**63S4**	26	581
13	85	102.88*	9960	7.0	**KAF**	**57**	**DR**	**63S4**	32	580
15	75	90.26*	9990	8.0						
6.8	168	131.87*	7930	2.4	**K**	**47**	**DR**	**63M6**	22	569
7.4	155	121.48*	7990	2.6	**KF**	**47**	**DR**	**63M6**	26	570
8.6	133	104.37	8070	3.0	**KA**	**47**	**DR**	**63M6**	22	571
					KAF	**47**	**DR**	**63M6**	24	570
					K	**47**	**DR**	**63S4**	22	569
10	110	131.87*	8140	3.6	**KF**	**47**	**DR**	**63S4**	26	570
11	101	121.48*	8170	4.0	**KA**	**47**	**DR**	**63S4**	22	571
					KAF	**47**	**DR**	**63S4**	24	570
8.5	136	106.38	6230	1.50	**K**	**37**	**DR**	**63M6**	16	559
9.2	124	97.81	6300	1.60	**KF**	**37**	**DR**	**63M6**	18	560
11	107	83.69	6410	1.90	**KA**	**37**	**DR**	**63M6**	16	561
12	92	72.54	6480	2.2	**KAF**	**37**	**DR**	**63M6**	17	560
13	88	106.38	6500	2.3	**K**	**37**	**DR**	**63S4**	16	559
14	81	97.81	6530	2.5	**KF**	**37**	**DR**	**63S4**	18	560
16	70	83.69	6570	2.9	**KA**	**37**	**DR**	**63S4**	16	561
19	60	72.54	6600	3.3	**KAF**	**37**	**DR**	**63S4**	17	560
20	56	67.80	6610	3.6						
19	60	71.93	5190	2.2						
21	55	66.25	5200	2.4	**K**	**29**	**DR**	**63S4**	10	552
23	51	61.28	5210	2.6	**KF**	**29**	**DR**	**63S4**	11	556
25	46	54.89	5230	2.8	**KA**	**29**	**DR**	**63S4**	9.8	558
27	42	50.35	5240	3.1	**KAF**	**29**	**DR**	**63S4**	11	556
32	36	42.87	5260	3.6						

21933170/DE – 11/2015

P_m = 0.12 kW

n_a rpm	M_a Nm	i	F_{Ra} [1] N	SEW f_B					m kg	
24	49	58.68	4460	1.45						
26	45	53.88	4480	1.55						
28	41	49.69	4500	1.70						
31	37	44.48	4500	1.85						
34	34	40.63	4500	2.00						
40	28	34.29	4500	2.2						
43	26	31.74	4500	3.0						
47	24	29.29	4500	2.5						
47	24	29.14	4500	3.3	**K**	**19**	**DR**	**63S4**	8.5	546
51	23	27.16	4500	2.7	**KF**	**19**	**DR**	**63S4**	8.8	549
51	22	26.88	4500	3.6	**KA**	**19**	**DR**	**63S4**	8.0	551
57	20	24.06	4460	4.0	**KAF**	**19**	**DR**	**63S4**	8.4	549
63	18	21.98	4340	4.4						
74	15	18.55	4120	5.2						
87	13	15.84	3920	6.1						
94	12	14.69	3830	6.6						
109	11	12.70	3660	7.6						
117	9.8	11.84	3580	8.0						
134	8.6	10.32	3430	8.9						
144	8.0	9.58	3370	7.9						

P_m = 0.18 kW

n_a rpm	M_a Nm	i	F_{Ra} [1] N	SEW f_B					m kg	
0.09	15700	14975	74400	0.80						
0.11	13100	12440	79100	1.00						
0.12	11500	10915	80000	1.15						
0.13	10300	9819	80500	1.25						
0.16	8870	8443	81100	1.45	**K**	**127R77**	**DR**	**63M4**	470	631
0.18	7880	7482	81500	1.65	**KF**	**127R77**	**DR**	**63M4**	510	631
0.20	6910	6565	81800	1.90	**KA**	**127R77**	**DR**	**63M4**	440	631
0.23	5880	5804	82100	2.2	**KAF**	**127R77**	**DR**	**63M4**	480	631
0.26	5210	5027	82300	2.5						
0.30	4480	4423	82400	2.9						
0.34	3900	3889	82500	3.3						
0.40	3240	3311	82600	4.0						
0.16	8770	8328	65000	0.90						
0.18	7660	7270	65000	1.05						
0.21	6410	6184	65000	1.25						
0.23	5690	5662	65000	1.40						
0.26	5160	5138	65000	1.55	**K**	**107R77**	**DR**	**63M4**	310	631
0.30	4580	4359	65000	1.75	**KF**	**107R77**	**DR**	**63M4**	320	631
0.35	4000	3810	65000	2.0	**KA**	**107R77**	**DR**	**63M4**	280	631
0.39	3400	3358	65000	2.4	**KAF**	**107R77**	**DR**	**63M4**	305	631
0.44	3080	2977	65000	2.6						
0.51	2690	2599	65000	3.0						
0.58	2310	2286	65000	3.4						
0.28	5050	4669	39800	0.85						
0.32	4530	4082	40000	0.95	**K**	**97R57**	**DR**	**63M4**	180	631
0.37	3940	3583	40000	1.10	**KF**	**97R57**	**DR**	**63M4**	200	631
0.42	3450	3108	40000	1.25	**KA**	**97R57**	**DR**	**63M4**	160	631
0.48	2980	2757	40000	1.45	**KAF**	**97R57**	**DR**	**63M4**	185	631
0.55	2720	2419	40000	1.60						
0.62	2360	2123	40000	1.80						
0.71	2090	1856	40000	2.1						
0.81	1760	1625	40000	2.4						
0.92	1520	1430	40000	2.8	**K**	**97R57**	**DR**	**63M4**	180	631
1.0	1420	1261	40000	3.0	**KF**	**97R57**	**DR**	**63M4**	200	631
1.2	1240	1102	40000	3.5	**KA**	**97R57**	**DR**	**63M4**	160	631
1.4	1080	957	40000	4.0	**KAF**	**97R57**	**DR**	**63M4**	185	631
1.5	970	855	40000	4.4						
1.8	770	743	40000	5.6						
2.0	690	652	40000	6.2						

21933170/DE – 11/2015

P_m = 0.18 kW

n_a rpm	M_a Nm	i	F_{Ra} 1) N	SEW f_B					m kg	
0.42	3430	3107	26200	0.80	**K**	**87R57**	**DR**	**63M4**	120	631
0.48	2920	2728	27000	0.90	**KF**	**87R57**	**DR**	**63M4**	130	631
0.56	2560	2371	27400	1.05	**KA**	**87R57**	**DR**	**63M4**	105	631
					KAF	**87R57**	**DR**	**63M4**	120	631
0.63	2350	2088	27700	1.15						
0.71	2080	1854	28000	1.30						
0.80	1860	1657	28200	1.45						
0.93	1590	1415	28400	1.70	**K**	**87R57**	**DR**	**63M4**	120	631
1.1	1380	1229	28600	1.95	**KF**	**87R57**	**DR**	**63M4**	125	631
1.2	1200	1078	28700	2.2	**KA**	**87R57**	**DR**	**63M4**	105	631
1.4	1030	951	28800	2.6	**KAF**	**87R57**	**DR**	**63M4**	120	631
1.6	890	837	28800	3.0						
1.8	775	726	28900	3.5						
0.87	1710	1514	14100	0.90						
0.95	1570	1388	15200	1.00						
1.1	1380	1218	16500	1.10						
1.2	1200	1053	17400	1.30						
1.4	1050	924	18100	1.45	**K**	**77R37**	**DR**	**63M4**	69	631
1.6	930	815	18600	1.65	**KF**	**77R37**	**DR**	**63M4**	77	631
1.9	760	709	19100	2.0	**KA**	**77R37**	**DR**	**63M4**	62	631
2.1	665	622	19300	2.3	**KAF**	**77R37**	**DR**	**63M4**	70	631
2.4	600	552	19500	2.6						
2.7	525	485	19600	2.9						
3.1	465	428	19800	3.3						
3.6	410	367	19800	3.8						
1.7	920	793	9240	0.90						
1.9	760	697	10800	1.05						
2.2	670	613	11500	1.20						
2.4	590	542	12000	1.40	**K**	**67R37**	**DR**	**63M4**	45	631
2.8	535	471	12200	1.50	**KF**	**67R37**	**DR**	**63M4**	51	631
3.2	455	420	12600	1.80	**KA**	**67R37**	**DR**	**63M4**	42	631
3.6	405	361	12800	2.0	**KAF**	**67R37**	**DR**	**63M4**	48	631
4.1	360	323	12900	2.3						
4.7	300	279	13000	2.7						
2.4	590	544	7690	1.00						
2.8	535	473	8150	1.10						
3.1	455	421	8620	1.30						
3.6	405	362	8840	1.45	**K**	**57R37**	**DR**	**63M4**	39	631
4.1	360	319	9050	1.65	**KF**	**57R37**	**DR**	**63M4**	44	631
4.7	300	280	9270	1.95	**KA**	**57R37**	**DR**	**63M4**	37	631
5.4	265	246	9400	2.2	**KAF**	**57R37**	**DR**	**63M4**	43	631
6.1	235	215	9510	2.5						
6.9	210	192	9600	2.8						
7.9	182	166	9690	3.3						
2.4	595	543	9000	0.85						
2.6	530	501	9000	0.95						
2.9	475	449	9000	1.05						
3.3	415	401	9000	1.20						
3.7	380	360	9000	1.30						
4.0	345	330	9000	1.45	**K**	**49R37**	**DR**	**63M4**	43	631
4.4	325	300	9000	1.55	**KF**	**49R37**	**DR**	**63M4**	45	631
4.8	285	274	9000	1.70	**KA**	**49R37**	**DR**	**63M4**	40	631
5.4	250	243	9000	1.95	**KAF**	**49R37**	**DR**	**63M4**	45	631
6.1	230	217	9000	2.2						
6.8	210	193	9000	2.4						
7.5	190	176	9000	2.6						
8.7	158	152	9000	3.2						
11	133	125	9000	3.8						
3.5	405	375	5600	1.00						
4.0	365	327	6320	1.10						
4.6	325	289	6800	1.20						
5.2	275	256	7240	1.45	**K**	**47R37**	**DR**	**63M4**	33	631
5.9	250	225	7450	1.60	**KF**	**47R37**	**DR**	**63M4**	36	631
6.7	215	198	7680	1.85	**KA**	**47R37**	**DR**	**63M4**	32	631
7.7	188	171	7840	2.1	**KAF**	**47R37**	**DR**	**63M4**	35	631
8.6	168	153	7930	2.4						
10	147	131	8020	2.7						

21933170/DE – 11/2015

P_m = 0.18 kW

n_a rpm	M_a Nm	i	F_{Ra} 1) N	SEW f_B					m kg	
4.2	335	312	7500	0.90						
4.4	325	299	7500	0.90						
5.2	280	254	7500	1.05						
5.6	250	234	7500	1.20						
6.3	225	210	7500	1.30	**K**	**39R17**	**DR**	**63M4**	24	631
7.0	205	189	7500	1.45	**KF**	**39R17**	**DR**	**63M4**	26	631
7.6	195	174	7500	1.55	**KA**	**39R17**	**DR**	**63M4**	23	631
8.4	171	156	7500	1.75	**KAF**	**39R17**	**DR**	**63M4**	24	631
9.3	157	142	7500	1.90						
11	128	117	7500	2.3						
18	81	75	7500	3.6						
6.4	230	205	4860	0.85						
7.3	200	181	5590	1.00	**K**	**37R17**	**DR**	**63M4**	19	631
8.2	180	160	5860	1.10	**KF**	**37R17**	**DR**	**63M4**	21	631
9.7	151	136	6110	1.35	**KA**	**37R17**	**DR**	**63M4**	19	631
10	145	127	6160	1.40	**KAF**	**37R17**	**DR**	**63M4**	20	631
6.0	285	144.79*	13000	2.9	**K**	**67**	**DR**	**63L6**	35	585
7.0	240	123.54	13000	3.4	**KF**	**67**	**DR**	**63L6**	40	586
8.0	210	108.03	13000	3.8	**KA**	**67**	**DR**	**63L6**	32	587
8.5	200	102.62	13000	4.0	**KAF**	**67**	**DR**	**63L6**	38	586
					K	**67**	**DR**	**63M4**	34	585
9.1	188	144.79*	13000	4.4	**KF**	**67**	**DR**	**63M4**	40	586
11	161	123.54	13000	5.1	**KA**	**67**	**DR**	**63M4**	31	587
12	141	108.03	13000	5.8	**KAF**	**67**	**DR**	**63M4**	37	586
6.0	285	145.14*	9340	2.1						
7.0	240	123.85	9480	2.4	**K**	**57**	**DR**	**63L6**	29	579
8.0	210	108.29	9590	2.8	**KF**	**57**	**DR**	**63L6**	34	580
8.5	200	102.88*	9620	3.0	**KA**	**57**	**DR**	**63L6**	27	581
9.6	178	90.26*	9700	3.4	**KAF**	**57**	**DR**	**63L6**	32	580
9.1	189	145.14*	9670	3.2						
11	161	123.85	9750	3.7	**K**	**57**	**DR**	**63M4**	28	579
12	141	108.29	9810	4.3	**KF**	**57**	**DR**	**63M4**	33	580
13	134	102.88*	9830	4.5	**KA**	**57**	**DR**	**63M4**	26	581
15	118	90.26*	9880	5.1	**KAF**	**57**	**DR**	**63M4**	32	580
17	100	76.56*	9920	6.0						
6.6	260	131.87*	7380	1.55						
7.2	240	121.48*	7530	1.65	**K**	**47**	**DR**	**63L6**	23	569
8.3	205	104.37	7740	1.95	**KF**	**47**	**DR**	**63L6**	26	570
9.6	180	90.86	7880	2.2	**KA**	**47**	**DR**	**63L6**	22	571
10	168	85.12*	7930	2.4	**KAF**	**47**	**DR**	**63L6**	25	570
10	172	131.87*	7910	2.3						
11	158	121.48*	7970	2.5	**K**	**47**	**DR**	**63M4**	22	569
13	136	104.37	8060	2.9	**KF**	**47**	**DR**	**63M4**	26	570
15	118	90.86	8120	3.4	**KA**	**47**	**DR**	**63M4**	22	571
16	111	85.12*	8140	3.6	**KAF**	**47**	**DR**	**63M4**	24	570
8.2	210	106.38	5520	0.95	**K**	**37**	**DR**	**63L6**	17	559
8.9	193	97.81	5710	1.05	**KF**	**37**	**DR**	**63L6**	19	560
10	165	83.69	5990	1.20	**KA**	**37**	**DR**	**63L6**	16	561
12	143	72.54	6170	1.40	**KAF**	**37**	**DR**	**63L6**	18	560
12	138	106.38	6210	1.45						
14	127	97.81	6280	1.55						
16	109	83.69	6400	1.85						
18	94	72.54	6470	2.1	**K**	**37**	**DR**	**63M4**	16	559
19	88	67.80	6500	2.3	**KF**	**37**	**DR**	**63M4**	18	560
23	76	58.60	6280	2.6	**KA**	**37**	**DR**	**63M4**	16	561
27	65	49.79	6010	3.1	**KAF**	**37**	**DR**	**63M4**	17	560
30	58	44.46	5830	3.4						
35	49	37.97	5580	4.0						

21933170/DE – 11/2015

P_m = 0.18 kW

n_a rpm	M_a Nm	i	F_{Ra} [1] N	SEW f_B					m kg	
18	94	71.93	5090	1.40						
20	86	66.25	5110	1.50						
22	80	61.28	5130	1.65						
24	71	54.89	5160	1.80						
26	66	50.35	5170	2.00						
31	56	42.87	5200	2.3	**K**	**29**	**DR**	**63M4**	10	552
34	51	38.90	5220	2.6	**KF**	**29**	**DR**	**63M4**	11	556
36	48	36.96	5220	2.5	**KA**	**29**	**DR**	**63M4**	9.8	558
37	47	35.83	5230	2.8	**KAF**	**29**	**DR**	**63M4**	11	556
40	43	33.15	5240	3.0						
44	39	30.11	5110	2.9						
44	39	29.69	5130	3.4						
48	35	27.23	5010	3.7						
53	32	24.91	4840	3.4						
22	76	58.68	4280	0.90						
24	70	53.88	4330	1.00						
27	65	49.69	4360	1.10						
30	58	44.48	4410	1.20						
32	53	40.63	4440	1.25						
38	45	34.29	4480	1.45						
42	41	31.74	4500	1.95						
45	38	29.29	4500	1.60						
45	38	29.14	4500	2.1						
49	35	27.16	4490	1.70	**K**	**19**	**DR**	**63M4**	8.5	546
49	35	26.88	4500	2.3	**KF**	**19**	**DR**	**63M4**	8.8	549
55	31	24.06	4410	2.6	**KA**	**19**	**DR**	**63M4**	8.0	551
60	29	21.98	4300	2.8	**KAF**	**19**	**DR**	**63M4**	8.4	549
71	24	18.55	4090	3.3						
83	21	15.84	3900	3.9						
90	19	14.69	3820	4.2						
104	17	12.70	3650	4.8						
111	15	11.84	3580	5.1						
128	13	10.32	3430	5.7						
138	12	9.58	3380	5.0						
163	11	8.09	3200	7.6						
191	9.0	6.91	3050	8.9						

P_m = 0.25 kW

n_a rpm	M_a Nm	i	F_{Ra} [1] N	SEW f_B					m kg	
0.13	15100	9819	75600	0.85						
0.15	13000	8443	79200	1.00						
0.17	11500	7482	79900	1.10						
0.20	10100	6565	80600	1.30	**K**	**127R77**	**DR**	**63L4**	470	631
0.22	8750	5804	81200	1.50	**KF**	**127R77**	**DR**	**63L4**	510	631
0.26	7690	5027	81600	1.70	**KA**	**127R77**	**DR**	**63L4**	440	631
0.29	6660	4423	81900	1.95	**KAF**	**127R77**	**DR**	**63L4**	480	631
0.33	5820	3889	82100	2.2						
0.39	4870	3311	82300	2.7						
0.21	9460	6184	65000	0.85						
0.23	8480	5662	65000	0.95						
0.25	7690	5138	65000	1.05						
0.30	6730	4359	65000	1.20	**K**	**107R77**	**DR**	**63L4**	310	631
0.34	5880	3810	65000	1.35	**KF**	**107R77**	**DR**	**63L4**	320	631
0.39	5060	3358	65000	1.60	**KA**	**107R77**	**DR**	**63L4**	285	631
0.44	4550	2977	65000	1.75	**KAF**	**107R77**	**DR**	**63L4**	305	631
0.50	3970	2599	65000	2.0						
0.57	3440	2286	65000	2.3						
0.67	2920	1939	65000	2.7						
0.76	2670	1713	65000	3.0	**K**	**107R77**	**DR**	**63L4**	310	631
0.84	2430	1554	65000	3.3	**KF**	**107R77**	**DR**	**63L4**	320	631
0.97	2080	1336	65000	3.8	**KA**	**107R77**	**DR**	**63L4**	280	631
					KAF	**107R77**	**DR**	**63L4**	305	631

21933170/DE – 11/2015

P_m = 0.25 kW

n_a rpm	M_a Nm	i	F_{Ra} [1)] N	SEW f_B					m kg	
					K	97R57	DR	63L4	180	631
0.42	4980	3108	39900	0.85	KF	97R57	DR	63L4	200	631
0.47	4350	2757	40000	1.00	KA	97R57	DR	63L4	160	631
					KAF	97R57	DR	63L4	185	631
0.54	3920	2419	40000	1.10						
0.61	3420	2123	40000	1.25						
0.70	3010	1856	40000	1.40						
0.80	2570	1625	40000	1.65	K	97R57	DR	63L4	180	631
0.91	2240	1430	40000	1.90	KF	97R57	DR	63L4	200	631
1.0	2050	1261	40000	2.1	KA	97R57	DR	63L4	160	631
1.2	1790	1102	40000	2.4	KAF	97R57	DR	63L4	185	631
1.4	1560	957	40000	2.7						
1.5	1400	855	40000	3.1						
0.62	3390	2088	26300	0.80						
0.70	3010	1854	26900	0.90						
0.78	2690	1657	27300	1.00						
0.92	2290	1415	27800	1.15	K	87R57	DR	63L4	120	631
1.1	1990	1229	28100	1.35	KF	87R57	DR	63L4	125	631
1.2	1730	1078	28300	1.55	KA	87R57	DR	63L4	105	631
1.4	1500	951	28500	1.80	KAF	87R57	DR	63L4	120	631
1.6	1310	837	28600	2.1						
1.8	1130	726	28700	2.4						
2.0	1010	638	28800	2.7						
1.2	1720	1053	14000	0.90						
1.4	1510	924	15600	1.00						
1.6	1330	815	16700	1.15						
1.8	1110	709	17800	1.40						
2.1	970	622	18400	1.60						
2.4	870	552	18700	1.75						
2.7	765	485	19100	2.0	K	77R37	DR	63L4	70	631
3.0	675	428	19300	2.3	KF	77R37	DR	63L4	78	631
3.5	590	367	19500	2.6	KA	77R37	DR	63L4	62	631
4.0	525	328	19600	2.9	KAF	77R37	DR	63L4	70	631
4.5	465	290	19700	3.3						
5.2	400	252	19900	3.8						
5.9	350	221	19900	4.4						
6.7	310	195	20000	5.0						
7.4	270	175	20000	5.6						
2.1	970	613	5680	0.85						
2.4	860	542	9920	0.95						
2.8	775	471	10700	1.05						
3.1	665	420	11500	1.25	K	67R37	DR	63L4	46	631
3.6	590	361	11900	1.40	KF	67R37	DR	63L4	51	631
4.0	520	323	12300	1.55	KA	67R37	DR	63L4	43	631
4.7	440	279	12600	1.85	KAF	67R37	DR	63L4	49	631
5.3	390	246	12800	2.1						
6.0	345	217	13000	2.4						
3.1	665	421	4200	0.90						
3.6	590	362	7690	1.00						
4.1	520	319	8260	1.15						
4.6	440	280	8680	1.35						
5.3	390	246	8920	1.55	K	57R37	DR	63L4	40	631
6.0	345	215	9110	1.75	KF	57R37	DR	63L4	45	631
6.8	305	192	9260	1.95	KA	57R37	DR	63L4	38	631
7.8	265	166	9410	2.3	KAF	57R37	DR	63L4	43	631
9.0	230	145	9530	2.6						
10	210	129	9600	2.8						
12	178	111	9700	3.4						
13	156	97	9770	3.8						

21933170/DE – 11/2015

P_m = 0.25 kW

n_a rpm	M_a Nm	i	F_{Ra} [1] N	SEW f_B					m kg	
3.2	610	401	9000	0.80						
3.6	550	360	9000	0.90						
3.9	505	330	9000	1.00						
4.3	470	300	9000	1.05						
4.7	420	274	9000	1.20	**K**	**49R37**	**DR**	**63L4**	44	631
5.3	370	243	9000	1.35	**KF**	**49R37**	**DR**	**63L4**	45	631
6.0	335	217	9000	1.50	**KA**	**49R37**	**DR**	**63L4**	41	631
6.7	305	193	9000	1.65	**KAF**	**49R37**	**DR**	**63L4**	46	631
7.4	275	176	9000	1.80						
8.6	230	152	9000	2.2						
10	194	125	9000	2.6						
13	151	99	9000	3.3						
5.6	365	234	7500	0.80						
6.2	330	210	7500	0.90						
6.9	300	189	7500	1.00	**K**	**39R17**	**DR**	**63L4**	25	631
7.5	275	174	7500	1.10	**KF**	**39R17**	**DR**	**63L4**	26	631
8.3	245	156	7500	1.20	**KA**	**39R17**	**DR**	**63L4**	24	631
9.2	225	142	7500	1.35	**KAF**	**39R17**	**DR**	**63L4**	25	631
11	185	117	7500	1.60						
17	117	75	7500	2.5						
4.7	510	192.18	19700	2.8	**K**	**77**	**DRS**	**71S6**	62	591
5.0	475	179.37	19700	3.0	**KF**	**77**	**DRS**	**71S6**	71	592
5.8	410	154.02	19800	3.8	**KA**	**77**	**DRS**	**71S6**	55	593
6.6	360	135.28	19900	4.3	**KAF**	**77**	**DRS**	**71S6**	63	592
6.2	385	144.79*	12900	2.1	**K**	**67**	**DRS**	**71S6**	36	585
7.2	325	123.54	13000	2.5	**KF**	**67**	**DRS**	**71S6**	42	586
8.3	285	108.03	13000	2.8	**KA**	**67**	**DRS**	**71S6**	34	587
8.7	270	102.62	13000	3.0	**KAF**	**67**	**DRS**	**71S6**	39	586
9.0	265	144.79*	13000	3.1	**K**	**67**	**DR**	**63L4**	35	585
11	225	123.54	13000	3.6	**KF**	**67**	**DR**	**63L4**	40	586
12	198	108.03	13000	4.1	**KA**	**67**	**DR**	**63L4**	32	587
13	188	102.62	13000	4.4	**KAF**	**67**	**DR**	**63L4**	38	586
6.2	385	145.14*	8940	1.55						
7.2	330	123.85	9170	1.80	**K**	**57**	**DRS**	**71S6**	31	579
8.3	285	108.29	9330	2.1	**KF**	**57**	**DRS**	**71S6**	35	580
8.7	270	102.88*	9380	2.2	**KA**	**57**	**DRS**	**71S6**	28	581
9.9	240	90.26*	9500	2.5	**KAF**	**57**	**DRS**	**71S6**	34	580
12	200	76.56*	9620	2.9						
9.0	265	145.14*	9410	2.2						
10	225	123.85	9540	2.6	**K**	**57**	**DR**	**63L4**	29	579
12	199	108.29	9640	3.0	**KF**	**57**	**DR**	**63L4**	34	580
13	189	102.88*	9670	3.2	**KA**	**57**	**DR**	**63L4**	27	581
14	166	90.26*	9740	3.6	**KAF**	**57**	**DR**	**63L4**	32	580
17	141	76.56*	9810	4.3						
					K	**49**	**DR**	**63L4**	35	575
17	138	75.20	9000	3.4	**KF**	**49**	**DR**	**63L4**	37	576
19	129	70.19	9000	3.4	**KA**	**49**	**DR**	**63L4**	32	577
					KAF	**49**	**DR**	**63L4**	37	576
					K	**47**	**DRS**	**71S6**	25	569
6.8	350	131.87*	6540	1.15	**KF**	**47**	**DRS**	**71S6**	28	570
7.4	320	121.48*	6830	1.25	**KA**	**47**	**DRS**	**71S6**	24	571
8.6	275	104.37	7240	1.45	**KAF**	**47**	**DRS**	**71S6**	27	570
					K	**47**	**DRS**	**71S6**	25	569
9.8	240	90.86	7510	1.65	**KF**	**47**	**DRS**	**71S6**	28	570
11	225	85.12*	7610	1.75	**KA**	**47**	**DRS**	**71S6**	24	571
					KAF	**47**	**DRS**	**71S6**	27	570
9.9	240	131.87*	7510	1.65	**K**	**47**	**DR**	**63L4**	23	569
11	220	121.48*	7640	1.80	**KF**	**47**	**DR**	**63L4**	26	570
12	192	104.37	7820	2.1	**KA**	**47**	**DR**	**63L4**	22	571
14	167	90.86	7930	2.4	**KAF**	**47**	**DR**	**63L4**	25	570
15	156	85.12*	7980	2.6						
					K	**39**	**DR**	**63L4**	22	565
22	107	58.24	7500	2.8	**KF**	**39**	**DR**	**63L4**	23	566
26	91	49.69	7500	3.3	**KA**	**39**	**DR**	**63L4**	21	567
					KAF	**39**	**DR**	**63L4**	22	566

21933170/DE – 11/2015

P_m = 0.25 kW

n_a rpm	M_a Nm	i	F_{Ra} [1] N	SEW f_B					m kg	
11	220	83.69	5350	0.90						
12	194	72.54	5710	1.05	**K**	**37**	**DRS**	**71S6**	19	559
13	181	67.80	5840	1.10	**KF**	**37**	**DRS**	**71S6**	21	560
15	156	58.60	6070	1.30	**KA**	**37**	**DRS**	**71S6**	18	561
18	133	49.79	6250	1.50	**KAF**	**37**	**DRS**	**71S6**	20	560
12	195	106.38	5690	1.00						
13	180	97.81	5860	1.10						
16	154	83.69	6090	1.30						
18	133	72.54	6240	1.50						
19	124	67.80	6220	1.60	**K**	**37**	**DR**	**63L4**	17	559
22	108	58.60	6030	1.85	**KF**	**37**	**DR**	**63L4**	19	560
26	91	49.79	5810	2.2	**KA**	**37**	**DR**	**63L4**	16	561
29	82	44.46	5650	2.4	**KAF**	**37**	**DR**	**63L4**	18	560
34	70	37.97	5430	2.9						
37	65	35.57	5340	3.1						
43	55	29.96	5100	3.6						
45	53	28.83	5050	3.8						
18	132	71.93	4970	1.00						
20	122	66.25	5000	1.05						
21	113	61.28	5030	1.15						
24	101	54.89	5070	1.30						
26	92	50.35	5090	1.40						
30	79	42.87	5130	1.65						
33	71	38.90	5170	1.80						
35	68	36.96	5170	1.80	**K**	**29**	**DR**	**63L4**	11	552
36	66	35.83	5180	2.00	**KF**	**29**	**DR**	**63L4**	12	556
39	61	33.15	5170	2.1	**KA**	**29**	**DR**	**63L4**	10	558
43	55	30.11	4980	2.1	**KAF**	**29**	**DR**	**63L4**	11	556
44	55	29.69	5020	2.4						
48	50	27.23	4900	2.6						
52	46	24.91	4740	2.4						
56	43	23.19	4690	3.0						
59	41	22.08	4580	2.6						
65	37	19.99	4500	3.5						
29	82	44.48	4240	0.85						
32	75	40.63	4300	0.90						
38	63	34.29	4380	1.00						
41	58	31.74	4400	1.35						
44	54	29.29	4410	1.15						
45	54	29.14	4430	1.50						
48	50	27.16	4330	1.20						
48	49	26.88	4430	1.60						
54	44	24.06	4300	1.80						
59	40	21.98	4200	2.00	**K**	**19**	**DR**	**63L4**	9.2	546
70	34	18.55	4010	2.4	**KF**	**19**	**DR**	**63L4**	9.5	549
82	29	15.84	3840	2.8	**KA**	**19**	**DR**	**63L4**	8.7	551
88	27	14.69	3760	3.0	**KAF**	**19**	**DR**	**63L4**	9.1	549
102	23	12.70	3600	3.4						
110	22	11.84	3530	3.6						
126	19	10.32	3390	4.0						
136	18	9.58	3360	3.6						
161	15	8.09	3190	5.4						
188	13	6.91	3040	6.3						
203	12	6.41	2960	6.8						
235	10	5.54	2830	7.9						
252	9.5	5.16	2770	8.4						

21933170/DE – 11/2015

P_m = 0.37 kW

n_a rpm	M_a Nm	i	F_{Ra} [1] N	SEW f_B					m kg	
0.18	16500	7482	72700	0.80						
0.21	14500	6565	76900	0.90						
0.24	12600	5804	79400	1.05	**K**	**127R77**	**DRS**	**71S4**	470	631
0.27	11000	5027	80200	1.20	**KF**	**127R77**	**DRS**	**71S4**	510	631
0.31	9610	4423	80800	1.35	**KA**	**127R77**	**DRS**	**71S4**	445	631
0.35	8410	3889	81300	1.55	**KAF**	**127R77**	**DRS**	**71S4**	480	631
0.42	7080	3311	81800	1.85						
0.72	4280	1926	82400	3.0	**K**	**127R77**	**DRS**	**71S4**	470	631
0.79	3900	1757	82500	3.3	**KF**	**127R77**	**DRS**	**71S4**	510	631
0.90	3390	1541	82600	3.8	**KA**	**127R77**	**DRS**	**71S4**	445	631
					KAF	**127R77**	**DRS**	**71S4**	480	631
0.36	8420	3810	65000	0.95						
0.41	7290	3358	65000	1.10	**K**	**107R77**	**DRS**	**71S4**	310	631
0.46	6530	2977	65000	1.20	**KF**	**107R77**	**DRS**	**71S4**	325	631
0.53	5700	2599	65000	1.40	**KA**	**107R77**	**DRS**	**71S4**	285	631
0.60	4960	2286	65000	1.60	**KAF**	**107R77**	**DRS**	**71S4**	310	631
0.71	4210	1939	65000	1.90						
0.81	3830	1713	65000	2.1	**K**	**107R77**	**DRS**	**71S4**	310	631
0.89	3470	1554	65000	2.3	**KF**	**107R77**	**DRS**	**71S4**	325	631
1.0	2990	1336	65000	2.7	**KA**	**107R77**	**DRS**	**71S4**	285	631
1.2	2600	1166	65000	3.1	**KAF**	**107R77**	**DRS**	**71S4**	305	631
0.65	4850	2123	40000	0.90						
0.74	4270	1856	40000	1.00						
0.85	3670	1625	40000	1.15						
0.96	3200	1430	40000	1.35	**K**	**97R57**	**DRS**	**71S4**	180	631
1.1	2900	1261	40000	1.50	**KF**	**97R57**	**DRS**	**71S4**	200	631
1.2	2530	1102	40000	1.70	**KA**	**97R57**	**DRS**	**71S4**	160	631
1.4	2220	957	40000	1.95	**KAF**	**97R57**	**DRS**	**71S4**	185	631
1.6	1980	855	40000	2.2						
1.9	1640	743	40000	2.6						
2.1	1450	652	40000	3.0						
2.4	1310	573	40000	3.3						
0.97	3250	1415	26500	0.85						
1.1	2820	1229	27100	0.95						
1.3	2460	1078	27600	1.10						
1.4	2140	951	27900	1.25	**K**	**87R57**	**DRS**	**71S4**	120	631
1.6	1870	837	28200	1.45	**KF**	**87R57**	**DRS**	**71S4**	130	631
1.9	1620	726	28400	1.65	**KA**	**87R57**	**DRS**	**71S4**	110	631
2.2	1440	638	28500	1.85	**KAF**	**87R57**	**DRS**	**71S4**	120	631
2.5	1250	562	28600	2.2						
2.9	1050	474	28800	2.6						
3.2	950	426	28800	2.8						
3.7	830	373	28900	3.2						
1.7	1880	815	7450	0.80						
2.0	1590	709	15100	0.95						
2.2	1390	622	16400	1.10						
2.5	1250	552	17200	1.25						
2.8	1090	485	17900	1.40						
3.2	960	428	18400	1.60	**K**	**77R37**	**DRS**	**71S4**	72	631
3.8	840	367	18900	1.85	**KF**	**77R37**	**DRS**	**71S4**	80	631
4.2	745	328	19100	2.1	**KA**	**77R37**	**DRS**	**71S4**	64	631
4.8	665	290	19400	2.3	**KAF**	**77R37**	**DRS**	**71S4**	72	631
5.5	570	252	19600	2.7						
6.2	500	221	19700	3.1						
7.1	440	195	19800	3.5						
7.9	390	175	19900	4.0						
9.0	345	154	19900	4.5						

21933170/DE – 11/2015

P_m = 0.37 kW

n_a rpm	M_a Nm	i	F_{Ra} 1) N	SEW f_B					m kg	
3.3	940	420	8130	0.85						
3.8	830	361	10200	1.00						
4.3	740	323	10900	1.10						
5.0	630	279	11700	1.30	**K**	**67R37**	**DRS**	**71S4**	48	631
5.6	555	246	12100	1.50	**KF**	**67R37**	**DRS**	**71S4**	53	631
6.4	490	217	12400	1.65	**KA**	**67R37**	**DRS**	**71S4**	45	631
7.2	430	191	12700	1.90	**KAF**	**67R37**	**DRS**	**71S4**	51	631
8.3	370	166	12900	2.2						
9.6	325	144	13000	2.5						
11	275	122	13000	2.9						
4.9	630	280	7350	0.95						
5.6	555	246	7980	1.10						
6.4	490	215	8460	1.20	**K**	**57R37**	**DRS**	**71S4**	42	631
7.2	435	192	8720	1.40	**KF**	**57R37**	**DRS**	**71S4**	47	631
8.3	375	166	8980	1.60	**KA**	**57R37**	**DRS**	**71S4**	40	631
9.6	330	145	9170	1.80	**KAF**	**57R37**	**DRS**	**71S4**	45	631
11	295	129	9290	2.0						
12	250	111	9460	2.4						
14	220	97	9560	2.7						
5.0	600	274	9000	0.85						
5.7	530	243	9000	0.95						
6.4	475	217	9000	1.05	**K**	**49R37**	**DRS**	**71S4**	46	631
7.2	430	193	9000	1.15	**KF**	**49R37**	**DRS**	**71S4**	47	631
7.8	390	176	9000	1.30	**KA**	**49R37**	**DRS**	**71S4**	43	631
9.1	330	152	9000	1.50	**KAF**	**49R37**	**DRS**	**71S4**	48	631
11	275	125	9000	1.80						
14	215	99	9000	2.3						
8.8	345	156	7500	0.85	**K**	**39R17**	**DRS**	**71S4**	26	631
9.7	315	142	7500	0.95	**KF**	**39R17**	**DRS**	**71S4**	28	631
12	260	117	7500	1.15	**KA**	**39R17**	**DRS**	**71S4**	25	631
18	166	75	7500	1.75	**KAF**	**39R17**	**DRS**	**71S4**	27	631
					K	**87**	**DRS**	**71M6**	99	597
4.6	770	197.37	28900	3.5	**KF**	**87**	**DRS**	**71M6**	110	598
5.2	680	174.19	28900	4.0	**KA**	**87**	**DRS**	**71M6**	87	599
					KAF	**87**	**DRS**	**71M6**	100	598
5.9	600	154.02	19500	2.6	**K**	**77**	**DRS**	**71M6**	64	591
6.7	525	135.28	19600	2.9	**KF**	**77**	**DRS**	**71M6**	72	592
7.0	500	128.52	19700	3.1	**KA**	**77**	**DRS**	**71M6**	56	593
8.0	440	113.56	19800	3.5	**KAF**	**77**	**DRS**	**71M6**	64	592
					K	**77**	**DRS**	**71S4**	62	591
7.2	490	192.18	19700	3.0	**KF**	**77**	**DRS**	**71S4**	71	592
7.7	455	179.37	19800	3.2	**KA**	**77**	**DRS**	**71S4**	55	593
9.0	390	154.02	19900	3.9	**KAF**	**77**	**DRS**	**71S4**	63	592
7.3	480	123.54	12500	1.70	**K**	**67**	**DRS**	**71M6**	38	585
8.4	420	108.03	12700	1.95	**KF**	**67**	**DRS**	**71M6**	43	586
8.8	400	102.62	12800	2.0	**KA**	**67**	**DRS**	**71M6**	35	587
10	350	90.04	13000	2.3	**KAF**	**67**	**DRS**	**71M6**	41	586
9.5	370	144.79*	12900	2.2						
11	315	123.54	13000	2.6	**K**	**67**	**DRS**	**71S4**	36	585
13	275	108.03	13000	3.0	**KF**	**67**	**DRS**	**71S4**	42	586
15	230	90.04	13000	3.6	**KA**	**67**	**DRS**	**71S4**	34	587
18	196	76.37	13000	4.2	**KAF**	**67**	**DRS**	**71S4**	39	586
7.3	480	123.85	8500	1.25						
8.4	420	108.29	8780	1.40	**K**	**57**	**DRS**	**71M6**	32	579
8.8	400	102.88*	8880	1.50	**KF**	**57**	**DRS**	**71M6**	37	580
10	350	90.26*	9080	1.70	**KA**	**57**	**DRS**	**71M6**	30	581
12	295	76.56*	9290	2.0	**KAF**	**57**	**DRS**	**71M6**	35	580
13	265	69.12	9400	2.2						
9.5	370	145.14*	9000	1.60						
11	315	123.85	9220	1.90						
13	275	108.29	9370	2.2	**K**	**57**	**DRS**	**71S4**	31	579
13	260	102.88*	9420	2.3	**KF**	**57**	**DRS**	**71S4**	35	580
15	230	90.26*	9530	2.6	**KA**	**57**	**DRS**	**71S4**	28	581
18	196	76.56*	9640	3.1	**KAF**	**57**	**DRS**	**71S4**	34	580
20	177	69.12	9700	3.4						

21933170/DE – 11/2015

P_m = 0.37 kW

n_a rpm	M_a Nm	i	F_{Ra} 1) N	SEW f_B					m kg	
18	193	75.20	9000	2.5	**K**	**49**	**DRS**	**71S4**	37	575
20	180	70.19	9000	2.5	**KF**	**49**	**DRS**	**71S4**	39	576
23	154	60.27	9000	3.2	**KA**	**49**	**DRS**	**71S4**	34	577
					KAF	**49**	**DRS**	**71S4**	39	576
8.7	405	104.37	5720	1.00	**K**	**47**	**DRS**	**71M6**	26	569
10.0	350	90.86	6500	1.15	**KF**	**47**	**DRS**	**71M6**	29	570
11	330	85.12*	6750	1.20	**KA**	**47**	**DRS**	**71M6**	25	571
12	290	75.20*	7120	1.35	**KAF**	**47**	**DRS**	**71M6**	28	570
10	335	131.87*	6690	1.20	**K**	**47**	**DRS**	**71S4**	25	569
11	310	121.48*	6960	1.30	**KF**	**47**	**DRS**	**71S4**	28	570
13	265	104.37	7330	1.50	**KA**	**47**	**DRS**	**71S4**	24	571
					KAF	**47**	**DRS**	**71S4**	27	570
15	230	90.86	7580	1.70						
16	215	85.12*	7670	1.85	**K**	**47**	**DRS**	**71S4**	25	569
18	192	75.20*	7810	2.1	**KF**	**47**	**DRS**	**71S4**	28	570
20	179	69.84	7880	2.2	**KA**	**47**	**DRS**	**71S4**	24	571
22	162	63.30*	7960	2.5	**KAF**	**47**	**DRS**	**71S4**	27	570
24	149	58.24	7500	2.0						
28	127	49.69	7500	2.4	**K**	**39**	**DRS**	**71S4**	24	565
32	111	43.45	7500	2.7	**KF**	**39**	**DRS**	**71S4**	25	566
33	106	41.28	7500	2.8	**KA**	**39**	**DRS**	**71S4**	23	567
38	93	36.22	7500	3.2	**KAF**	**39**	**DRS**	**71S4**	24	566
14	250	97.81	2520	0.80						
16	210	83.69	5470	0.95						
19	186	72.54	5690	1.10						
20	174	67.80	5630	1.15						
24	150	58.60	5500	1.35						
28	128	49.79	5350	1.55						
31	114	44.46	5230	1.75	**K**	**37**	**DRS**	**71S4**	19	559
36	97	37.97	5060	2.1	**KF**	**37**	**DRS**	**71S4**	21	560
39	91	35.57	4990	2.2	**KA**	**37**	**DRS**	**71S4**	18	561
46	77	29.96	4800	2.6	**KAF**	**37**	**DRS**	**71S4**	20	560
48	74	28.83	4750	2.7						
55	64	24.99	4590	3.1						
59	60	23.36	4510	3.3						
68	52	20.19	4350	3.6						
80	44	17.15	4160	4.1						
25	141	54.89	4940	0.90						
27	129	50.35	4980	1.00						
32	110	42.87	5000	1.15						
37	95	36.96	4860	1.30						
46	77	30.11	4650	1.50	**K**	**29**	**DRS**	**71S4**	13	552
46	76	29.69	4720	1.70	**KF**	**29**	**DRS**	**71S4**	14	556
51	70	27.23	4620	1.85	**KA**	**29**	**DRS**	**71S4**	12	558
55	64	24.91	4450	1.70	**KAF**	**29**	**DRS**	**71S4**	13	556
60	59	23.19	4440	2.2						
62	57	22.08	4330	1.85						
69	51	19.99	4270	2.5						
85	42	16.29	4050	3.1						
47	75	29.29	4050	0.80						
51	70	27.16	3990	0.85						
57	62	24.06	4030	1.30						
63	56	21.98	3940	1.40						
74	47	18.55	3780	1.70						
87	41	15.84	3640	1.95						
94	38	14.69	3570	2.1						
109	33	12.70	3430	2.5	**K**	**19**	**DRS**	**71S4**	11	546
117	30	11.84	3370	2.6	**KF**	**19**	**DRS**	**71S4**	11	549
134	26	10.32	3240	2.9	**KA**	**19**	**DRS**	**71S4**	11	551
144	25	9.58	3230	2.6	**KAF**	**19**	**DRS**	**71S4**	11	549
171	21	8.09	3080	3.9						
200	18	6.91	2930	4.5						
215	16	6.41	2870	4.9						
249	14	5.54	2740	5.6						
267	13	5.16	2680	6.0						
307	12	4.50	2570	6.9						

21933170/DE – 11/2015

P_m = 0.55 kW

n_a rpm	M_a Nm	i	F_{Ra} [1)] N	SEW f_B					m kg	
0.08	55000	16978	190000	0.90						
0.10	46200	14272	190000	1.10						
0.10	42000	13116	190000	1.20	**K**	**187R97**	**DRS**	**71M4**	1770	632
0.12	36600	11647	190000	1.35	**KH**	**187R97**	**DRS**	**71M4**	1700	632
0.19	23700	7343	190000	2.1						
0.12	37400	11573	150000	0.85						
0.13	33200	10264	150000	0.95						
0.16	27900	8628	150000	1.15	**K**	**167R97**	**DRS**	**71M4**	1190	632
0.21	21200	6562	150000	1.50	**KH**	**167R97**	**DRS**	**71M4**	1150	632
0.25	16800	5355	150000	1.90						
0.33	13000	4079	150000	2.4						
0.20	22200	6881	109700	0.80	**K**	**157R97**	**DRS**	**71M4**	790	632
0.23	19200	5931	111600	0.95	**KF**	**157R97**	**DRS**	**71M4**	870	632
0.34	12800	3979	114400	1.40	**KA**	**157R97**	**DRS**	**71M4**	750	632
0.45	9870	3051	115300	1.80	**KAF**	**157R97**	**DRS**	**71M4**	810	632
0.31	14900	4423	76100	0.85						
0.35	13000	3889	79100	1.00	**K**	**127R77**	**DRS**	**71M4**	475	631
0.41	11000	3311	80200	1.20	**KF**	**127R77**	**DRS**	**71M4**	520	631
0.45	9990	3009	80700	1.30	**KA**	**127R77**	**DRS**	**71M4**	445	631
0.52	8580	2607	81200	1.50	**KAF**	**127R77**	**DRS**	**71M4**	485	631
0.71	6620	1926	81900	1.95						
0.77	6040	1757	82000	2.2	**K**	**127R77**	**DRS**	**71M4**	475	631
0.88	5260	1541	82200	2.5	**KF**	**127R77**	**DRS**	**71M4**	510	631
1.0	4610	1342	82400	2.8	**KA**	**127R77**	**DRS**	**71M4**	445	631
1.2	4020	1177	82500	3.2	**KAF**	**127R77**	**DRS**	**71M4**	480	631
1.3	3520	1025	82600	3.7						
0.46	10100	2977	65000	0.80	**K**	**107R77**	**DRS**	**71M4**	315	631
0.52	8820	2599	65000	0.90	**KF**	**107R77**	**DRS**	**71M4**	325	631
0.59	7710	2286	65000	1.05	**KA**	**107R77**	**DRS**	**71M4**	285	631
0.70	6540	1939	65000	1.20	**KAF**	**107R77**	**DRS**	**71M4**	310	631
0.79	5910	1713	65000	1.35						
0.87	5360	1554	65000	1.50						
1.0	4610	1336	65000	1.75						
1.2	4020	1166	65000	2.00	**K**	**107R77**	**DRS**	**71M4**	310	631
1.3	3460	1030	65000	2.3	**KF**	**107R77**	**DRS**	**71M4**	325	631
1.5	3010	904	65000	2.6	**KA**	**107R77**	**DRS**	**71M4**	285	631
1.7	2720	793	65000	2.9	**KAF**	**107R77**	**DRS**	**71M4**	310	631
2.0	2370	696	65000	3.4						
2.2	2050	615	65000	3.9						
0.95	4940	1430	40000	0.85						
1.1	4430	1261	40000	0.95						
1.2	3870	1102	40000	1.10						
1.4	3390	957	40000	1.25						
1.6	3030	855	40000	1.40	**K**	**97R57**	**DRS**	**71M4**	180	631
1.8	2540	743	40000	1.70	**KF**	**97R57**	**DRS**	**71M4**	200	631
2.1	2240	652	40000	1.90	**KA**	**97R57**	**DRS**	**71M4**	165	631
2.4	2010	573	40000	2.1	**KAF**	**97R57**	**DRS**	**71M4**	190	631
2.7	1720	504	40000	2.5						
3.1	1480	437	40000	2.9						
3.6	1320	382	40000	3.3						
4.5	1060	305	40000	4.0						
1.4	3300	951	26400	0.80						
1.6	2890	837	27000	0.95						
1.9	2510	726	27500	1.10						
2.1	2210	638	27800	1.20						
2.4	1940	562	28100	1.40						
2.9	1630	474	28400	1.65	**K**	**87R57**	**DRS**	**71M4**	120	631
3.2	1470	426	28500	1.85	**KF**	**87R57**	**DRS**	**71M4**	130	631
3.6	1290	373	28600	2.1	**KA**	**87R57**	**DRS**	**71M4**	110	631
4.1	1120	330	28700	2.4	**KAF**	**87R57**	**DRS**	**71M4**	120	631
4.6	1000	294	28800	2.7						
5.4	870	250	28800	3.1						
5.8	820	236	28900	3.3						
6.8	695	201	28900	3.9						

21933170/DE – 11/2015

P_m = 0.55 kW

n_a rpm	M_a Nm	i	F_{Ra} 1) N	SEW f_B					m kg	
2.8	1680	485	14300	0.90						
3.2	1480	428	15800	1.05						
3.7	1280	367	17000	1.20						
4.2	1140	328	17700	1.35	**K**	**77R37**	**DRS**	**71M4**	73	631
4.7	1010	290	18200	1.50	**KF**	**77R37**	**DRS**	**71M4**	81	631
5.4	870	252	18700	1.75	**KA**	**77R37**	**DRS**	**71M4**	65	631
6.2	770	221	19100	2.0	**KAF**	**77R37**	**DRS**	**71M4**	73	631
7.0	680	195	19300	2.3						
7.8	600	175	19500	2.6						
8.8	530	154	19600	2.9						
4.9	970	279	6400	0.85						
5.5	850	246	9990	0.95						
6.2	760	217	10800	1.10	**K**	**67R37**	**DRS**	**71M4**	49	631
7.1	665	191	11500	1.25	**KF**	**67R37**	**DRS**	**71M4**	54	631
8.2	575	166	12000	1.40	**KA**	**67R37**	**DRS**	**71M4**	46	631
9.4	505	144	12400	1.60	**KAF**	**67R37**	**DRS**	**71M4**	52	631
11	425	122	12700	1.90						
7.1	665	192	4080	0.90						
8.2	575	166	7800	1.05	**K**	**57R37**	**DRS**	**71M4**	43	631
9.4	505	145	8360	1.20	**KF**	**57R37**	**DRS**	**71M4**	48	631
11	455	129	8630	1.30	**KA**	**57R37**	**DRS**	**71M4**	41	631
12	385	111	8930	1.55	**KAF**	**57R37**	**DRS**	**71M4**	47	631
14	340	97	9120	1.75						
7.7	595	176	9000	0.85	**K**	**49R37**	**DRS**	**71M4**	47	631
9.0	505	152	9000	1.00	**KF**	**49R37**	**DRS**	**71M4**	48	631
11	420	125	9000	1.20	**KA**	**49R37**	**DRS**	**71M4**	44	631
14	330	99	9000	1.50	**KAF**	**49R37**	**DRS**	**71M4**	49	631
					K	**39R17**	**DRS**	**71M4**	28	631
18	255	75	7500	1.15	**KF**	**39R17**	**DRS**	**71M4**	29	631
					KA	**39R17**	**DRS**	**71M4**	27	631
					KAF	**39R17**	**DRS**	**71M4**	28	631
4.6	1130	197.37	28700	2.4	**K**	**87**	**DRS**	**80S6**	100	597
5.2	990	174.19	28800	2.7	**KF**	**87**	**DRS**	**80S6**	110	598
5.6	940	164.34*	28800	2.9	**KA**	**87**	**DRS**	**80S6**	90	599
6.2	840	147.32*	28900	3.2	**KAF**	**87**	**DRS**	**80S6**	105	598
5.9	880	154.02	18700	1.75	**K**	**77**	**DRS**	**80S6**	66	591
6.8	775	135.28	19100	2.0	**KF**	**77**	**DRS**	**80S6**	74	592
7.1	735	128.52	19200	2.1	**KA**	**77**	**DRS**	**80S6**	59	593
8.1	650	113.56	19400	2.4	**KAF**	**77**	**DRS**	**80S6**	66	592
8.8	590	154.02	19500	2.6						
10	520	135.28	19700	3.0	**K**	**77**	**DRS**	**71M4**	64	591
11	495	128.52	19700	3.1	**KF**	**77**	**DRS**	**71M4**	72	592
12	435	113.56	19800	3.5	**KA**	**77**	**DRS**	**71M4**	56	593
14	370	97.05	19900	4.1	**KAF**	**77**	**DRS**	**71M4**	64	592
7.4	705	123.54	11200	1.15	**K**	**67**	**DRS**	**80S6**	40	585
8.5	620	108.03	11800	1.30	**KF**	**67**	**DRS**	**80S6**	46	586
8.9	585	102.62	12000	1.40	**KA**	**67**	**DRS**	**80S6**	37	587
10	515	90.04	12300	1.60	**KAF**	**67**	**DRS**	**80S6**	43	586
					K	**67**	**DRS**	**80S6**	40	585
12	435	76.37	12700	1.85	**KF**	**67**	**DRS**	**80S6**	46	586
					KA	**67**	**DRS**	**80S6**	37	587
					KAF	**67**	**DRS**	**80S6**	43	586
11	475	123.54	12500	1.70	**K**	**67**	**DRS**	**71M4**	38	585
13	415	108.03	12800	1.95	**KF**	**67**	**DRS**	**71M4**	43	586
15	345	90.04	13000	2.4	**KA**	**67**	**DRS**	**71M4**	35	587
18	290	76.37	13000	2.8	**KAF**	**67**	**DRS**	**71M4**	41	586
8.4	620	108.29	7450	0.95						
8.9	590	102.88*	7710	1.00						
10	515	90.26*	8280	1.15	**K**	**57**	**DRS**	**80S6**	34	579
12	435	76.56*	8710	1.35	**KF**	**57**	**DRS**	**80S6**	39	580
13	395	69.12	8900	1.50	**KA**	**57**	**DRS**	**80S6**	32	581
15	345	60.81*	9100	1.70	**KAF**	**57**	**DRS**	**80S6**	38	580
16	325	57.42*	9170	1.80						

21933170/DE – 11/2015

P_m = 0.55 kW

n_a rpm	M_a Nm	i	F_{Ra} 1) N	SEW f_B					m kg	
11	475	123.85	8520	1.25						
13	415	108.29	8800	1.45						
13	395	102.88*	8890	1.50	**K**	**57**	**DRS**	**71M4**	32	579
15	345	90.26*	9100	1.70	**KF**	**57**	**DRS**	**71M4**	37	580
18	295	76.56*	9300	2.0	**KA**	**57**	**DRS**	**71M4**	30	581
20	265	69.12	9410	2.2	**KAF**	**57**	**DRS**	**71M4**	35	580
22	230	60.81*	9520	2.6						
24	220	57.42*	9560	2.7						
18	290	75.20	9000	1.65						
19	270	70.19	9000	1.65						
23	230	60.27	9000	2.2	**K**	**49**	**DRS**	**71M4**	38	575
26	200	52.94	9000	2.4	**KF**	**49**	**DRS**	**71M4**	40	576
27	194	50.29	9000	2.6	**KA**	**49**	**DRS**	**71M4**	36	577
31	172	44.44	9000	2.9	**KAF**	**49**	**DRS**	**71M4**	40	576
36	147	37.98	9000	3.4						
13	400	104.37	5880	1.00						
15	350	90.86	6550	1.15	**K**	**47**	**DRS**	**71M4**	26	569
16	325	85.12*	6790	1.20	**KF**	**47**	**DRS**	**71M4**	29	570
18	290	75.20*	7140	1.40	**KA**	**47**	**DRS**	**71M4**	25	571
19	265	69.84	7310	1.50	**KAF**	**47**	**DRS**	**71M4**	28	570
21	240	63.30*	7500	1.65	**K**	**47**	**DRS**	**71M4**	26	569
24	215	56.83	7660	1.80	**KF**	**47**	**DRS**	**71M4**	29	570
28	189	48.95*	7830	2.1	**KA**	**47**	**DRS**	**71M4**	25	571
30	178	46.03*	7880	2.2	**KAF**	**47**	**DRS**	**71M4**	28	570
23	220	58.24	7500	1.35						
27	192	49.69	7500	1.55						
31	168	43.45	7500	1.80	**K**	**39**	**DRS**	**71M4**	25	565
33	159	41.28	7500	1.90	**KF**	**39**	**DRS**	**71M4**	26	566
38	140	36.22	7500	2.1	**KA**	**39**	**DRS**	**71M4**	24	567
44	119	30.72	7500	2.5	**KAF**	**39**	**DRS**	**71M4**	25	566
49	107	27.73	7410	2.8						
56	94	24.40	7170	3.2						
59	89	23.04	7070	3.4						
23	225	58.60	4840	0.90						
27	192	49.79	4790	1.05						
31	172	44.46	4740	1.15						
36	147	37.97	4640	1.35						
38	137	35.57	4600	1.45						
45	116	29.96	4470	1.75						
47	111	28.83	4440	1.80	**K**	**37**	**DRS**	**71M4**	20	559
54	96	24.99	4320	2.1	**KF**	**37**	**DRS**	**71M4**	22	560
58	90	23.36	4260	2.2	**KA**	**37**	**DRS**	**71M4**	20	561
67	78	20.19	4130	2.4	**KAF**	**37**	**DRS**	**71M4**	21	560
79	66	17.15	3980	2.7						
89	59	15.31	3880	3.0						
104	51	13.08	3730	3.3						
112	47	12.14	3660	3.4						
130	41	10.49	3520	4.0						
37	143	36.96	4410	0.85						
45	116	30.11	4290	1.00						
46	115	29.69	4400	1.15						
50	105	27.23	4330	1.25						
55	96	24.91	4160	1.15						
59	90	23.19	4200	1.45	**K**	**29**	**DRS**	**71M4**	14	552
62	85	22.08	4060	1.25	**KF**	**29**	**DRS**	**71M4**	15	556
68	77	19.99	4060	1.70	**KA**	**29**	**DRS**	**71M4**	14	558
84	63	16.29	3880	2.1	**KAF**	**29**	**DRS**	**71M4**	14	556
101	52	13.47	3700	2.5						
114	46	11.94	3590	2.8						
137	38	9.90	3510	2.9						
159	33	8.53	3360	3.7						

21933170/DE – 11/2015

P_m = 0.55 kW

n_a rpm	M_a Nm	i	F_{Ra} [1] N	SEW f_B					m kg	
57	93	24.06	3730	0.85						
62	85	21.98	3670	0.95						
73	72	18.55	3560	1.10						
86	61	15.84	3450	1.30						
93	57	14.69	3390	1.40						
107	49	12.70	3280	1.65	**K**	**19**	**DRS**	**71M4**	12	546
115	46	11.84	3230	1.75	**KF**	**19**	**DRS**	**71M4**	13	549
132	40	10.32	3120	1.90	**KA**	**19**	**DRS**	**71M4**	12	551
142	37	9.58	3150	1.70	**KAF**	**19**	**DRS**	**71M4**	12	549
168	31	8.09	3010	2.6						
197	27	6.91	2880	3.0						
212	25	6.41	2820	3.2						
246	21	5.54	2700	3.7						
263	20	5.16	2640	4.0						
302	17	4.50	2540	4.6						

P_m = 0.75 kW

n_a rpm	M_a Nm	i	F_{Ra} [1] N	SEW f_B					m kg	
0.11	55300	13116	190000	0.90						
0.12	48400	11647	190000	1.05	**K**	**187R97**	**DRN**	**80M4**	1770	632
0.20	31200	7343	190000	1.60	**KH**	**187R97**	**DRN**	**80M4**	1700	632
0.21	28400	6747	190000	1.75						
0.24	24900	5991	190000	2.0						
0.17	36600	8628	150000	0.85						
0.22	27900	6562	150000	1.15	**K**	**167R97**	**DRN**	**80M4**	1190	632
0.27	22200	5355	150000	1.45	**KH**	**167R97**	**DRN**	**80M4**	1150	632
0.35	17200	4079	150000	1.85						
0.43	14300	3376	150000	2.2						
					K	**157R97**	**DRN**	**80M4**	800	632
0.36	16900	3979	112700	1.05	**KF**	**157R97**	**DRN**	**80M4**	870	632
0.47	12900	3051	114400	1.40	**KA**	**157R97**	**DRN**	**80M4**	760	632
					KAF	**157R97**	**DRN**	**80M4**	820	632
					K	**157R97**	**DRN**	**80M4**	790	632
0.87	7130	1659	116000	2.5	**KF**	**157R97**	**DRN**	**80M4**	870	632
1.0	5740	1365	116200	3.1	**KA**	**157R97**	**DRN**	**80M4**	760	632
					KAF	**157R97**	**DRN**	**80M4**	810	632
					K	**127R77**	**DRN**	**80M4**	480	631
0.43	14400	3311	77100	0.90	**KF**	**127R77**	**DRN**	**80M4**	520	631
0.48	13000	3009	79100	1.00	**KA**	**127R77**	**DRN**	**80M4**	450	631
0.55	11200	2607	80100	1.15	**KAF**	**127R77**	**DRN**	**80M4**	490	631
0.75	8610	1926	81200	1.50						
0.82	7860	1757	81500	1.65						
0.93	6860	1541	81800	1.90	**K**	**127R77**	**DRN**	**80M4**	475	631
1.1	6000	1342	82100	2.2	**KF**	**127R77**	**DRN**	**80M4**	520	631
1.2	5240	1177	82200	2.5	**KA**	**127R77**	**DRN**	**80M4**	450	631
1.4	4580	1025	82400	2.8	**KAF**	**127R77**	**DRN**	**80M4**	485	631
1.6	4000	899	82500	3.2						
0.84	7690	1713	65000	1.05						
0.93	6980	1554	65000	1.15						
1.1	5990	1336	65000	1.35	**K**	**107R77**	**DRN**	**80M4**	315	631
1.2	5230	1166	65000	1.55	**KF**	**107R77**	**DRN**	**80M4**	330	631
1.4	4530	1030	65000	1.75	**KA**	**107R77**	**DRN**	**80M4**	290	631
1.6	3940	904	65000	2.0	**KAF**	**107R77**	**DRN**	**80M4**	315	631
1.8	3540	793	65000	2.3						
2.1	3090	696	65000	2.6						
2.3	2680	615	65000	3.0						

21933170/DE – 11/2015

P_m = 0.75 kW

n_a rpm	M_a Nm	i	F_{Ra} [1)] N	SEW f_B					m kg	
1.3	5010	1102	39900	0.85						
1.5	4400	957	40000	1.00						
1.7	3930	855	40000	1.10						
1.9	3310	743	40000	1.30						
2.2	2920	652	40000	1.45	**K**	**97R57**	**DRN**	**80M4**	185	631
2.5	2610	573	40000	1.65	**KF**	**97R57**	**DRN**	**80M4**	205	631
2.9	2240	504	40000	1.90	**KA**	**97R57**	**DRN**	**80M4**	170	631
3.3	1930	437	40000	2.2	**KAF**	**97R57**	**DRN**	**80M4**	195	631
3.8	1710	382	40000	2.5						
4.7	1380	305	40000	3.1						
5.6	1160	258	40000	3.7						
6.2	1050	232	40000	4.1						
7.2	890	199	40000	4.8						
2.0	3260	726	26500	0.85						
2.3	2870	638	27100	0.95						
2.6	2520	562	27500	1.05						
3.0	2120	474	27900	1.25	**K**	**87R57**	**DRN**	**80M4**	125	631
3.4	1910	426	28100	1.40	**KF**	**87R57**	**DRN**	**80M4**	135	631
3.9	1680	373	28300	1.60	**KA**	**87R57**	**DRN**	**80M4**	115	631
4.4	1460	330	28500	1.85	**KAF**	**87R57**	**DRN**	**80M4**	125	631
4.9	1310	294	28600	2.1						
5.8	1130	250	28700	2.4						
6.1	1070	236	28700	2.5						
7.2	900	201	28800	3.0						
3.9	1660	367	14500	0.95	**K**	**77R37**	**DRN**	**80M4**	78	631
4.4	1480	328	15800	1.05	**KF**	**77R37**	**DRN**	**80M4**	86	631
5.0	1310	290	16800	1.20	**KA**	**77R37**	**DRN**	**80M4**	70	631
5.7	1130	252	17700	1.35	**KAF**	**77R37**	**DRN**	**80M4**	78	631
6.5	1000	221	18300	1.55						
					K	**49R37**	**DRN**	**80M4**	51	631
12	545	125	9000	0.90	**KF**	**49R37**	**DRN**	**80M4**	53	631
15	430	99	9000	1.15	**KA**	**49R37**	**DRN**	**80M4**	48	631
					KAF	**49R37**	**DRN**	**80M4**	53	631
					K	**39R17**	**DRN**	**80M4**	32	631
19	330	75	7500	0.90	**KF**	**39R17**	**DRN**	**80M4**	34	631
					KA	**39R17**	**DRN**	**80M4**	31	631
					KAF	**39R17**	**DRN**	**80M4**	33	631
7.3	980	197.37	28800	2.8	**K**	**87**	**DRN**	**80M4**	105	597
8.3	860	174.19	28800	3.1	**KF**	**87**	**DRN**	**80M4**	115	598
8.8	810	164.34*	28900	3.3	**KA**	**87**	**DRN**	**80M4**	92	599
9.8	730	147.32*	28900	3.7	**KAF**	**87**	**DRN**	**80M4**	105	598
9.4	765	154.02	19100	2.0						
11	670	135.28	19300	2.3	**K**	**77**	**DRN**	**80M4**	68	591
11	635	128.52	19400	2.4	**KF**	**77**	**DRN**	**80M4**	77	592
13	560	113.56	19600	2.7	**KA**	**77**	**DRN**	**80M4**	61	593
15	480	97.05	19700	3.2	**KAF**	**77**	**DRN**	**80M4**	69	592
12	610	123.54	11800	1.35	**K**	**67**	**DRN**	**80M4**	43	585
13	535	108.03	12200	1.55	**KF**	**67**	**DRN**	**80M4**	48	586
16	445	90.04	12600	1.85	**KA**	**67**	**DRN**	**80M4**	40	587
					KAF	**67**	**DRN**	**80M4**	46	586
19	375	76.37	12900	2.2	**K**	**67**	**DRN**	**80M4**	43	585
21	340	68.95	13000	2.4	**KF**	**67**	**DRN**	**80M4**	48	586
24	300	60.66	13000	2.7	**KA**	**67**	**DRN**	**80M4**	40	587
25	280	57.28	13000	2.9	**KAF**	**67**	**DRN**	**80M4**	46	586
12	615	123.85	7500	0.95						
13	535	108.29	8120	1.10						
14	510	102.88*	8330	1.15						
16	445	90.26*	8660	1.35	**K**	**57**	**DRN**	**80M4**	37	579
19	380	76.56*	8960	1.60	**KF**	**57**	**DRN**	**80M4**	41	580
21	340	69.12	9120	1.75	**KA**	**57**	**DRN**	**80M4**	35	581
24	300	60.81*	9280	2.00	**KAF**	**57**	**DRN**	**80M4**	40	580
25	285	57.42*	9340	2.1						
29	240	48.89	9490	2.5						
32	220	44.43	9560	2.7						

21933170/DE – 11/2015

P_m = 0.75 kW

n_a rpm	M_a Nm	i	F_{Ra} 1) N	SEW f_B					m kg	
24	295	60.27	9000	1.65						
27	260	52.94	9000	1.90						
29	250	50.29	9000	2.0	**K**	**49**	**DRN**	**80M4**	43	575
32	220	44.44	9000	2.3	**KF**	**49**	**DRN**	**80M4**	45	576
38	189	37.98	9000	2.6	**KA**	**49**	**DRN**	**80M4**	40	577
41	173	34.81	9000	2.9	**KAF**	**49**	**DRN**	**80M4**	45	576
47	152	30.55	8960	3.3						
50	144	28.95	8840	3.5						
19	370	75.20*	6270	1.05	**K**	**47**	**DRN**	**80M4**	31	569
21	345	69.84	6590	1.15	**KF**	**47**	**DRN**	**80M4**	34	570
23	310	63.30*	6920	1.25	**KA**	**47**	**DRN**	**80M4**	30	571
					KAF	**47**	**DRN**	**80M4**	33	570
25	280	56.83	7210	1.40						
29	240	48.95*	7500	1.65	**K**	**47**	**DRN**	**80M4**	31	569
31	225	46.03*	7600	1.75	**KF**	**47**	**DRN**	**80M4**	34	570
36	197	39.61	7790	2.0	**KA**	**47**	**DRN**	**80M4**	30	571
41	176	35.39	7690	2.3	**KAF**	**47**	**DRN**	**80M4**	33	570
46	156	31.30	7480	2.6						
29	245	49.69	7500	1.20						
33	215	43.45	7500	1.40						
35	205	41.28	7500	1.45						
40	180	36.22	7390	1.65	**K**	**39**	**DRN**	**80M4**	30	565
47	153	30.72	7140	1.95	**KF**	**39**	**DRN**	**80M4**	31	566
52	138	27.73	6990	2.2	**KA**	**39**	**DRN**	**80M4**	29	567
59	121	24.40	6790	2.5	**KAF**	**39**	**DRN**	**80M4**	30	566
62	115	23.04	6700	2.6						
73	98	19.62	6440	3.0						
81	89	17.83	6290	3.3						
93	77	15.44	6060	3.6						
32	220	44.46	4170	0.90						
38	189	37.97	4140	1.05						
40	177	35.57	4130	1.15						
48	149	29.96	4060	1.35						
50	143	28.83	4040	1.40						
58	124	24.99	3970	1.60	**K**	**37**	**DRN**	**80M4**	24	559
62	116	23.36	3930	1.70	**KF**	**37**	**DRN**	**80M4**	27	560
71	100	20.19	3840	1.85	**KA**	**37**	**DRN**	**80M4**	24	561
84	85	17.15	3720	2.1	**KAF**	**37**	**DRN**	**80M4**	26	560
94	76	15.31	3640	2.3						
110	65	13.08	3520	2.5						
119	60	12.14	3460	2.6						
137	52	10.49	3340	3.1						
162	44	8.91	3210	3.6						
181	40	7.96	3120	3.9						
58	124	24.91	3780	0.90						
62	115	23.19	3870	1.15						
65	110	22.08	3720	0.95						
72	99	19.99	3780	1.30						
88	81	16.29	3630	1.60	**K**	**29**	**DRN**	**80M4**	19	552
107	67	13.47	3490	1.95	**KF**	**29**	**DRN**	**80M4**	20	556
121	59	11.94	3400	2.2	**KA**	**29**	**DRN**	**80M4**	18	558
146	49	9.90	3370	2.2	**KAF**	**29**	**DRN**	**80M4**	19	556
157	46	9.17	3190	2.8						
169	42	8.53	3230	2.9						
193	37	7.48	3030	3.3						
207	35	6.95	3050	3.2						

21933170/DE – 11/2015

P_m = 0.75 kW

n_a rpm	M_a Nm	i	F_{Ra} [1] N	SEW f_B					m kg	
78	92	18.55	3260	0.85						
91	79	15.84	3190	1.00						
98	73	14.69	3150	1.10						
113	63	12.70	3060	1.25						
122	59	11.84	3020	1.35	**K**	**19**	**DRN**	**80M4**	17	546
140	51	10.32	2940	1.50	**KF**	**19**	**DRN**	**80M4**	17	549
178	40	8.09	2870	2.00	**KA**	**19**	**DRN**	**80M4**	16	551
208	34	6.91	2760	2.3	**KAF**	**19**	**DRN**	**80M4**	17	549
225	32	6.41	2700	2.5						
260	28	5.54	2600	2.9						
279	26	5.16	2550	3.1						
320	22	4.50	2450	3.6						

P_m = 1.1 kW

n_a rpm	M_a Nm	i	F_{Ra} [1] N	SEW f_B					m kg	
0.16	57100	9363	190000	0.85						
0.18	48800	8126	190000	1.00						
0.20	46400	7343	190000	1.10						
0.22	42400	6747	190000	1.20	**K**	**187R97**	**DRN**	**90S4**	1780	632
0.24	37300	5991	190000	1.35	**KH**	**187R97**	**DRN**	**90S4**	1710	632
0.27	33000	5358	190000	1.50						
0.30	29400	4817	190000	1.70						
0.33	26600	4370	190000	1.85						
0.27	33300	5355	150000	0.95						
0.30	29500	4788	150000	1.10						
0.36	25600	4079	150000	1.25	**K**	**167R97**	**DRN**	**90S4**	1190	632
0.43	21300	3376	150000	1.50	**KH**	**167R97**	**DRN**	**90S4**	1160	632
0.53	17100	2755	150000	1.85						
0.67	13900	2182	150000	2.3						
0.85	10800	1704	150000	3.0	**K**	**167R97**	**DRN**	**90S4**	1190	632
1.0	9000	1408	150000	3.6	**KH**	**167R97**	**DRN**	**90S4**	1150	632
1.1	8240	1296	150000	3.9						
0.41	21600	3516	110100	0.85	**K**	**157R97**	**DRN**	**90S4**	800	632
0.48	19200	3051	111500	0.95	**KF**	**157R97**	**DRN**	**90S4**	880	632
0.56	15900	2610	113200	1.15	**KA**	**157R97**	**DRN**	**90S4**	760	632
0.63	14100	2322	113900	1.25	**KAF**	**157R97**	**DRN**	**90S4**	820	632
0.88	10600	1659	115100	1.70						
1.1	8600	1365	115600	2.1	**K**	**157R97**	**DRN**	**90S4**	800	632
1.2	7670	1229	115900	2.4	**KF**	**157R97**	**DRN**	**90S4**	880	632
1.3	6820	1093	116000	2.6	**KA**	**157R97**	**DRN**	**90S4**	760	632
1.5	5880	942	116200	3.1	**KAF**	**157R97**	**DRN**	**90S4**	820	632
1.7	5270	854	116300	3.4						
0.76	12600	1926	79400	1.05						
0.83	11500	1757	80000	1.15						
0.94	10000	1541	80600	1.30						
1.1	8810	1342	81200	1.45						
1.2	7700	1177	81600	1.70	**K**	**127R77**	**DRN**	**90S4**	480	631
1.4	6730	1025	81900	1.95	**KF**	**127R77**	**DRN**	**90S4**	520	631
1.6	5880	899	82100	2.2	**KA**	**127R77**	**DRN**	**90S4**	455	631
1.8	5060	790	82300	2.6	**KAF**	**127R77**	**DRN**	**90S4**	490	631
2.1	4580	704	82400	2.8						
2.4	3940	610	82500	3.3						
2.6	3560	549	82600	3.6						
3.0	3060	477	82600	4.2						

21933170/DE – 11/2015

P_m = 1.1 kW

n_a rpm	M_a Nm	i	F_{Ra} [1] N	SEW f_B					m kg	
1.2	7680	1166	65000	1.05						
1.4	6680	1030	65000	1.20						
1.6	5840	904	65000	1.35						
1.8	5200	793	65000	1.55						
2.1	4550	696	65000	1.75	**K**	**107R77**	**DRN**	**90S4**	320	631
2.4	3970	615	65000	2.0	**KF**	**107R77**	**DRN**	**90S4**	335	631
2.8	3370	522	65000	2.4	**KA**	**107R77**	**DRN**	**90S4**	295	631
3.2	2960	461	65000	2.7	**KAF**	**107R77**	**DRN**	**90S4**	320	631
3.6	2610	408	65000	3.1						
4.0	2360	364	65000	3.4						
4.6	2070	318	65000	3.9						
2.0	4870	743	40000	0.90						
2.2	4280	652	40000	1.00						
2.5	3830	573	40000	1.10	**K**	**97R57**	**DRN**	**90S4**	195	631
2.9	3300	504	40000	1.30	**KF**	**97R57**	**DRN**	**90S4**	215	631
3.3	2840	437	40000	1.50	**KA**	**97R57**	**DRN**	**90S4**	175	631
3.8	2510	382	40000	1.70	**KAF**	**97R57**	**DRN**	**90S4**	200	631
4.2	2220	342	40000	1.95						
3.1	3120	474	26700	0.85						
3.4	2800	426	27200	0.95						
3.9	2470	373	27600	1.10	**K**	**87R57**	**DRN**	**90S4**	130	631
4.4	2160	330	27900	1.25	**KF**	**87R57**	**DRN**	**90S4**	140	631
5.0	1930	294	28100	1.40	**KA**	**87R57**	**DRN**	**90S4**	120	631
5.8	1660	250	28300	1.60	**KAF**	**87R57**	**DRN**	**90S4**	135	631
6.2	1570	236	28400	1.70						
7.2	1330	201	28600	2.0						
8.3	1270	176.05*	40000	3.4	**K**	**97**	**DRN**	**90S4**	170	603
9.5	1100	153.21*	40000	3.9	**KF**	**97**	**DRN**	**90S4**	190	604
10	1010	140.28	40000	4.2	**KA**	**97**	**DRN**	**90S4**	150	605
					KAF	**97**	**DRN**	**90S4**	175	604
8.4	1250	174.19	28600	2.2	**K**	**87**	**DRN**	**90S4**	110	597
8.8	1180	164.34*	28700	2.3	**KF**	**87**	**DRN**	**90S4**	120	598
9.9	1060	147.32*	28800	2.5	**KA**	**87**	**DRN**	**90S4**	97	599
11	910	126.91*	28800	3.0	**KAF**	**87**	**DRN**	**90S4**	110	598
13	830	115.82	28900	3.2						
11	970	135.28	18400	1.60	**K**	**77**	**DRN**	**90S4**	73	591
11	920	128.52	18600	1.65	**KF**	**77**	**DRN**	**90S4**	82	592
13	810	113.56	18900	1.90	**KA**	**77**	**DRN**	**90S4**	66	593
					KAF	**77**	**DRN**	**90S4**	74	592
15	700	97.05	19300	2.2	**K**	**77**	**DRN**	**90S4**	73	591
16	640	88.97	19400	2.4	**KF**	**77**	**DRN**	**90S4**	82	592
19	560	78.07	19600	2.8	**KA**	**77**	**DRN**	**90S4**	66	593
20	530	73.99	19600	2.9	**KAF**	**77**	**DRN**	**90S4**	74	592
13	775	108.03	10700	1.05	**K**	**67**	**DRN**	**90S4**	49	585
14	740	102.62	11000	1.10	**KF**	**67**	**DRN**	**90S4**	54	586
16	650	90.04	11600	1.25	**KA**	**67**	**DRN**	**90S4**	46	587
19	550	76.37	12200	1.50	**KAF**	**67**	**DRN**	**90S4**	52	586
21	495	68.95	12400	1.65						
24	435	60.66	12700	1.85	**K**	**67**	**DRN**	**90S4**	49	585
25	410	57.28	12800	2.00	**KF**	**67**	**DRN**	**90S4**	54	586
30	350	48.77	13000	2.3	**KA**	**67**	**DRN**	**90S4**	46	587
33	315	44.32	13000	2.6	**KAF**	**67**	**DRN**	**90S4**	52	586
38	275	38.39	13000	2.9						
16	650	90.26*	6280	0.90						
19	550	76.56*	8010	1.10						
21	495	69.12	8420	1.20	**K**	**57**	**DRN**	**90S4**	43	579
24	435	60.81*	8710	1.35	**KF**	**57**	**DRN**	**90S4**	48	580
25	410	57.42*	8820	1.45	**KA**	**57**	**DRN**	**90S4**	41	581
30	350	48.89	9080	1.70	**KAF**	**57**	**DRN**	**90S4**	47	580
33	320	44.43	9210	1.85						

21933170/DE – 11/2015

P_m = 1.1 kW

n_a rpm	M_a Nm	i	F_{Ra} [1)] N	SEW f_B					m kg	
38	275	38.49	9370	2.2						
41	255	35.70	9440	2.3						
48	215	30.28	9570	2.7						
53	197	27.34	9430	3.0						
60	174	24.05	9130	3.5						
64	164	22.71	9000	3.7						
75	140	19.34	8640	4.1						
83	127	17.57	8420	4.4	**K**	**57**	**DRN**	**90S4**	43	579
96	110	15.22	8100	4.9	**KF**	**57**	**DRN**	**90S4**	48	580
110	96	13.25	7790	5.3	**KA**	**57**	**DRN**	**90S4**	41	581
122	86	11.92	7490	4.8	**KAF**	**57**	**DRN**	**90S4**	47	580
129	81	11.26	7370	5.1						
152	69	9.59	7040	5.8						
167	63	8.71	6850	6.2						
193	54	7.55	6570	6.7						
222	47	6.57	6310	7.3						
310	34	4.69	5700	8.9						
24	435	60.27	9000	1.15						
27	380	52.94	9000	1.30						
29	360	50.29	9000	1.40						
33	320	44.44	9000	1.55						
38	270	37.98	8800	1.80	**K**	**49**	**DRN**	**90S4**	48	575
42	250	34.81	8660	2.00	**KF**	**49**	**DRN**	**90S4**	50	576
48	220	30.55	8430	2.3	**KA**	**49**	**DRN**	**90S4**	45	577
50	205	28.95	8340	2.4	**KAF**	**49**	**DRN**	**90S4**	50	576
57	183	25.34	8100	2.7						
64	165	22.83	7900	3.0						
73	145	20.03	7660	3.5						
26	410	56.83	5430	0.95	**K**	**47**	**DRN**	**90S4**	37	569
30	350	48.95*	6520	1.15	**KF**	**47**	**DRN**	**90S4**	40	570
32	330	46.03*	6750	1.20	**KA**	**47**	**DRN**	**90S4**	36	571
					KAF	**47**	**DRN**	**90S4**	39	570
37	285	39.61	7160	1.40						
41	255	35.39	7050	1.55						
46	225	31.30	6920	1.75	**K**	**47**	**DRN**	**90S4**	37	569
50	210	29.32	6840	1.90	**KF**	**47**	**DRN**	**90S4**	40	570
56	187	25.91	6690	2.1	**KA**	**47**	**DRN**	**90S4**	36	571
67	157	21.81	6460	2.5	**KAF**	**47**	**DRN**	**90S4**	39	570
74	141	19.58	6310	2.8						
29	355	49.69	6810	0.85						
33	310	43.45	6760	0.95						
35	295	41.28	6740	1.00						
40	260	36.22	6660	1.15						
47	220	30.72	6520	1.35						
52	200	27.73	6420	1.50						
60	176	24.40	6290	1.70	**K**	**39**	**DRN**	**90S4**	36	565
63	166	23.04	6230	1.80	**KF**	**39**	**DRN**	**90S4**	38	566
74	142	19.62	6040	2.1	**KA**	**39**	**DRN**	**90S4**	35	567
82	129	17.83	5920	2.2	**KAF**	**39**	**DRN**	**90S4**	37	566
94	111	15.44	5740	2.5						
108	97	13.44	5560	2.8						
114	92	12.73	5760	2.7						
120	87	12.09	5680	2.9						
137	77	10.61	5480	3.7						

21933170/DE – 11/2015

P_m = 1.1 kW

n_a rpm	M_a Nm	i	F_{Ra} [1] N	SEW f_B					m kg	
49	215	29.96	3430	0.90						
58	180	24.99	3440	1.10						
62	169	23.36	3430	1.15						
72	146	20.19	3410	1.25						
85	124	17.15	3360	1.45						
95	111	15.31	3310	1.60						
111	94	13.08	3240	1.75	**K**	**37**	**DRN**	**90S4**	30	559
120	88	12.14	3200	1.85	**KF**	**37**	**DRN**	**90S4**	33	560
139	76	10.49	3120	2.1	**KA**	**37**	**DRN**	**90S4**	30	561
163	64	8.91	3020	2.5	**KAF**	**37**	**DRN**	**90S4**	32	560
183	57	7.96	2950	2.7						
214	49	6.80	2850	3.1						
229	46	6.37	2800	3.2						
271	39	5.36	2690	3.6						
366	29	3.98	2490	4.4						
73	144	19.99	3360	0.90						
89	118	16.29	3290	1.10						
108	97	13.47	3210	1.35						
122	86	11.94	3150	1.50						
147	71	9.90	3210	1.55	**K**	**29**	**DRN**	**90S4**	25	552
159	66	9.17	2990	1.95	**KF**	**29**	**DRN**	**90S4**	26	556
171	62	8.53	3100	2.00	**KA**	**29**	**DRN**	**90S4**	24	558
195	54	7.48	2870	2.3	**KAF**	**29**	**DRN**	**90S4**	25	556
209	50	6.95	2940	2.2						
253	42	5.75	2800	2.7						
285	37	5.10	2710	3.0						
115	92	12.70	2760	0.85						
123	85	11.84	2740	0.90						
141	74	10.32	2690	1.00						
180	58	8.09	2720	1.35	**K**	**19**	**DRN**	**90S4**	23	546
211	50	6.91	2620	1.60	**KF**	**19**	**DRN**	**90S4**	23	549
227	46	6.41	2580	1.75	**KA**	**19**	**DRN**	**90S4**	22	551
263	40	5.54	2490	2.0	**KAF**	**19**	**DRN**	**90S4**	23	549
282	37	5.16	2440	2.2						
323	32	4.50	2360	2.5						

P_m = 1.5 kW

n_a rpm	M_a Nm	i	F_{Ra} [1] N	SEW f_B					m kg	
0.22	58500	6747	190000	0.85						
0.24	51600	5991	190000	0.95						
0.27	45800	5358	190000	1.10	**K**	**187R97**	**DRN**	**90L4**	1780	632
0.30	40800	4817	190000	1.20	**KH**	**187R97**	**DRN**	**90L4**	1710	632
0.33	37100	4370	190000	1.35						
0.40	31800	3609	190000	1.55						
0.48	26900	3062	190000	1.85	**K**	**187R97**	**DRN**	**90L4**	1780	632
0.58	21900	2519	190000	2.3	**KH**	**187R97**	**DRN**	**90L4**	1710	632
0.64	19600	2268	190000	2.6						
0.36	35300	4079	150000	0.90						
0.43	29300	3376	150000	1.10	**K**	**167R97**	**DRN**	**90L4**	1200	632
0.53	23700	2755	150000	1.35	**KH**	**167R97**	**DRN**	**90L4**	1160	632
0.67	19200	2182	150000	1.65						
0.86	14900	1704	150000	2.1	**K**	**167R97**	**DRN**	**90L4**	1190	632
1.0	12400	1408	150000	2.6	**KH**	**167R97**	**DRN**	**90L4**	1160	632
1.1	11300	1296	150000	2.8						
					K	**157R97**	**DRN**	**90L4**	800	632
0.63	19700	2322	111300	0.90	**KF**	**157R97**	**DRN**	**90L4**	880	632
					KA	**157R97**	**DRN**	**90L4**	770	632
					KAF	**157R97**	**DRN**	**90L4**	830	632

21933170/DE – 11/2015

P_m = 1.5 kW

n_a rpm	M_a Nm	i	F_{Ra} 1) N	SEW f_B					m kg	
0.88	14600	1659	113700	1.25						
1.1	11900	1365	114700	1.50						
1.2	10600	1229	115100	1.70	**K**	**157R97**	**DRN**	**90L4**	800	632
1.3	9460	1093	115400	1.90	**KF**	**157R97**	**DRN**	**90L4**	880	632
1.6	8150	942	115700	2.2	**KA**	**157R97**	**DRN**	**90L4**	760	632
1.7	7330	854	115900	2.4	**KAF**	**157R97**	**DRN**	**90L4**	820	632
2.6	4810	567	116300	3.7						
2.9	4280	504	116400	4.2						
2.7	4640	536	82400	2.8	**K**	**127R87**	**DRN**	**90L4**	510	631
3.5	3660	418	82600	3.6	**KF**	**127R87**	**DRN**	**90L4**	550	631
4.0	3220	367	82600	4.0	**KA**	**127R87**	**DRN**	**90L4**	480	631
					KAF	**127R87**	**DRN**	**90L4**	520	631
0.83	15700	1757	74400	0.80						
0.95	13800	1541	78300	0.95						
1.1	12000	1342	79700	1.10						
1.2	10500	1177	80400	1.25						
1.4	9200	1025	81000	1.40	**K**	**127R77**	**DRN**	**90L4**	485	631
1.6	8050	899	81400	1.60	**KF**	**127R77**	**DRN**	**90L4**	530	631
1.8	6970	790	81800	1.85	**KA**	**127R77**	**DRN**	**90L4**	455	631
2.1	6280	704	82000	2.1	**KAF**	**127R77**	**DRN**	**90L4**	495	631
2.4	5420	610	82200	2.4						
2.7	4890	549	82300	2.7						
3.1	4210	477	82500	3.1						
3.5	3720	418	82500	3.5						
1.4	9170	1030	65000	0.85						
1.6	8020	904	65000	1.00						
1.8	7120	793	65000	1.10						
2.1	6230	696	65000	1.30	**K**	**107R77**	**DRN**	**90L4**	325	631
2.4	5460	615	65000	1.45	**KF**	**107R77**	**DRN**	**90L4**	335	631
2.8	4630	522	65000	1.75	**KA**	**107R77**	**DRN**	**90L4**	300	631
3.2	4070	461	65000	1.95	**KAF**	**107R77**	**DRN**	**90L4**	320	631
3.6	3600	408	65000	2.2						
4.0	3240	364	65000	2.5						
4.6	2830	318	65000	2.8						
2.6	5220	573	39600	0.80						
2.9	4510	504	40000	0.95						
3.4	3900	437	40000	1.10						
3.8	3440	382	40000	1.25	**K**	**97R57**	**DRN**	**90L4**	195	631
4.3	3040	342	40000	1.40	**KF**	**97R57**	**DRN**	**90L4**	215	631
4.8	2770	305	40000	1.55	**KA**	**97R57**	**DRN**	**90L4**	180	631
5.7	2340	258	40000	1.85	**KAF**	**97R57**	**DRN**	**90L4**	205	631
6.3	2100	232	40000	2.0						
7.3	1800	199	40000	2.4						
4.4	2950	330	27000	0.90						
5.0	2650	294	27400	1.00	**K**	**87R57**	**DRN**	**90L4**	135	631
5.8	2270	250	27800	1.20	**KF**	**87R57**	**DRN**	**90L4**	145	631
6.2	2140	236	27900	1.25	**KA**	**87R57**	**DRN**	**90L4**	125	631
7.3	1820	201	28200	1.50	**KAF**	**87R57**	**DRN**	**90L4**	135	631
8.0	1650	183	28400	1.65						
8.3	1720	176.05*	40000	2.5	**K**	**97**	**DRN**	**90L4**	170	603
9.5	1500	153.21*	40000	2.9	**KF**	**97**	**DRN**	**90L4**	190	604
10	1370	140.28	40000	3.1	**KA**	**97**	**DRN**	**90L4**	155	605
12	1210	123.93*	40000	3.5	**KAF**	**97**	**DRN**	**90L4**	180	604
8.4	1700	174.19	28300	1.60						
8.9	1610	164.34*	28400	1.70						
9.9	1440	147.32*	28500	1.85	**K**	**87**	**DRN**	**90L4**	110	597
12	1240	126.91*	28600	2.2	**KF**	**87**	**DRN**	**90L4**	120	598
13	1130	115.82	28700	2.4	**KA**	**87**	**DRN**	**90L4**	100	599
14	1000	102.71*	28800	2.7	**KAF**	**87**	**DRN**	**90L4**	115	598
17	840	86.34	28900	3.2						
11	1320	135.28	16800	1.15						
11	1260	128.52	17100	1.25	**K**	**77**	**DRN**	**90L4**	77	591
13	1110	113.56	17800	1.40	**KF**	**77**	**DRN**	**90L4**	85	592
15	950	97.05	18500	1.65	**KA**	**77**	**DRN**	**90L4**	69	593
16	870	88.97	18800	1.80	**KAF**	**77**	**DRN**	**90L4**	77	592

21933170/DE – 11/2015

P_m = 1.5 kW

n_a rpm	M_a Nm	i	F_{Ra} [1)] N	SEW f_B					m kg	
19	765	78.07	19100	2.0						
20	725	73.99	19200	2.1						
23	630	64.75	19400	2.4	**K**	**77**	**DRN**	**90L4**	77	591
25	570	58.34	19600	2.7	**KF**	**77**	**DRN**	**90L4**	85	592
29	500	51.18	19700	3.1	**KA**	**77**	**DRN**	**90L4**	69	593
32	440	45.16	19800	3.5	**KAF**	**77**	**DRN**	**90L4**	77	592
36	390	40.04	19900	4.0						
16	880	90.04	9710	0.95						
19	745	76.37	10900	1.10	**K**	**67**	**DRN**	**90L4**	52	585
21	675	68.95	11400	1.20	**KF**	**67**	**DRN**	**90L4**	58	586
24	590	60.66	11900	1.40	**KA**	**67**	**DRN**	**90L4**	49	587
26	560	57.28	12100	1.45	**KAF**	**67**	**DRN**	**90L4**	55	586
30	475	48.77	12500	1.70						
33	430	44.32	12700	1.90						
38	375	38.39	12900	2.1	**K**	**67**	**DRN**	**90L4**	52	585
41	345	35.62	13000	2.4	**KF**	**67**	**DRN**	**90L4**	58	586
48	295	30.22	13000	2.8	**KA**	**67**	**DRN**	**90L4**	49	587
54	265	27.28	13000	3.1	**KAF**	**67**	**DRN**	**90L4**	55	586
61	235	24.00	13000	3.4						
24	595	60.81*	7660	1.00	**K**	**57**	**DRN**	**90L4**	46	579
25	560	57.42*	7930	1.05	**KF**	**57**	**DRN**	**90L4**	51	580
30	475	48.89	8520	1.25	**KA**	**57**	**DRN**	**90L4**	44	581
33	435	44.43	8720	1.40	**KAF**	**57**	**DRN**	**90L4**	50	580
38	375	38.49	8980	1.60						
41	350	35.70	9090	1.70	**K**	**57**	**DRN**	**90L4**	46	579
48	295	30.28	9130	2.0	**KF**	**57**	**DRN**	**90L4**	51	580
53	265	27.34	8950	2.2	**KA**	**57**	**DRN**	**90L4**	44	581
61	235	24.05	8710	2.5	**KAF**	**57**	**DRN**	**90L4**	50	580
64	220	22.71	8600	2.7						
76	190	19.34	8300	3.0						
28	515	52.94	8280	0.95						
29	490	50.29	8260	1.00						
33	435	44.44	8200	1.15						
38	370	37.98	8080	1.35						
42	340	34.81	7990	1.45	**K**	**49**	**DRN**	**90L4**	51	575
48	295	30.55	7850	1.65	**KF**	**49**	**DRN**	**90L4**	53	576
50	280	28.95	7780	1.75	**KA**	**49**	**DRN**	**90L4**	48	577
58	245	25.34	7610	2.0	**KAF**	**49**	**DRN**	**90L4**	53	576
64	220	22.83	7470	2.2						
73	196	20.03	7280	2.6						
83	173	17.67	7090	2.9						
93	154	15.67	6900	3.2						
109	131	13.38	6650	3.6						
37	385	39.61	6080	1.05	**K**	**47**	**DRN**	**90L4**	40	569
41	345	35.39	6340	1.15	**KF**	**47**	**DRN**	**90L4**	44	570
47	305	31.30	6290	1.30	**KA**	**47**	**DRN**	**90L4**	39	571
					KAF	**47**	**DRN**	**90L4**	42	570
50	285	29.32	6250	1.40						
56	250	25.91	6160	1.55						
67	210	21.81	6020	1.85	**K**	**47**	**DRN**	**90L4**	40	569
75	192	19.58	5920	2.1	**KF**	**47**	**DRN**	**90L4**	44	570
87	165	16.86	5760	2.3	**KA**	**47**	**DRN**	**90L4**	39	571
92	155	15.86	5690	2.4	**KAF**	**47**	**DRN**	**90L4**	42	570
107	134	13.65	5520	2.7						
120	120	12.19	5390	2.9						
124	115	11.77	5300	2.4						

21933170/DE – 11/2015

P_m = 1.5 kW

n_a rpm	M_a Nm	i	F_{Ra} [1] N	SEW f_B					m kg	
40	355	36.22	5840	0.85						
48	300	30.72	5830	1.00						
53	270	27.73	5800	1.10						
60	235	24.40	5740	1.25						
63	225	23.04	5700	1.35						
74	192	19.62	5600	1.55	**K**	**39**	**DRN**	**90L4**	39	565
82	175	17.83	5520	1.65	**KF**	**39**	**DRN**	**90L4**	41	566
95	151	15.44	5390	1.85	**KA**	**39**	**DRN**	**90L4**	38	567
109	132	13.44	5260	2.0	**KAF**	**39**	**DRN**	**90L4**	40	566
115	125	12.73	5560	2.0						
121	119	12.09	5490	2.2						
138	104	10.61	5310	2.7						
162	88	9.00	5080	3.4						
180	80	8.12	4950	3.8						
63	225	23.36	2880	0.85						
72	198	20.19	2920	0.95						
85	168	17.15	2950	1.05						
95	150	15.31	2940	1.15						
112	128	13.08	2920	1.30						
120	119	12.14	2910	1.35	**K**	**37**	**DRN**	**90L4**	33	559
139	103	10.49	2870	1.55	**KF**	**37**	**DRN**	**90L4**	36	560
164	87	8.91	2810	1.85	**KA**	**37**	**DRN**	**90L4**	33	561
184	78	7.96	2760	2.00	**KAF**	**37**	**DRN**	**90L4**	35	560
215	67	6.80	2680	2.2						
229	62	6.37	2650	2.3						
272	53	5.36	2560	2.7						
367	39	3.98	2400	3.2						
90	160	16.29	2910	0.80						
108	132	13.47	2890	1.00						
122	117	11.94	2860	1.10						
159	90	9.17	2780	1.45						
171	84	8.53	2940	1.45	**K**	**29**	**DRN**	**90L4**	28	552
195	73	7.48	2690	1.70	**KF**	**29**	**DRN**	**90L4**	29	556
210	68	6.95	2820	1.65	**KA**	**29**	**DRN**	**90L4**	27	558
254	56	5.75	2690	2.00	**KAF**	**29**	**DRN**	**90L4**	28	556
287	50	5.10	2620	2.2						
373	38	3.92	2440	3.3						
458	31	3.19	2310	3.5						

P_m = 2.2 kW

n_a rpm	M_a Nm	i	F_{Ra} [1] N	SEW f_B					m kg	
0.33	56000	4370	190000	0.90	**K**	**187R97**	**DRN**	**100LS4**	1780	632
0.51	35200	2818	190000	1.40	**KH**	**187R97**	**DRN**	**100LS4**	1720	632
0.40	47600	3609	190000	1.05						
0.47	40300	3062	190000	1.25						
0.58	32900	2519	190000	1.50						
0.64	29500	2268	190000	1.70	**K**	**187R97**	**DRN**	**100LS4**	1780	632
0.71	26600	2054	190000	1.90	**KH**	**187R97**	**DRN**	**100LS4**	1710	632
0.80	23400	1821	190000	2.1						
0.90	20800	1605	190000	2.4						
0.53	35600	2755	150000	0.90	**K**	**167R97**	**DRN**	**100LS4**	1200	632
0.64	28600	2263	150000	1.10	**KH**	**167R97**	**DRN**	**100LS4**	1160	632
0.66	28800	2182	150000	1.10						
0.85	22400	1704	150000	1.45						
1.0	18500	1408	150000	1.70	**K**	**167R97**	**DRN**	**100LS4**	1200	632
1.1	17000	1296	150000	1.90	**KH**	**167R97**	**DRN**	**100LS4**	1160	632
1.3	14100	1101	150000	2.3						
1.5	12200	944	150000	2.6						

21933170/DE – 11/2015

P_m = 2.2 kW

n_a rpm	M_a Nm	i	F_{Ra} 1) N	SEW f_B					m kg	
0.87	21800	1659	110000	0.80						
1.1	17800	1365	112300	1.00						
1.2	16000	1229	113100	1.10	**K**	**157R97**	**DRN**	**100LS4**	800	632
1.3	14200	1093	113900	1.25	**KF**	**157R97**	**DRN**	**100LS4**	880	632
1.5	12200	942	114600	1.45	**KA**	**157R97**	**DRN**	**100LS4**	770	632
1.7	11000	854	115000	1.65	**KAF**	**157R97**	**DRN**	**100LS4**	830	632
1.9	9570	756	115400	1.90						
2.7	6980	536	81800	1.85						
3.1	6110	473	82000	2.1	**K**	**127R87**	**DRN**	**100LS4**	510	631
3.5	5500	418	82200	2.4	**KF**	**127R87**	**DRN**	**100LS4**	550	631
4.0	4830	367	82300	2.7	**KA**	**127R87**	**DRN**	**100LS4**	480	631
4.4	4320	330	82400	3.0	**KAF**	**127R87**	**DRN**	**100LS4**	520	631
1.4	13600	1025	78600	0.95						
1.6	11900	899	79700	1.10						
1.8	10400	790	80500	1.25	**K**	**127R77**	**DRN**	**100LS4**	490	631
2.1	9360	704	80900	1.40	**KF**	**127R77**	**DRN**	**100LS4**	530	631
2.4	8090	610	81400	1.60	**KA**	**127R77**	**DRN**	**100LS4**	460	631
2.6	7290	549	81700	1.80	**KAF**	**127R77**	**DRN**	**100LS4**	500	631
3.0	6300	477	82000	2.1						
3.5	5550	418	82200	2.3						
2.4	8150	615	65000	1.00						
2.8	6910	522	65000	1.15						
3.2	6080	461	65000	1.30	**K**	**107R77**	**DRN**	**100LS4**	330	631
3.6	5380	408	65000	1.50	**KF**	**107R77**	**DRN**	**100LS4**	340	631
4.0	4830	364	65000	1.65	**KA**	**107R77**	**DRN**	**100LS4**	300	631
4.6	4220	318	65000	1.90	**KAF**	**107R77**	**DRN**	**100LS4**	325	631
5.1	3800	286	65000	2.1						
5.8	3330	251	65000	2.4						
3.8	5110	382	39800	0.85						
4.2	4540	342	40000	0.95	**K**	**97R57**	**DRN**	**100LS4**	200	631
4.8	4120	305	40000	1.05	**KF**	**97R57**	**DRN**	**100LS4**	220	631
5.6	3470	258	40000	1.25	**KA**	**97R57**	**DRN**	**100LS4**	180	631
6.2	3130	232	40000	1.35	**KAF**	**97R57**	**DRN**	**100LS4**	205	631
7.3	2680	199	40000	1.60						
8.2	2550	176.05*	40000	1.70	**K**	**97**	**DRN**	**100LS4**	175	603
9.5	2210	153.21*	40000	1.95	**KF**	**97**	**DRN**	**100LS4**	195	604
10	2030	140.28	40000	2.1	**KA**	**97**	**DRN**	**100LS4**	160	605
12	1790	123.93*	40000	2.4	**KAF**	**97**	**DRN**	**100LS4**	185	604
					K	**97**	**DRN**	**100LS4**	175	603
14	1520	105.13	40000	2.8	**KF**	**97**	**DRN**	**100LS4**	195	604
15	1400	96.80	40000	3.1	**KA**	**97**	**DRN**	**100LS4**	160	605
					KAF	**97**	**DRN**	**100LS4**	185	604
					K	**87**	**DRN**	**100LS4**	115	597
9.8	2130	147.32*	27900	1.25	**KF**	**87**	**DRN**	**100LS4**	125	598
11	1830	126.91*	28200	1.45	**KA**	**87**	**DRN**	**100LS4**	105	599
13	1670	115.82	28300	1.60	**KAF**	**87**	**DRN**	**100LS4**	120	598
14	1480	102.71*	28500	1.80						
17	1250	86.34	28600	2.2	**K**	**87**	**DRN**	**100LS4**	115	597
18	1140	79.34	28700	2.4	**KF**	**87**	**DRN**	**100LS4**	125	598
21	1020	70.46	28800	2.6	**KA**	**87**	**DRN**	**100LS4**	105	599
23	910	63.00*	28800	3.0	**KAF**	**87**	**DRN**	**100LS4**	120	598
13	1640	113.56	14700	0.95						
15	1400	97.05	16300	1.10	**K**	**77**	**DRN**	**100LS4**	81	591
16	1280	88.97	17000	1.20	**KF**	**77**	**DRN**	**100LS4**	89	592
19	1130	78.07	17800	1.35	**KA**	**77**	**DRN**	**100LS4**	73	593
20	1070	73.99	18000	1.45	**KAF**	**77**	**DRN**	**100LS4**	81	592
22	930	64.75	18500	1.65						
25	840	58.34	18800	1.85						
28	740	51.18	19200	2.1						
32	650	45.16	19400	2.4	**K**	**77**	**DRN**	**100LS4**	81	591
36	580	40.04	19500	2.7	**KF**	**77**	**DRN**	**100LS4**	89	592
41	505	35.20	19700	3.0	**KA**	**77**	**DRN**	**100LS4**	73	593
47	445	30.89	19800	3.5	**KAF**	**77**	**DRN**	**100LS4**	81	592
50	420	29.27	19800	3.7						
57	370	25.62	19900	4.2						

21933170/DE – 11/2015

P_m = 2.2 kW

n_a rpm	M_a Nm	i	F_{Ra} [1)] N	SEW f_B					m kg	
24	870	60.66	9750	0.95						
25	820	57.28	10200	1.00						
30	705	48.77	11200	1.15	**K**	**67**	**DRN**	**100LS4**	56	585
33	640	44.32	11600	1.30	**KF**	**67**	**DRN**	**100LS4**	61	586
38	555	38.39	12100	1.45	**KA**	**67**	**DRN**	**100LS4**	53	587
41	515	35.62	12300	1.60	**KAF**	**67**	**DRN**	**100LS4**	59	586
48	435	30.22	12700	1.85						
53	395	27.28	12800	2.1						
60	345	24.00	13000	2.3						
64	325	22.66	13000	2.4						
75	275	19.30	13000	2.7						
83	250	17.54	13000	2.9						
95	220	15.19	13000	3.2	**K**	**67**	**DRN**	**100LS4**	56	585
110	191	13.22	13000	3.5	**KF**	**67**	**DRN**	**100LS4**	61	586
116	181	12.48	13000	2.9	**KA**	**67**	**DRN**	**100LS4**	53	587
136	154	10.63	13000	3.2	**KAF**	**67**	**DRN**	**100LS4**	59	586
150	140	9.66	13000	3.4						
173	121	8.37	13000	3.6						
199	105	7.28	12700	4.0						
279	75	5.20	11600	4.6						
33	640	44.43	7040	0.95	**K**	**57**	**DRN**	**100LS4**	50	579
38	555	38.49	7970	1.10	**KF**	**57**	**DRN**	**100LS4**	55	580
41	515	35.70	8290	1.15	**KA**	**57**	**DRN**	**100LS4**	48	581
48	435	30.28	8230	1.35	**KAF**	**57**	**DRN**	**100LS4**	54	580
53	395	27.34	8140	1.50						
60	345	24.05	8000	1.70						
64	325	22.71	7930	1.80						
75	280	19.34	7730	2.0	**K**	**57**	**DRN**	**100LS4**	50	579
83	250	17.57	7590	2.2	**KF**	**57**	**DRN**	**100LS4**	55	580
95	220	15.22	7380	2.4	**KA**	**57**	**DRN**	**100LS4**	48	581
109	192	13.25	7170	2.7	**KAF**	**57**	**DRN**	**100LS4**	54	580
122	173	11.92	6850	2.4						
129	163	11.26	6770	2.5						
38	550	37.98	6820	0.90						
42	500	34.81	6840	1.00						
47	440	30.55	6840	1.15						
50	415	28.95	6830	1.20						
57	365	25.34	6780	1.35						
64	330	22.83	6720	1.50	**K**	**49**	**DRN**	**100LS4**	55	575
72	290	20.03	6620	1.70	**KF**	**49**	**DRN**	**100LS4**	57	576
82	255	17.67	6510	1.95	**KA**	**49**	**DRN**	**100LS4**	53	577
93	225	15.67	6400	2.2	**KAF**	**49**	**DRN**	**100LS4**	58	576
108	194	13.38	6220	2.4						
128	165	11.37	6450	3.0						
139	151	10.42	6310	3.2						
159	132	9.14	6090	3.8						
					K	**47**	**DRN**	**100LS4**	44	569
56	375	25.91	5260	1.05	**KF**	**47**	**DRN**	**100LS4**	47	570
66	315	21.81	5260	1.25	**KA**	**47**	**DRN**	**100LS4**	43	571
74	280	19.58	5240	1.40	**KAF**	**47**	**DRN**	**100LS4**	46	570
86	240	16.86	5180	1.55						
91	225	15.86	5140	1.65						
106	198	13.65	5050	1.80	**K**	**47**	**DRN**	**100LS4**	44	569
119	177	12.19	4970	2.00	**KF**	**47**	**DRN**	**100LS4**	47	570
123	170	11.77	4870	1.65	**KA**	**47**	**DRN**	**100LS4**	43	571
137	153	10.56	4790	1.85	**KAF**	**47**	**DRN**	**100LS4**	46	570
159	132	9.10	4660	2.1						

21933170/DE – 11/2015

P_m = 2.2 kW

n_a rpm	M_a Nm	i	F_{Ra} [1] N	SEW f_B					m kg	
59	350	24.40	4770	0.85						
63	330	23.04	4800	0.90						
74	280	19.62	4820	1.05						
81	255	17.83	4820	1.10						
94	220	15.44	4790	1.25						
108	195	13.44	4730	1.40						
137	154	10.61	5040	1.85	**K**	**39**	**DRN**	**100LS4**	43	565
161	130	9.00	4860	2.3	**KF**	**39**	**DRN**	**100LS4**	45	566
178	118	8.12	4740	2.6	**KA**	**39**	**DRN**	**100LS4**	42	567
203	104	7.15	4600	2.9	**KAF**	**39**	**DRN**	**100LS4**	44	566
215	98	6.75	4530	3.1						
252	83	5.75	4350	3.3						
278	76	5.22	4240	3.4						
320	66	4.52	4080	3.7						
368	57	3.94	3930	3.8						
111	190	13.08	2380	0.85						
138	152	10.49	2430	1.05						
163	129	8.91	2440	1.25	**K**	**37**	**DRN**	**100LS4**	37	559
182	115	7.96	2430	1.35	**KF**	**37**	**DRN**	**100LS4**	40	560
213	98	6.80	2400	1.50	**KA**	**37**	**DRN**	**100LS4**	37	561
228	92	6.37	2390	1.55	**KAF**	**37**	**DRN**	**100LS4**	39	560
270	78	5.36	2340	1.80						
364	58	3.98	2240	2.2						

P_m = 3.0 kW

n_a rpm	M_a Nm	i	F_{Ra} [1] N	SEW f_B					m kg	
0.52	48700	2818	190000	1.05	**K**	**187R97**	**DRN**	**100L4**	1790	632
					KH	**187R97**	**DRN**	**100L4**	1720	632
0.48	55100	3062	190000	0.90						
0.58	45100	2519	190000	1.10						
0.64	40500	2268	190000	1.25						
0.71	36500	2054	190000	1.35	**K**	**187R97**	**DRN**	**100L4**	1790	632
0.80	32200	1821	190000	1.55	**KH**	**187R97**	**DRN**	**100L4**	1720	632
0.91	28500	1605	190000	1.75						
1.0	24400	1395	190000	2.0						
1.2	21100	1196	190000	2.4						
0.85	30600	1704	150000	1.05						
1.0	25300	1408	150000	1.25						
1.1	23300	1296	150000	1.35						
1.3	19500	1101	150000	1.65	**K**	**167R97**	**DRN**	**100L4**	1210	632
1.5	16800	944	150000	1.90	**KH**	**167R97**	**DRN**	**100L4**	1170	632
1.7	14700	843	150000	2.2						
1.9	13300	757	150000	2.4						
1.2	21900	1229	109900	0.80						
1.3	19500	1093	111400	0.90						
1.5	16800	942	112800	1.05	**K**	**157R97**	**DRN**	**100L4**	810	632
1.7	15200	854	113500	1.20	**KF**	**157R97**	**DRN**	**100L4**	890	632
1.9	13200	756	114300	1.35	**KA**	**157R97**	**DRN**	**100L4**	780	632
2.6	10000	567	115300	1.80	**KAF**	**157R97**	**DRN**	**100L4**	830	632
2.9	8930	504	115600	2.0						
2.7	9580	536	80900	1.35						
3.1	8400	473	81300	1.55	**K**	**127R87**	**DRN**	**100L4**	520	631
3.5	7550	418	81600	1.70	**KF**	**127R87**	**DRN**	**100L4**	560	631
4.0	6610	367	81900	1.95	**KA**	**127R87**	**DRN**	**100L4**	490	631
4.4	5920	330	82100	2.2	**KAF**	**127R87**	**DRN**	**100L4**	530	631
5.1	5080	287	82300	2.6						
1.8	14200	790	77400	0.90						
2.1	12700	704	79300	1.00	**K**	**127R77**	**DRN**	**100L4**	495	631
2.4	11000	610	80200	1.20	**KF**	**127R77**	**DRN**	**100L4**	540	631
2.6	9950	549	80700	1.30	**KA**	**127R77**	**DRN**	**100L4**	470	631
3.0	8610	477	81200	1.50	**KAF**	**127R77**	**DRN**	**100L4**	510	631
3.5	7580	418	81600	1.70						

21933170/DE – 11/2015

P_m = 3.0 kW

n_a rpm	M_a Nm	i	F_{Ra} 1) N	SEW f_B					m kg	
3.2	8310	461	65000	0.95						
3.6	7360	408	65000	1.10						
4.0	6590	364	65000	1.20						
4.6	5760	318	65000	1.40						
5.1	5190	286	65000	1.55	**K**	**107R77**	**DRN**	**100L4**	335	631
5.8	4540	251	65000	1.75	**KF**	**107R77**	**DRN**	**100L4**	350	631
6.6	4000	222	65000	2.0	**KA**	**107R77**	**DRN**	**100L4**	310	631
7.4	3540	196	65000	2.3	**KAF**	**107R77**	**DRN**	**100L4**	335	631
8.4	3170	174	65000	2.3						
9.4	2800	154	65000	2.6						
10	2540	140	65000	2.8						
5.6	4730	258	40000	0.90	**K**	**97R57**	**DRN**	**100L4**	205	631
6.3	4260	232	40000	1.00	**KF**	**97R57**	**DRN**	**100L4**	225	631
7.3	3660	199	40000	1.15	**KA**	**97R57**	**DRN**	**100L4**	190	631
					KAF	**97R57**	**DRN**	**100L4**	215	631
					K	**107**	**DRN**	**100L4**	300	609
10	2820	143.47*	65000	2.8	**KF**	**107**	**DRN**	**100L4**	310	610
12	2380	121.46	65000	3.4	**KA**	**107**	**DRN**	**100L4**	270	611
					KAF	**107**	**DRN**	**100L4**	295	610
8.3	3460	176.05*	40000	1.25	**K**	**97**	**DRN**	**100L4**	185	603
9.5	3010	153.21*	40000	1.45	**KF**	**97**	**DRN**	**100L4**	205	604
10	2760	140.28	40000	1.55	**KA**	**97**	**DRN**	**100L4**	165	605
12	2430	123.93*	40000	1.75	**KAF**	**97**	**DRN**	**100L4**	190	604
14	2060	105.13	40000	2.1						
15	1900	96.80	40000	2.3						
17	1700	86.52	40000	2.5	**K**	**97**	**DRN**	**100L4**	185	603
19	1530	77.89*	40000	2.8	**KF**	**97**	**DRN**	**100L4**	205	604
21	1380	70.54	40000	3.1	**KA**	**97**	**DRN**	**100L4**	165	605
23	1230	62.55	40000	3.5	**KAF**	**97**	**DRN**	**100L4**	190	604
26	1110	56.55	40000	3.9						
9.9	2890	147.32*	27000	0.95	**K**	**87**	**DRN**	**100L4**	125	597
11	2490	126.91*	27500	1.10	**KF**	**87**	**DRN**	**100L4**	135	598
13	2270	115.82	27800	1.20	**KA**	**87**	**DRN**	**100L4**	110	599
14	2020	102.71*	28000	1.35	**KAF**	**87**	**DRN**	**100L4**	125	598
17	1690	86.34	28300	1.60						
18	1560	79.34	28400	1.75						
21	1380	70.46	28600	1.95	**K**	**87**	**DRN**	**100L4**	125	597
23	1230	63.00*	28600	2.2	**KF**	**87**	**DRN**	**100L4**	135	598
26	1110	56.64	28700	2.4	**KA**	**87**	**DRN**	**100L4**	110	599
30	960	49.16	28800	2.8	**KAF**	**87**	**DRN**	**100L4**	125	598
33	860	44.02	28800	3.0						
40	715	36.52*	28200	3.5						
16	1750	88.97	13800	0.90						
19	1530	78.07	15500	1.00	**K**	**77**	**DRN**	**100L4**	88	591
20	1450	73.99	16000	1.05	**KF**	**77**	**DRN**	**100L4**	96	592
22	1270	64.75	17100	1.20	**KA**	**77**	**DRN**	**100L4**	80	593
25	1140	58.34	17700	1.35	**KAF**	**77**	**DRN**	**100L4**	88	592
28	1000	51.18	18300	1.55						
32	880	45.16	18700	1.75	**K**	**77**	**DRN**	**100L4**	88	591
36	785	40.04	19000	1.95	**KF**	**77**	**DRN**	**100L4**	96	592
41	690	35.20	19300	2.2	**KA**	**77**	**DRN**	**100L4**	80	593
47	605	30.89	19500	2.6	**KAF**	**77**	**DRN**	**100L4**	88	592
33	870	44.32	9820	0.95						
38	755	38.39	10900	1.05	**K**	**67**	**DRN**	**100L4**	63	585
41	700	35.62	11300	1.15	**KF**	**67**	**DRN**	**100L4**	69	586
48	590	30.22	11900	1.40	**KA**	**67**	**DRN**	**100L4**	60	587
53	535	27.28	12200	1.55	**KAF**	**67**	**DRN**	**100L4**	66	586
61	470	24.00	12500	1.70						

21933170/DE – 11/2015

P_m = 3.0 kW

n_a rpm	M_a Nm	i	F_{Ra} [1] N	SEW f_B					m kg	
64	445	22.66	12600	1.75						
75	375	19.30	12900	2.0						
83	340	17.54	13000	2.2	**K**	**67**	**DRN**	**100L4**	63	585
96	295	15.19	13000	2.3	**KF**	**67**	**DRN**	**100L4**	69	586
110	260	13.22	13000	2.6	**KA**	**67**	**DRN**	**100L4**	60	587
117	245	12.48	13000	2.2	**KAF**	**67**	**DRN**	**100L4**	66	586
137	205	10.63	13000	2.4						
151	190	9.66	13000	2.5						
48	595	30.28	7190	1.00	**K**	**57**	**DRN**	**100L4**	57	579
53	535	27.34	7190	1.10	**KF**	**57**	**DRN**	**100L4**	62	580
61	470	24.05	7170	1.25	**KA**	**57**	**DRN**	**100L4**	55	581
					KAF	**57**	**DRN**	**100L4**	61	580
64	445	22.71	7150	1.35						
75	380	19.34	7060	1.50						
83	345	17.57	6980	1.60						
96	295	15.22	6860	1.80						
110	260	13.25	6710	1.95	**K**	**57**	**DRN**	**100L4**	57	579
122	230	11.92	6380	1.75	**KF**	**57**	**DRN**	**100L4**	62	580
129	220	11.26	6330	1.85	**KA**	**57**	**DRN**	**100L4**	55	581
152	189	9.59	6160	2.2	**KAF**	**57**	**DRN**	**100L4**	61	580
167	171	8.71	6040	2.3						
193	148	7.55	5870	2.5						
222	129	6.57	5700	2.7						
310	92	4.69	5270	3.2						
48	600	30.55	5690	0.85						
50	565	28.95	5740	0.90						
57	495	25.34	5820	1.00						
64	445	22.83	5860	1.10						
73	390	20.03	5860	1.25						
82	345	17.67	5840	1.45	**K**	**49**	**DRN**	**100L4**	63	575
93	305	15.67	5800	1.60	**KF**	**49**	**DRN**	**100L4**	64	576
109	260	13.38	5710	1.80	**KA**	**49**	**DRN**	**100L4**	60	577
128	220	11.37	6160	2.2	**KAF**	**49**	**DRN**	**100L4**	65	576
140	200	10.42	6050	2.3						
159	180	9.14	5860	2.8						
168	170	8.66	5790	2.9						
192	149	7.58	5600	3.4						
213	134	6.83	5460	3.7						
74	385	19.58	4450	1.05	**K**	**47**	**DRN**	**100L4**	51	569
86	330	16.86	4500	1.15	**KF**	**47**	**DRN**	**100L4**	55	570
92	310	15.86	4510	1.20	**KA**	**47**	**DRN**	**100L4**	50	571
					KAF	**47**	**DRN**	**100L4**	53	570
107	265	13.65	4500	1.35						
119	235	12.19	4480	1.45						
124	230	11.77	4360	1.20						
138	205	10.56	4340	1.35	**K**	**47**	**DRN**	**100L4**	51	569
160	179	9.10	4280	1.55	**KF**	**47**	**DRN**	**100L4**	55	570
170	168	8.56	4250	1.60	**KA**	**47**	**DRN**	**100L4**	50	571
198	145	7.36	4160	1.75	**KAF**	**47**	**DRN**	**100L4**	53	570
221	129	6.58	4090	1.85						
250	114	5.81	4000	2.0						
314	91	4.64	3830	2.2						
82	350	17.83	4010	0.85						
94	300	15.44	4090	0.90						
108	260	13.44	4120	1.00						
137	205	10.61	4720	1.35						
162	177	9.00	4580	1.70						
179	160	8.12	4490	1.90	**K**	**39**	**DRN**	**100L4**	50	565
204	141	7.15	4380	2.1	**KF**	**39**	**DRN**	**100L4**	52	566
216	133	6.75	4320	2.3	**KA**	**39**	**DRN**	**100L4**	49	567
253	113	5.75	4170	2.4	**KAF**	**39**	**DRN**	**100L4**	51	566
279	103	5.22	4080	2.5						
322	89	4.52	3940	2.7						
370	77	3.94	3800	2.8						
518	55	2.81	3480	3.1						

21933170/DE – 11/2015

P_m = 3.0 kW

n_a rpm	M_a Nm	i	F_{Ra} [1] N	SEW f_B					m kg	
163	175	8.91	2020	0.90						
183	157	7.96	2050	1.00	**K**	**37**	**DRN**	**100L4**	45	559
214	134	6.80	2080	1.10	**KF**	**37**	**DRN**	**100L4**	47	560
229	125	6.37	2090	1.15	**KA**	**37**	**DRN**	**100L4**	44	561
271	106	5.36	2090	1.35	**KAF**	**37**	**DRN**	**100L4**	46	560
366	78	3.98	2040	1.60						

P_m = 4.0 kW

n_a rpm	M_a Nm	i	F_{Ra} [1] N	SEW f_B					m kg	
1.8	19400	835	190000	2.6	**K**	**187R107**	**DRN**	**112M4**	1840	632
2.8	12200	520	190000	4.1	**KH**	**187R107**	**DRN**	**112M4**	1780	632
0.58	60200	2519	190000	0.85						
0.65	54100	2268	190000	0.90						
0.71	48800	2054	190000	1.00						
0.80	43100	1821	190000	1.15						
0.91	38200	1605	190000	1.30	**K**	**187R97**	**DRN**	**112M4**	1800	632
1.0	32700	1395	190000	1.55	**KH**	**187R97**	**DRN**	**112M4**	1730	632
1.2	28300	1196	190000	1.75						
1.4	24700	1046	190000	2.0						
1.6	22300	945	190000	2.2						
1.0	33800	1408	150000	0.95						
1.1	31000	1296	150000	1.05						
1.3	26100	1101	150000	1.25						
1.6	22400	944	150000	1.40	**K**	**167R97**	**DRN**	**112M4**	1210	632
1.7	19800	843	150000	1.60	**KH**	**167R97**	**DRN**	**112M4**	1180	632
1.9	17800	757	150000	1.80						
2.3	14900	632	150000	2.1						
1.7	20300	854	110900	0.90						
1.9	17700	756	112300	1.00	**K**	**157R97**	**DRN**	**112M4**	820	632
2.6	13400	567	114200	1.35	**KF**	**157R97**	**DRN**	**112M4**	900	632
2.9	11900	504	114700	1.50	**KA**	**157R97**	**DRN**	**112M4**	780	632
3.4	10100	434	115200	1.75	**KAF**	**157R97**	**DRN**	**112M4**	840	632
2.7	12700	536	79300	1.00						
3.1	11200	473	80100	1.15						
3.5	10000	418	80600	1.30	**K**	**127R87**	**DRN**	**112M4**	530	631
4.0	8810	367	81200	1.50	**KF**	**127R87**	**DRN**	**112M4**	570	631
4.4	7900	330	81500	1.65	**KA**	**127R87**	**DRN**	**112M4**	500	631
5.1	6800	287	81800	1.90	**KAF**	**127R87**	**DRN**	**112M4**	540	631
5.8	6010	253	82100	2.2						
2.4	14700	610	76600	0.90	**K**	**127R77**	**DRN**	**112M4**	510	631
2.7	13200	549	79000	1.00	**KF**	**127R77**	**DRN**	**112M4**	550	631
3.1	11400	477	80000	1.15	**KA**	**127R77**	**DRN**	**112M4**	480	631
3.5	10000	418	80600	1.30	**KAF**	**127R77**	**DRN**	**112M4**	520	631
4.0	8770	364	65000	0.90						
4.6	7670	318	65000	1.05						
5.1	6900	286	65000	1.15						
5.8	6050	251	65000	1.30	**K**	**107R77**	**DRN**	**112M4**	345	631
6.6	5330	222	65000	1.50	**KF**	**107R77**	**DRN**	**112M4**	360	631
7.4	4720	196	65000	1.70	**KA**	**107R77**	**DRN**	**112M4**	320	631
8.4	4220	174	65000	1.70	**KAF**	**107R77**	**DRN**	**112M4**	340	631
9.5	3730	154	65000	1.95						
10	3390	140	65000	2.1						
					K	**97R57**	**DRN**	**112M4**	215	631
7.3	4860	199	40000	0.90	**KF**	**97R57**	**DRN**	**112M4**	235	631
					KA	**97R57**	**DRN**	**112M4**	200	631
					KAF	**97R57**	**DRN**	**112M4**	225	631

21933170/DE – 11/2015

P_m = 4.0 kW

n_a rpm	M_a Nm	i	F_{Ra} 1) N	SEW f_B					m kg	
10	3740	143.47*	65000	2.1						
12	3160	121.46	65000	2.5						
13	2930	112.41*	65000	2.7	**K**	**107**	**DRN**	**112M4**	305	609
15	2620	100.75	65000	3.0	**KF**	**107**	**DRN**	**112M4**	320	610
16	2370	90.96*	65000	3.4	**KA**	**107**	**DRN**	**112M4**	280	611
18	2150	82.61	65000	3.7	**KAF**	**107**	**DRN**	**112M4**	305	610
20	1910	73.30	65000	4.2						
9.6	3990	153.21*	40000	1.10	**K**	**97**	**DRN**	**112M4**	190	603
10	3660	140.28	40000	1.15	**KF**	**97**	**DRN**	**112M4**	210	604
12	3230	123.93*	40000	1.35	**KA**	**97**	**DRN**	**112M4**	175	605
					KAF	**97**	**DRN**	**112M4**	200	604
14	2740	105.13	40000	1.55						
15	2520	96.80	40000	1.70	**K**	**97**	**DRN**	**112M4**	190	603
17	2250	86.52	40000	1.90	**KF**	**97**	**DRN**	**112M4**	210	604
19	2030	77.89*	40000	2.1	**KA**	**97**	**DRN**	**112M4**	175	605
21	1840	70.54	40000	2.3	**KAF**	**97**	**DRN**	**112M4**	200	604
13	3020	115.82	26900	0.90	**K**	**87**	**DRN**	**112M4**	135	597
14	2670	102.71*	27300	1.00	**KF**	**87**	**DRN**	**112M4**	140	598
17	2250	86.34	27800	1.20	**KA**	**87**	**DRN**	**112M4**	120	599
18	2070	79.34	28000	1.30	**KAF**	**87**	**DRN**	**112M4**	135	598
21	1830	70.46	28200	1.45						
23	1640	63.00*	28400	1.65	**K**	**87**	**DRN**	**112M4**	135	597
26	1470	56.64	28500	1.85	**KF**	**87**	**DRN**	**112M4**	140	598
30	1280	49.16	28600	2.1	**KA**	**87**	**DRN**	**112M4**	120	599
33	1140	44.02	28200	2.3	**KAF**	**87**	**DRN**	**112M4**	135	598
40	950	36.52*	27200	2.6						
23	1680	64.75	14300	0.90						
25	1520	58.34	15600	1.00	**K**	**77**	**DRN**	**112M4**	97	591
29	1330	51.18	16700	1.15	**KF**	**77**	**DRN**	**112M4**	105	592
32	1170	45.16	17500	1.30	**KA**	**77**	**DRN**	**112M4**	90	593
37	1040	40.04	18100	1.50	**KAF**	**77**	**DRN**	**112M4**	98	592
38	1000	38.39	18300	1.50						
42	910	35.20	18600	1.70						
47	800	30.89	19000	1.90	**K**	**77**	**DRN**	**112M4**	97	591
50	760	29.27	19100	2.0	**KF**	**77**	**DRN**	**112M4**	105	592
57	665	25.62	19300	2.3	**KA**	**77**	**DRN**	**112M4**	90	593
63	600	23.08	19500	2.6	**KAF**	**77**	**DRN**	**112M4**	98	592
72	525	20.25	19600	2.8						
48	785	30.22	10600	1.05	**K**	**67**	**DRN**	**112M4**	72	585
54	710	27.28	11200	1.15	**KF**	**67**	**DRN**	**112M4**	78	586
61	625	24.00	11700	1.30	**KA**	**67**	**DRN**	**112M4**	70	587
65	590	22.66	11900	1.30	**KAF**	**67**	**DRN**	**112M4**	76	586
76	500	19.30	12400	1.50						
84	455	17.54	12600	1.60						
96	395	15.19	12800	1.75						
111	340	13.22	13000	1.95	**K**	**67**	**DRN**	**112M4**	72	585
117	325	12.48	13000	1.65	**KF**	**67**	**DRN**	**112M4**	78	586
138	275	10.63	13000	1.80	**KA**	**67**	**DRN**	**112M4**	70	587
152	250	9.66	12800	1.90	**KAF**	**67**	**DRN**	**112M4**	76	586
175	215	8.37	12400	2.0						
201	190	7.28	12000	2.2						
282	136	5.20	11100	2.6						
61	625	24.05	6140	0.95						
64	590	22.71	6180	1.00						
76	500	19.34	6230	1.15						
83	455	17.57	6230	1.20						
96	395	15.22	6200	1.35						
110	345	13.25	6140	1.50	**K**	**57**	**DRN**	**112M4**	67	579
123	310	11.92	5800	1.35	**KF**	**57**	**DRN**	**112M4**	71	580
130	290	11.26	5780	1.40	**KA**	**57**	**DRN**	**112M4**	65	581
153	250	9.59	5680	1.60	**KAF**	**57**	**DRN**	**112M4**	70	580
168	225	8.71	5620	1.70						
194	197	7.55	5500	1.85						
223	171	6.57	5380	2.0						
312	122	4.69	5030	2.4						

21933170/DE – 11/2015

P_m = 4.0 kW

n_a rpm	M_a Nm	i	F_{Ra} [1)] N	SEW f_B					m kg	
64	595	22.83	4780	0.85						
73	520	20.03	4920	0.95						
83	460	17.67	5010	1.10						
93	405	15.67	5060	1.20						
109	345	13.38	5080	1.35						
129	295	11.37	5810	1.65	**K**	**49**	**DRN**	**112M4**	72	575
141	270	10.42	5720	1.75	**KF**	**49**	**DRN**	**112M4**	73	576
160	235	9.14	5580	2.1	**KA**	**49**	**DRN**	**112M4**	69	577
169	225	8.66	5520	2.2	**KAF**	**49**	**DRN**	**112M4**	74	576
193	198	7.58	5360	2.5						
214	178	6.83	5240	2.8						
244	156	5.99	5080	3.2						
277	138	5.29	4930	3.5						
312	122	4.69	4780	3.8						
163	230	9.00	4240	1.30						
180	210	8.12	4180	1.40						
205	187	7.15	4100	1.60						
217	176	6.75	4060	1.70	**K**	**39**	**DRN**	**112M4**	60	565
255	150	5.75	3950	1.85	**KF**	**39**	**DRN**	**112M4**	61	566
280	136	5.22	3880	1.90	**KA**	**39**	**DRN**	**112M4**	59	567
324	118	4.52	3760	2.0	**KAF**	**39**	**DRN**	**112M4**	60	566
372	103	3.94	3650	2.1						
521	73	2.81	3370	2.3						

P_m = 5.5 kW

n_a rpm	M_a Nm	i	F_{Ra} [1)] N	SEW f_B					m kg	
0.80	59900	1821	190000	0.85						
0.91	52900	1605	190000	0.95						
1.0	45600	1395	190000	1.10						
1.2	39300	1196	190000	1.25	**K**	**187R97**	**DRN**	**132S4**	1810	632
1.4	34400	1046	190000	1.45	**KH**	**187R97**	**DRN**	**132S4**	1740	632
1.6	31000	945	190000	1.60						
2.0	24200	738	190000	2.1						
2.4	20300	621	190000	2.4						
1.3	36200	1101	150000	0.90						
1.6	31100	944	150000	1.05						
1.7	27500	843	150000	1.15						
1.9	24800	757	150000	1.30	**K**	**167R97**	**DRN**	**132S4**	1230	632
2.3	20800	632	150000	1.55	**KH**	**167R97**	**DRN**	**132S4**	1190	632
2.6	18200	561	150000	1.75						
3.0	15800	481	150000	2.0						
3.4	13700	423	150000	2.3						
2.2	21500	661	110200	0.85						
2.6	18600	567	111900	0.95	**K**	**157R97**	**DRN**	**132S4**	830	632
2.9	16500	504	112900	1.10	**KF**	**157R97**	**DRN**	**132S4**	910	632
3.4	14100	434	113900	1.25	**KA**	**157R97**	**DRN**	**132S4**	800	632
3.8	12300	379	114600	1.45	**KAF**	**157R97**	**DRN**	**132S4**	850	632
4.4	10800	333	115000	1.65						
3.5	13900	418	78000	0.95						
4.0	12100	367	79600	1.05						
4.4	10900	330	80200	1.20						
5.1	9440	287	80900	1.40	**K**	**127R87**	**DRN**	**132S4**	540	631
5.8	8350	253	81300	1.55	**KF**	**127R87**	**DRN**	**132S4**	580	631
6.9	7010	213	81800	1.85	**KA**	**127R87**	**DRN**	**132S4**	510	631
7.3	6680	200	81900	1.80	**KAF**	**127R87**	**DRN**	**132S4**	550	631
8.8	5530	166	82200	2.2						
10.0	4880	147	82300	2.5						
6.6	7370	222	65000	1.10						
7.4	6530	196	65000	1.20	**K**	**107R77**	**DRN**	**132S4**	355	631
8.4	5830	174	65000	1.25	**KF**	**107R77**	**DRN**	**132S4**	370	631
9.5	5170	154	65000	1.40	**KA**	**107R77**	**DRN**	**132S4**	330	631
10	4690	140	65000	1.55	**KAF**	**107R77**	**DRN**	**132S4**	355	631

21933170/DE – 11/2015

P_m = 5.5 kW

n_a rpm	M_a Nm	i	F_{Ra} 1) N	SEW f_B					m kg	
10	5150	143.47*	65000	1.55						
12	4360	121.46	65000	1.85	**K**	**107**	**DRN**	**132S4**	315	609
13	4040	112.41*	65000	2.00	**KF**	**107**	**DRN**	**132S4**	330	610
14	3620	100.75	65000	2.2	**KA**	**107**	**DRN**	**132S4**	290	611
16	3260	90.96*	65000	2.4	**KAF**	**107**	**DRN**	**132S4**	315	610
18	2960	82.61	65000	2.7						
12	4450	123.93*	40000	0.95	**K**	**97**	**DRN**	**132S4**	205	603
14	3770	105.13	40000	1.15	**KF**	**97**	**DRN**	**132S4**	225	604
15	3470	96.80	40000	1.25	**KA**	**97**	**DRN**	**132S4**	185	605
17	3110	86.52	40000	1.40	**KAF**	**97**	**DRN**	**132S4**	210	604
19	2800	77.89*	40000	1.55						
21	2530	70.54	40000	1.70	**K**	**97**	**DRN**	**132S4**	205	603
23	2240	62.55	40000	1.90	**KF**	**97**	**DRN**	**132S4**	225	604
26	2030	56.55	39600	2.1	**KA**	**97**	**DRN**	**132S4**	185	605
30	1720	47.93*	38400	2.5	**KAF**	**97**	**DRN**	**132S4**	210	604
17	3100	86.34	26700	0.85						
18	2850	79.34	27100	0.95	**K**	**87**	**DRN**	**132S4**	145	597
21	2530	70.46	27500	1.05	**KF**	**87**	**DRN**	**132S4**	155	598
23	2260	63.00*	27400	1.20	**KA**	**87**	**DRN**	**132S4**	130	599
26	2030	56.64	27200	1.35	**KAF**	**87**	**DRN**	**132S4**	145	598
30	1760	49.16	26800	1.55						
33	1580	44.02	26400	1.65	**K**	**87**	**DRN**	**132S4**	145	597
40	1310	36.52*	25700	1.90	**KF**	**87**	**DRN**	**132S4**	155	598
47	1120	31.39	25100	2.4	**KA**	**87**	**DRN**	**132S4**	130	599
52	1000	27.88	24600	2.6	**KAF**	**87**	**DRN**	**132S4**	145	598
32	1620	45.16	14800	0.95						
36	1430	40.04	16100	1.10	**K**	**77**	**DRN**	**132S4**	110	591
47	1110	30.89	17900	1.40	**KF**	**77**	**DRN**	**132S4**	115	592
50	1050	29.27	18100	1.45	**KA**	**77**	**DRN**	**132S4**	100	593
57	920	25.62	18600	1.70	**KAF**	**77**	**DRN**	**132S4**	110	592
63	820	23.08	18900	1.85						
72	725	20.25	19200	2.1						
82	640	17.87	19400	2.3	**K**	**77**	**DRN**	**132S4**	110	591
92	565	15.84	19100	2.5	**KF**	**77**	**DRN**	**132S4**	115	592
108	485	13.52	18500	2.8	**KA**	**77**	**DRN**	**132S4**	100	593
118	440	12.36	17800	2.2	**KAF**	**77**	**DRN**	**132S4**	110	592
135	385	10.84	17400	2.5						
61	860	24.00	9910	0.95						
64	810	22.66	10400	0.95	**K**	**67**	**DRN**	**132S4**	84	585
76	690	19.30	11300	1.10	**KF**	**67**	**DRN**	**132S4**	90	586
83	630	17.54	11700	1.15	**KA**	**67**	**DRN**	**132S4**	81	587
96	545	15.19	12200	1.30	**KAF**	**67**	**DRN**	**132S4**	87	586
111	475	13.22	12500	1.40						
117	445	12.48	12600	1.20						
137	380	10.63	12400	1.30	**K**	**67**	**DRN**	**132S4**	84	585
151	345	9.66	12200	1.40	**KF**	**67**	**DRN**	**132S4**	90	586
175	300	8.37	11900	1.45	**KA**	**67**	**DRN**	**132S4**	81	587
201	260	7.28	11600	1.60	**KAF**	**67**	**DRN**	**132S4**	87	586
281	187	5.20	10800	1.85						
93	560	15.67	3950	0.85						
109	480	13.38	4130	1.00						
160	325	9.14	5160	1.50						
169	310	8.66	5130	1.60	**K**	**49**	**DRN**	**132S4**	83	575
193	270	7.58	5020	1.85	**KF**	**49**	**DRN**	**132S4**	85	576
214	245	6.83	4930	2.0	**KA**	**49**	**DRN**	**132S4**	80	577
244	215	5.99	4810	2.3	**KAF**	**49**	**DRN**	**132S4**	85	576
276	190	5.29	4690	2.6						
312	169	4.69	4570	2.8						
365	144	4.00	4410	3.1						

21933170/DE – 11/2015

P_m = 7.5 kW

n_a rpm	M_a Nm	i	F_{Ra} [1)] N	SEW f_B					m kg	
1.8	37100	835	190000	1.35	**K**	**187R107**	**DRN**	**132M4**	1870	632
2.0	32200	729	190000	1.55	**KH**	**187R107**	**DRN**	**132M4**	1810	632
2.4	27500	622	190000	1.80						
1.2	53700	1196	190000	0.95						
1.4	46900	1046	190000	1.05						
1.6	42300	945	190000	1.20	**K**	**187R97**	**DRN**	**132M4**	1830	632
2.0	33100	738	190000	1.50	**KH**	**187R97**	**DRN**	**132M4**	1760	632
2.4	27800	621	190000	1.80						
2.8	23500	527	190000	2.1						
1.7	37700	843	150000	0.85						
1.9	33900	757	150000	0.95						
2.3	28300	632	150000	1.15						
2.6	24900	561	150000	1.30	**K**	**167R97**	**DRN**	**132M4**	1240	632
3.0	21500	481	150000	1.50	**KH**	**167R97**	**DRN**	**132M4**	1210	632
3.5	18800	423	150000	1.70						
4.0	16400	369	150000	1.95						
3.4	19300	434	111500	0.95	**K**	**157R97**	**DRN**	**132M4**	850	632
3.9	16800	379	112700	1.05	**KF**	**157R97**	**DRN**	**132M4**	930	632
4.4	14800	333	113600	1.20	**KA**	**157R97**	**DRN**	**132M4**	810	632
5.0	12900	291	114400	1.40	**KAF**	**157R97**	**DRN**	**132M4**	870	632
4.4	14900	330	76200	0.85						
5.1	12800	287	79300	1.00						
5.8	11300	253	80000	1.15	**K**	**127R87**	**DRN**	**132M4**	560	631
6.9	9570	213	80900	1.35	**KF**	**127R87**	**DRN**	**132M4**	600	631
7.3	9110	200	81000	1.30	**KA**	**127R87**	**DRN**	**132M4**	530	631
8.8	7540	166	81600	1.60	**KAF**	**127R87**	**DRN**	**132M4**	560	631
10	6650	147	81900	1.80						
10	7120	146.07	81700	1.80						
11	6640	136.14	81900	1.95						
12	5970	122.48	82100	2.2	**K**	**127**	**DRN**	**132M4**	490	615
13	5370	110.18	82200	2.4	**KF**	**127**	**DRN**	**132M4**	530	616
16	4380	89.89	82400	3.0	**KA**	**127**	**DRN**	**132M4**	460	617
18	3990	81.98	82500	3.2	**KAF**	**127**	**DRN**	**132M4**	500	616
21	3460	70.95*	82600	3.8						
10	6990	143.47*	65000	1.15	**K**	**107**	**DRN**	**132M4**	335	609
12	5920	121.46	65000	1.35	**KF**	**107**	**DRN**	**132M4**	350	610
13	5480	112.41*	65000	1.45	**KA**	**107**	**DRN**	**132M4**	310	611
					KAF	**107**	**DRN**	**132M4**	330	610
15	4910	100.75	65000	1.65						
16	4430	90.96*	64000	1.80						
18	4030	82.61	63000	2.00						
20	3570	73.30	61700	2.2	**K**	**107**	**DRN**	**132M4**	335	609
22	3240	66.52*	60600	2.5	**KF**	**107**	**DRN**	**132M4**	350	610
26	2780	57.17*	58800	2.9	**KA**	**107**	**DRN**	**132M4**	310	611
29	2430	49.90	57100	3.2	**KAF**	**107**	**DRN**	**132M4**	330	610
35	2060	42.33*	55100	3.6						
40	1800	37.00*	53500	4.0						
15	4720	96.80	38400	0.90						
17	4220	86.52	38300	1.00	**K**	**97**	**DRN**	**132M4**	220	603
19	3800	77.89*	38100	1.15	**KF**	**97**	**DRN**	**132M4**	240	604
21	3440	70.54	37800	1.25	**KA**	**97**	**DRN**	**132M4**	205	605
23	3050	62.55	37400	1.40	**KAF**	**97**	**DRN**	**132M4**	230	604
26	2750	56.55	37000	1.55						
31	2330	47.93*	36200	1.85	**K**	**97**	**DRN**	**132M4**	220	603
35	2040	41.87	35500	2.1	**KF**	**97**	**DRN**	**132M4**	240	604
38	1860	38.30	35000	2.3	**KA**	**97**	**DRN**	**132M4**	205	605
43	1660	34.23	34300	2.6	**KAF**	**97**	**DRN**	**132M4**	230	604
23	3070	63.00*	24100	0.90						
26	2760	56.64	24200	1.00	**K**	**87**	**DRN**	**132M4**	160	597
30	2390	49.16	24200	1.15	**KF**	**87**	**DRN**	**132M4**	170	598
33	2140	44.02	24100	1.20	**KA**	**87**	**DRN**	**132M4**	150	599
40	1780	36.52*	23800	1.40	**KAF**	**87**	**DRN**	**132M4**	165	598

21933170/DE – 11/2015

P_m = 7.5 kW

n_a rpm	M_a Nm	i	F_{Ra} [1] N	SEW f_B					m kg	
47	1530	31.39	23400	1.75						
53	1350	27.88	23100	1.90						
59	1210	24.92	22700	2.1	**K**	**87**	**DRN**	**132M4**	160	597
66	1090	22.41	22400	2.1	**KF**	**87**	**DRN**	**132M4**	170	598
75	940	19.45	21800	2.4	**KA**	**87**	**DRN**	**132M4**	150	599
84	840	17.42	21400	2.6	**KAF**	**87**	**DRN**	**132M4**	165	598
92	780	16.00	20500	2.3						
102	700	14.45	20600	3.0						
48	1500	30.89	15700	1.05						
50	1420	29.27	16200	1.10	**K**	**77**	**DRN**	**132M4**	125	591
57	1240	25.62	17200	1.25	**KF**	**77**	**DRN**	**132M4**	135	592
64	1120	23.08	17800	1.40	**KA**	**77**	**DRN**	**132M4**	120	593
73	980	20.25	18400	1.50	**KAF**	**77**	**DRN**	**132M4**	125	592
82	870	17.87	18500	1.65						
93	770	15.84	18200	1.80						
109	655	13.52	17700	2.0	**K**	**77**	**DRN**	**132M4**	125	591
119	600	12.36	17000	1.65	**KF**	**77**	**DRN**	**132M4**	135	592
135	525	10.84	16600	1.85	**KA**	**77**	**DRN**	**132M4**	120	593
154	465	9.56	16200	2.0	**KAF**	**77**	**DRN**	**132M4**	125	592
173	410	8.48	15800	2.2						
203	350	7.24	15300	2.3						
161	445	9.14	4610	1.10						
169	420	8.66	4600	1.20						
194	365	7.58	4560	1.35	**K**	**49**	**DRN**	**132M4**	100	575
215	330	6.83	4510	1.50	**KF**	**49**	**DRN**	**132M4**	105	576
245	290	5.99	4440	1.70	**KA**	**49**	**DRN**	**132M4**	98	577
278	255	5.29	4370	1.90	**KAF**	**49**	**DRN**	**132M4**	105	576
313	225	4.69	4280	2.0						
367	195	4.00	4170	2.2						

P_m = 9.2 kW

n_a rpm	M_a Nm	i	F_{Ra} [1] N	SEW f_B					m kg	
1.8	45700	835	190000	1.10						
2.0	39700	729	190000	1.25	**K**	**187R107**	**DRN**	**132L4**	1880	632
2.4	33900	622	190000	1.45	**KH**	**187R107**	**DRN**	**132L4**	1810	632
2.8	28700	520	190000	1.75						
3.2	25000	454	190000	2.0						
1.4	57600	1046	190000	0.85						
1.6	52000	945	190000	0.95	**K**	**187R97**	**DRN**	**132L4**	1830	632
2.0	40600	738	190000	1.25	**KH**	**187R97**	**DRN**	**132L4**	1770	632
2.4	34100	621	190000	1.45						
2.8	28900	527	190000	1.75						
4.6	17500	318	150000	1.80						
5.3	15200	278	150000	2.1	**K**	**167R107**	**DRN**	**132L4**	1300	632
6.0	13200	244	150000	2.4	**KH**	**167R107**	**DRN**	**132L4**	1260	632
6.9	11500	213	150000	2.8						
7.1	11200	206	150000	2.8						
2.3	34800	632	150000	0.90						
2.6	30700	561	150000	1.05	**K**	**167R97**	**DRN**	**132L4**	1250	632
3.1	26500	481	150000	1.20	**KH**	**167R97**	**DRN**	**132L4**	1210	632
3.5	23100	423	150000	1.40						
4.0	20200	369	150000	1.60						
3.8	20800	385	110600	0.85	**K**	**157R107**	**DRN**	**132L4**	910	632
4.5	17400	325	112500	1.05	**KF**	**157R107**	**DRN**	**132L4**	980	632
4.9	16200	299	113000	1.10	**KA**	**157R107**	**DRN**	**132L4**	870	632
5.8	13700	253	114100	1.30	**KAF**	**157R107**	**DRN**	**132L4**	930	632
6.4	12300	230	114600	1.45						
3.9	20700	379	110700	0.85	**K**	**157R97**	**DRN**	**132L4**	860	632
4.4	18200	333	112000	1.00	**KF**	**157R97**	**DRN**	**132L4**	940	632
5.0	15900	291	113200	1.15	**KA**	**157R97**	**DRN**	**132L4**	820	632
					KAF	**157R97**	**DRN**	**132L4**	880	632

21933170/DE – 11/2015

P_m = 9.2 kW

n_a rpm	M_a Nm	i	F_{Ra} 1) N	SEW f_B					m kg	
5.8	13900	253	78000	0.95	**K**	**127R87**	**DRN**	**132L4**	560	631
6.9	11700	213	79900	1.10	**KF**	**127R87**	**DRN**	**132L4**	610	631
7.3	11100	200	80100	1.05	**KA**	**127R87**	**DRN**	**132L4**	540	631
8.8	9260	166	81000	1.30	**KAF**	**127R87**	**DRN**	**132L4**	570	631
10	8170	147	81400	1.45						
11	8130	136.14	81400	1.60	**K**	**127**	**DRN**	**132L4**	500	615
12	7320	122.48	81700	1.80	**KF**	**127**	**DRN**	**132L4**	540	616
13	6580	110.18	81900	1.95	**KA**	**127**	**DRN**	**132L4**	470	617
16	5370	89.89	82200	2.4	**KAF**	**127**	**DRN**	**132L4**	510	616
18	4890	81.98	82300	2.6						
13	6710	112.41*	62300	1.20	**K**	**107**	**DRN**	**132L4**	345	609
15	6020	100.75	61700	1.35	**KF**	**107**	**DRN**	**132L4**	355	610
16	5430	90.96*	61000	1.45	**KA**	**107**	**DRN**	**132L4**	315	611
					KAF	**107**	**DRN**	**132L4**	340	610
18	4930	82.61	60300	1.60						
20	4380	73.30	59300	1.85	**K**	**107**	**DRN**	**132L4**	345	609
22	3970	66.52*	58400	2.0	**KF**	**107**	**DRN**	**132L4**	355	610
26	3410	57.17*	56900	2.3	**KA**	**107**	**DRN**	**132L4**	315	611
29	2980	49.90	55500	2.6	**KAF**	**107**	**DRN**	**132L4**	340	610
35	2520	42.33*	53700	2.9						
19	4650	77.89*	35100	0.90	**K**	**97**	**DRN**	**132L4**	230	603
21	4210	70.54	35100	1.00	**KF**	**97**	**DRN**	**132L4**	250	604
24	3730	62.55	35000	1.15	**KA**	**97**	**DRN**	**132L4**	210	605
26	3370	56.55	34800	1.25	**KAF**	**97**	**DRN**	**132L4**	235	604
31	2860	47.93*	34400	1.50						
35	2500	41.87	33900	1.70	**K**	**97**	**DRN**	**132L4**	230	603
38	2280	38.30	33500	1.90	**KF**	**97**	**DRN**	**132L4**	250	604
43	2040	34.23	33000	2.1	**KA**	**97**	**DRN**	**132L4**	210	605
48	1840	30.82	32400	2.3	**KAF**	**97**	**DRN**	**132L4**	235	604
53	1660	27.91	31900	2.6						
59	1470	24.75	31200	2.9						
30	2930	49.16	22000	0.90	**K**	**87**	**DRN**	**132L4**	170	597
33	2630	44.02	22200	1.00	**KF**	**87**	**DRN**	**132L4**	180	598
40	2180	36.52*	22200	1.15	**KA**	**87**	**DRN**	**132L4**	160	599
47	1870	31.39	22000	1.45	**KAF**	**87**	**DRN**	**132L4**	170	598
53	1660	27.88	21900	1.55						
59	1480	24.92	21600	1.70						
66	1330	22.41	21400	1.70						
76	1160	19.45	21000	2.00	**K**	**87**	**DRN**	**132L4**	170	597
84	1040	17.42	20600	2.1	**KF**	**87**	**DRN**	**132L4**	180	598
92	950	16.00	19700	1.90	**KA**	**87**	**DRN**	**132L4**	160	599
102	860	14.45	20000	2.4	**KAF**	**87**	**DRN**	**132L4**	170	598
117	750	12.56	19500	2.7						
132	665	11.17	18500	2.2						
147	595	10.00	18200	2.5						
64	1370	23.08	16500	1.10	**K**	**77**	**DRN**	**132L4**	135	591
73	1200	20.25	17400	1.25	**KF**	**77**	**DRN**	**132L4**	145	592
82	1060	17.87	17600	1.35	**KA**	**77**	**DRN**	**132L4**	125	593
93	940	15.84	17300	1.50	**KAF**	**77**	**DRN**	**132L4**	135	592
109	800	13.52	17000	1.65						
119	735	12.36	16200	1.35	**K**	**77**	**DRN**	**132L4**	135	591
136	645	10.84	15900	1.55	**KF**	**77**	**DRN**	**132L4**	145	592
154	570	9.56	15600	1.65	**KA**	**77**	**DRN**	**132L4**	125	593
173	505	8.48	15300	1.75	**KAF**	**77**	**DRN**	**132L4**	135	592
203	430	7.24	14900	1.90						

21933170/DE – 11/2015

P_m = 11.0 kW

n_a rpm	M_a Nm	i	F_{Ra} [1] N	SEW f_B					m kg	
1.8	54700	835	190000	0.90						
2.0	47600	729	190000	1.05						
2.4	40600	622	190000	1.25	**K**	**187R107**	**DRN**	**160M4**	1910	632
2.8	34400	520	190000	1.45	**KH**	**187R107**	**DRN**	**160M4**	1850	632
3.2	29900	454	190000	1.65						
4.1	23100	355	190000	2.2						
2.0	48600	738	190000	1.05						
2.4	40800	621	190000	1.20	**K**	**187R97**	**DRN**	**160M4**	1870	632
2.8	34500	527	190000	1.45	**KH**	**187R97**	**DRN**	**160M4**	1800	632
4.6	21000	318	150000	1.50						
5.3	18300	278	150000	1.75						
6.0	15800	244	150000	2.0	**K**	**167R107**	**DRN**	**160M4**	1330	632
6.9	13800	213	150000	2.3	**KH**	**167R107**	**DRN**	**160M4**	1290	632
7.2	13400	206	150000	2.4						
2.6	36700	561	150000	0.85						
3.1	31600	481	150000	1.00	**K**	**167R97**	**DRN**	**160M4**	1280	632
3.5	27700	423	150000	1.15	**KH**	**167R97**	**DRN**	**160M4**	1250	632
4.0	24200	369	150000	1.30						
					K	**157R97**	**DRN**	**160M4**	890	632
4.4	21800	333	110000	0.80	**KF**	**157R97**	**DRN**	**160M4**	970	632
5.1	19000	291	111600	0.95	**KA**	**157R97**	**DRN**	**160M4**	850	632
					KAF	**157R97**	**DRN**	**160M4**	910	632
6.9	14000	213	77900	0.95	**K**	**127R87**	**DRN**	**160M4**	600	631
7.4	13300	200	79000	0.90	**KF**	**127R87**	**DRN**	**160M4**	640	631
8.9	11000	166	80200	1.10	**KA**	**127R87**	**DRN**	**160M4**	570	631
10	9770	147	80800	1.25	**KAF**	**127R87**	**DRN**	**160M4**	610	631
9.0	11700	164.50	150000	2.7	**K**	**167**	**DRN**	**160M4**	1160	627
11	9620	134.99	150000	3.3	**KH**	**167**	**DRN**	**160M4**	1120	628
9.8	10700	150.41	115100	1.70	**K**	**157**	**DRN**	**160M4**	760	621
12	8720	122.39	115600	2.1	**KF**	**157**	**DRN**	**160M4**	840	622
15	7140	100.22	116000	2.5	**KA**	**157**	**DRN**	**160M4**	730	622
16	6530	91.65	116100	2.8	**KAF**	**157**	**DRN**	**160M4**	780	622
11	9700	136.14	80800	1.35						
12	8730	122.48	81200	1.50	**K**	**127**	**DRN**	**160M4**	530	615
13	7850	110.18	81500	1.65	**KF**	**127**	**DRN**	**160M4**	570	616
16	6410	89.89	82000	2.0	**KA**	**127**	**DRN**	**160M4**	500	617
18	5840	81.98	82100	2.2	**KAF**	**127**	**DRN**	**160M4**	540	616
21	5050	70.95*	82300	2.6						
13	8010	112.41*	57800	1.00	**K**	**107**	**DRN**	**160M4**	375	609
15	7180	100.75	58200	1.10	**KF**	**107**	**DRN**	**160M4**	390	610
16	6480	90.96*	57900	1.25	**KA**	**107**	**DRN**	**160M4**	350	611
18	5890	82.61	57400	1.35	**KAF**	**107**	**DRN**	**160M4**	375	610
20	5220	73.30	56700	1.55						
22	4740	66.52*	56100	1.70	**K**	**107**	**DRN**	**160M4**	375	609
26	4070	57.17*	54900	1.95	**KF**	**107**	**DRN**	**160M4**	390	610
30	3550	49.90	53800	2.2	**KA**	**107**	**DRN**	**160M4**	350	611
35	3010	42.33*	52300	2.4	**KAF**	**107**	**DRN**	**160M4**	375	610
40	2630	37.00*	51000	2.7						
21	5030	70.54	32300	0.85	**K**	**97**	**DRN**	**160M4**	265	603
24	4460	62.55	32500	0.95	**KF**	**97**	**DRN**	**160M4**	285	604
26	4030	56.55	32500	1.05	**KA**	**97**	**DRN**	**160M4**	245	605
31	3410	47.93*	32400	1.25	**KAF**	**97**	**DRN**	**160M4**	270	604
35	2980	41.87	32200	1.45						
38	2730	38.30	31900	1.55						
43	2440	34.23	31600	1.75	**K**	**97**	**DRN**	**160M4**	265	603
48	2190	30.82	31200	1.95	**KF**	**97**	**DRN**	**160M4**	285	604
53	1980	27.91	30700	2.2	**KA**	**97**	**DRN**	**160M4**	245	605
60	1760	24.75	30200	2.4	**KAF**	**97**	**DRN**	**160M4**	270	604
66	1590	22.37	29700	2.7						
33	3130	44.02	20100	0.85						
40	2600	36.52*	20500	0.95	**K**	**87**	**DRN**	**160M4**	205	597
47	2230	31.39	20600	1.20	**KF**	**87**	**DRN**	**160M4**	210	598
53	1980	27.88	20500	1.30	**KA**	**87**	**DRN**	**160M4**	190	599
59	1770	24.92	20400	1.40	**KAF**	**87**	**DRN**	**160M4**	205	598

21933170/DE – 11/2015

P_m = 11.0 kW

n_a rpm	M_a Nm	i	F_{Ra} 1) N	SEW f_B					m kg	
66	1590	22.41	20300	1.45						
76	1380	19.45	20000	1.65						
85	1240	17.42	19800	1.75						
92	1140	16.00	18800	1.60	**K**	**87**	**DRN**	**160M4**	205	597
102	1030	14.45	19300	2.0	**KF**	**87**	**DRN**	**160M4**	210	598
117	890	12.56	18900	2.2	**KA**	**87**	**DRN**	**160M4**	190	599
132	795	11.17	17900	1.90	**KAF**	**87**	**DRN**	**160M4**	205	598
147	710	10.00	17600	2.1						
178	590	8.29	17000	2.4						
204	510	7.21	16600	2.5						
64	1640	23.08	14700	0.95						
73	1440	20.25	16100	1.05						
82	1270	17.87	16600	1.15						
93	1120	15.84	16500	1.25	**K**	**77**	**DRN**	**160M4**	165	591
109	960	13.52	16200	1.40	**KF**	**77**	**DRN**	**160M4**	175	592
119	880	12.36	15500	1.15	**KA**	**77**	**DRN**	**160M4**	160	593
136	770	10.84	15300	1.30	**KAF**	**77**	**DRN**	**160M4**	165	592
154	680	9.56	15000	1.40						
174	600	8.48	14800	1.45						
203	515	7.24	14400	1.60						

P_m = 15.0 kW

n_a rpm	M_a Nm	i	F_{Ra} 1) N	SEW f_B					m kg	
2.4	55600	622	190000	0.90						
2.8	47100	520	190000	1.05						
3.2	41000	454	190000	1.20	**K**	**187R107**	**DRN**	**160L4**	1930	632
4.2	31700	355	190000	1.60	**KH**	**187R107**	**DRN**	**160L4**	1860	632
5.6	23500	261	190000	2.1						
4.6	28800	318	150000	1.10						
5.3	25000	278	150000	1.30						
6.0	21700	244	150000	1.45	**K**	**167R107**	**DRN**	**160L4**	1350	632
6.9	18900	213	150000	1.70	**KH**	**167R107**	**DRN**	**160L4**	1310	632
7.2	18400	206	150000	1.75						
8.2	15900	180	150000	2.0						
9.2	14400	160	150000	2.2						
6.4	20400	230	110900	0.90						
6.9	19100	213	111600	0.95	**K**	**157R107**	**DRN**	**160L4**	950	632
7.9	16500	187	112900	1.10	**KF**	**157R107**	**DRN**	**160L4**	1030	632
9.4	14000	157	113900	1.30	**KA**	**157R107**	**DRN**	**160L4**	920	632
12	11000	122	115000	1.65	**KAF**	**157R107**	**DRN**	**160L4**	980	632
14	9610	107	115400	1.85						
9.0	15900	164.50	150000	2.0	**K**	**167**	**DRN**	**160L4**	1170	627
11	13100	134.99	150000	2.4	**KH**	**167**	**DRN**	**160L4**	1130	628
9.8	14600	150.41	113700	1.25						
12	11800	122.39	114700	1.50	**K**	**157**	**DRN**	**160L4**	780	621
15	9730	100.22	114000	1.85	**KF**	**157**	**DRN**	**160L4**	860	622
16	8900	91.65	112300	2.0	**KA**	**157**	**DRN**	**160L4**	740	622
18	7750	79.75	109400	2.3	**KAF**	**157**	**DRN**	**160L4**	800	622
11	13200	136.14	79000	1.00	**K**	**127**	**DRN**	**160L4**	550	615
12	11900	122.48	79800	1.10	**KF**	**127**	**DRN**	**160L4**	590	616
13	10700	110.18	80400	1.20	**KA**	**127**	**DRN**	**160L4**	520	617
					KAF	**127**	**DRN**	**160L4**	560	616
16	8730	89.89	81200	1.50						
18	7960	81.98	81500	1.65	**K**	**127**	**DRN**	**160L4**	550	615
21	6890	70.95*	81400	1.90	**KF**	**127**	**DRN**	**160L4**	590	616
24	6080	62.60	79800	2.1	**KA**	**127**	**DRN**	**160L4**	520	617
27	5250	54.07	77800	2.5	**KAF**	**127**	**DRN**	**160L4**	560	616
31	4640	47.82	76100	2.8						
16	8830	90.96*	48300	0.90	**K**	**107**	**DRN**	**160L4**	395	609
18	8020	82.61	49500	1.00	**KF**	**107**	**DRN**	**160L4**	405	610
20	7120	73.30	50500	1.10	**KA**	**107**	**DRN**	**160L4**	365	611
22	6460	66.52*	51000	1.25	**KAF**	**107**	**DRN**	**160L4**	390	610

21933170/DE – 11/2015

P_m = 15.0 kW

n_a rpm	M_a Nm	i	F_{Ra} 1) N	SEW f_B					m kg	
26	5550	57.17*	50600	1.45						
30	4840	49.90	50000	1.60						
35	4110	42.33*	49000	1.80	**K**	**107**	**DRN**	**160L4**	395	609
40	3590	37.00*	48100	2.0	**KF**	**107**	**DRN**	**160L4**	405	610
45	3170	32.69	47200	2.3	**KA**	**107**	**DRN**	**160L4**	365	611
47	3030	31.28*	46900	2.2	**KAF**	**107**	**DRN**	**160L4**	390	610
51	2810	29.00	46300	2.6						
31	4650	47.93*	28100	0.90						
35	4060	41.87	28400	1.05	**K**	**97**	**DRN**	**160L4**	280	603
38	3720	38.30	28500	1.15	**KF**	**97**	**DRN**	**160L4**	300	604
43	3320	34.23	28500	1.30	**KA**	**97**	**DRN**	**160L4**	260	605
48	2990	30.82	28400	1.45	**KAF**	**97**	**DRN**	**160L4**	285	604
53	2710	27.91	28200	1.60						
60	2400	24.75	28000	1.80	**K**	**97**	**DRN**	**160L4**	280	603
66	2170	22.37	27700	2.00	**KF**	**97**	**DRN**	**160L4**	300	604
78	1840	18.96	27100	2.3	**KA**	**97**	**DRN**	**160L4**	260	605
89	1600	16.56	26600	2.7	**KAF**	**97**	**DRN**	**160L4**	285	604
47	3040	31.39	17300	0.90						
53	2700	27.88	17600	0.95	**K**	**87**	**DRN**	**160L4**	220	597
59	2420	24.92	17900	1.05	**KF**	**87**	**DRN**	**160L4**	230	598
66	2170	22.41	18000	1.05	**KA**	**87**	**DRN**	**160L4**	205	599
76	1880	19.45	18000	1.20	**KAF**	**87**	**DRN**	**160L4**	220	598
85	1690	17.42	18000	1.30						
92	1550	16.00	16800	1.15						
102	1400	14.45	17800	1.50	**K**	**87**	**DRN**	**160L4**	220	597
117	1220	12.56	17600	1.65	**KF**	**87**	**DRN**	**160L4**	230	598
132	1080	11.17	16600	1.40	**KA**	**87**	**DRN**	**160L4**	205	599
147	970	10.00	16400	1.55	**KAF**	**87**	**DRN**	**160L4**	220	598
178	800	8.29	16000	1.75						
204	700	7.21	15700	1.85						

P_m = 18.5 kW

n_a rpm	M_a Nm	i	F_{Ra} 1) N	SEW f_B					m kg	
2.8	58000	520	190000	0.85						
3.3	50500	454	190000	1.00						
4.2	39100	355	190000	1.30	**K**	**187R107**	**DRN**	**180M4**	1950	632
5.7	29000	261	190000	1.70	**KH**	**187R107**	**DRN**	**180M4**	1880	632
6.7	24600	221	190000	2.0						
4.6	35500	318	150000	0.90						
5.3	30900	278	150000	1.05						
6.1	26800	244	150000	1.20						
6.9	23400	213	150000	1.35						
7.2	22800	206	150000	1.40	**K**	**167R107**	**DRN**	**180M4**	1370	632
8.2	19700	180	150000	1.60	**KH**	**167R107**	**DRN**	**180M4**	1330	632
9.3	17700	160	150000	1.80						
11	15000	135	150000	2.1						
12	13100	118	150000	2.4						
7.9	20400	187	110800	0.90	**K**	**157R107**	**DRN**	**180M4**	980	632
9.4	17300	157	112500	1.05	**KF**	**157R107**	**DRN**	**180M4**	1050	632
12	13600	122	113800	1.30	**KA**	**157R107**	**DRN**	**180M4**	940	632
14	11800	107	111900	1.50	**KAF**	**157R107**	**DRN**	**180M4**	1000	632
8.2	21400	179.86	190000	2.3						
9.0	19700	165.21	190000	2.5	**K**	**187**	**DRN**	**180M4**	1780	629
10	17200	144.59	190000	2.9	**KH**	**187**	**DRN**	**180M4**	1710	630
11	15500	129.69	190000	3.2						
11	16100	134.99	150000	2.00						
13	13100	109.83	150000	2.4	**K**	**167**	**DRN**	**180M4**	1200	627
17	10500	87.86	150000	3.0	**KH**	**167**	**DRN**	**180M4**	1160	628

21933170/DE – 11/2015

P_m = 18.5 kW

n_a rpm	M_a Nm	i	F_{Ra} 1) N	SEW f_B					m kg	
12	14600	122.39	111500	1.25						
15	11900	100.22	109000	1.50						
16	10900	91.65	107700	1.65						
19	9530	79.75	105400	1.90	**K**	**157**	**DRN**	**180M4**	800	621
21	8410	70.38	103200	2.1	**KF**	**157**	**DRN**	**180M4**	880	622
24	7290	61.02	100600	2.5	**KA**	**157**	**DRN**	**180M4**	770	622
27	6480	54.29	98300	2.8	**KAF**	**157**	**DRN**	**180M4**	820	622
32	5590	46.79	95400	3.2						
39	4540	38.02	91200	4.0						
13	13100	110.18	79100	1.00	**K**	**127**	**DRN**	**180M4**	570	615
16	10700	89.89	79000	1.20	**KF**	**127**	**DRN**	**180M4**	610	616
18	9790	81.98	78500	1.35	**KA**	**127**	**DRN**	**180M4**	540	617
					KAF	**127**	**DRN**	**180M4**	580	616
21	8480	70.95*	77400	1.55						
24	7480	62.60	76300	1.75						
27	6460	54.07	74700	2.0	**K**	**127**	**DRN**	**180M4**	570	615
31	5710	47.82	73300	2.3	**KF**	**127**	**DRN**	**180M4**	610	616
37	4800	40.19	71100	2.7	**KA**	**127**	**DRN**	**180M4**	540	617
41	4330	36.25	69800	3.0	**KAF**	**127**	**DRN**	**180M4**	580	616
47	3740	31.37	67800	3.5						
53	3300	27.68	66100	3.9						
20	8760	73.30	42900	0.90	**K**	**107**	**DRN**	**180M4**	415	609
22	7950	66.52*	44300	1.00	**KF**	**107**	**DRN**	**180M4**	425	610
26	6830	57.17*	45800	1.15	**KA**	**107**	**DRN**	**180M4**	385	611
30	5960	49.90	46600	1.30	**KAF**	**107**	**DRN**	**180M4**	410	610
35	5050	42.33*	46200	1.45						
40	4420	37.00*	45700	1.65						
45	3900	32.69	45000	1.85						
47	3730	31.28*	44800	1.80	**K**	**107**	**DRN**	**180M4**	415	609
51	3460	29.00	44300	2.1	**KF**	**107**	**DRN**	**180M4**	425	610
56	3140	26.32	43700	2.3	**KA**	**107**	**DRN**	**180M4**	385	611
65	2700	22.62	42700	2.7	**KAF**	**107**	**DRN**	**180M4**	410	610
75	2350	19.74	41700	3.0						
88	2000	16.75	40400	3.5						
35	5000	41.87	25100	0.85	**K**	**97**	**DRN**	**180M4**	300	603
48	3680	30.82	26000	1.15	**KF**	**97**	**DRN**	**180M4**	320	604
53	3330	27.91	26000	1.30	**KA**	**97**	**DRN**	**180M4**	280	605
60	2950	24.75	26000	1.45	**KAF**	**97**	**DRN**	**180M4**	305	604
66	2670	22.37	25900	1.60						
78	2260	18.96	25600	1.90	**K**	**97**	**DRN**	**180M4**	300	603
89	1970	16.56	25300	2.2	**KF**	**97**	**DRN**	**180M4**	320	604
107	1650	13.85	24700	2.6	**KA**	**97**	**DRN**	**180M4**	280	605
123	1430	11.99	24200	2.7	**KAF**	**97**	**DRN**	**180M4**	305	604
59	2970	24.92	15600	0.85						
66	2670	22.41	15900	0.85						
76	2320	19.45	16200	1.00						
85	2080	17.42	16400	1.05	**K**	**87**	**DRN**	**180M4**	240	597
102	1720	14.45	16500	1.20	**KF**	**87**	**DRN**	**180M4**	250	598
118	1500	12.56	16400	1.35	**KA**	**87**	**DRN**	**180M4**	230	599
132	1330	11.17	15400	1.10	**KAF**	**87**	**DRN**	**180M4**	240	598
148	1190	10.00	15300	1.25						
178	990	8.29	15100	1.40						
205	860	7.21	14900	1.50						

P_m = 22 kW

n_a rpm	M_a Nm	i	F_{Ra} 1) N	SEW f_B					m kg	
3.2	60300	454	190000	0.85						
4.2	46600	355	190000	1.05						
5.7	34600	261	190000	1.45	**K**	**187R107**	**DRN**	**180L4**	1970	632
6.7	29300	221	190000	1.70	**KH**	**187R107**	**DRN**	**180L4**	1900	632
7.6	25600	193	190000	1.95						
9.0	21500	163	190000	2.3						

21933170/DE – 11/2015

P_m = 22 kW

n_a rpm	M_a Nm	i	F_{Ra} 1) N	SEW f_B					m kg	
5.3	36800	278	150000	0.85						
6.1	32000	244	150000	1.00						
6.9	27900	213	150000	1.15						
7.2	27200	206	150000	1.15	**K**	**167R107**	**DRN**	**180L4**	1380	632
8.2	23500	180	150000	1.35	**KH**	**167R107**	**DRN**	**180L4**	1350	632
9.2	21200	160	150000	1.50						
11	17900	135	150000	1.80						
12	15600	118	150000	2.0						
9.4	20700	157	109400	0.85	**K**	**157R107**	**DRN**	**180L4**	990	632
12	16200	122	108100	1.10	**KF**	**157R107**	**DRN**	**180L4**	1070	632
14	14100	107	106900	1.25	**KA**	**157R107**	**DRN**	**180L4**	950	632
					KAF	**157R107**	**DRN**	**180L4**	1010	632
8.2	25500	179.86	190000	1.95						
8.9	23400	165.21	190000	2.1	**K**	**187**	**DRN**	**180L4**	1790	629
10	20500	144.59	190000	2.4	**KH**	**187**	**DRN**	**180L4**	1730	630
11	18400	129.69	190000	2.7						
11	19100	134.99	150000	1.65						
13	15600	109.83	150000	2.0	**K**	**167**	**DRN**	**180L4**	1210	627
17	12400	87.86	150000	2.6	**KH**	**167**	**DRN**	**180L4**	1170	628
19	11100	78.14	150000	2.9						
12	17400	122.39	105500	1.05						
15	14200	100.22	104000	1.25						
16	13000	91.65	103100	1.40						
19	11300	79.75	101500	1.60	**K**	**157**	**DRN**	**180L4**	820	621
21	10000	70.38	99700	1.80	**KF**	**157**	**DRN**	**180L4**	900	622
24	8670	61.02	97500	2.1	**KA**	**157**	**DRN**	**180L4**	780	622
27	7720	54.29	95600	2.3	**KAF**	**157**	**DRN**	**180L4**	840	622
32	6650	46.79	93100	2.7						
39	5400	38.02	89300	3.3						
16	12700	89.89	73900	1.00	**K**	**127**	**DRN**	**180L4**	580	615
18	11600	81.98	73800	1.10	**KF**	**127**	**DRN**	**180L4**	630	616
21	10000	70.95*	73400	1.30	**KA**	**127**	**DRN**	**180L4**	560	617
24	8900	62.60	72700	1.45	**KAF**	**127**	**DRN**	**180L4**	590	616
27	7690	54.07	71700	1.70						
31	6800	47.82	70600	1.90						
37	5710	40.19	68900	2.3	**K**	**127**	**DRN**	**180L4**	580	615
41	5150	36.25	67700	2.5	**KF**	**127**	**DRN**	**180L4**	630	616
47	4460	31.37	66100	2.9	**KA**	**127**	**DRN**	**180L4**	560	617
53	3930	27.68	64500	3.3	**KAF**	**127**	**DRN**	**180L4**	590	616
62	3390	23.91	62700	3.8						
70	3000	21.15	61100	4.3						
26	8130	57.17*	39800	1.00	**K**	**107**	**DRN**	**180L4**	430	609
30	7090	49.90	41600	1.10	**KF**	**107**	**DRN**	**180L4**	440	610
35	6020	42.33*	42900	1.20	**KA**	**107**	**DRN**	**180L4**	400	611
					KAF	**107**	**DRN**	**180L4**	425	610
40	5260	37.00*	43200	1.35						
45	4640	32.69	42900	1.55						
47	4440	31.28*	42700	1.55						
51	4120	29.00	42400	1.75						
56	3740	26.32	42000	1.90	**K**	**107**	**DRN**	**180L4**	430	609
65	3210	22.62	41200	2.2	**KF**	**107**	**DRN**	**180L4**	440	610
75	2800	19.74	40300	2.6	**KA**	**107**	**DRN**	**180L4**	400	611
88	2380	16.75	39300	3.0	**KAF**	**107**	**DRN**	**180L4**	425	610
101	2080	14.64	38300	3.3						
110	1910	13.43	36700	2.2						
126	1660	11.73	35800	2.6						
149	1410	9.94	34700	3.0						
48	4380	30.82	23500	1.00	**K**	**97**	**DRN**	**180L4**	315	603
53	3960	27.91	23800	1.10	**KF**	**97**	**DRN**	**180L4**	335	604
60	3510	24.75	24100	1.20	**KA**	**97**	**DRN**	**180L4**	300	605
66	3180	22.37	24200	1.35	**KAF**	**97**	**DRN**	**180L4**	325	604

21933170/DE – 11/2015

P_m = 22 kW

n_a rpm	M_a Nm	i	F_{Ra} [1] N	SEW f_B					m kg	
78	2690	18.96	24100	1.60						
89	2350	16.56	24000	1.85	**K**	**97**	**DRN**	**180L4**	315	603
107	1960	13.85	23700	2.2	**KF**	**97**	**DRN**	**180L4**	335	604
123	1700	11.99	23300	2.3	**KA**	**97**	**DRN**	**180L4**	300	605
142	1480	10.41	21800	1.95	**KAF**	**97**	**DRN**	**180L4**	325	604
170	1230	8.71	21300	2.2						
76	2760	19.45	14500	0.85						
85	2470	17.42	14800	0.90						
102	2050	14.45	15200	1.00	**K**	**87**	**DRN**	**180L4**	255	597
118	1780	12.56	15300	1.10	**KF**	**87**	**DRN**	**180L4**	265	598
132	1580	11.17	14200	0.95	**KA**	**87**	**DRN**	**180L4**	245	599
148	1420	10.00	14300	1.05	**KAF**	**87**	**DRN**	**180L4**	255	598
178	1170	8.29	14300	1.20						
205	1020	7.21	14200	1.25						

P_m = 30 kW

n_a rpm	M_a Nm	i	F_{Ra} [1] N	SEW f_B					m kg	
5.7	47300	261	190000	1.05						
6.7	40000	221	190000	1.25	**K**	**187R107**	**DRN**	**200L4**	2080	632
7.6	34900	193	190000	1.45	**KH**	**187R107**	**DRN**	**200L4**	2010	632
9.0	29500	163	190000	1.70						
6.9	38100	213	150000	0.85						
7.2	37200	206	150000	0.85						
8.2	32100	180	150000	1.00	**K**	**167R107**	**DRN**	**200L4**	1490	632
9.3	28900	160	150000	1.10	**KH**	**167R107**	**DRN**	**200L4**	1460	632
11	24500	135	150000	1.30						
13	21300	118	150000	1.50						
8.2	34800	179.86	190000	1.45						
9.0	31900	165.21	190000	1.55						
10	27900	144.59	190000	1.80						
11	25100	129.69	190000	2.00	**K**	**187**	**DRN**	**200L4**	1900	629
13	21700	112.60	190000	2.3	**KH**	**187**	**DRN**	**200L4**	1830	630
14	19700	102.16	190000	2.5						
17	17000	88.00	190000	2.9						
13	21200	109.83	150000	1.50						
17	17000	87.86	150000	1.90						
19	15100	78.14	150000	2.1	**K**	**167**	**DRN**	**200L4**	1320	627
22	13100	68.07	150000	2.4	**KH**	**167**	**DRN**	**200L4**	1280	628
24	11700	60.74	150000	2.7						
15	19400	100.22	92700	0.95						
16	17700	91.65	92700	1.00						
19	15400	79.75	92400	1.15						
21	13600	70.38	91700	1.30	**K**	**157**	**DRN**	**200L4**	930	621
24	11800	61.02	90600	1.50	**KF**	**157**	**DRN**	**200L4**	1000	622
27	10500	54.29	89500	1.70	**KA**	**157**	**DRN**	**200L4**	890	622
32	9050	46.79	87700	2.00	**KAF**	**157**	**DRN**	**200L4**	950	622
39	7350	38.02	85000	2.4						
47	6050	31.30	82100	3.0						
21	13700	70.95*	64200	0.95						
24	12100	62.60	64600	1.05						
27	10400	54.07	64700	1.25						
31	9250	47.82	64400	1.40	**K**	**127**	**DRN**	**200L4**	690	615
37	7770	40.19	63700	1.65	**KF**	**127**	**DRN**	**200L4**	730	616
41	7010	36.25	63000	1.85	**KA**	**127**	**DRN**	**200L4**	660	617
47	6070	31.37	62000	2.1	**KAF**	**127**	**DRN**	**200L4**	700	616
53	5350	27.68	60900	2.4						
62	4620	23.91	59600	2.8						
35	8190	42.33*	32500	0.90	**K**	**107**	**DRN**	**200L4**	540	609
40	7160	37.00*	34800	1.00	**KF**	**107**	**DRN**	**200L4**	550	610
47	6050	31.28*	36600	1.10	**KA**	**107**	**DRN**	**200L4**	510	611
					KAF	**107**	**DRN**	**200L4**	540	610

21933170/DE – 11/2015

P_m = 30 kW

n_a rpm	M_a Nm	i	F_{Ra} [1] N	SEW f_B					m kg	
51	5610	29.00	37200	1.30						
56	5090	26.32	37700	1.40						
65	4370	22.62	37700	1.65						
75	3820	19.74	37300	1.90	**K**	**107**	**DRN**	**200L4**	540	609
88	3240	16.75	36700	2.2	**KF**	**107**	**DRN**	**200L4**	550	610
101	2830	14.64	36100	2.4	**KA**	**107**	**DRN**	**200L4**	510	611
110	2590	13.43	34300	1.65	**KAF**	**107**	**DRN**	**200L4**	540	610
126	2260	11.73	33700	1.90						
149	1920	9.94	32900	2.2						
170	1680	8.69	32200	2.4						
60	4780	24.75	19600	0.90						
66	4320	22.37	20200	1.00						
78	3660	18.96	20700	1.15	**K**	**97**	**DRN**	**200L4**	425	603
89	3200	16.56	21000	1.35	**KF**	**97**	**DRN**	**200L4**	445	604
107	2680	13.85	21200	1.60	**KA**	**97**	**DRN**	**200L4**	405	605
123	2320	11.99	21100	1.70	**KAF**	**97**	**DRN**	**200L4**	430	604
142	2010	10.41	19500	1.40						
170	1680	8.71	19400	1.60						

P_m = 37 kW

n_a rpm	M_a Nm	i	F_{Ra} [1] N	SEW f_B					m kg	
5.7	58300	261	190000	0.85						
6.7	49400	221	190000	1.00	**K**	**187R107**	**DRN**	**225S4**	2110	632
7.7	43100	193	190000	1.15	**KH**	**187R107**	**DRN**	**225S4**	2040	632
9.1	36400	163	190000	1.35						
8.2	39700	180	150000	0.80						
9.3	35600	160	150000	0.90	**K**	**167R107**	**DRN**	**225S4**	1530	632
11	30200	135	150000	1.05	**KH**	**167R107**	**DRN**	**225S4**	1490	632
13	26400	118	150000	1.20						
8.2	42800	179.86	190000	1.15						
9.0	39300	165.21	190000	1.25						
10	34400	144.59	190000	1.45	**K**	**187**	**DRN**	**225S4**	1930	629
11	30900	129.69	190000	1.60	**KH**	**187**	**DRN**	**225S4**	1870	630
13	26800	112.60	190000	1.85						
15	24300	102.16	190000	2.0						
17	20900	88.00	190000	2.4						
13	26100	109.83	150000	1.20						
17	20900	87.86	150000	1.55						
19	18600	78.14	150000	1.70	**K**	**167**	**DRN**	**225S4**	1350	627
22	16200	68.07	150000	1.95	**KH**	**167**	**DRN**	**225S4**	1310	628
24	14400	60.74	150000	2.2						
29	12300	51.77	150000	2.6						
					K	**157**	**DRN**	**225S4**	960	621
16	21800	91.65	83700	0.80	**KF**	**157**	**DRN**	**225S4**	1040	622
19	19000	79.75	84500	0.95	**KA**	**157**	**DRN**	**225S4**	920	622
					KAF	**157**	**DRN**	**225S4**	980	622
21	16700	70.38	84800	1.05						
24	14500	61.02	84600	1.25	**K**	**157**	**DRN**	**225S4**	960	621
27	12900	54.29	84100	1.40	**KF**	**157**	**DRN**	**225S4**	1040	622
32	11100	46.79	83100	1.60	**KA**	**157**	**DRN**	**225S4**	920	622
39	9060	38.02	81200	2.00	**KAF**	**157**	**DRN**	**225S4**	980	622
47	7460	31.30	79000	2.4						
24	14900	62.60	57500	0.85	**K**	**127**	**DRN**	**225S4**	720	615
27	12800	54.07	58600	1.00	**KF**	**127**	**DRN**	**225S4**	770	616
31	11400	47.82	59000	1.15	**KA**	**127**	**DRN**	**225S4**	700	617
37	9580	40.19	59100	1.35	**KAF**	**127**	**DRN**	**225S4**	730	616

21933170/DE – 11/2015

P_m = 37 kW

n_a rpm	M_a Nm	i	F_{Ra} [1)] N	SEW f_B					m kg	
41	8640	36.25	58900	1.50						
47	7470	31.37	58400	1.75						
54	6590	27.68	57800	1.95						
62	5690	23.91	56800	2.3	**K**	**127**	**DRN**	**225S4**	720	615
70	5040	21.15	55900	2.6	**KF**	**127**	**DRN**	**225S4**	770	616
83	4230	17.77	54500	3.1	**KA**	**127**	**DRN**	**225S4**	700	617
103	3420	14.35	52500	3.5	**KAF**	**127**	**DRN**	**225S4**	730	616
116	3040	12.79	50200	2.8						
138	2560	10.74	48600	3.1						
171	2060	8.68	46500	3.5						
40	8820	37.00*	26000	0.80						
47	7450	31.28*	29800	0.90						
51	6910	29.00	31100	1.05						
56	6270	26.32	32300	1.15						
66	5390	22.62	33700	1.35	**K**	**107**	**DRN**	**225S4**	570	609
75	4700	19.74	34400	1.55	**KF**	**107**	**DRN**	**225S4**	580	610
89	3990	16.75	34500	1.75	**KA**	**107**	**DRN**	**225S4**	540	611
101	3480	14.64	34100	1.95	**KAF**	**107**	**DRN**	**225S4**	570	610
110	3200	13.43	32300	1.35						
126	2790	11.73	31900	1.55						
149	2370	9.94	31400	1.75						
171	2070	8.69	30800	1.95						

P_m = 45 kW

n_a rpm	M_a Nm	i	F_{Ra} [1)] N	SEW f_B					m kg	
6.7	60200	221	190000	0.85						
7.7	52500	193	190000	0.95	**K**	**187R107**	**DRN**	**225M4**	2110	632
9.1	44300	163	190000	1.15	**KH**	**187R107**	**DRN**	**225M4**	2040	632
11	36800	135	150000	0.85	**K**	**167R107**	**DRN**	**225M4**	1530	632
13	32100	118	150000	1.00	**KH**	**167R107**	**DRN**	**225M4**	1490	632
8.2	52100	179.86	190000	0.95						
9.0	47900	165.21	190000	1.05						
10	41900	144.59	190000	1.20						
11	37600	129.69	190000	1.35	**K**	**187**	**DRN**	**225M4**	1930	629
13	32600	112.60	189800	1.55	**KH**	**187**	**DRN**	**225M4**	1870	630
15	29600	102.16	187600	1.70						
17	25500	88.00	183700	1.95						
20	21400	73.96	178700	2.3						
13	31800	109.83	150000	1.00						
17	25400	87.86	150000	1.25						
19	22600	78.14	150000	1.40						
22	19700	68.07	150000	1.60	**K**	**167**	**DRN**	**225M4**	1350	627
24	17600	60.74	148900	1.80	**KH**	**167**	**DRN**	**225M4**	1310	628
29	15000	51.77	145100	2.1						
35	12400	42.89	140400	2.6						
21	20400	70.38	76800	0.90						
24	17600	61.02	77700	1.00						
27	15700	54.29	77900	1.15						
32	13500	46.79	77800	1.35	**K**	**157**	**DRN**	**225M4**	960	621
39	11000	38.02	76900	1.65	**KF**	**157**	**DRN**	**225M4**	1040	622
47	9070	31.30	75400	2.00	**KA**	**157**	**DRN**	**225M4**	920	622
54	8000	27.62	74300	2.2	**KAF**	**157**	**DRN**	**225M4**	980	622
62	6940	23.95	72700	2.6						
70	6170	21.31	71400	2.9						
81	5320	18.37	69600	3.4						
31	13800	47.82	52800	0.95	**K**	**127**	**DRN**	**225M4**	720	615
37	11600	40.19	53900	1.10	**KF**	**127**	**DRN**	**225M4**	770	616
41	10500	36.25	54300	1.25	**KA**	**127**	**DRN**	**225M4**	700	617
					KAF	**127**	**DRN**	**225M4**	730	616

21933170/DE – 11/2015

P_m = 45 kW

n_a rpm	M_a Nm	i	F_{Ra} 1) N	SEW f_B					m kg	
47	9090	31.37	54400	1.45						
54	8020	27.68	54200	1.60						
62	6930	23.91	53800	1.90						
70	6120	21.15	53200	2.1	**K**	**127**	**DRN**	**225M4**	720	615
83	5150	17.77	52200	2.5	**KF**	**127**	**DRN**	**225M4**	770	616
103	4160	14.35	50600	2.9	**KA**	**127**	**DRN**	**225M4**	700	617
116	3700	12.79	48300	2.3	**KAF**	**127**	**DRN**	**225M4**	730	616
138	3110	10.74	47000	2.6						
171	2510	8.68	45200	2.9						
51	8400	29.00	23000	0.85	**K**	**107**	**DRN**	**225M4**	570	609
56	7620	26.32	25400	0.95	**KF**	**107**	**DRN**	**225M4**	580	610
66	6550	22.62	28100	1.10	**KA**	**107**	**DRN**	**225M4**	540	611
75	5720	19.74	29800	1.25	**KAF**	**107**	**DRN**	**225M4**	570	610
89	4850	16.75	31100	1.45						
101	4240	14.64	31700	1.60	**K**	**107**	**DRN**	**225M4**	570	609
110	3890	13.43	29900	1.10	**KF**	**107**	**DRN**	**225M4**	580	610
126	3390	11.73	29900	1.25	**KA**	**107**	**DRN**	**225M4**	540	611
149	2880	9.94	29600	1.45	**KAF**	**107**	**DRN**	**225M4**	570	610
171	2510	8.69	29300	1.60						

P_m = 55 kW

n_a rpm	M_a Nm	i	F_{Ra} 1) N	SEW f_B					m kg	
10	51200	144.59	179800	1.00						
11	45900	129.69	179600	1.10						
13	39900	112.60	178600	1.25						
15	36200	102.16	177400	1.40	**K**	**187**	**DRN**	**250M4**	2080	629
17	31100	88.00	174900	1.60	**KH**	**187**	**DRN**	**250M4**	2020	630
20	26200	73.96	171300	1.90						
23	22600	64.04	167800	2.2						
17	31100	87.86	145300	1.05						
19	27600	78.14	144600	1.15						
22	24100	68.07	143200	1.35						
24	21500	60.74	141700	1.50	**K**	**167**	**DRN**	**250M4**	1500	627
29	18300	51.77	139000	1.75	**KH**	**167**	**DRN**	**250M4**	1460	628
35	15200	42.89	135300	2.1						
40	12900	36.61	131800	2.5						
24	21600	61.02	69100	0.85						
27	19200	54.29	70300	0.95						
32	16500	46.79	71200	1.10						
39	13400	38.02	71500	1.35						
47	11000	31.30	71000	1.60	**K**	**157**	**DRN**	**250M4**	1110	621
54	9780	27.62	70400	1.85	**KF**	**157**	**DRN**	**250M4**	1190	622
62	8480	23.95	69400	2.1	**KA**	**157**	**DRN**	**250M4**	1070	622
70	7550	21.31	68400	2.4	**KAF**	**157**	**DRN**	**250M4**	1130	622
81	6500	18.37	67000	2.8						
99	5280	14.92	64700	3.4						
117	4480	12.65	62800	3.8						
37	14200	40.19	47400	0.90	**K**	**127**	**DRN**	**250M4**	870	615
47	11100	31.37	49300	1.15	**KF**	**127**	**DRN**	**250M4**	920	616
54	9800	27.68	49700	1.35	**KA**	**127**	**DRN**	**250M4**	850	617
					KAF	**127**	**DRN**	**250M4**	880	616
62	8470	23.91	49900	1.55						
70	7490	21.15	49800	1.75						
83	6290	17.77	49300	2.1	**K**	**127**	**DRN**	**250M4**	870	615
103	5080	14.35	48300	2.4	**KF**	**127**	**DRN**	**250M4**	920	616
116	4530	12.79	45900	1.90	**KA**	**127**	**DRN**	**250M4**	850	617
138	3800	10.74	45000	2.1	**KAF**	**127**	**DRN**	**250M4**	880	616
171	3070	8.68	43600	2.4						

21933170/DE – 11/2015

P_m = 75 kW

n_a rpm	M_a Nm	i	F_{Ra} 1) N	SEW f_B					m kg	
11	62600	129.69	153800	0.80						
13	54400	112.60	156200	0.90						
15	49300	102.16	157000	1.00						
17	42500	88.00	157400	1.20	**K**	**187**	**DRN**	**280S4**	2130	629
20	35700	73.96	156500	1.40	**KH**	**187**	**DRN**	**280S4**	2070	630
23	30900	64.04	155000	1.60						
28	25700	53.36	152200	1.95						
33	21900	45.50*	149100	2.3						
19	37700	78.14	126200	0.85						
22	32800	68.07	127200	0.95						
24	29300	60.74	127300	1.10						
29	25000	51.77	126800	1.30						
35	20700	42.89	125200	1.55	**K**	**167**	**DRN**	**280S4**	1550	627
40	17600	36.61	123200	1.80	**KH**	**167**	**DRN**	**280S4**	1510	628
46	15500	32.25	121200	2.0						
52	13900	28.77	119300	2.3						
60	11800	24.52	116300	2.7						
39	18300	38.02	60800	1.00						
47	15100	31.30	62200	1.20						
54	13300	27.62	62600	1.35	**K**	**157**	**DRN**	**280S4**	1160	621
62	11500	23.95	62600	1.55	**KF**	**157**	**DRN**	**280S4**	1240	622
70	10200	21.31	62400	1.75	**KA**	**157**	**DRN**	**280S4**	1120	622
81	8870	18.37	61800	2.0	**KAF**	**157**	**DRN**	**280S4**	1180	622
99	7210	14.92	60500	2.5						
117	6110	12.65	59200	2.8						
47	15100	31.37	38000	0.85						
54	13300	27.68	40800	0.95						
62	11500	23.91	42200	1.15						
70	10200	21.15	43000	1.25	**K**	**127**	**DRN**	**280S4**	920	615
83	8580	17.77	43600	1.50	**KF**	**127**	**DRN**	**280S4**	960	616
103	6930	14.35	43700	1.75	**KA**	**127**	**DRN**	**280S4**	890	617
116	6170	12.79	41100	1.40	**KAF**	**127**	**DRN**	**280S4**	930	616
138	5190	10.74	41000	1.55						
171	4190	8.68	40400	1.70						

P_m = 90 kW

n_a rpm	M_a Nm	i	F_{Ra} 1) N	SEW f_B					m kg	
14	59200	102.16	141700	0.85						
17	51000	88.00	144200	1.00						
20	42900	73.96	145500	1.15						
23	37100	64.04	145400	1.35	**K**	**187**	**DRN**	**280M4**	2250	629
28	30900	53.36	144200	1.60	**KH**	**187**	**DRN**	**280M4**	2180	630
33	26400	45.50*	142300	1.90						
35	24600	42.51	141300	2.0						
38	22300	38.57	139700	2.2						
22	39500	68.07	115100	0.80						
24	35200	60.74	116600	0.90						
29	30000	51.77	117600	1.05						
35	24800	42.89	117600	1.30						
40	21200	36.61	116700	1.50	**K**	**167**	**DRN**	**280M4**	1670	627
46	18700	32.25	115500	1.70	**KH**	**167**	**DRN**	**280M4**	1630	628
51	16600	28.77	114200	1.90						
60	14200	24.52	111900	2.2						
73	11700	20.32	108800	2.7						
85	10000	17.34	105900	3.2						
39	22000	38.02	52700	0.80						
62	13800	23.95	57500	1.30	**K**	**157**	**DRN**	**280M4**	1270	621
70	12300	21.31	57900	1.45	**KF**	**157**	**DRN**	**280M4**	1350	622
81	10600	18.37	57900	1.70	**KA**	**157**	**DRN**	**280M4**	1230	622
99	8650	14.92	57400	2.1	**KAF**	**157**	**DRN**	**280M4**	1290	622
117	7340	12.65	56600	2.3						

21933170/DE – 11/2015

P_m = 90 kW

n_a rpm	M_a Nm	i	F_{Ra} 1) N	SEW f_B					m kg	
62	13800	23.91	35500	0.95						
70	12200	21.15	37800	1.05						
83	10300	17.77	39200	1.25	**K**	**127**	**DRN**	**280M4**	1040	615
103	8320	14.35	40200	1.45	**KF**	**127**	**DRN**	**280M4**	1080	616
116	7410	12.79	37600	1.15	**KA**	**127**	**DRN**	**280M4**	1010	617
138	6230	10.74	38000	1.30	**KAF**	**127**	**DRN**	**280M4**	1050	616
171	5030	8.68	38000	1.45						

P_m = 110 kW

n_a rpm	M_a Nm	i	F_{Ra} 1) N	SEW f_B					m kg	
17	62100	88.00	126800	0.80						
20	52200	73.96	130800	0.95						
23	45200	64.04	132700	1.10	**K**	**187**	**DRN**	**315S4**	2490	629
28	37600	53.36	133600	1.35	**KH**	**187**	**DRN**	**315S4**	2420	630
33	32100	45.50*	133200	1.55						
35	30000	42.51	132800	1.65	**K**	**187**	**DRN**	**315S4/ERF/NS**	2490	629
					KH	**187**	**DRN**	**315S4/ERF/NS**	2420	630
39	27200	38.57	131900	1.85						
45	23400	33.23	130200	2.1	**K**	**187**	**DRN**	**315S4**	2490	629
53	19700	27.92	127500	2.5	**KH**	**187**	**DRN**	**315S4**	2420	630
29	36500	51.77	105500	0.90						
35	30200	42.89	107500	1.05	**K**	**167**	**DRN**	**315S4**	1910	627
41	25800	36.61	108100	1.25	**KH**	**167**	**DRN**	**315S4**	1870	628
46	22700	32.25	107900	1.40	**K**	**167**	**DRN**	**315S4/ERF/NS**	1910	627
					KH	**167**	**DRN**	**315S4/ERF/NS**	1870	628
52	20300	28.77	107400	1.60						
61	17300	24.52	106100	1.85	**K**	**167**	**DRN**	**315S4**	1910	627
73	14300	20.32	104000	2.2	**KH**	**167**	**DRN**	**315S4**	1870	628
86	12200	17.34	101800	2.6						
					K	**157**	**DRN**	**315S4/ERF/NS**	1520	621
62	16900	23.95	50800	1.05	**KF**	**157**	**DRN**	**315S4/ERF/NS**	1590	622
					KA	**157**	**DRN**	**315S4/ERF/NS**	1480	622
					KAF	**157**	**DRN**	**315S4/ERF/NS**	1540	622
70	15000	21.31	51900	1.20	**K**	**157**	**DRN**	**315S4**	1520	621
81	12900	18.37	52700	1.40	**KF**	**157**	**DRN**	**315S4**	1590	622
100	10500	14.92	53200	1.70	**KA**	**157**	**DRN**	**315S4**	1480	622
118	8930	12.65	53000	1.90	**KAF**	**157**	**DRN**	**315S4**	1540	622

P_m = 132 kW

n_a rpm	M_a Nm	i	F_{Ra} 1) N	SEW f_B					m kg	
20	62600	73.96	114700	0.80						
23	54200	64.04	118700	0.90	**K**	**187**	**DRN**	**315M4**	2510	629
28	45200	53.36	121900	1.10	**KH**	**187**	**DRN**	**315M4**	2450	630
33	38500	45.50*	123300	1.30						
35	36000	42.51	123500	1.40	**K**	**187**	**DRN**	**315M4/ERF/NS**	2510	629
39	32600	38.57	123500	1.55	**KH**	**187**	**DRN**	**315M4/ERF/NS**	2450	630
45	28100	33.23	122900	1.80						
53	23600	27.92	121400	2.1	**K**	**187**	**DRN**	**315M4**	2510	629
62	20400	24.18	119600	2.3	**KH**	**187**	**DRN**	**315M4**	2450	630
74	17000	20.15	116800	2.6						
87	14500	17.18	114000	2.8						
35	36300	42.89	96400	0.90	**K**	**167**	**DRN**	**315M4**	1930	627
41	31000	36.61	98600	1.05	**KH**	**167**	**DRN**	**315M4**	1890	628
46	27300	32.25	99600	1.15	**K**	**167**	**DRN**	**315M4/ERF/NS**	1930	627
52	24300	28.77	99900	1.30	**KH**	**167**	**DRN**	**315M4/ERF/NS**	1890	628
61	20700	24.52	99800	1.55						
73	17200	20.32	98700	1.85	**K**	**167**	**DRN**	**315M4**	1930	627
86	14600	17.34	97300	2.2	**KH**	**167**	**DRN**	**315M4**	1890	628

21933170/DE – 11/2015

P_m = 132 kW

n_a rpm	M_a Nm	i	F_{Ra} 1) N	SEW f_B					m kg	
62	20200	23.95	43400	0.90	K	157	DRN	315M4/ERF/NS	1540	621
					KF	157	DRN	315M4/ERF/NS	1610	622
70	18000	21.31	45300	1.00	KA	157	DRN	315M4/ERF/NS	1500	622
					KAF	157	DRN	315M4/ERF/NS	1560	622
81	15500	18.37	47000	1.15	K	157	DRN	315M4	1540	621
					KF	157	DRN	315M4	1610	622
100	12600	14.92	48500	1.40	KA	157	DRN	315M4	1500	622
118	10700	12.65	49100	1.60	KAF	157	DRN	315M4	1560	622

P_m = 160 kW

n_a rpm	M_a Nm	i	F_{Ra} 1) N	SEW f_B					m kg	
28	54800	53.36	107100	0.90						
33	46700	45.50*	110600	1.05						
45	34100	33.23	113700	1.45	K	187	DRN	315L4	2640	629
53	28700	27.92	113600	1.75	KH	187	DRN	315L4	2580	630
61	24800	24.18	112900	1.90						
74	20700	20.15	111200	2.1						
86	17600	17.18	109300	2.3						
41	37600	36.61	86500	0.85						
61	25200	24.52	91700	1.25	K	167	DRN	315L4	2060	627
73	20800	20.32	92000	1.55	KH	167	DRN	315L4	2020	628
86	17800	17.34	91600	1.80						
81	18800	18.37	39800	0.95	K	157	DRN	315L4	1670	621
					KF	157	DRN	315L4	1750	622
100	15300	14.92	42600	1.15	KA	157	DRN	315L4	1630	622
117	13000	12.65	44100	1.30	KAF	157	DRN	315L4	1690	622

P_m = 200 kW

n_a rpm	M_a Nm	i	F_{Ra} 1) N	SEW f_B					m kg	
33	58300	45.50*	92600	0.85	K	187	DRN	315H4	2760	629
					KH	187	DRN	315H4	2700	630
45	42600	33.23	100500	1.15	K	187	DRN	315H4/ERF/NS	2760	629
					KH	187	DRN	315H4/ERF/NS	2700	630
53	35800	27.92	102500	1.40						
62	31000	24.18	103300	1.55	K	187	DRN	315H4	2760	629
74	25800	20.15	103200	1.70	KH	187	DRN	315H4	2700	630
87	22000	17.18	102400	1.90						
61	31400	24.52	80200	1.00	K	167	DRN	315H4/ERF/NS	2180	627
					KH	167	DRN	315H4/ERF/NS	2140	628
73	26000	20.32	82500	1.25	K	167	DRN	315H4	2180	627
86	22200	17.34	83400	1.45	KH	167	DRN	315H4	2140	628
					K	157	DRN	315H4	1790	621
100	19100	14.92	34300	0.95	KF	157	DRN	315H4	1860	622
118	16200	12.65	37000	1.05	KA	157	DRN	315H4	1750	622
					KAF	157	DRN	315H4	1810	622

21933170/DE – 11/2015

10.4 Auswahltabellen für niedrige Abtriebsdrehzahlen K..R..DRN.. in Nm

$M_{a\,max}$ = 200 Nm

n_a rpm	i	F_{Ra} [1] N					m kg	
0.20	6832	5640						
0.23	5922	5640						
0.25	5491	5640						
0.29	4759	5640						
0.33	4160	5640						
0.38	3645	5640						
0.43	3205	5640	**K**	**37R17**	**DR**	**63S4**	19	631
0.49	2801	5640	**KF**	**37R17**	**DR**	**63S4**	22	631
0.56	2454	5640	**KA**	**37R17**	**DR**	**63S4**	19	631
0.64	2166	5640	**KAF**	**37R17**	**DR**	**63S4**	21	631
0.73	1891	5640						
0.83	1660	5640						
0.94	1466	5640						
1.1	1288	5640						
1.2	1136	5640						
1.4	996	5640						
1.6	876	5640						
1.8	761	5640						
2.1	671	5640	**K**	**37R17**	**DR**	**63S4**	19	631
2.4	585	5640	**KF**	**37R17**	**DR**	**63S4**	21	631
2.7	512	5640	**KA**	**37R17**	**DR**	**63S4**	19	631
3.1	451	5640	**KAF**	**37R17**	**DR**	**63S4**	20	631
3.5	396	5640						
4.0	346	5640						
4.5	304	5640						
4.9	267	5640	**K**	**37R17**	**DR**	**63M4**	19	631
5.6	234	5640	**KF**	**37R17**	**DR**	**63M4**	21	631
6.4	205	5640	**KA**	**37R17**	**DR**	**63M4**	19	631
7.3	181	5640	**KAF**	**37R17**	**DR**	**63M4**	20	631
			K	**37R17**	**DR**	**63L4**	20	631
8.1	160	5640	**KF**	**37R17**	**DR**	**63L4**	22	631
9.5	136	5640	**KA**	**37R17**	**DR**	**63L4**	19	631
10	127	5640	**KAF**	**37R17**	**DR**	**63L4**	21	631
			K	**37R17**	**DRS**	**71S4**	21	631
12	110	5640	**KF**	**37R17**	**DRS**	**71S4**	24	631
14	96	5640	**KA**	**37R17**	**DRS**	**71S4**	21	631
			KAF	**37R17**	**DRS**	**71S4**	23	631

$M_{a\,max}$ = 295 Nm

n_a rpm	i	F_{Ra} [1] N					m kg	
			K	**39R17**	**DRN**	**80M4**	32	631
			KF	**39R17**	**DRN**	**80M4**	34	631
19	75	7500	**KA**	**39R17**	**DRN**	**80M4**	31	631
			KAF	**39R17**	**DRN**	**80M4**	33	631

21933170/DE – 11/2015

$M_{a\,max}$ = 300 Nm

n_a rpm	i	F_{Ra} [1] N					m kg	
0.34	4057	7500						
0.41	3370	7500						
0.47	2906	7500						
0.55	2508	7500						
0.58	2367	7500						
0.64	2162	7500	**K**	**39R17**	**DR**	**63S4**	24	631
0.73	1881	7500	**KF**	**39R17**	**DR**	**63S4**	26	631
0.78	1762	7500	**KA**	**39R17**	**DR**	**63S4**	23	631
0.85	1622	7500	**KAF**	**39R17**	**DR**	**63S4**	25	631
0.92	1494	7500						
1.0	1321	7500						
1.2	1169	7500						
1.3	1093	7500						
1.4	956	7500						
1.7	814	7500	**K**	**39R17**	**DR**	**63S4**	24	631
1.9	711	7500	**KF**	**39R17**	**DR**	**63S4**	26	631
2.3	605	7500	**KA**	**39R17**	**DR**	**63S4**	23	631
2.7	504	7500	**KAF**	**39R17**	**DR**	**63S4**	24	631
3.0	454	7500						
3.3	399	7500	**K**	**39R17**	**DR**	**63M4**	24	631
3.6	365	7500	**KF**	**39R17**	**DR**	**63M4**	26	631
4.2	312	7500	**KA**	**39R17**	**DR**	**63M4**	23	631
4.4	299	7500	**KAF**	**39R17**	**DR**	**63M4**	24	631
5.1	254	7500	**K**	**39R17**	**DR**	**63L4**	25	631
5.6	234	7500	**KF**	**39R17**	**DR**	**63L4**	26	631
6.2	210	7500	**KA**	**39R17**	**DR**	**63L4**	24	631
6.9	189	7500	**KAF**	**39R17**	**DR**	**63L4**	25	631
7.9	174	7500	**K**	**39R17**	**DRS**	**71S4**	26	631
8.8	156	7500	**KF**	**39R17**	**DRS**	**71S4**	28	631
9.7	142	7500	**KA**	**39R17**	**DRS**	**71S4**	25	631
			KAF	**39R17**	**DRS**	**71S4**	27	631
			K	**39R17**	**DRS**	**71M4**	28	631
12	117	7500	**KF**	**39R17**	**DRS**	**71M4**	29	631
			KA	**39R17**	**DRS**	**71M4**	27	631
			KAF	**39R17**	**DRS**	**71M4**	28	631

$M_{a\,max}$ = 400 Nm

n_a rpm	i	F_{Ra} [1] N					m kg	
0.14	10138	5920						
0.16	8534	5920						
0.18	7662	5920						
0.20	6826	5920						
0.23	5983	5920						
0.27	5159	5920						
0.30	4601	5920	**K**	**47R37**	**DR**	**63S4**	34	631
0.35	3940	5920	**KF**	**47R37**	**DR**	**63S4**	37	631
0.40	3477	5920	**KA**	**47R37**	**DR**	**63S4**	33	631
0.45	3043	5920	**KAF**	**47R37**	**DR**	**63S4**	36	631
0.51	2733	5920						
0.59	2354	5920						
0.67	2063	5920						
0.76	1819	5920						
0.87	1586	5920						
0.99	1388	5920						
1.1	1222	5920						
1.3	1097	5920	**K**	**47R37**	**DR**	**63S4**	33	631
1.5	945	5920	**KF**	**47R37**	**DR**	**63S4**	36	631
1.7	831	5920	**KA**	**47R37**	**DR**	**63S4**	32	631
1.9	718	5920	**KAF**	**47R37**	**DR**	**63S4**	35	631
2.2	639	5920						

21933170/DE – 11/2015

$M_{a\,max}$ = 400 Nm

n_a rpm	i	F_{Ra} [1] N					m kg	
2.4	552	5920	**K**	**47R37**	**DR**	**63M4**	33	631
2.7	495	5920	**KF**	**47R37**	**DR**	**63M4**	36	631
3.1	426	5920	**KA**	**47R37**	**DR**	**63M4**	32	631
3.5	375	5920	**KAF**	**47R37**	**DR**	**63M4**	35	631
4.0	327	5920	**K**	**47R37**	**DR**	**63L4**	34	631
4.5	289	5920	**KF**	**47R37**	**DR**	**63L4**	37	631
5.1	256	5920	**KA**	**47R37**	**DR**	**63L4**	33	631
			KAF	**47R37**	**DR**	**63L4**	36	631
			K	**47R37**	**DRS**	**71S4**	36	631
6.2	225	5920	**KF**	**47R37**	**DRS**	**71S4**	39	631
7.0	198	5920	**KA**	**47R37**	**DRS**	**71S4**	35	631
			KAF	**47R37**	**DRS**	**71S4**	38	631
8.0	171	5920	**K**	**47R37**	**DRS**	**71M4**	37	631
8.9	153	5920	**KF**	**47R37**	**DRS**	**71M4**	40	631
10	131	5920	**KA**	**47R37**	**DRS**	**71M4**	36	631
			KAF	**47R37**	**DRS**	**71M4**	39	631

$M_{a\,max}$ = 500 Nm

n_a rpm	i	F_{Ra} [1] N					m kg	
0.19	7137	9000						
0.23	5991	9000						
0.27	5120	9000						
0.34	4034	9000						
0.39	3580	9000						
0.45	3081	9000						
0.50	2773	9000	**K**	**49R37**	**DR**	**63S4**	43	631
0.54	2545	9000	**KF**	**49R37**	**DR**	**63S4**	45	631
0.58	2372	9000	**KA**	**49R37**	**DR**	**63S4**	40	631
0.65	2118	9000	**KAF**	**49R37**	**DR**	**63S4**	45	631
0.71	1941	9000						
0.79	1741	9000						
0.85	1632	9000						
0.91	1521	9000						
1.1	1228	9000						
1.4	1000	9000						
0.97	1424	9000	**K**	**49R37**	**DR**	**63S4**	43	631
1.0	1309	9000	**KF**	**49R37**	**DR**	**63S4**	45	631
1.2	1120	9000	**KA**	**49R37**	**DR**	**63S4**	40	631
1.5	908	9000	**KAF**	**49R37**	**DR**	**63S4**	45	631
1.7	802	9000						
1.9	701	9000	**K**	**49R37**	**DR**	**63M4**	43	631
2.0	645	9000	**KF**	**49R37**	**DR**	**63M4**	45	631
2.2	595	9000	**KA**	**49R37**	**DR**	**63M4**	40	631
2.4	543	9000	**KAF**	**49R37**	**DR**	**63M4**	45	631
2.6	501	9000						
2.9	449	9000	**K**	**49R37**	**DR**	**63L4**	44	631
3.2	401	9000	**KF**	**49R37**	**DR**	**63L4**	45	631
3.6	360	9000	**KA**	**49R37**	**DR**	**63L4**	41	631
3.9	330	9000	**KAF**	**49R37**	**DR**	**63L4**	46	631
4.6	300	9000	**K**	**49R37**	**DRS**	**71S4**	46	631
5.0	274	9000	**KF**	**49R37**	**DRS**	**71S4**	47	631
5.7	243	9000	**KA**	**49R37**	**DRS**	**71S4**	43	631
			KAF	**49R37**	**DRS**	**71S4**	48	631
6.3	217	9000	**K**	**49R37**	**DRS**	**71M4**	47	631
7.0	193	9000	**KF**	**49R37**	**DRS**	**71M4**	48	631
7.7	176	9000	**KA**	**49R37**	**DRS**	**71M4**	44	631
9.0	152	9000	**KAF**	**49R37**	**DRS**	**71M4**	49	631
			K	**49R37**	**DRN**	**80M4**	51	631
12	125	9000	**KF**	**49R37**	**DRN**	**80M4**	53	631
			KA	**49R37**	**DRN**	**80M4**	48	631
			KAF	**49R37**	**DRN**	**80M4**	53	631

21933170/DE – 11/2015

$M_{a\,max}$ = 500 Nm

n_a rpm	i	F_{Ra} [1] N					m kg	
15	99	9000	**K**	**49R37**	**DRN**	**90S4**	57	631
			KF	**49R37**	**DRN**	**90S4**	59	631
			KA	**49R37**	**DRN**	**90S4**	54	631
			KAF	**49R37**	**DRN**	**90S4**	59	631

$M_{a\,max}$ = 600 Nm

n_a rpm	i	F_{Ra} [1] N					m kg	
0.11	12169	7630						
0.12	11162	7630						
0.15	9503	7630						
0.16	8547	7630						
0.19	7277	7630						
0.21	6478	7630						
0.24	5662	7630	**K**	**57R37**	**DR**	**63S4**	39	631
0.27	5033	7630	**KF**	**57R37**	**DR**	**63S4**	44	631
0.32	4340	7630	**KA**	**57R37**	**DR**	**63S4**	37	631
0.36	3854	7630	**KAF**	**57R37**	**DR**	**63S4**	43	631
0.41	3390	7630						
0.47	2924	7630						
0.53	2593	7630						
0.61	2249	7630						
0.70	1986	7630						
0.79	1743	7630						
0.90	1539	7630	**K**	**57R37**	**DR**	**63S4**	39	631
1.0	1354	7630	**KF**	**57R37**	**DR**	**63S4**	44	631
1.2	1174	7630	**KA**	**57R37**	**DR**	**63S4**	37	631
1.3	1036	7630	**KAF**	**57R37**	**DR**	**63S4**	43	631
1.5	906	7630						
1.6	806	7630	**K**	**57R37**	**DR**	**63M4**	39	631
1.9	699	7630	**KF**	**57R37**	**DR**	**63M4**	44	631
2.2	615	7630	**KA**	**57R37**	**DR**	**63M4**	37	631
			KAF	**57R37**	**DR**	**63M4**	43	631
2.4	544	7630	**K**	**57R37**	**DR**	**63L4**	40	631
2.8	473	7630	**KF**	**57R37**	**DR**	**63L4**	45	631
3.1	421	7630	**KA**	**57R37**	**DR**	**63L4**	38	631
			KAF	**57R37**	**DR**	**63L4**	43	631
3.8	362	7630	**K**	**57R37**	**DRS**	**71S4**	42	631
4.3	319	7630	**KF**	**57R37**	**DRS**	**71S4**	47	631
4.9	280	7630	**KA**	**57R37**	**DRS**	**71S4**	40	631
			KAF	**57R37**	**DRS**	**71S4**	45	631
5.5	246	7630	**K**	**57R37**	**DRS**	**71M4**	43	631
6.3	215	7630	**KF**	**57R37**	**DRS**	**71M4**	48	631
7.1	192	7630	**KA**	**57R37**	**DRS**	**71M4**	41	631
			KAF	**57R37**	**DRS**	**71M4**	47	631
			K	**57R37**	**DRN**	**80M4**	48	631
8.7	166	7630	**KF**	**57R37**	**DRN**	**80M4**	52	631
10.0	145	7630	**KA**	**57R37**	**DRN**	**80M4**	45	631
			KAF	**57R37**	**DRN**	**80M4**	51	631
11	129	7630	**K**	**57R37**	**DRN**	**90S4**	53	631
13	111	7630	**KF**	**57R37**	**DRN**	**90S4**	58	631
15	97	7630	**KA**	**57R37**	**DRN**	**90S4**	51	631
			KAF	**57R37**	**DRN**	**90S4**	57	631

21933170/DE – 11/2015

$M_{a\,max}$ = 820 Nm

n_a rpm	i	F_{Ra} [1] N					m kg	
0.11	12139	10300						
0.12	11134	10300						
0.15	9479	10300						
0.17	8173	10300						
0.19	7259	10300						
0.21	6462	10300						
0.24	5648	10300	**K**	**67R37**	**DR**	**63S4**	45	631
0.28	4846	10300	**KF**	**67R37**	**DR**	**63S4**	51	631
0.32	4329	10300	**KA**	**67R37**	**DR**	**63S4**	43	631
0.37	3750	10300	**KAF**	**67R37**	**DR**	**63S4**	48	631
0.42	3315	10300						
0.47	2917	10300						
0.55	2532	10300						
0.62	2244	10300						
0.70	1981	10300						
0.79	1739	10300	**K**	**67R37**	**DR**	**63S4**	45	631
0.90	1535	10300	**KF**	**67R37**	**DR**	**63S4**	51	631
1.0	1351	10300	**KA**	**67R37**	**DR**	**63S4**	42	631
1.2	1171	10300	**KAF**	**67R37**	**DR**	**63S4**	48	631
1.3	1034	10300	**K**	**67R37**	**DR**	**63M4**	45	631
1.5	903	10300	**KF**	**67R37**	**DR**	**63M4**	51	631
1.7	793	10300	**KA**	**67R37**	**DR**	**63M4**	42	631
			KAF	**67R37**	**DR**	**63M4**	48	631
1.9	697	10300	**K**	**67R37**	**DR**	**63L4**	46	631
2.1	613	10300	**KF**	**67R37**	**DR**	**63L4**	51	631
2.4	542	10300	**KA**	**67R37**	**DR**	**63L4**	43	631
			KAF	**67R37**	**DR**	**63L4**	49	631
2.9	471	10300	**K**	**67R37**	**DRS**	**71S4**	48	631
3.3	420	10300	**KF**	**67R37**	**DRS**	**71S4**	53	631
3.8	361	10300	**KA**	**67R37**	**DRS**	**71S4**	45	631
			KAF	**67R37**	**DRS**	**71S4**	51	631
4.2	323	10300	**K**	**67R37**	**DRS**	**71M4**	49	631
4.9	279	10300	**KF**	**67R37**	**DRS**	**71M4**	54	631
5.5	246	10300	**KA**	**67R37**	**DRS**	**71M4**	46	631
			KAF	**67R37**	**DRS**	**71M4**	52	631
			K	**67R37**	**DRN**	**80M4**	53	631
6.6	217	10300	**KF**	**67R37**	**DRN**	**80M4**	59	631
7.5	191	10300	**KA**	**67R37**	**DRN**	**80M4**	51	631
			KAF	**67R37**	**DRN**	**80M4**	56	631

$M_{a\,max}$ = 1550 Nm

n_a rpm	i	F_{Ra} [1] N					m kg	
0.09	15310	15400						
0.10	14043	15400						
0.12	11955	15400						
0.14	10217	15400						
0.16	8809	15400						
0.18	7528	15400	**K**	**77R37**	**DR**	**63S4**	69	631
0.21	6606	15400	**KF**	**77R37**	**DR**	**63S4**	78	631
0.24	5774	15400	**KA**	**77R37**	**DR**	**63S4**	62	631
0.27	5089	15400	**KAF**	**77R37**	**DR**	**63S4**	70	631
0.31	4489	15400						
0.35	3961	15400						
0.40	3485	15400						
0.48	2901	15400						
0.51	2717	15400						
			K	**77R37**	**DR**	**63M4**	69	631
0.56	2370	15400	**KF**	**77R37**	**DR**	**63M4**	78	631
			KA	**77R37**	**DR**	**63M4**	62	631
			KAF	**77R37**	**DR**	**63M4**	70	631

21933170/DE – 11/2015

$M_{a\,max}$ = 1550 Nm

n_a rpm	i	F_{Ra} [1] N					m kg	
0.64	2050	15400	**K**	**77R37**	**DR**	**63M4**	69	631
0.75	1772	15400	**KF**	**77R37**	**DR**	**63M4**	77	631
0.87	1514	15400	**KA**	**77R37**	**DR**	**63M4**	62	631
0.95	1388	15400	**KAF**	**77R37**	**DR**	**63M4**	70	631
			K	**77R37**	**DR**	**63L4**	70	631
1.1	1218	15400	**KF**	**77R37**	**DR**	**63L4**	78	631
1.2	1053	15400	**KA**	**77R37**	**DR**	**63L4**	62	631
			KAF	**77R37**	**DR**	**63L4**	70	631
			K	**77R37**	**DRS**	**71S4**	72	631
1.5	924	15400	**KF**	**77R37**	**DRS**	**71S4**	80	631
1.7	815	15400	**KA**	**77R37**	**DRS**	**71S4**	64	631
2.0	709	15400	**KAF**	**77R37**	**DRS**	**71S4**	72	631
			K	**77R37**	**DRS**	**71M4**	73	631
2.2	622	15400	**KF**	**77R37**	**DRS**	**71M4**	81	631
2.5	552	15400	**KA**	**77R37**	**DRS**	**71M4**	65	631
2.8	485	15400	**KAF**	**77R37**	**DRS**	**71M4**	73	631
			K	**77R37**	**DRN**	**80M4**	78	631
3.4	428	15400	**KF**	**77R37**	**DRN**	**80M4**	86	631
3.9	367	15400	**KA**	**77R37**	**DRN**	**80M4**	70	631
			KAF	**77R37**	**DRN**	**80M4**	78	631
			K	**77R37**	**DRN**	**90S4**	83	631
4.4	328	15400	**KF**	**77R37**	**DRN**	**90S4**	92	631
5.0	290	15400	**KA**	**77R37**	**DRN**	**90S4**	76	631
5.8	252	15400	**KAF**	**77R37**	**DRN**	**90S4**	84	631

$M_{a\,max}$ = 2700 Nm

n_a rpm	i	F_{Ra} [1] N					m kg	
0.09	14829	27300						
0.10	13168	27300						
0.12	11737	27300						
0.14	10217	27300	**K**	**87R57**	**DR**	**63S4**	120	631
0.15	9073	27300	**KF**	**87R57**	**DR**	**63S4**	130	631
0.18	7854	27300	**KA**	**87R57**	**DR**	**63S4**	105	631
0.20	6832	27300	**KAF**	**87R57**	**DR**	**63S4**	120	631
0.23	5930	27300						
0.26	5240	27300						
0.30	4562	27300						
0.33	4037	27300	**K**	**87R57**	**DR**	**63M4**	120	631
0.37	3609	27300	**KF**	**87R57**	**DR**	**63M4**	130	631
0.42	3107	27300	**KA**	**87R57**	**DR**	**63M4**	105	631
0.48	2728	27300	**KAF**	**87R57**	**DR**	**63M4**	120	631
			K	**87R57**	**DR**	**63L4**	120	631
0.55	2371	27300	**KF**	**87R57**	**DR**	**63L4**	130	631
			KA	**87R57**	**DR**	**63L4**	105	631
			KAF	**87R57**	**DR**	**63L4**	120	631
			K	**87R57**	**DR**	**63L4**	120	631
0.62	2088	27300	**KF**	**87R57**	**DR**	**63L4**	130	631
0.70	1854	27300	**KA**	**87R57**	**DR**	**63L4**	105	631
			KAF	**87R57**	**DR**	**63L4**	120	631
			K	**87R57**	**DRS**	**71S4**	120	631
0.83	1657	27300	**KF**	**87R57**	**DRS**	**71S4**	130	631
0.97	1415	27300	**KA**	**87R57**	**DRS**	**71S4**	110	631
1.1	1229	27300	**KAF**	**87R57**	**DRS**	**71S4**	120	631
			K	**87R57**	**DRS**	**71M4**	120	631
1.3	1078	27300	**KF**	**87R57**	**DRS**	**71M4**	130	631
1.4	951	27300	**KA**	**87R57**	**DRS**	**71M4**	110	631
1.6	837	27300	**KAF**	**87R57**	**DRS**	**71M4**	120	631
			K	**87R57**	**DRN**	**80M4**	125	631
2.0	726	27300	**KF**	**87R57**	**DRN**	**80M4**	135	631
2.3	638	27300	**KA**	**87R57**	**DRN**	**80M4**	115	631
			KAF	**87R57**	**DRN**	**80M4**	125	631

21933170/DE – 11/2015

$M_{a\,max}$ = 2700 Nm

n_a rpm	i	F_{Ra} [1] N					m kg	
2.6	562	27300	K	87R57	DRN	90S4	130	631
3.1	474	27300	KF	87R57	DRN	90S4	140	631
3.4	426	27300	KA	87R57	DRN	90S4	120	631
			KAF	87R57	DRN	90S4	135	631
			K	87R57	DRN	90L4	135	631
3.9	373	27300	KF	87R57	DRN	90L4	145	631
4.4	330	27300	KA	87R57	DRN	90L4	125	631
			KAF	87R57	DRN	90L4	135	631
4.9	294	27300	K	87R57	DRN	100LS4	140	631
5.8	250	27300	KF	87R57	DRN	100LS4	150	631
6.1	236	27300	KA	87R57	DRN	100LS4	125	631
7.2	201	27300	KAF	87R57	DRN	100LS4	140	631

$M_{a\,max}$ = 4300 Nm

n_a rpm	i	F_{Ra} [1] N					m kg	
0.08	18091	40000						
0.08	16666	40000						
0.09	14897	40000						
0.10	13182	40000	K	97R57	DR	63S4	180	631
0.12	11677	40000	KF	97R57	DR	63S4	200	631
0.13	10317	40000	KA	97R57	DR	63S4	160	631
0.15	9083	40000	KAF	97R57	DR	63S4	185	631
0.17	8054	40000						
0.20	6970	40000						
0.22	6027	40000	K	97R57	DR	63M4	180	631
0.24	5391	40000	KF	97R57	DR	63M4	200	631
0.28	4669	40000	KA	97R57	DR	63M4	160	631
0.32	4082	40000	KAF	97R57	DR	63M4	185	631
			K	97R57	DR	63L4	180	631
0.36	3583	40000	KF	97R57	DR	63L4	200	631
0.42	3108	40000	KA	97R57	DR	63L4	160	631
0.47	2757	40000	KAF	97R57	DR	63L4	185	631
			K	97R57	DRS	71S4	180	631
0.57	2419	40000	KF	97R57	DRS	71S4	200	631
0.65	2123	40000	KA	97R57	DRS	71S4	165	631
			KAF	97R57	DRS	71S4	185	631
0.73	1856	40000	K	97R57	DRS	71M4	180	631
0.84	1625	40000	KF	97R57	DRS	71M4	200	631
0.95	1430	40000	KA	97R57	DRS	71M4	165	631
1.1	1261	40000	KAF	97R57	DRS	71M4	190	631
			K	97R57	DRN	80M4	185	631
1.3	1102	40000	KF	97R57	DRN	80M4	205	631
1.5	957	40000	KA	97R57	DRN	80M4	170	631
			KAF	97R57	DRN	80M4	195	631
			K	97R57	DRN	90S4	195	631
1.7	855	40000	KF	97R57	DRN	90S4	215	631
2.0	743	40000	KA	97R57	DRN	90S4	175	631
			KAF	97R57	DRN	90S4	200	631
			K	97R57	DRN	90L4	195	631
2.2	652	40000	KF	97R57	DRN	90L4	215	631
2.6	573	40000	KA	97R57	DRN	90L4	180	631
2.9	504	40000	KAF	97R57	DRN	90L4	205	631
			K	97R57	DRN	100LS4	200	631
3.3	437	40000	KF	97R57	DRN	100LS4	220	631
3.8	382	40000	KA	97R57	DRN	100LS4	180	631
4.2	342	40000	KAF	97R57	DRN	100LS4	205	631
			K	97R57	DRN	100L4	205	631
4.8	305	40000	KF	97R57	DRN	100L4	225	631
5.6	258	40000	KA	97R57	DRN	100L4	190	631
			KAF	97R57	DRN	100L4	215	631

21933170/DE – 11/2015

$M_{a\,max}$ = 4300 Nm

n_a rpm	i	F_{Ra} [1] N					m kg	
			K	**97R57**	**DRN**	**112M4**	215	631
6.3	232	40000	**KF**	**97R57**	**DRN**	**112M4**	235	631
7.3	199	40000	**KA**	**97R57**	**DRN**	**112M4**	200	631
			KAF	**97R57**	**DRN**	**112M4**	225	631

$M_{a\,max}$ = 8000 Nm

n_a rpm	i	F_{Ra} [1] N					m kg	
			K	**107R77**	**DR**	**63S4**	310	631
0.10	14311	65000	**KF**	**107R77**	**DR**	**63S4**	320	631
			KA	**107R77**	**DR**	**63S4**	280	631
			KAF	**107R77**	**DR**	**63S4**	305	631
0.11	12211	65000	**K**	**107R77**	**DR**	**63M4**	310	631
0.12	10677	65000	**KF**	**107R77**	**DR**	**63M4**	320	631
0.14	9524	65000	**KA**	**107R77**	**DR**	**63M4**	280	631
0.16	8328	65000	**KAF**	**107R77**	**DR**	**63M4**	305	631
			K	**107R77**	**DR**	**63L4**	310	631
0.18	7270	65000	**KF**	**107R77**	**DR**	**63L4**	320	631
0.21	6184	65000	**KA**	**107R77**	**DR**	**63L4**	285	631
0.23	5662	65000	**KAF**	**107R77**	**DR**	**63L4**	305	631
			K	**107R77**	**DRS**	**71S4**	310	631
0.27	5138	65000	**KF**	**107R77**	**DRS**	**71S4**	325	631
0.32	4359	65000	**KA**	**107R77**	**DRS**	**71S4**	285	631
0.36	3810	65000	**KAF**	**107R77**	**DRS**	**71S4**	310	631
			K	**107R77**	**DRS**	**71M4**	315	631
0.41	3358	65000	**KF**	**107R77**	**DRS**	**71M4**	325	631
0.46	2977	65000	**KA**	**107R77**	**DRS**	**71M4**	285	631
0.52	2599	65000	**KAF**	**107R77**	**DRS**	**71M4**	310	631
			K	**107R77**	**DRN**	**80M4**	320	631
0.63	2286	65000	**KF**	**107R77**	**DRN**	**80M4**	330	631
0.74	1939	65000	**KA**	**107R77**	**DRN**	**80M4**	290	631
			KAF	**107R77**	**DRN**	**80M4**	315	631
			K	**107R77**	**DRN**	**90S4**	320	631
0.85	1713	65000	**KF**	**107R77**	**DRN**	**90S4**	335	631
0.94	1554	65000	**KA**	**107R77**	**DRN**	**90S4**	295	631
1.1	1336	65000	**KAF**	**107R77**	**DRN**	**90S4**	320	631
			K	**107R77**	**DRN**	**90L4**	325	631
1.2	1166	65000	**KF**	**107R77**	**DRN**	**90L4**	335	631
1.4	1030	65000	**KA**	**107R77**	**DRN**	**90L4**	300	631
1.6	904	65000	**KAF**	**107R77**	**DRN**	**90L4**	320	631
			K	**107R77**	**DRN**	**100LS4**	330	631
1.8	793	65000	**KF**	**107R77**	**DRN**	**100LS4**	340	631
2.1	696	65000	**KA**	**107R77**	**DRN**	**100LS4**	300	631
2.4	615	65000	**KAF**	**107R77**	**DRN**	**100LS4**	325	631
			K	**107R77**	**DRN**	**100L4**	335	631
2.8	522	65000	**KF**	**107R77**	**DRN**	**100L4**	350	631
3.2	461	65000	**KA**	**107R77**	**DRN**	**100L4**	310	631
			KAF	**107R77**	**DRN**	**100L4**	335	631
			K	**107R77**	**DRN**	**112M4**	345	631
3.6	408	65000	**KF**	**107R77**	**DRN**	**112M4**	360	631
4.0	364	65000	**KA**	**107R77**	**DRN**	**112M4**	320	631
			KAF	**107R77**	**DRN**	**112M4**	340	631
			K	**107R77**	**DRN**	**132S4**	355	631
4.6	318	65000	**KF**	**107R77**	**DRN**	**132S4**	370	631
5.1	286	65000	**KA**	**107R77**	**DRN**	**132S4**	330	631
5.8	251	65000	**KAF**	**107R77**	**DRN**	**132S4**	355	631

21933170/DE – 11/2015

$M_{a\ max}$ = 13000 Nm

n_a rpm	i	F_{Ra} [1] N					m kg	
0.08	17550	79200	**K**	**127R77**	**DR**	**63M4**	470	631
0.08	16006	79200	**KF**	**127R77**	**DR**	**63M4**	510	631
0.09	14975	79200	**KA**	**127R77**	**DR**	**63M4**	440	631
0.11	12440	79200	**KAF**	**127R77**	**DR**	**63M4**	480	631
0.12	10915	79200	**K**	**127R77**	**DR**	**63L4**	470	631
0.13	9819	79200	**KF**	**127R77**	**DR**	**63L4**	510	631
0.15	8443	79200	**KA**	**127R77**	**DR**	**63L4**	440	631
			KAF	**127R77**	**DR**	**63L4**	480	631
			K	**127R77**	**DRS**	**71S4**	470	631
0.18	7482	79200	**KF**	**127R77**	**DRS**	**71S4**	510	631
0.21	6565	79200	**KA**	**127R77**	**DRS**	**71S4**	445	631
			KAF	**127R77**	**DRS**	**71S4**	480	631
0.23	5804	79200	**K**	**127R77**	**DRS**	**71M4**	475	631
0.27	5027	79200	**KF**	**127R77**	**DRS**	**71M4**	520	631
0.31	4423	79200	**KA**	**127R77**	**DRS**	**71M4**	445	631
0.35	3889	79200	**KAF**	**127R77**	**DRS**	**71M4**	485	631
			K	**127R77**	**DRN**	**80M4**	480	631
0.43	3311	79200	**KF**	**127R77**	**DRN**	**80M4**	520	631
0.48	3009	79200	**KA**	**127R77**	**DRN**	**80M4**	450	631
			KAF	**127R77**	**DRN**	**80M4**	490	631
			K	**127R77**	**DRN**	**90S4**	485	631
0.56	2607	79200	**KF**	**127R77**	**DRN**	**90S4**	530	631
0.64	2268	79200	**KA**	**127R77**	**DRN**	**90S4**	455	631
			KAF	**127R77**	**DRN**	**90S4**	495	631
0.76	1926	79200	**K**	**127R77**	**DRN**	**90L4**	485	631
0.83	1757	79200	**KF**	**127R77**	**DRN**	**90L4**	530	631
0.95	1541	79200	**KA**	**127R77**	**DRN**	**90L4**	455	631
			KAF	**127R77**	**DRN**	**90L4**	495	631
1.1	1342	79200	**K**	**127R77**	**DRN**	**100LS4**	490	631
1.2	1177	79200	**KF**	**127R77**	**DRN**	**100LS4**	530	631
1.4	1025	79200	**KA**	**127R77**	**DRN**	**100LS4**	460	631
			KAF	**127R77**	**DRN**	**100LS4**	500	631
			K	**127R77**	**DRN**	**100L4**	495	631
1.6	899	79200	**KF**	**127R77**	**DRN**	**100L4**	540	631
1.8	790	79200	**KA**	**127R77**	**DRN**	**100L4**	470	631
			KAF	**127R77**	**DRN**	**100L4**	510	631
2.1	704	79200	**K**	**127R77**	**DRN**	**112M4**	510	631
2.4	610	79200	**KF**	**127R77**	**DRN**	**112M4**	550	631
2.7	549	79200	**KA**	**127R77**	**DRN**	**112M4**	480	631
			KAF	**127R77**	**DRN**	**112M4**	520	631
			K	**127R77**	**DRN**	**132S4**	520	631
3.1	477	79200	**KF**	**127R77**	**DRN**	**132S4**	560	631
3.5	418	79200	**KA**	**127R77**	**DRN**	**132S4**	490	631
			KAF	**127R77**	**DRN**	**132S4**	530	631
2.7	536	79200	**K**	**127R87**	**DRN**	**132S4**	540	631
3.1	473	79200	**KF**	**127R87**	**DRN**	**132S4**	580	631
3.5	418	79200	**KA**	**127R87**	**DRN**	**132S4**	510	631
			KAF	**127R87**	**DRN**	**132S4**	550	631
			K	**127R87**	**DRN**	**132M4**	560	631
4.0	367	79200	**KF**	**127R87**	**DRN**	**132M4**	600	631
4.4	330	79200	**KA**	**127R87**	**DRN**	**132M4**	530	631
			KAF	**127R87**	**DRN**	**132M4**	560	631
			K	**127R87**	**DRN**	**132L4**	560	631
5.1	287	79200	**KF**	**127R87**	**DRN**	**132L4**	610	631
5.8	253	79200	**KA**	**127R87**	**DRN**	**132L4**	540	631
			KAF	**127R87**	**DRN**	**132L4**	570	631

21933170/DE – 11/2015

$M_{a\,max}$ = 18000 Nm

n_a rpm	i	F_{Ra} [1] N					m kg	
0.08	17679	112200						
0.09	15729	112200						
0.09	14721	112200	**K**	**157R97**	**DRS**	**71M4**	790	632
0.10	13097	112200	**KF**	**157R97**	**DRS**	**71M4**	870	632
0.12	11368	112200	**KA**	**157R97**	**DRS**	**71M4**	750	632
0.13	10114	112200	**KAF**	**157R97**	**DRS**	**71M4**	810	632
0.16	8718	112200						
0.18	7734	112200						
			K	**157R97**	**DRN**	**80M4**	800	632
0.28	5074	112200	**KF**	**157R97**	**DRN**	**80M4**	870	632
0.32	4514	112200	**KA**	**157R97**	**DRN**	**80M4**	760	632
			KAF	**157R97**	**DRN**	**80M4**	820	632
			K	**157R97**	**DRN**	**90S4**	800	632
0.37	3979	112200	**KF**	**157R97**	**DRN**	**90S4**	880	632
0.41	3516	112200	**KA**	**157R97**	**DRN**	**90S4**	760	632
0.48	3051	112200	**KAF**	**157R97**	**DRN**	**90S4**	820	632
			K	**157R97**	**DRN**	**90L4**	800	632
0.56	2610	112200	**KF**	**157R97**	**DRN**	**90L4**	880	632
0.63	2322	112200	**KA**	**157R97**	**DRN**	**90L4**	770	632
			KAF	**157R97**	**DRN**	**90L4**	830	632
			K	**157R97**	**DRN**	**100LS4**	810	632
0.71	2029	112200	**KF**	**157R97**	**DRN**	**100LS4**	890	632
0.80	1805	112200	**KA**	**157R97**	**DRN**	**100LS4**	770	632
			KAF	**157R97**	**DRN**	**100LS4**	830	632
			K	**157R97**	**DRN**	**100LS4**	800	632
0.87	1659	112200	**KF**	**157R97**	**DRN**	**100LS4**	880	632
			KA	**157R97**	**DRN**	**100LS4**	770	632
			KAF	**157R97**	**DRN**	**100LS4**	830	632
			K	**157R97**	**DRN**	**100L4**	810	632
1.1	1365	112200	**KF**	**157R97**	**DRN**	**100L4**	890	632
1.2	1229	112200	**KA**	**157R97**	**DRN**	**100L4**	780	632
1.3	1093	112200	**KAF**	**157R97**	**DRN**	**100L4**	830	632
			K	**157R97**	**DRN**	**112M4**	820	632
1.6	942	112200	**KF**	**157R97**	**DRN**	**112M4**	900	632
1.7	854	112200	**KA**	**157R97**	**DRN**	**112M4**	780	632
			KAF	**157R97**	**DRN**	**112M4**	840	632
			K	**157R97**	**DRN**	**132S4**	830	632
1.9	756	112200	**KF**	**157R97**	**DRN**	**132S4**	910	632
2.2	661	112200	**KA**	**157R97**	**DRN**	**132S4**	800	632
2.6	567	112200	**KAF**	**157R97**	**DRN**	**132S4**	850	632
			K	**157R97**	**DRN**	**132M4**	850	632
2.9	504	112200	**KF**	**157R97**	**DRN**	**132M4**	930	632
3.4	434	112200	**KA**	**157R97**	**DRN**	**132M4**	810	632
			KAF	**157R97**	**DRN**	**132M4**	870	632
			K	**157R97**	**DRN**	**132L4**	860	632
3.9	379	112200	**KF**	**157R97**	**DRN**	**132L4**	940	632
4.4	333	112200	**KA**	**157R97**	**DRN**	**132L4**	820	632
			KAF	**157R97**	**DRN**	**132L4**	880	632
			K	**157R97**	**DRN**	**160M4**	890	632
5.1	291	112200	**KF**	**157R97**	**DRN**	**160M4**	970	632
			KA	**157R97**	**DRN**	**160M4**	850	632
			KAF	**157R97**	**DRN**	**160M4**	910	632
			K	**157R107**	**DRN**	**132L4**	910	632
3.8	385	112200	**KF**	**157R107**	**DRN**	**132L4**	980	632
			KA	**157R107**	**DRN**	**132L4**	870	632
			KAF	**157R107**	**DRN**	**132L4**	930	632
			K	**157R107**	**DRN**	**160M4**	940	632
4.5	325	112200	**KF**	**157R107**	**DRN**	**160M4**	1020	632
4.9	299	112200	**KA**	**157R107**	**DRN**	**160M4**	900	632
			KAF	**157R107**	**DRN**	**160M4**	960	632
			K	**157R107**	**DRN**	**160L4**	950	632
5.8	253	112200	**KF**	**157R107**	**DRN**	**160L4**	1030	632
6.4	230	112200	**KA**	**157R107**	**DRN**	**160L4**	920	632
6.9	213	112200	**KAF**	**157R107**	**DRN**	**160L4**	980	632

21933170/DE – 11/2015

$M_{a\,max}$ = 32000 Nm

n_a rpm	i	F_{Ra} [1] N					m kg	
0.07	19723	150000						
0.08	17406	150000						
0.09	15000	150000	**K**	**167R97**	**DRS**	**71M4**	1190	632
0.10	13238	150000	**KH**	**167R97**	**DRS**	**71M4**	1150	632
0.12	11573	150000						
0.13	10264	150000						
0.17	8628	150000	**K**	**167R97**	**DRN**	**80M4**	1190	632
			KH	**167R97**	**DRN**	**80M4**	1150	632
0.22	6562	150000	**K**	**167R97**	**DRN**	**90S4**	1190	632
0.27	5355	150000	**KH**	**167R97**	**DRN**	**90S4**	1160	632
0.31	4788	150000	**K**	**167R97**	**DRN**	**90L4**	1200	632
0.36	4079	150000	**KH**	**167R97**	**DRN**	**90L4**	1160	632
0.43	3376	150000	**K**	**167R97**	**DRN**	**100LS4**	1200	632
0.53	2755	150000	**KH**	**167R97**	**DRN**	**100LS4**	1160	632
0.64	2263	150000	**K**	**167R97**	**DRN**	**100L4**	1210	632
			KH	**167R97**	**DRN**	**100L4**	1170	632
0.67	2182	150000	**K**	**167R97**	**DRN**	**100L4**	1210	632
			KH	**167R97**	**DRN**	**100L4**	1170	632
0.86	1704	150000	**K**	**167R97**	**DRN**	**112M4**	1210	632
1.0	1408	150000	**KH**	**167R97**	**DRN**	**112M4**	1180	632
1.1	1296	150000	**K**	**167R97**	**DRN**	**132S4**	1230	632
1.3	1101	150000	**KH**	**167R97**	**DRN**	**132S4**	1190	632
1.6	944	150000	**K**	**167R97**	**DRN**	**132M4**	1240	632
1.7	843	150000	**KH**	**167R97**	**DRN**	**132M4**	1210	632
1.9	757	150000						
2.3	632	150000	**K**	**167R97**	**DRN**	**132L4**	1250	632
			KH	**167R97**	**DRN**	**132L4**	1210	632
2.6	561	150000	**K**	**167R97**	**DRN**	**160M4**	1280	632
			KH	**167R97**	**DRN**	**160M4**	1250	632
3.1	481	150000	**K**	**167R97**	**DRN**	**160L4**	1300	632
3.5	423	150000	**KH**	**167R97**	**DRN**	**160L4**	1260	632
4.0	369	150000						
4.6	318	150000	**K**	**167R107**	**DRN**	**180M4**	1370	632
			KH	**167R107**	**DRN**	**180M4**	1330	632
5.3	278	150000	**K**	**167R107**	**DRN**	**180L4**	1380	632
6.1	244	150000	**KH**	**167R107**	**DRN**	**180L4**	1350	632
6.9	213	150000	**K**	**167R107**	**DRN**	**200L4**	1490	632
7.2	206	150000	**KH**	**167R107**	**DRN**	**200L4**	1460	632
8.2	180	150000						
9.3	160	150000	**K**	**167R107**	**DRN**	**225S4**	1530	632
			KH	**167R107**	**DRN**	**225S4**	1490	632
11	135	150000	**K**	**167R107**	**DRN**	**225M4**	1530	632
13	118	150000	**KH**	**167R107**	**DRN**	**225M4**	1490	632

$M_{a\,max}$ = 50000 Nm

n_a rpm	i	F_{Ra} [1] N					m kg	
0.04	32625	190000						
0.05	27165	190000	**K**	**187R97**	**DRS**	**71M4**	1770	632
0.06	24353	190000	**KH**	**187R97**	**DRS**	**71M4**	1700	632
0.07	19144	190000						
0.08	16978	190000						
0.10	14272	190000	**K**	**187R97**	**DRN**	**80M4**	1770	632
0.11	13116	190000	**KH**	**187R97**	**DRN**	**80M4**	1700	632
0.12	11647	190000	**K**	**187R97**	**DRN**	**90S4**	1780	632
0.14	10413	190000	**KH**	**187R97**	**DRN**	**90S4**	1710	632
0.16	9363	190000						

21933170/DE – 11/2015

$M_{a\ max}$ = 50000 Nm

n_a rpm	i	F_{Ra} [1] N					m kg	
0.18	8126	190000						
0.20	7343	190000	**K**	**187R97**	**DRN**	**90L4**	1780	632
0.22	6747	190000	**KH**	**187R97**	**DRN**	**90L4**	1710	632
0.24	5991	190000						
0.27	5358	190000						
0.30	4817	190000	**K**	**187R97**	**DRN**	**100LS4**	1780	632
0.33	4370	190000	**KH**	**187R97**	**DRN**	**100LS4**	1720	632
0.40	3609	190000	**K**	**187R97**	**DRN**	**100L4**	1790	632
0.48	3062	190000	**KH**	**187R97**	**DRN**	**100L4**	1720	632
0.58	2519	190000	**K**	**187R97**	**DRN**	**112M4**	1800	632
0.65	2268	190000	**KH**	**187R97**	**DRN**	**112M4**	1730	632
0.71	2054	190000						
0.80	1821	190000	**K**	**187R97**	**DRN**	**132S4**	1810	632
0.91	1605	190000	**KH**	**187R97**	**DRN**	**132S4**	1740	632
1.0	1395	190000	**K**	**187R97**	**DRN**	**132M4**	1830	632
1.2	1196	190000	**KH**	**187R97**	**DRN**	**132M4**	1760	632
1.4	1046	190000	**K**	**187R97**	**DRN**	**132L4**	1830	632
1.6	945	190000	**KH**	**187R97**	**DRN**	**132L4**	1770	632
2.0	738	190000	**K**	**187R97**	**DRN**	**160L4**	1880	632
2.4	621	190000	**KH**	**187R97**	**DRN**	**160L4**	1820	632
2.8	527	190000	**K**	**187R97**	**DRN**	**180M4**	1900	632
			KH	**187R97**	**DRN**	**180M4**	1840	632
1.8	835	190000	**K**	**187R107**	**DRN**	**160M4**	1910	632
			KH	**187R107**	**DRN**	**160M4**	1850	632
2.0	729	190000	**K**	**187R107**	**DRN**	**160L4**	1930	632
2.4	622	190000	**KH**	**187R107**	**DRN**	**160L4**	1860	632
2.8	520	190000	**K**	**187R107**	**DRN**	**180M4**	1950	632
3.3	454	190000	**KH**	**187R107**	**DRN**	**180M4**	1880	632
4.2	355	190000	**K**	**187R107**	**DRN**	**200L4**	2080	632
			KH	**187R107**	**DRN**	**200L4**	2010	632
5.7	261	190000	**K**	**187R107**	**DRN**	**225S4**	2110	632
			KH	**187R107**	**DRN**	**225S4**	2040	632
6.7	221	190000	**K**	**187R107**	**DRN**	**225M4**	2110	632
7.7	193	190000	**KH**	**187R107**	**DRN**	**225M4**	2040	632

21933170/DE – 11/2015

10.5 Maßblätter K..DRN.. in mm

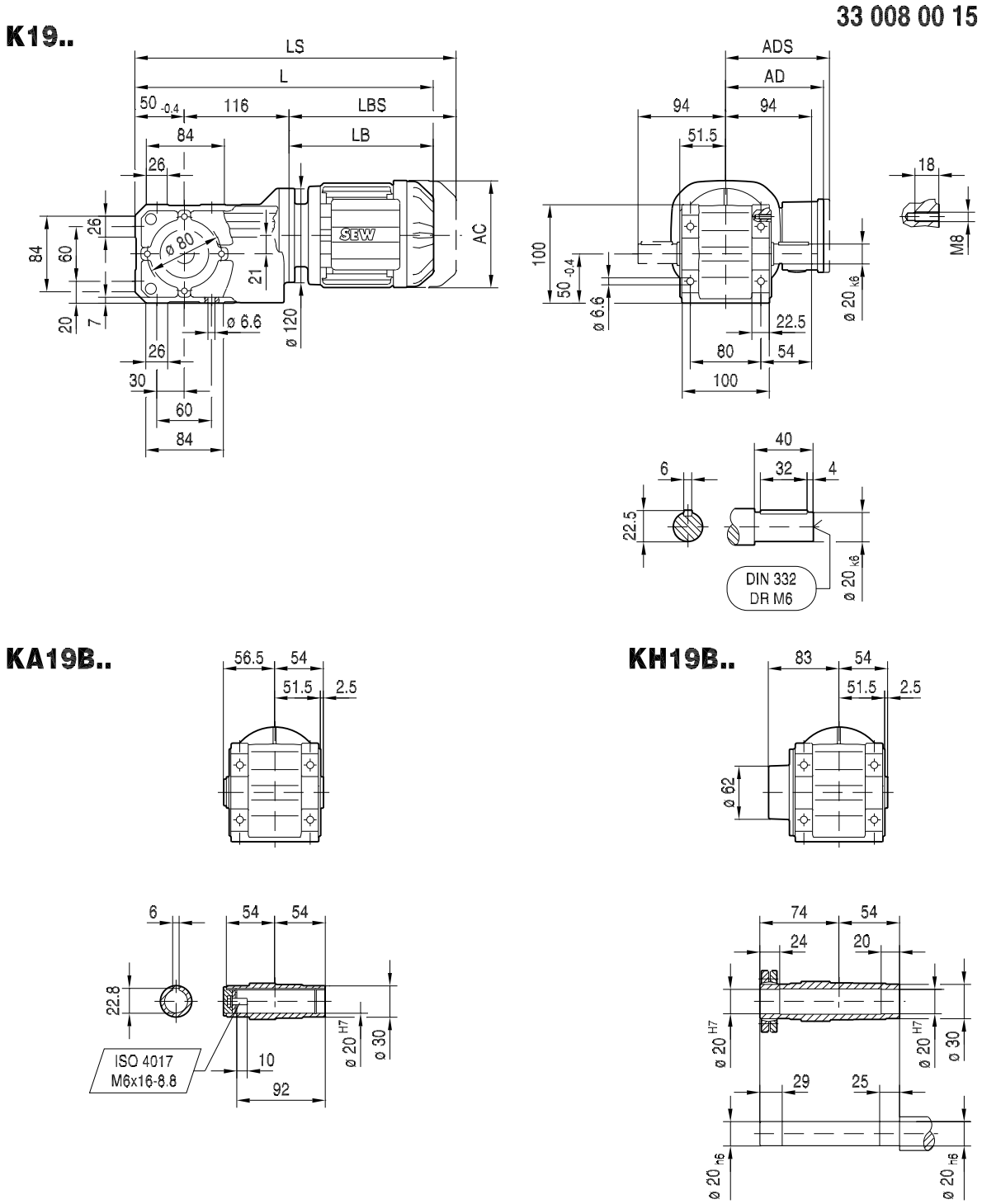

(→ 155)	DR63..	DR71S	DR71M	DRN80M	DRN90S			
AC	132	139	139	156	179			
AD	105	119	119	128	140			
ADS	105	129	129	139	150			
L	357	368	393	448	449			
LS	412	436	461	529	543			
LB	191	202	227	282	283			
LBS	246	270	295	363	377			

21933170/DE – 11/2015

33 009 00 15

KF19B..

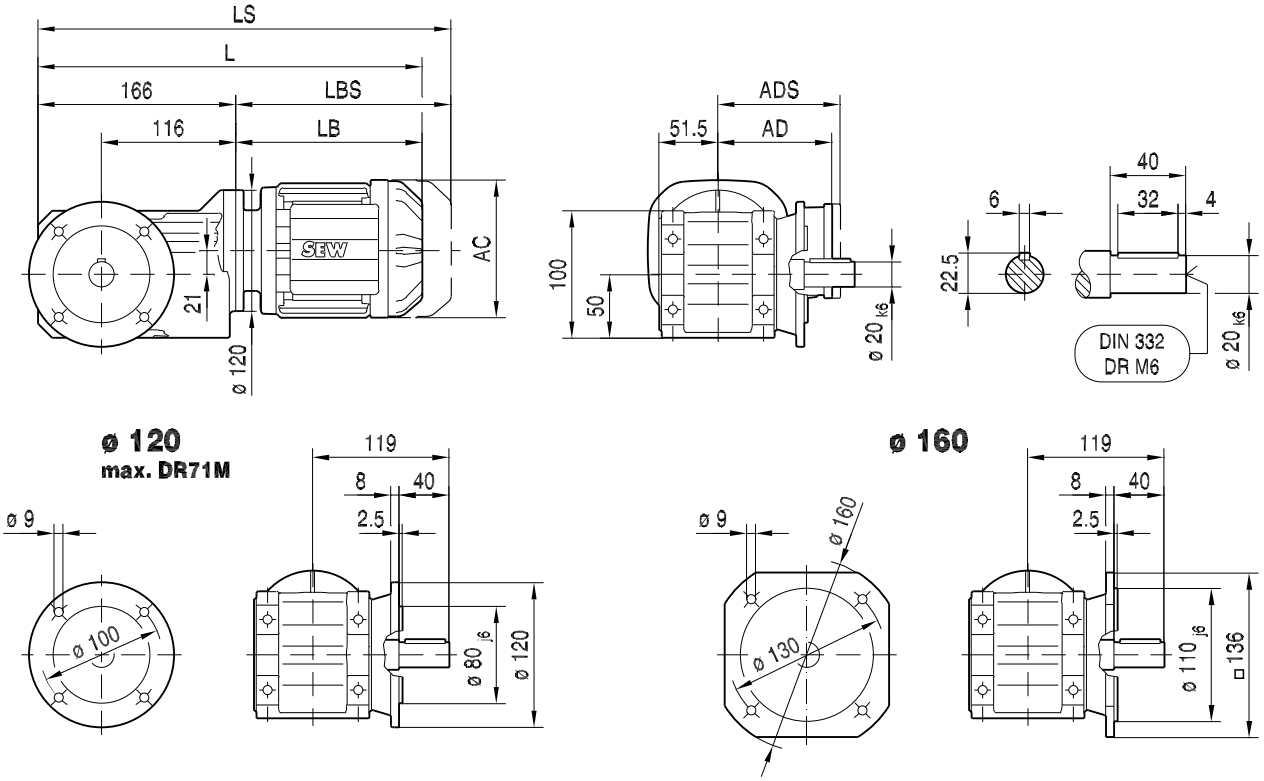

KAF19B..

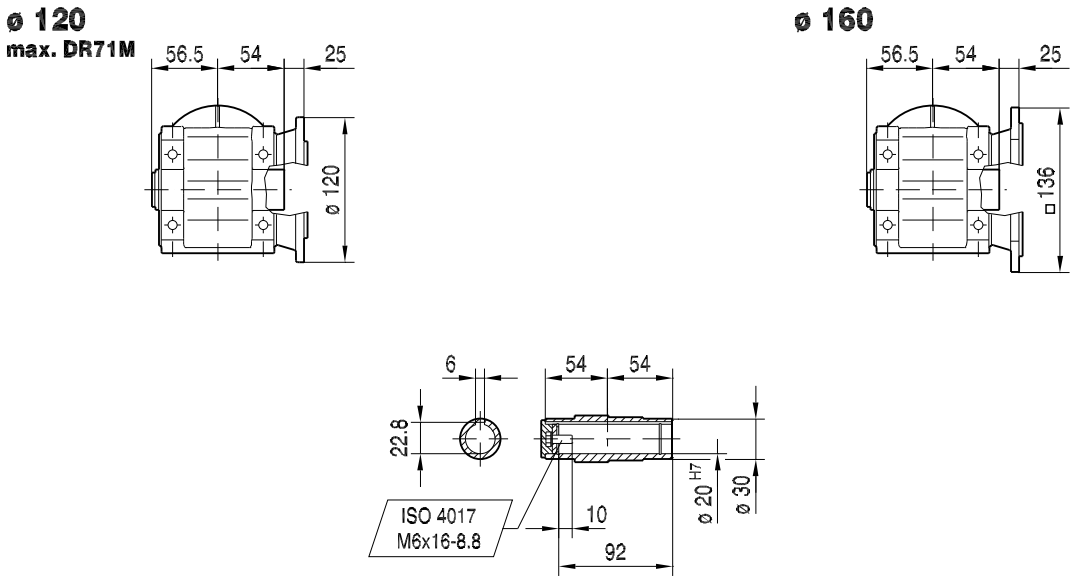

(→ 🗎 155)	DR63..	DR71S	DR71M	DRN80M	DRN90S			
AC	132	139	139	156	179			
AD	105	119	119	128	140			
ADS	105	129	129	139	150			
L	357	368	393	448	449			
LS	412	436	461	529	543			
LB	191	202	227	282	283			
LBS	246	270	295	363	377			

21933170/DE – 11/2015

33 010 00 15

KHF19B..

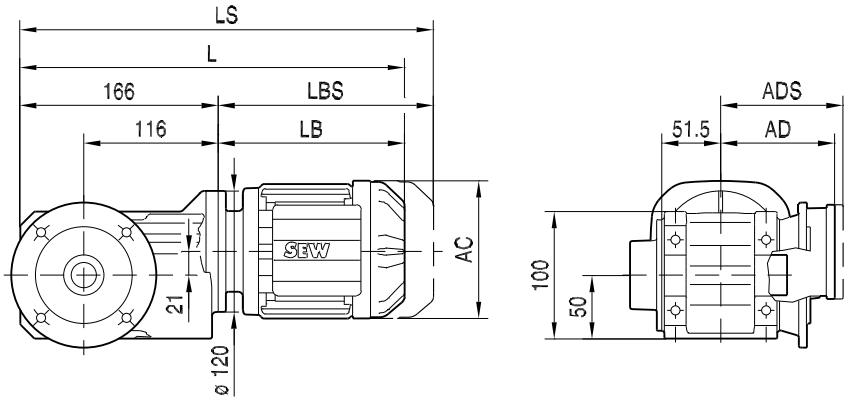

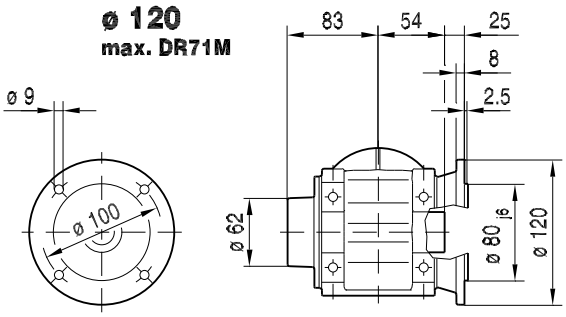

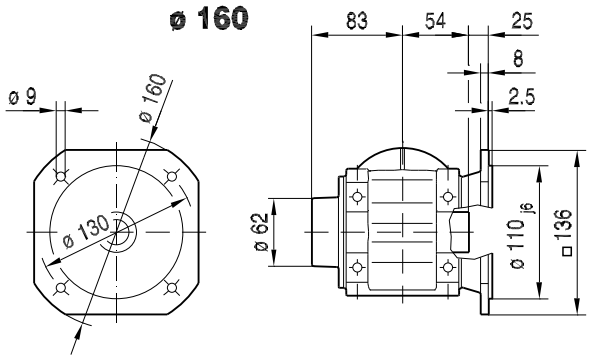

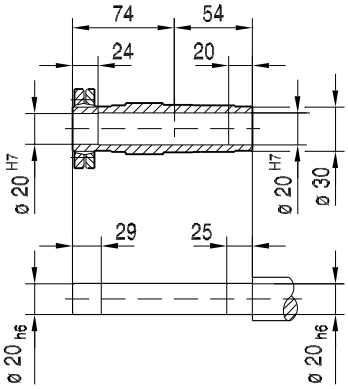

(→ 🗎 155)	DR63..	DR71S	DR71M	DRN80M	DRN90S			
AC	132	139	139	156	179			
AD	105	119	119	128	140			
ADS	105	129	129	139	150			
L	357	368	393	448	449			
LS	412	436	461	529	543			
LB	191	202	227	282	283			
LBS	246	270	295	363	377			

21933170/DE – 11/2015

33 011 00 15

KF19..

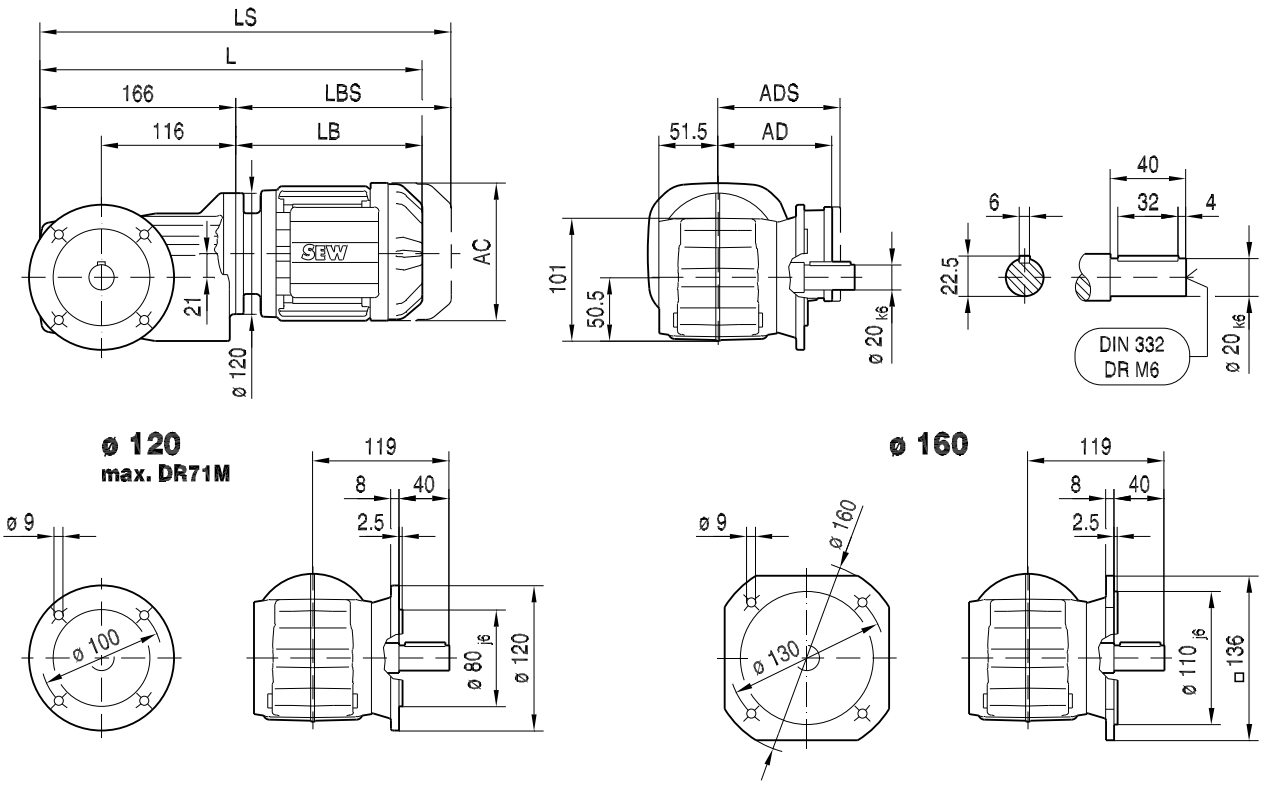

KAF19..

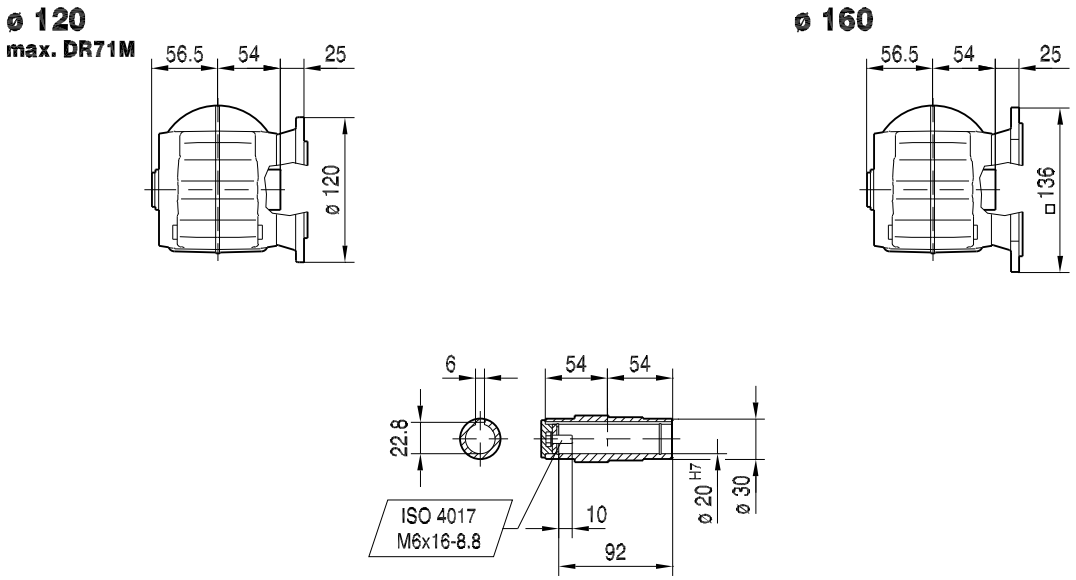

(→ 🗎 155)	DR63..	DR71S	DR71M	DRN80M	DRN90S			
AC	132	139	139	156	179			
AD	105	119	119	128	140			
ADS	105	129	129	139	150			
L	357	368	393	448	449			
LS	412	436	461	529	543			
LB	191	202	227	282	283			
LBS	246	270	295	363	377			

21933170/DE – 11/2015

33 013 00 15

KHF19..

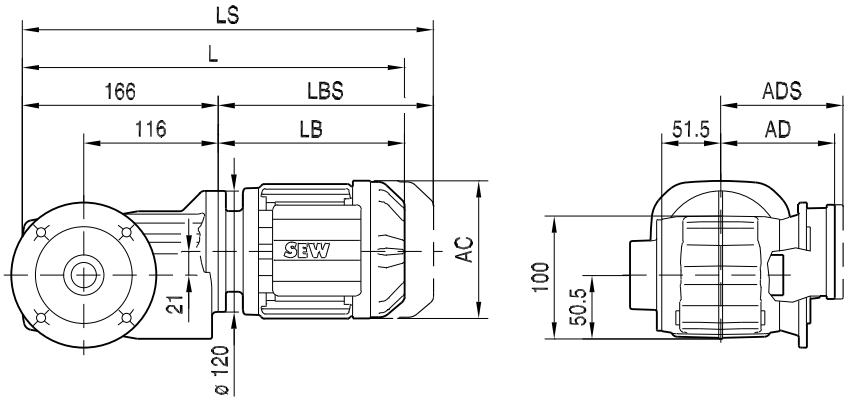

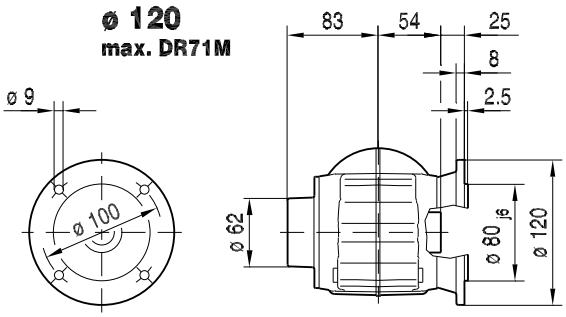

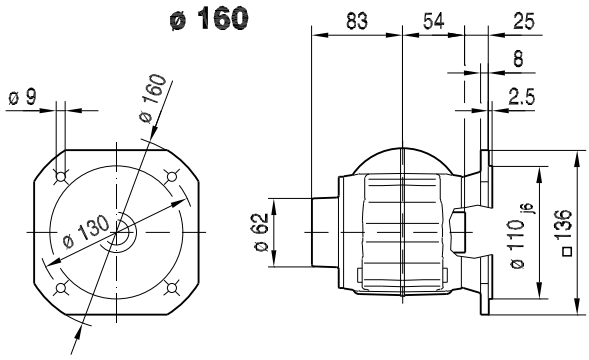

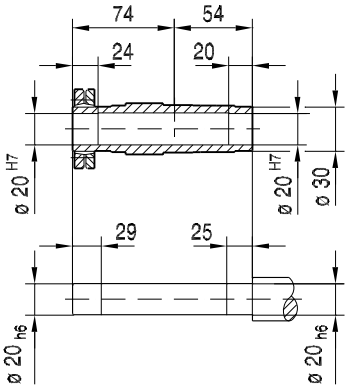

(→ 🗎 155)	DR63..	DR71S	DR71M	DRN80M	DRN90S			
AC	132	139	139	156	179			
AD	105	119	119	128	140			
ADS	105	129	129	139	150			
L	357	368	393	448	449			
LS	412	436	461	529	543			
LB	191	202	227	282	283			
LBS	246	270	295	363	377			

21933170/DE – 11/2015

33 014 00 15

KA19..

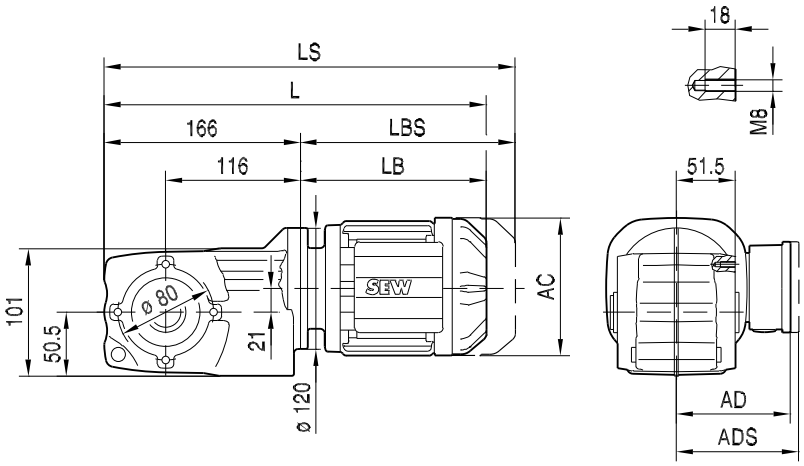

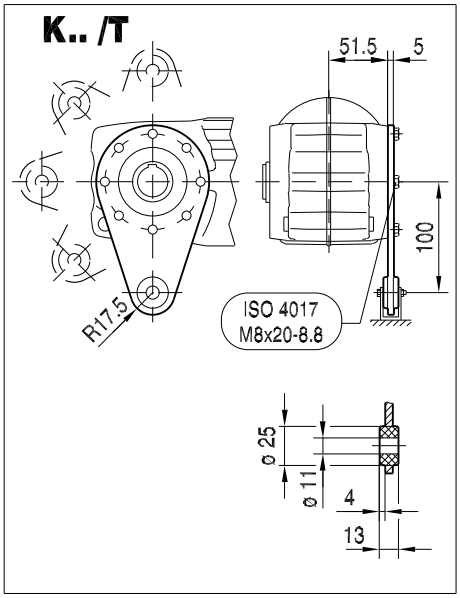

KA19..

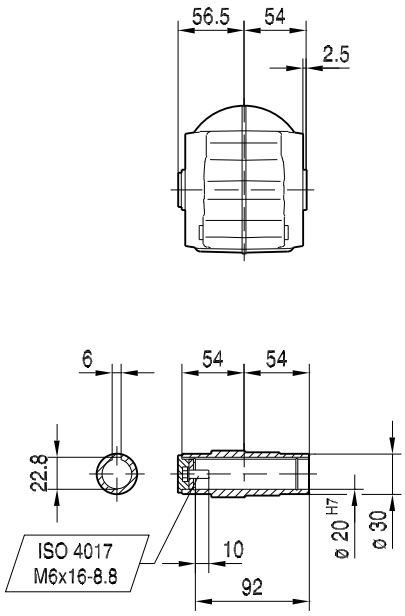

KH19..

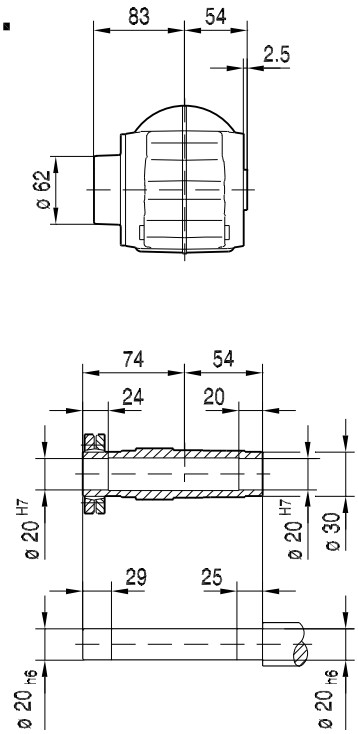

(→ 🗎 155)	DR63..	DR71S	DR71M	DRN80M	DRN90S			
AC	132	139	139	156	179			
AD	105	119	119	128	140			
ADS	105	129	129	139	150			
L	357	368	393	448	449			
LS	412	436	461	529	543			
LB	191	202	227	282	283			
LBS	246	270	295	363	377			

21933170/DE – 11/2015

K29..

33 015 01 15

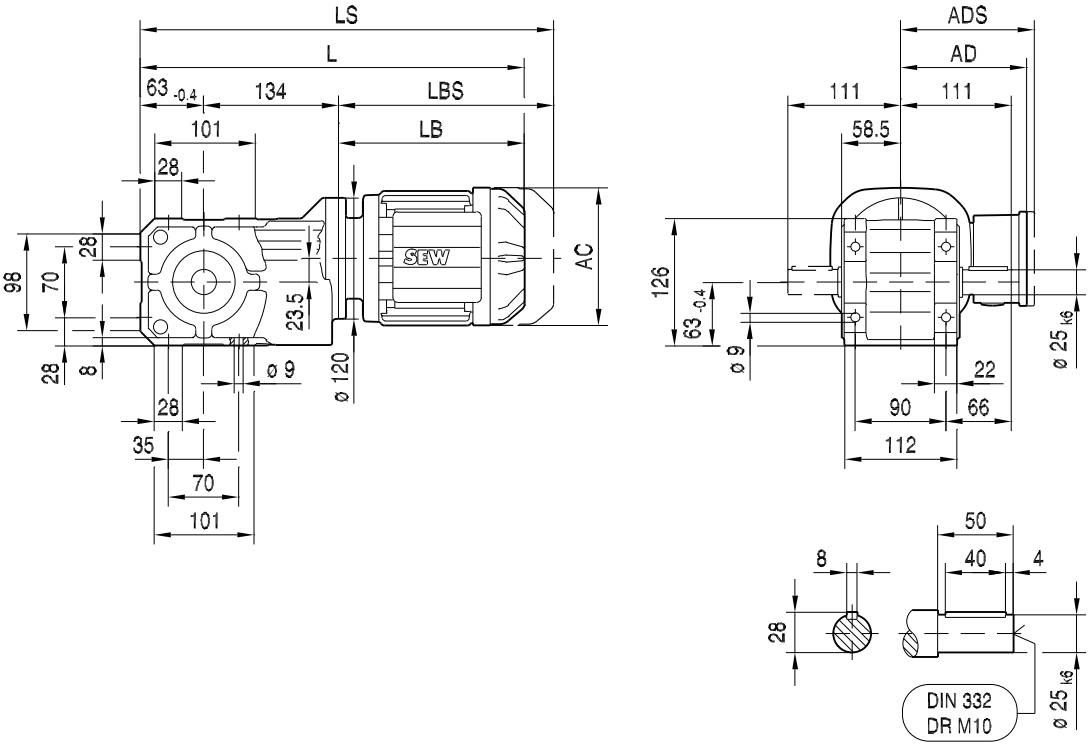

(→ 🗎 155)	DR63..	DR71S	DR71M	DRN80M	DRN90S	DRN90L		
AC	132	139	139	156	179	179		
AD	105	119	119	128	140	140		
ADS	105	129	129	139	150	150		
L	388	399	424	479	480	512		
LS	443	467	492	560	574	606		
LB	191	202	227	282	283	315		
LBS	246	270	295	363	377	409		

21933170/DE – 11/2015

33 364 00 15

KA29B..

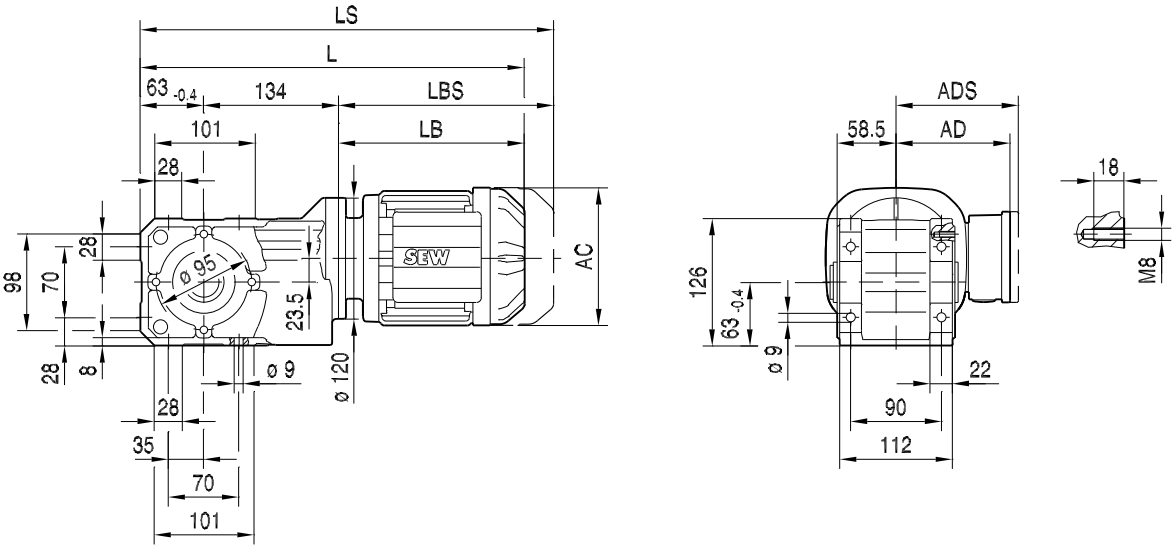

KA29B..

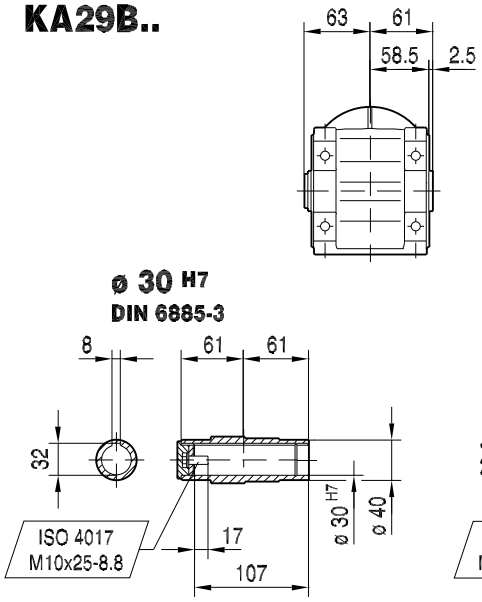

KH29B..

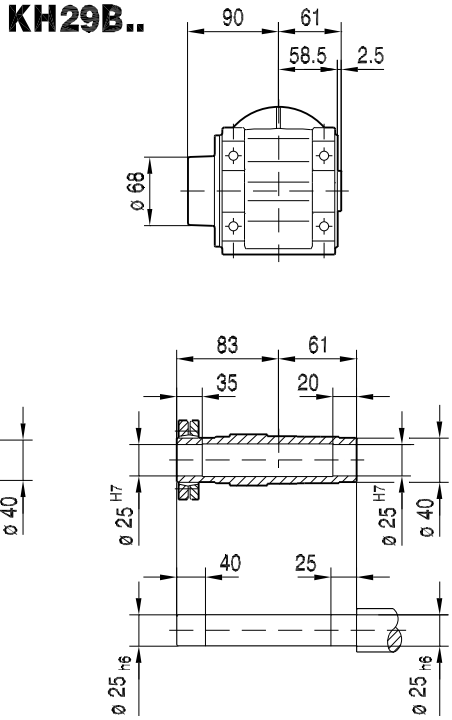

(→ 🗎 155)	DR63..	DR71S	DR71M	DRN80M	DRN90S	DRN90L		
AC	132	139	139	156	179	179		
AD	105	119	119	128	140	140		
ADS	105	129	129	139	150	150		
L	388	399	424	479	480	512		
LS	443	467	492	560	574	606		
LB	191	202	227	282	283	315		
LBS	246	270	295	363	377	409		

21933170/DE – 11/2015

33 016 00 15

KF29B..

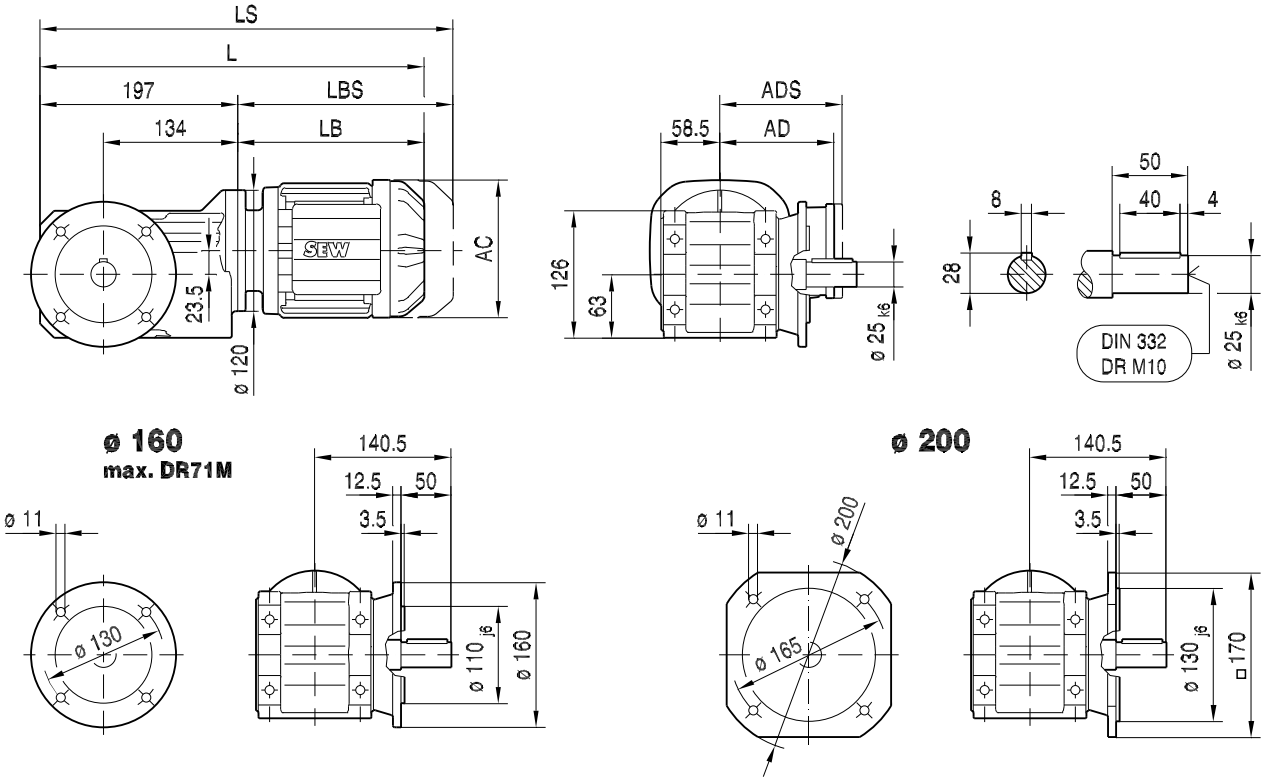

KAF29B..

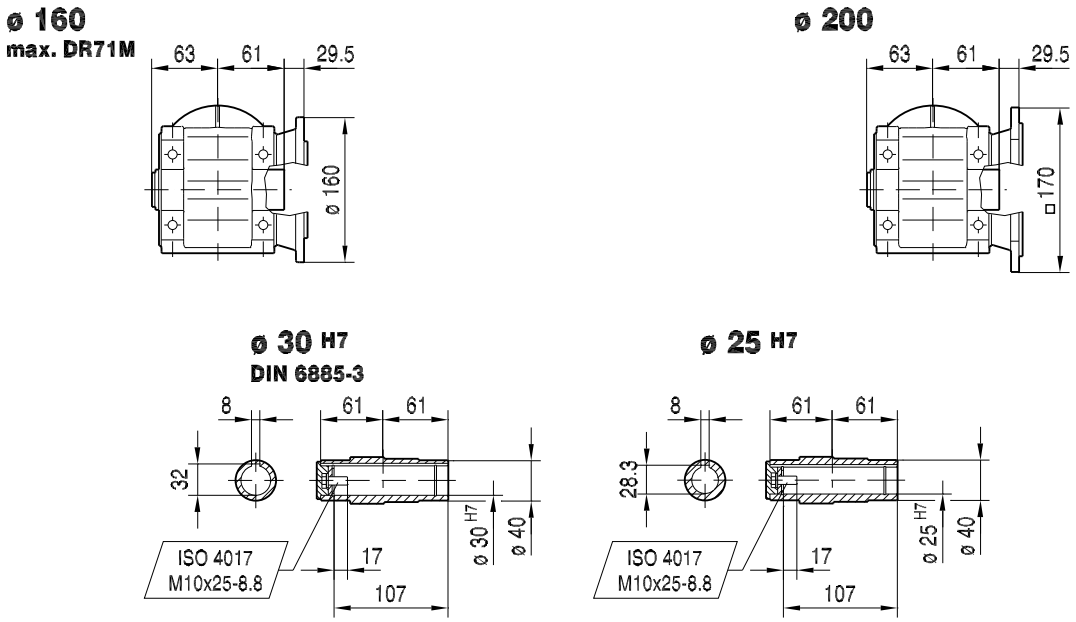

(→ 🗎 155)	DR63..	DR71S	DR71M	DRN80M	DRN90S	DRN90L		
AC	132	139	139	156	179	179		
AD	105	119	119	128	140	140		
ADS	105	129	129	139	150	150		
L	388	399	424	479	480	512		
LS	443	467	492	560	574	606		
LB	191	202	227	282	283	315		
LBS	246	270	295	363	377	409		

21933170/DE – 11/2015

33 017 00 15

KHF29B..

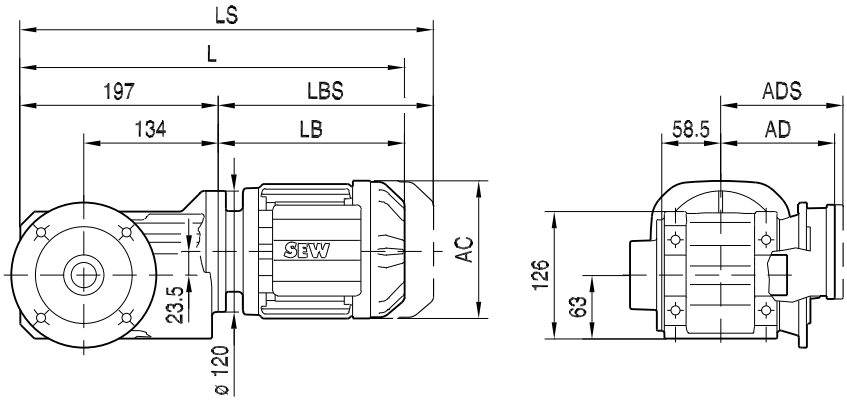

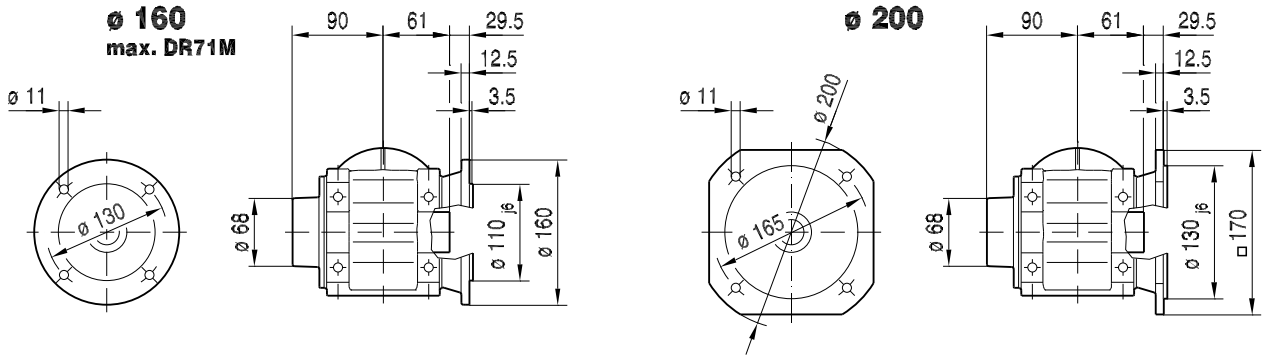

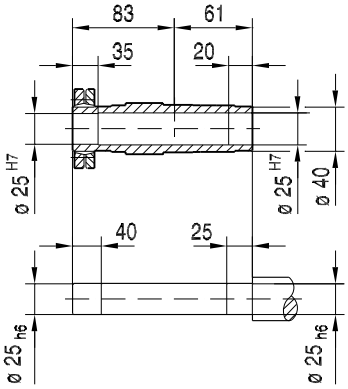

(→ 🗎 155)	DR63..	DR71S	DR71M	DRN80M	DRN90S	DRN90L		
AC	132	139	139	156	179	179		
AD	105	119	119	128	140	140		
ADS	105	129	129	139	150	150		
L	388	399	424	479	480	512		
LS	443	467	492	560	574	606		
LB	191	202	227	282	283	315		
LBS	246	270	295	363	377	409		

21933170/DE – 11/2015

33 018 00 15

KF29..

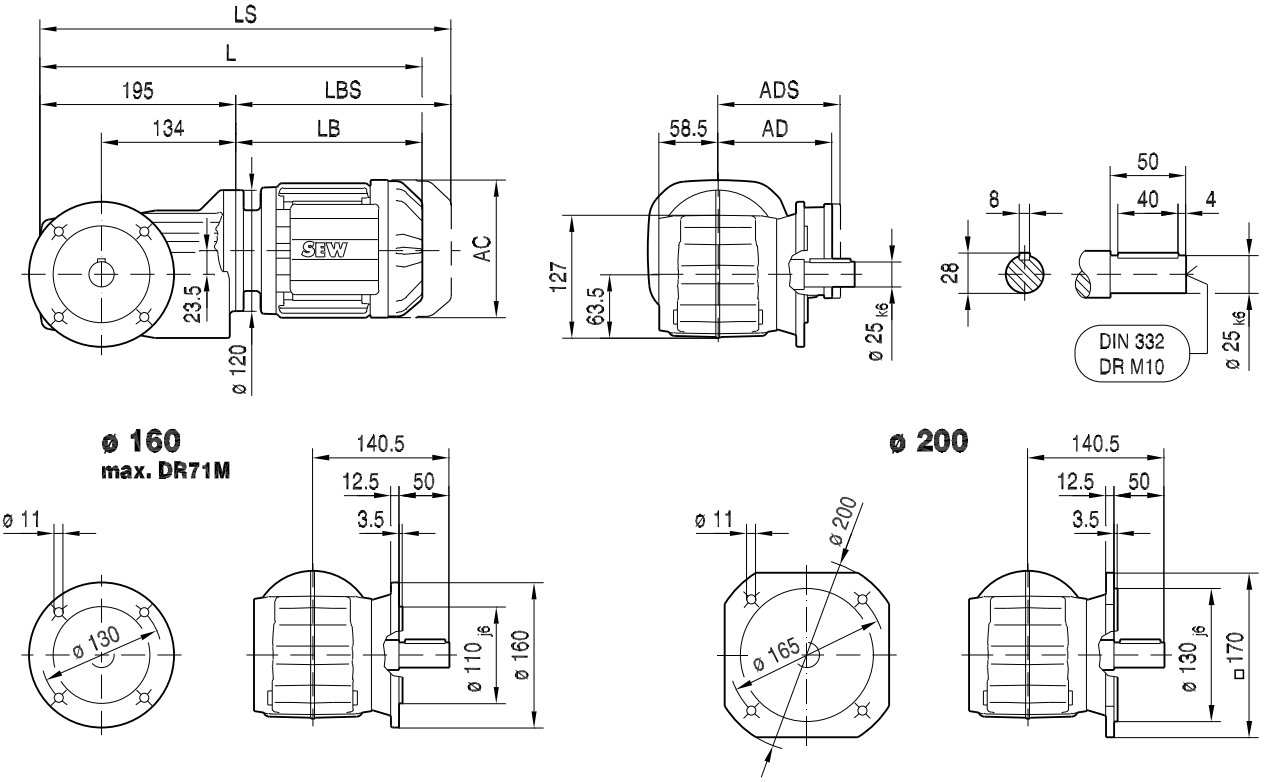

KAF29..

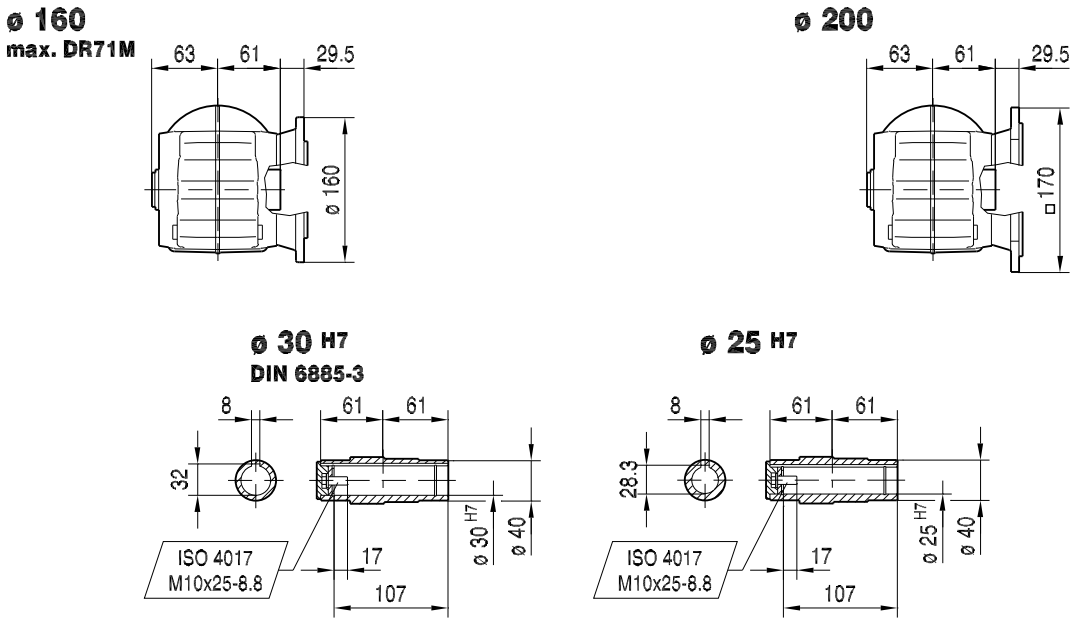

(→ 🗎 155)	DR63..	DR71S	DR71M	DRN80M	DRN90S	DRN90L		
AC	132	139	139	156	179	179		
AD	105	119	119	128	140	140		
ADS	105	129	129	139	150	150		
L	386	397	422	477	478	510		
LS	441	465	490	558	572	604		
LB	191	202	227	282	283	315		
LBS	246	270	295	363	377	409		

21933170/DE – 11/2015

33 019 00 15

KHF29..

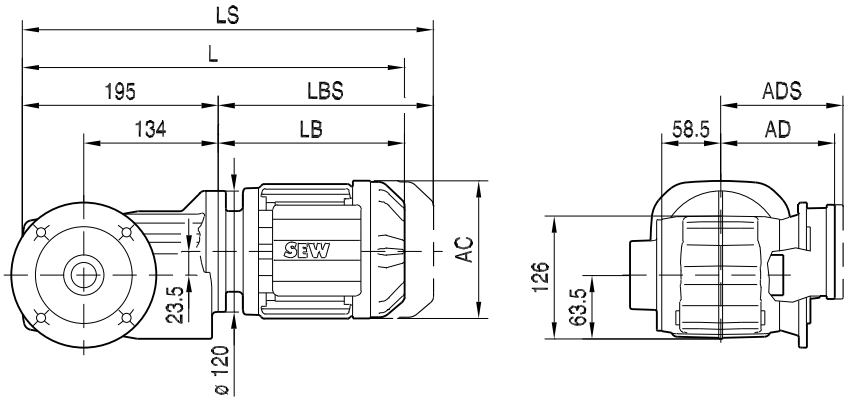

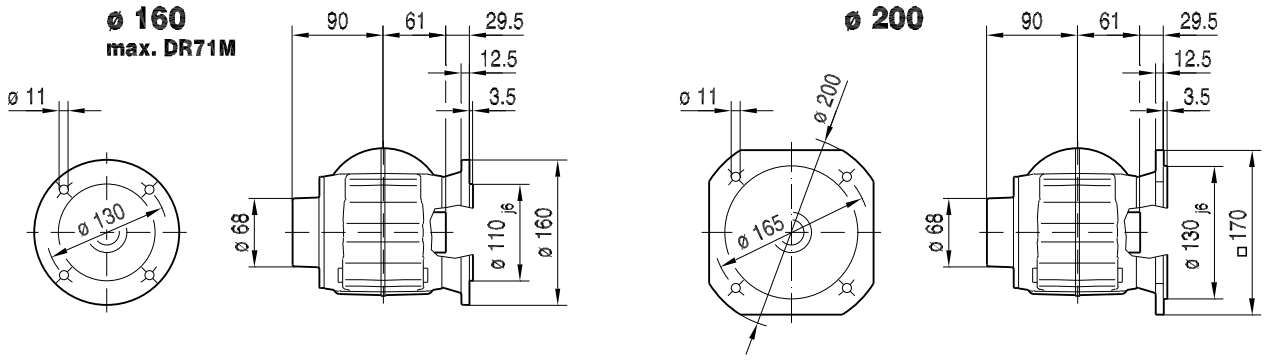

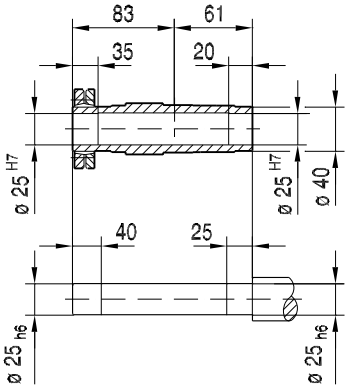

(→ 🗎 155)	DR63..	DR71S	DR71M	DRN80M	DRN90S	DRN90L		
AC	132	139	139	156	179	179		
AD	105	119	119	128	140	140		
ADS	105	129	129	139	150	150		
L	386	397	422	477	478	510		
LS	441	465	490	558	572	604		
LB	191	202	227	282	283	315		
LBS	246	270	295	363	377	409		

21933170/DE – 11/2015

33 020 00 15

KA29..

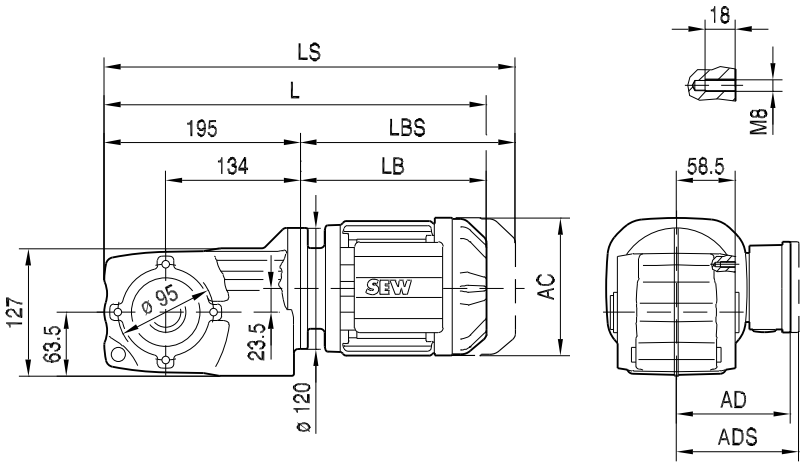

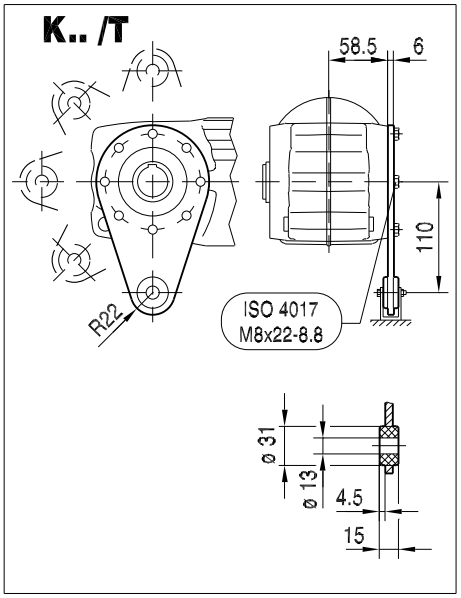

KA29..

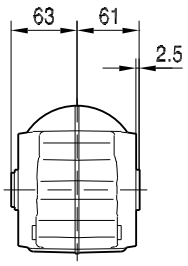

KH29..

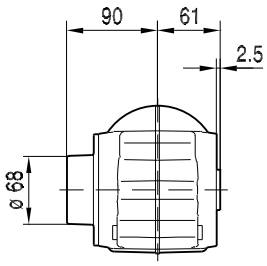

ø 30 H7
DIN 6885-3

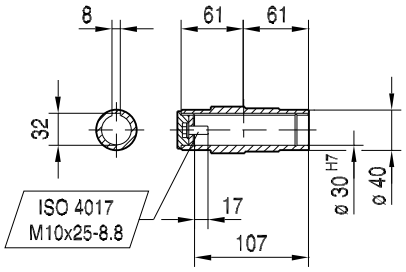

ø 25 H7

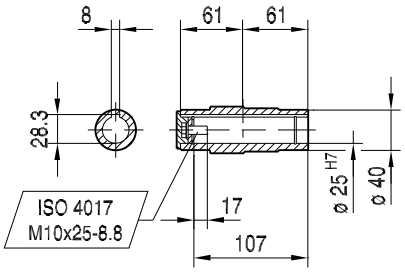

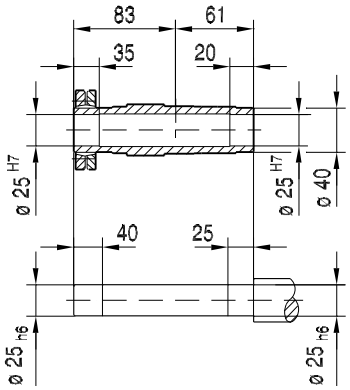

(→ 🗎 155)	DR63..	DR71S	DR71M	DRN80M	DRN90S	DRN90L		
AC	132	139	139	156	179	179		
AD	105	119	119	128	140	140		
ADS	105	129	129	139	150	150		
L	386	397	422	477	478	510		
LS	441	465	490	558	572	604		
LB	191	202	227	282	283	315		
LBS	246	270	295	363	377	409		

21933170/DE – 11/2015

33 037 00 14

K37..

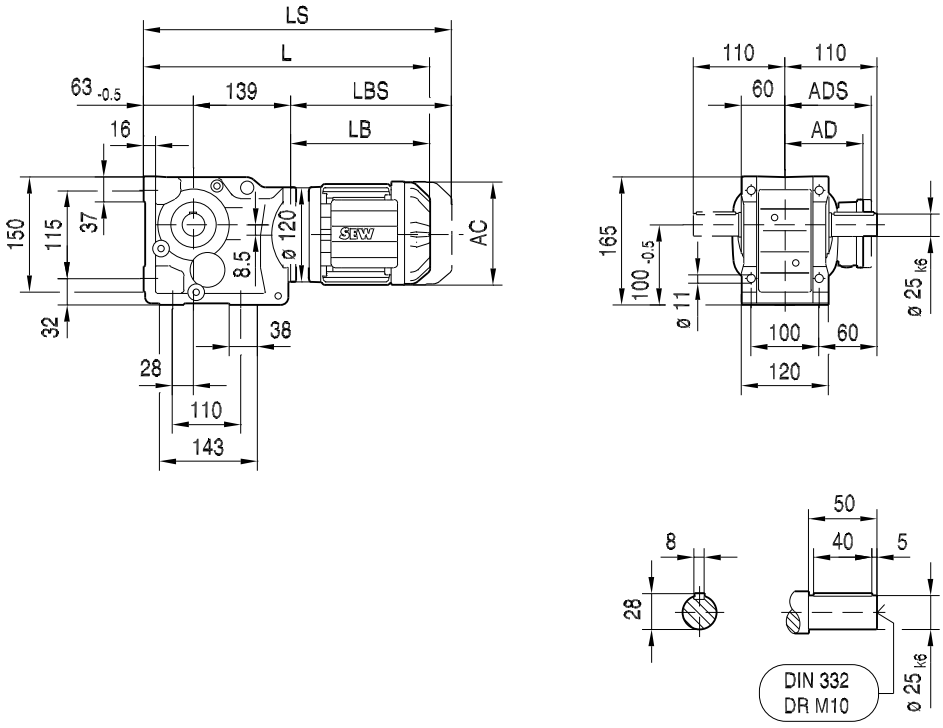

(→ 🗎 155)	DR63..	DR71S	DR71M	DRN80M	DRN90S	DRN90L	DRN100LS	DRN100L
AC	132	139	139	156	179	179	197	197
AD	105	119	119	128	140	140	157	157
ADS	105	129	129	139	150	150	158	158
L	393	404	429	484	485	517	516	566
LS	448	472	497	565	579	611	610	660
LB	191	202	227	282	283	315	314	364
LBS	246	270	295	363	377	409	408	458

21933170/DE – 11/2015

33 038 00 14

KF37..

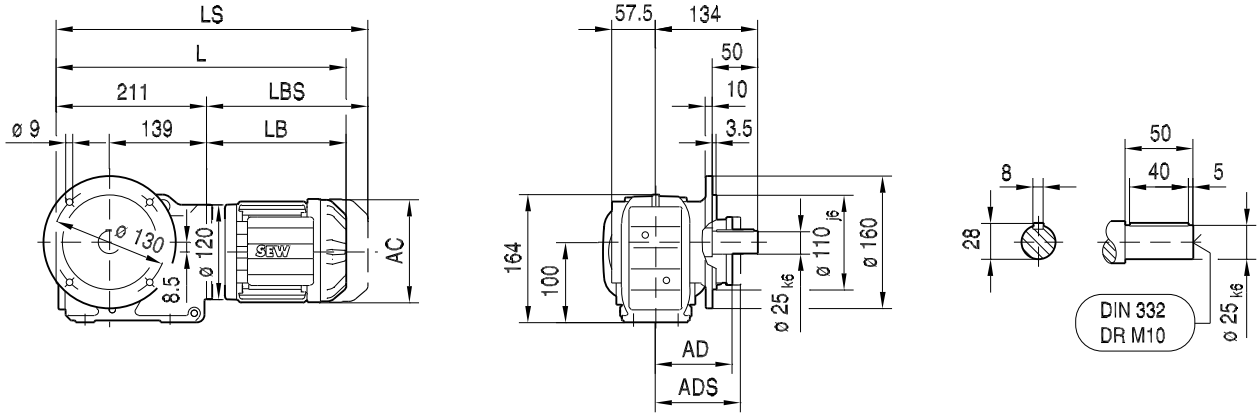

KAF37..

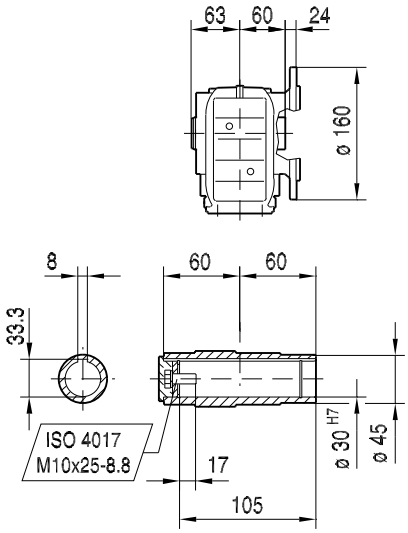

KHF37..

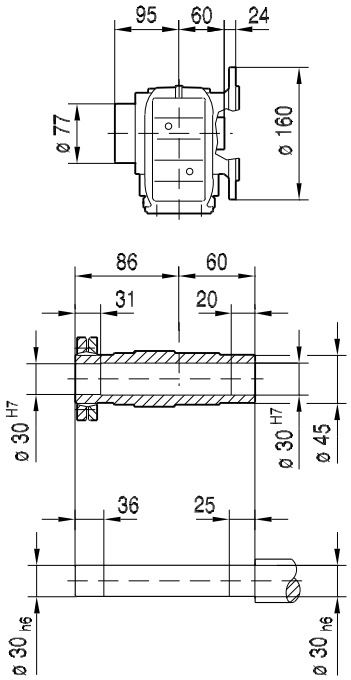

KVF37..

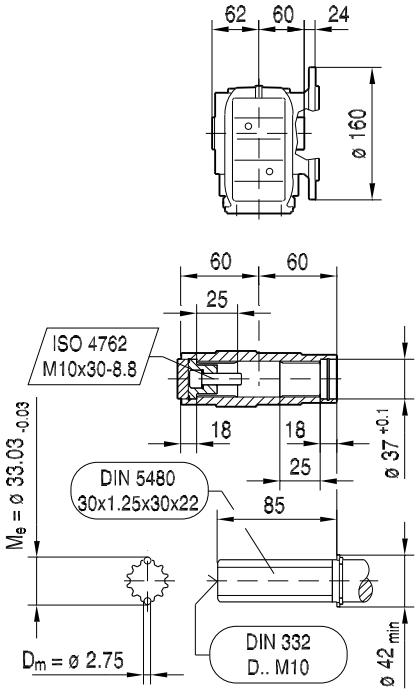

(→ 🗎 155)	DR63..	DR71S	DR71M	DRN80M	DRN90S	DRN90L	DRN100LS	DRN100L
AC	132	139	139	156	179	179	197	197
AD	105	119	119	128	140	140	157	157
ADS	105	129	129	139	150	150	158	158
L	402	413	438	493	494	526	525	575
LS	457	481	506	574	588	620	619	669
LB	191	202	227	282	283	315	314	364
LBS	246	270	295	363	377	409	408	458

21933170/DE – 11/2015

33 039 00 14

KA37..

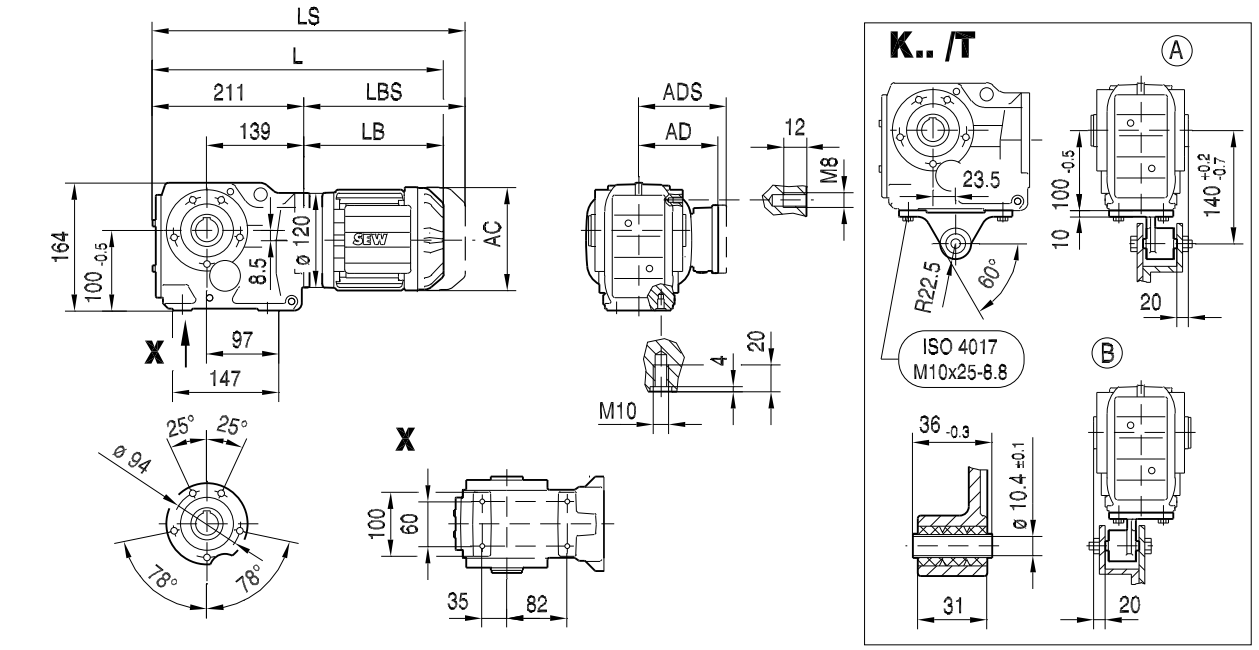

KA37..

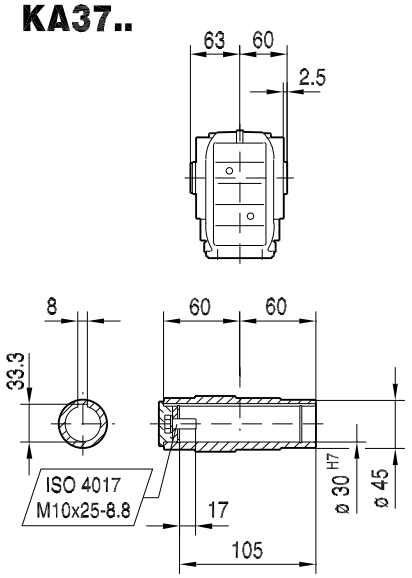

KH37..

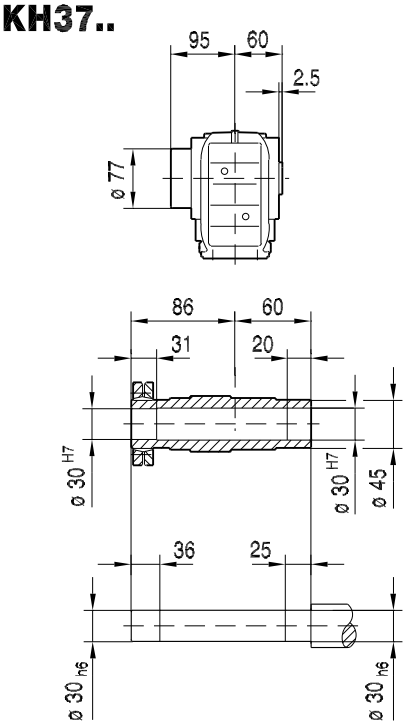

KV37..

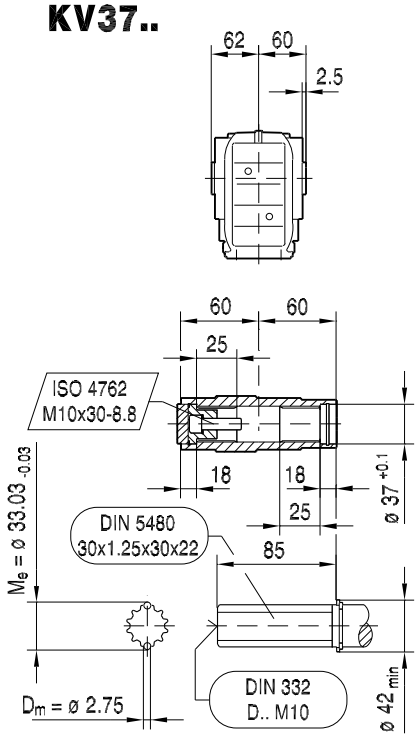

(→ 🗎 155)	DR63..	DR71S	DR71M	DRN80M	DRN90S	DRN90L	DRN100LS	DRN100L
AC	132	139	139	156	179	179	197	197
AD	105	119	119	128	140	140	157	157
ADS	105	129	129	139	150	150	158	158
L	402	413	438	493	494	526	525	575
LS	457	481	506	574	588	620	619	669
LB	191	202	227	282	283	315	314	364
LBS	246	270	295	363	377	409	408	458

21933170/DE – 11/2015

KAZ37..

33 040 00 14

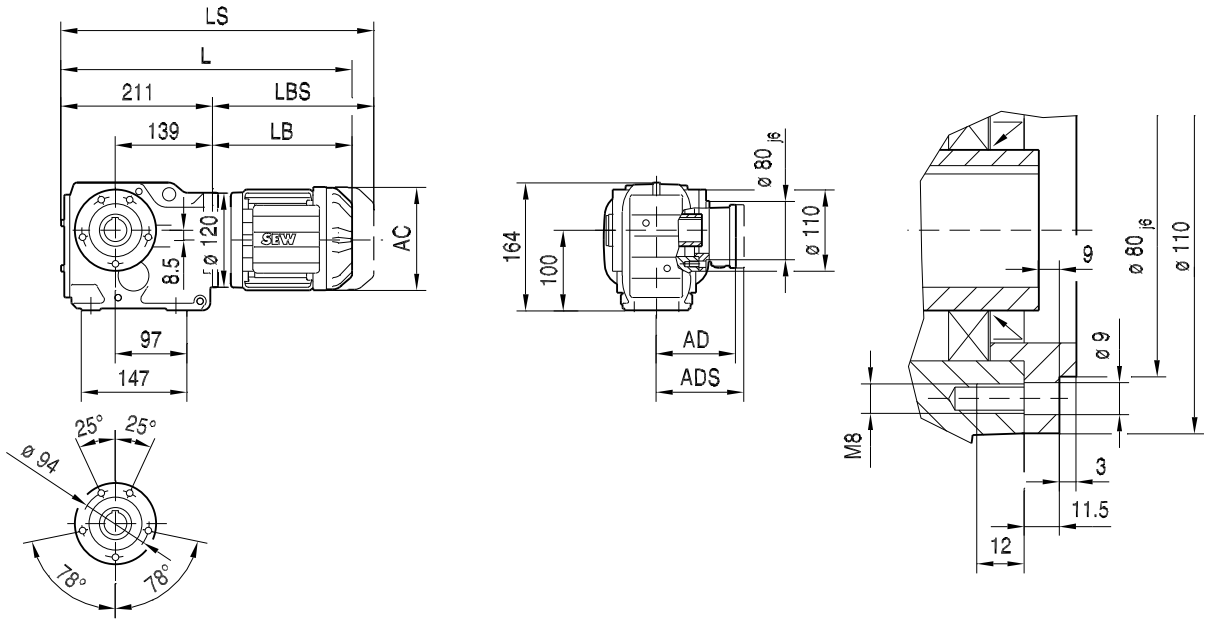

KAZ37..

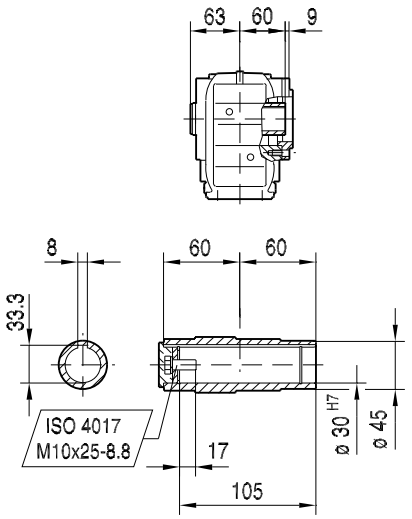

KHZ37..

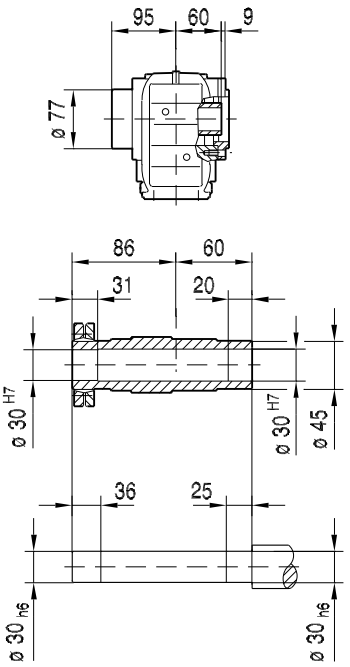

KVZ37..

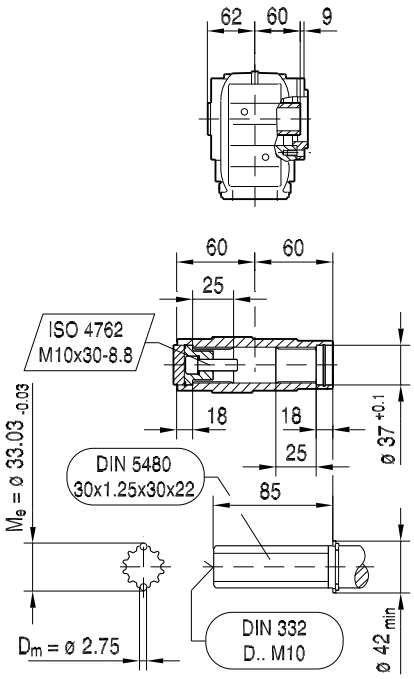

(→ 🗎 155)	DR63..	DR71S	DR71M	DRN80M	DRN90S	DRN90L	DRN100LS	DRN100L
AC	132	139	139	156	179	179	197	197
AD	105	119	119	128	140	140	157	157
ADS	105	129	129	139	150	150	158	158
L	402	413	438	493	494	526	525	575
LS	457	481	506	574	588	620	619	669
LB	191	202	227	282	283	315	314	364
LBS	246	270	295	363	377	409	408	458

21933170/DE – 11/2015

KZ37..

33 232 00 15

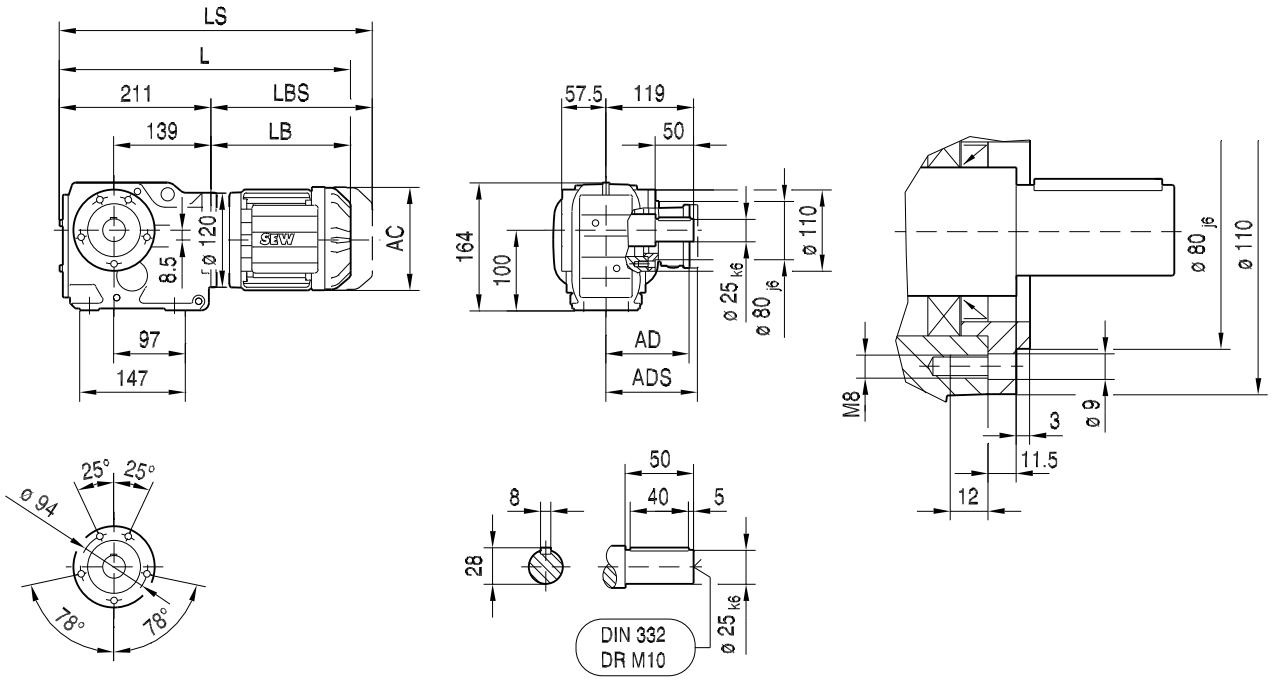

(→ 155)	DR63..	DR71S	DR71M	DRN80M	DRN90S	DRN90L	DRN100LS	DRN100L
AC	132	139	139	156	179	179	197	197
AD	105	119	119	128	140	140	157	157
ADS	105	129	129	139	150	150	158	158
L	402	413	438	493	494	526	525	575
LS	457	481	506	574	588	620	619	669
LB	191	202	227	282	283	315	314	364
LBS	246	270	295	363	377	409	408	458

21933170/DE – 11/2015

KT37..

33 041 00 14

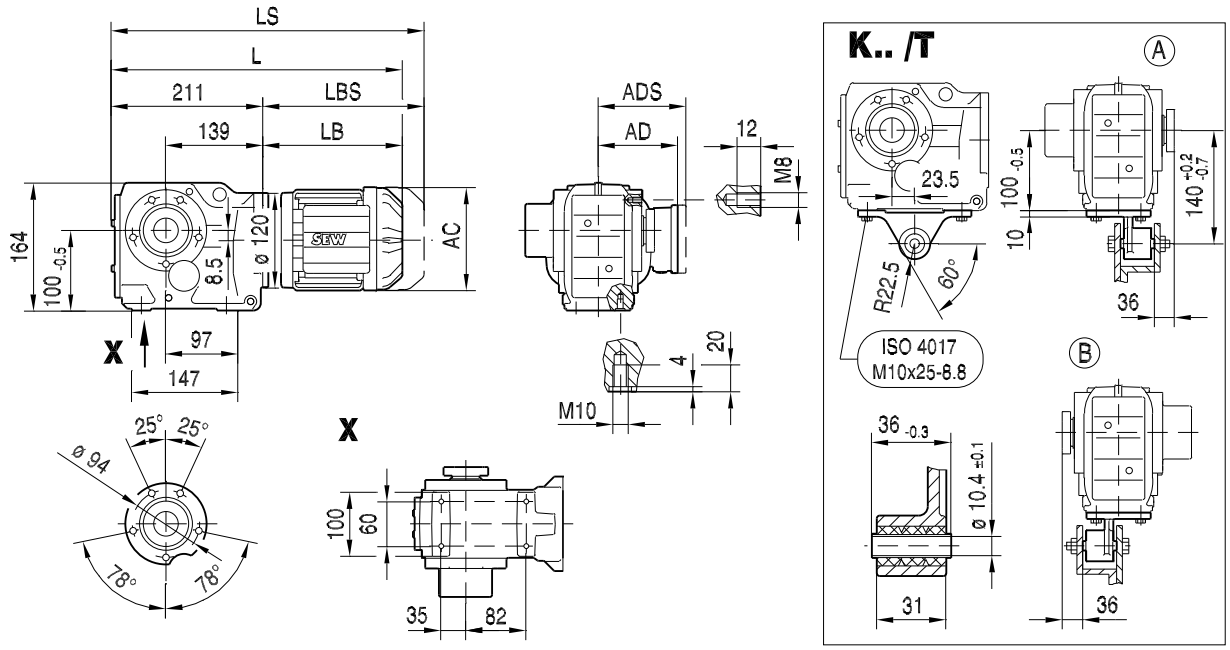

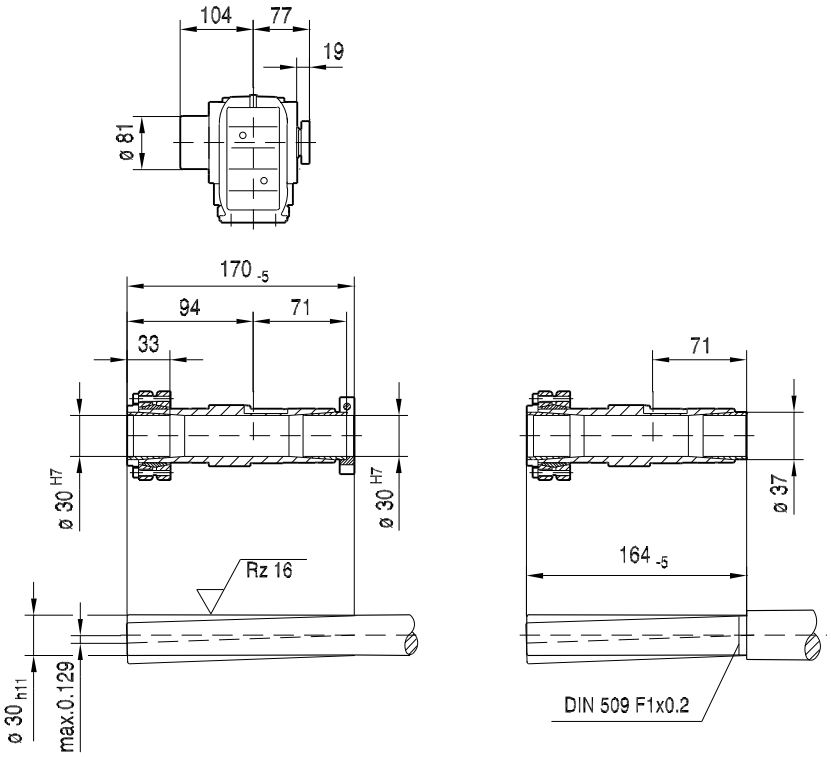

(→ 🗎 155)	DR63..	DR71S	DR71M	DRN80M	DRN90S	DRN90L	DRN100LS	DRN100L
AC	132	139	139	156	179	179	197	197
AD	105	119	119	128	140	140	157	157
ADS	105	129	129	139	150	150	158	158
L	402	413	438	493	494	526	525	575
LS	457	481	506	574	588	620	619	669
LB	191	202	227	282	283	315	314	364
LBS	246	270	295	363	377	409	408	458

21933170/DE – 11/2015

K39..

33 021 00 14

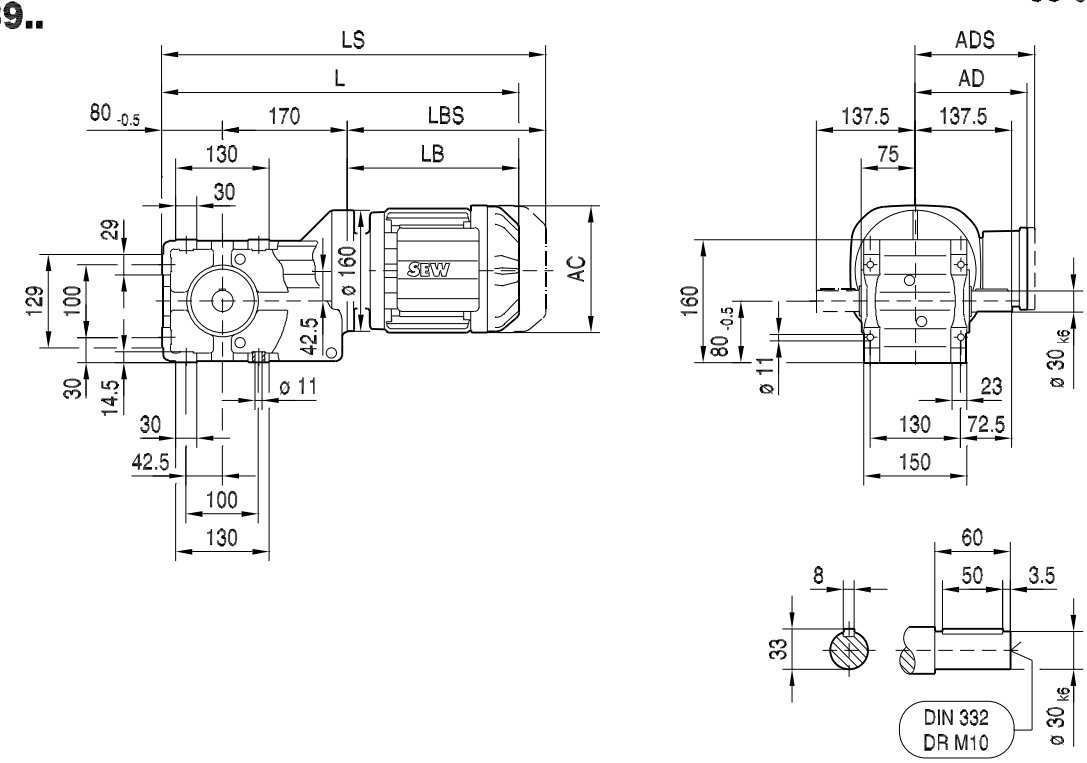

(→ 🗎 155)	DR63..	DR71S	DR71M	DRN80M	DRN90S	DRN90L	DRN100LS	DRN100L	DRN112M
AC	132	139	139	156	179	179	197	197	221
AD	105	119	119	128	140	140	157	157	170
ADS	105	129	129	139	150	150	158	158	172
L	435	446	471	525	527	559	555	605	636
LS	490	514	539	606	620	652	649	699	748
LB	185	196	221	275	277	309	305	355	386
LBS	240	264	289	356	370	402	399	449	498

21933170/DE – 11/2015

33 022 00 14

KF39..

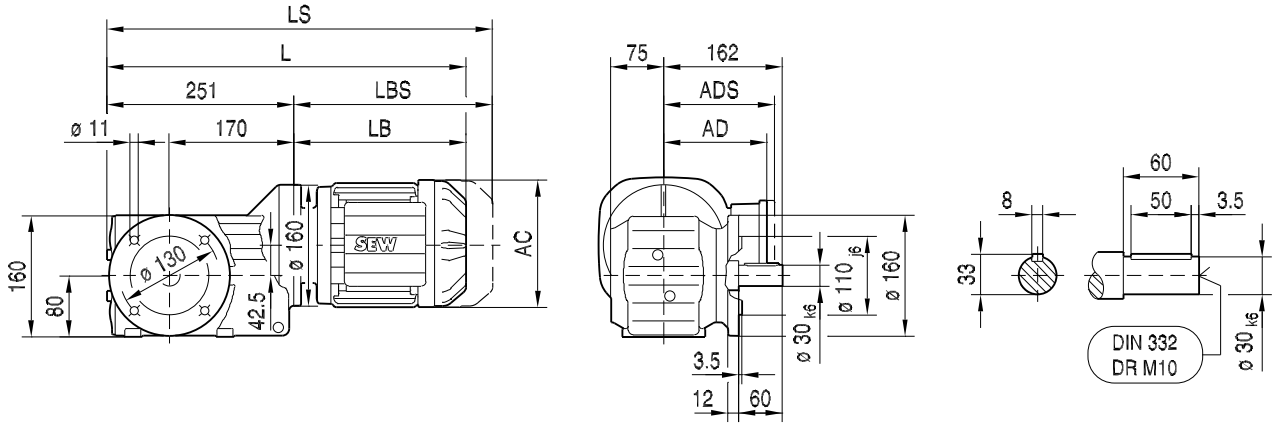

KAF39..

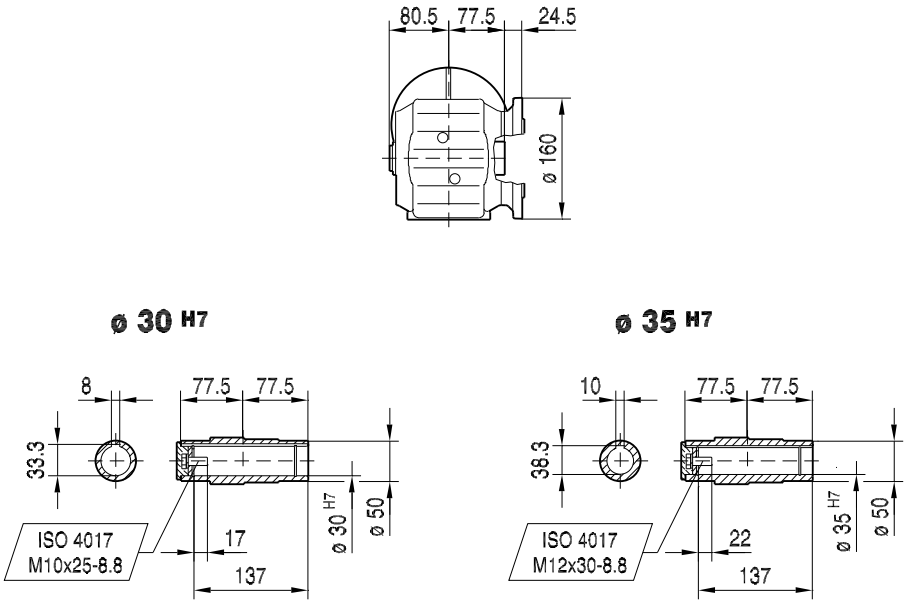

(→ 🗎 155)	DR63..	DR71S	DR71M	DRN80M	DRN90S	DRN90L	DRN100LS	DRN100L	DRN112M
AC	132	139	139	156	179	179	197	197	221
AD	105	119	119	128	140	140	157	157	170
ADS	105	129	129	139	150	150	158	158	172
L	436	447	472	526	528	560	556	606	637
LS	491	515	540	607	621	653	650	700	749
LB	185	196	221	275	277	309	305	355	386
LBS	240	264	289	356	370	402	399	449	498

21933170/DE – 11/2015

33 023 00 14

KA39..

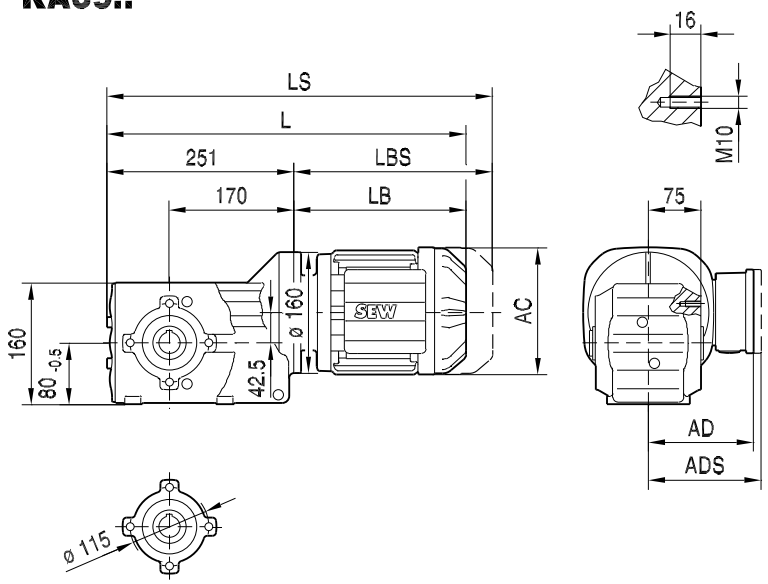

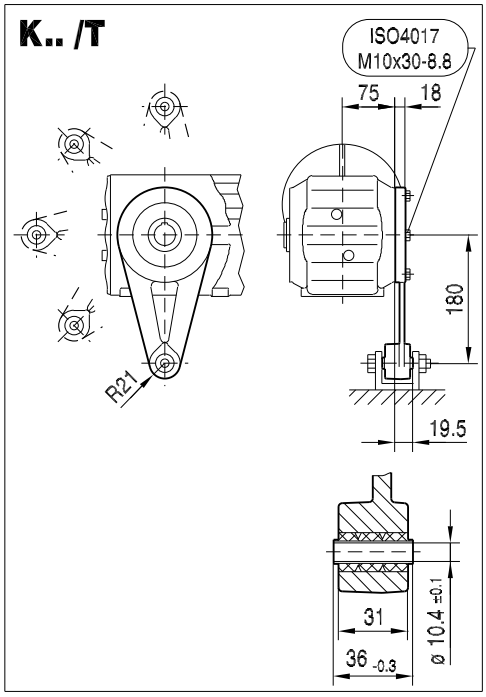

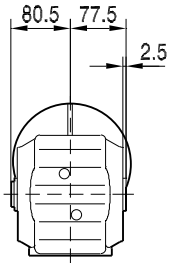

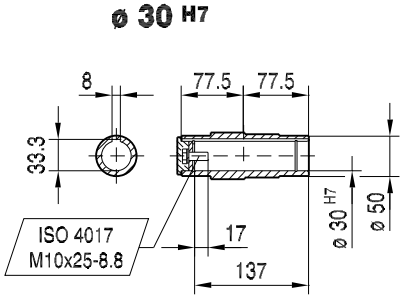

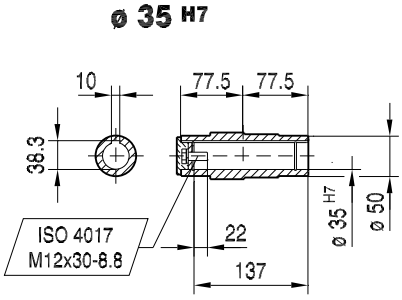

(→ 🗎 155)	DR63..	DR71S	DR71M	DRN80M	DRN90S	DRN90L	DRN100LS	DRN100L	DRN112M
AC	132	139	139	156	179	179	197	197	221
AD	105	119	119	128	140	140	157	157	170
ADS	105	129	129	139	150	150	158	158	172
L	436	447	472	526	528	560	556	606	637
LS	491	515	540	607	621	653	650	700	749
LB	185	196	221	275	277	309	305	355	386
LBS	240	264	289	356	370	402	399	449	498

21933170/DE – 11/2015

33 024 00 14

KT39..

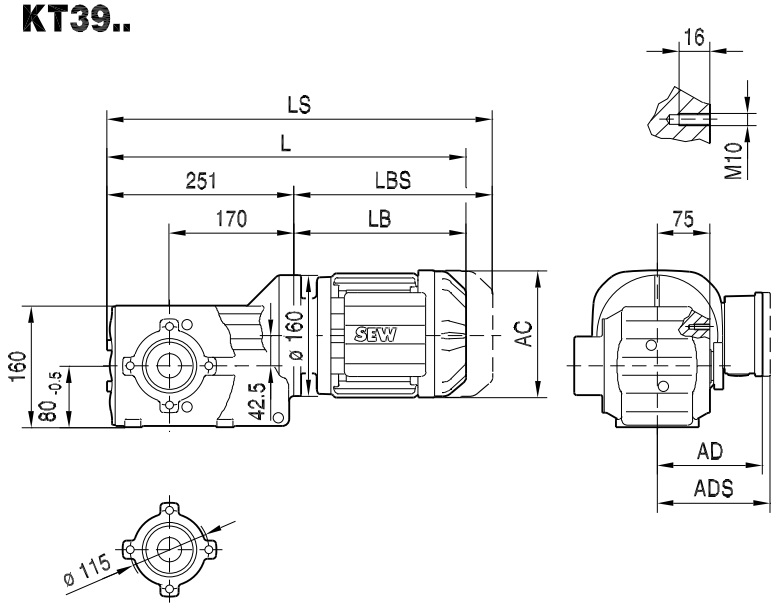

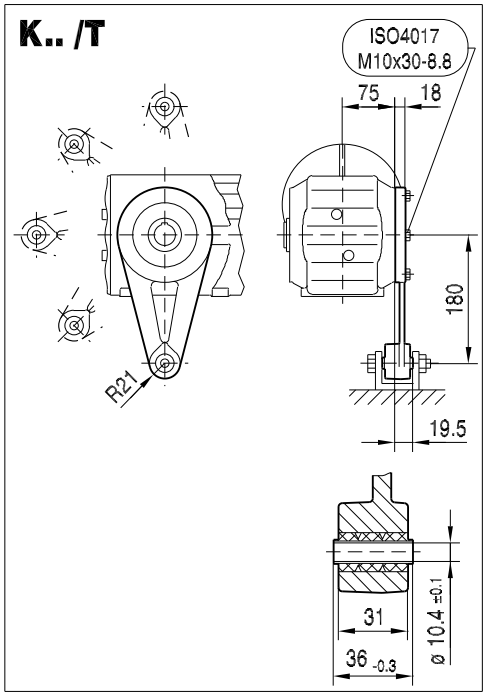

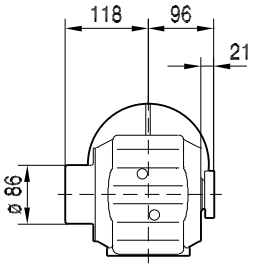

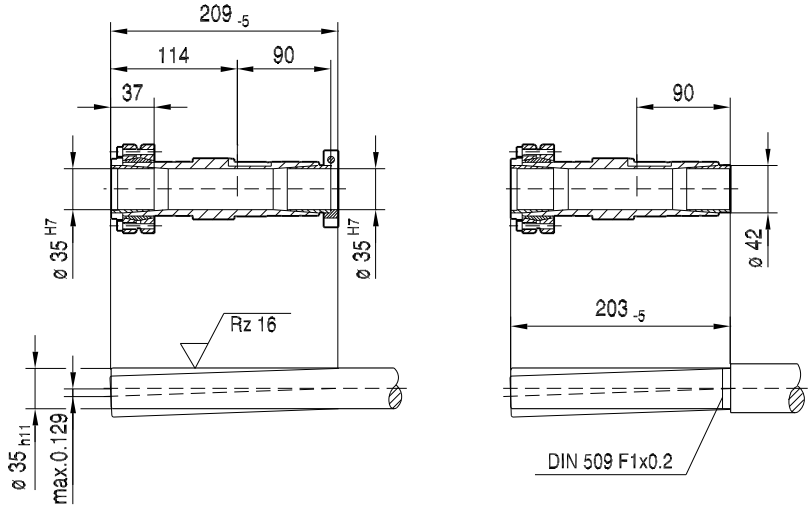

(→ 🗎 155)	DR63..	DR71S	DR71M	DRN80M	DRN90S	DRN90L	DRN100LS	DRN100L	DRN112M
AC	132	139	139	156	179	179	197	197	221
AD	105	119	119	128	140	140	157	157	170
ADS	105	129	129	139	150	150	158	158	172
L	436	447	472	526	528	560	556	606	637
LS	491	515	540	607	621	653	650	700	749
LB	185	196	221	275	277	309	305	355	386
LBS	240	264	289	356	370	402	399	449	498

21933170/DE – 11/2015

33 042 00 14

K47..

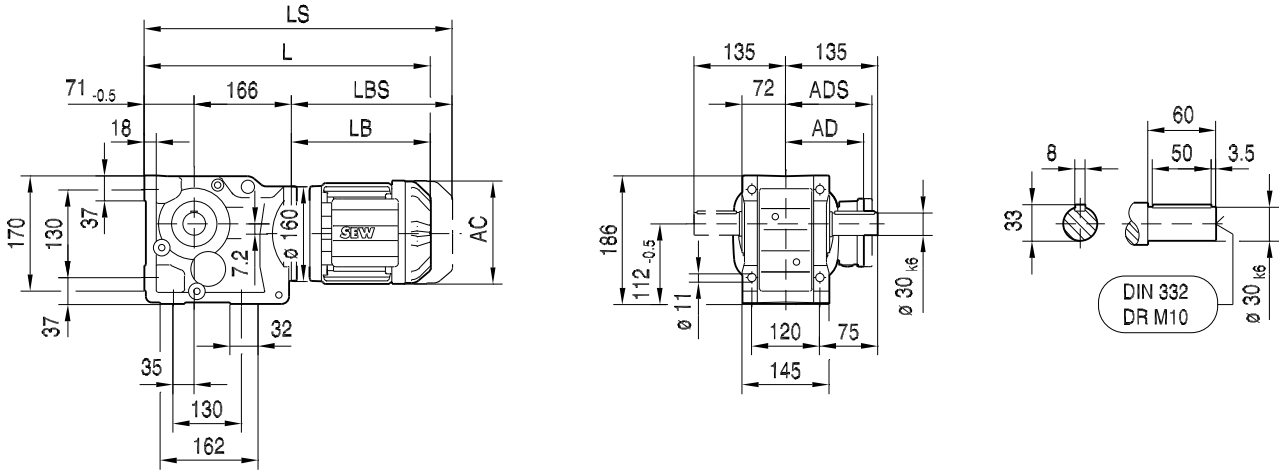

KA47B..

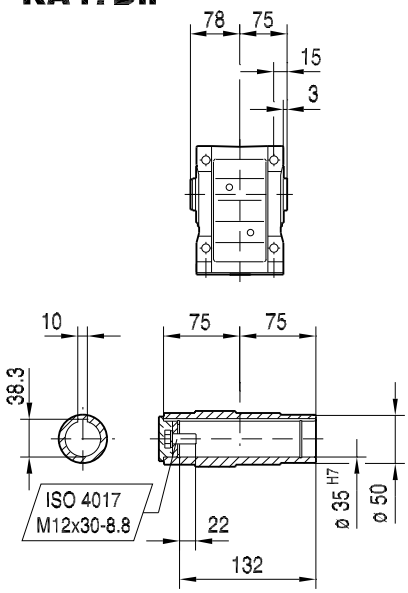

KH47B..

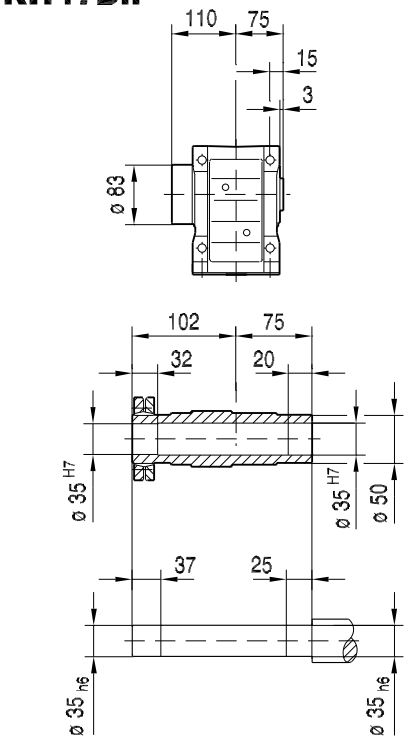

KV47B..

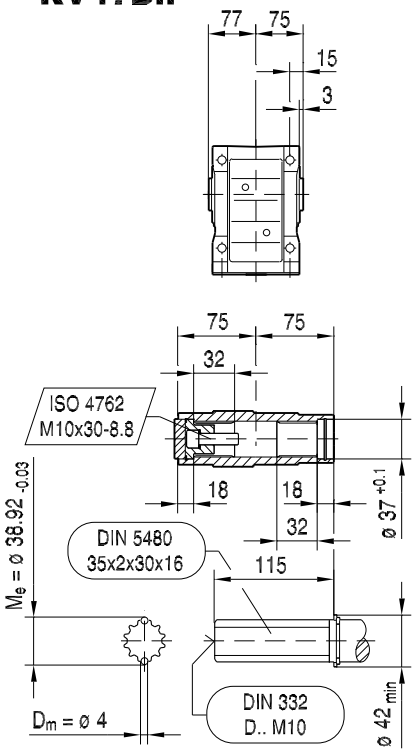

(→ 🗎 155)	DR63..	DR71S	DR71M	DRN80M	DRN90S	DRN90L	DRN100LS	DRN100L
AC	132	139	139	156	179	179	197	197
AD	105	119	119	128	140	140	157	157
ADS	105	129	129	139	150	150	158	158
L	422	433	458	512	514	546	542	592
LS	477	501	526	593	607	639	636	686
LB	185	196	221	275	277	309	305	355
LBS	240	264	289	356	370	402	399	449

21933170/DE – 11/2015

33 043 00 14

KF47..

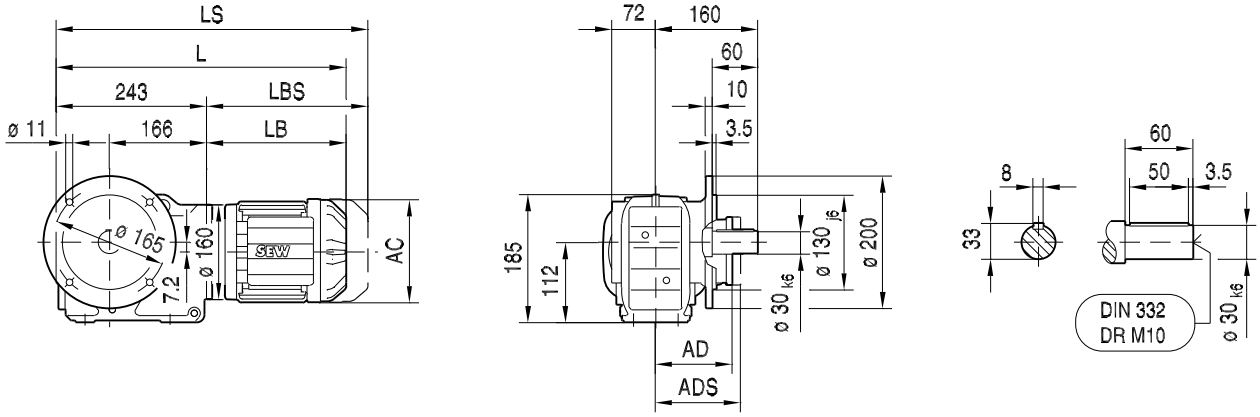

KAF47..

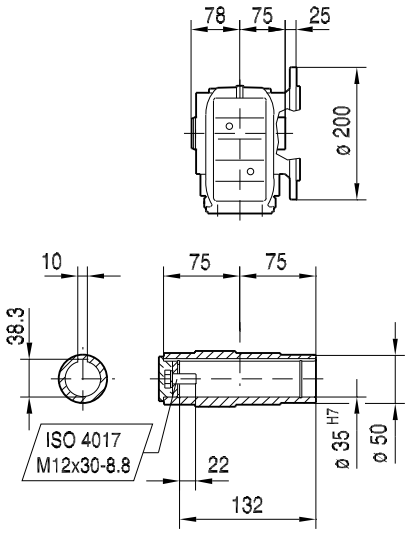

KHF47..

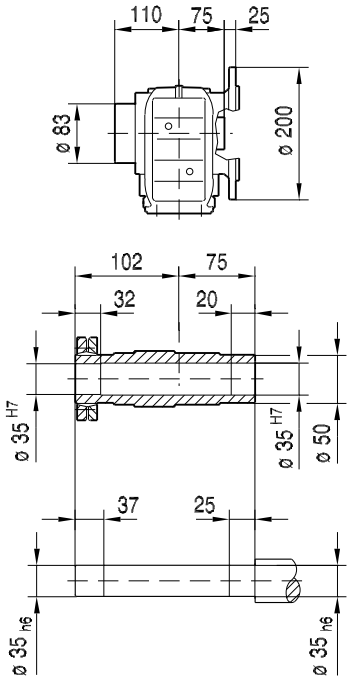

KVF47..

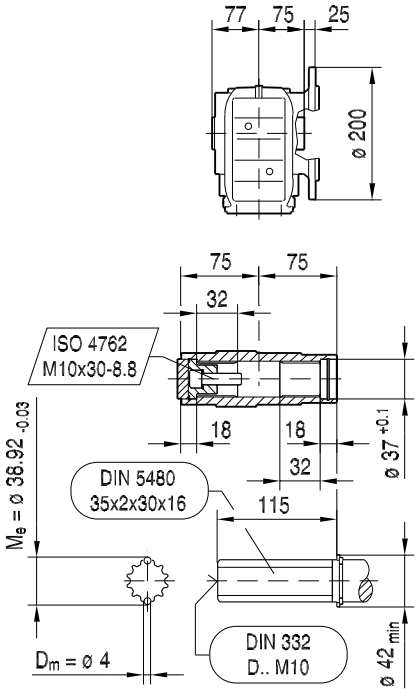

(→ 🗎 155)	DR63..	DR71S	DR71M	DRN80M	DRN90S	DRN90L	DRN100LS	DRN100L
AC	132	139	139	156	179	179	197	197
AD	105	119	119	128	140	140	157	157
ADS	105	129	129	139	150	150	158	158
L	428	439	464	518	520	552	548	598
LS	483	507	532	599	613	645	642	692
LB	185	196	221	275	277	309	305	355
LBS	240	264	289	356	370	402	399	449

21933170/DE – 11/2015

33 044 00 14

KA47..

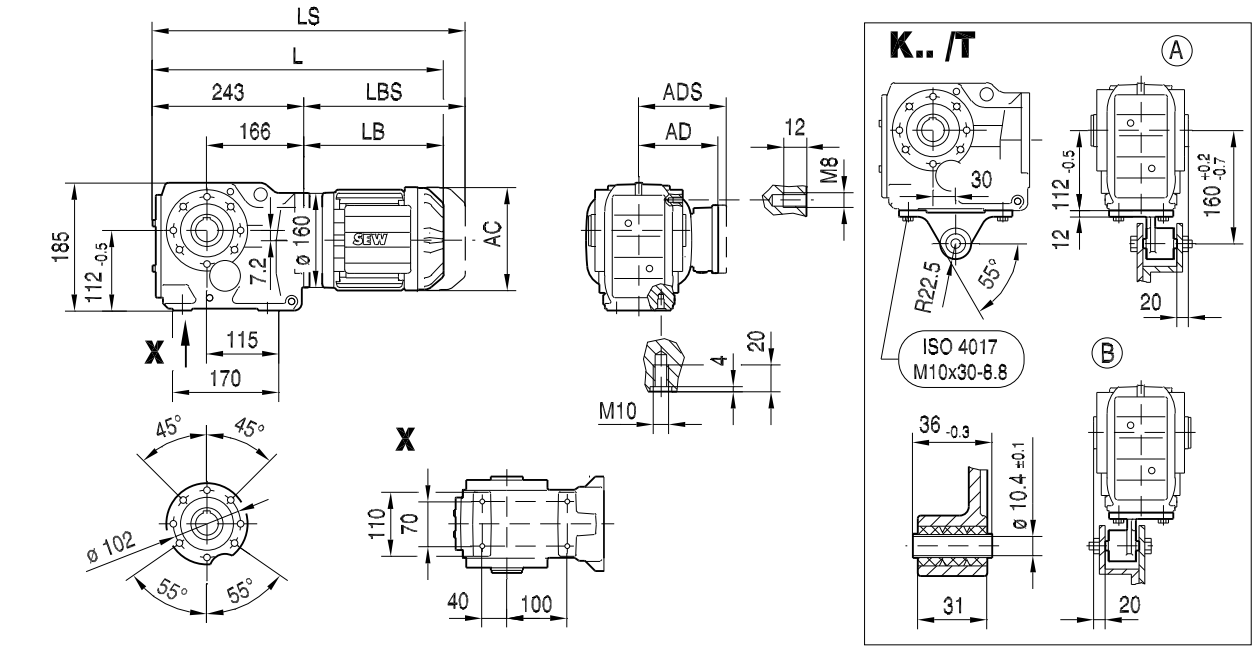

KA47..

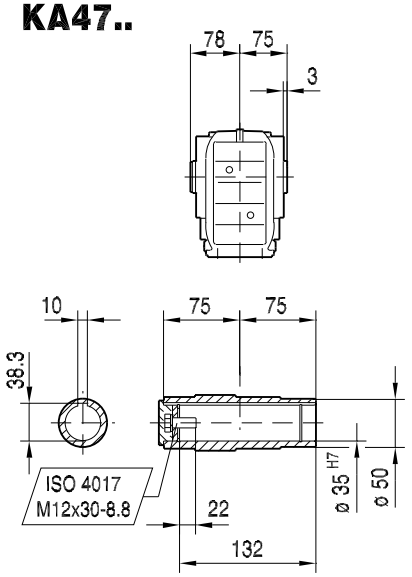

KH47..

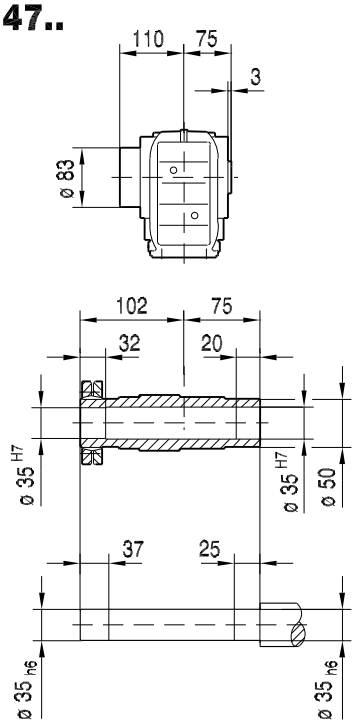

KV47..

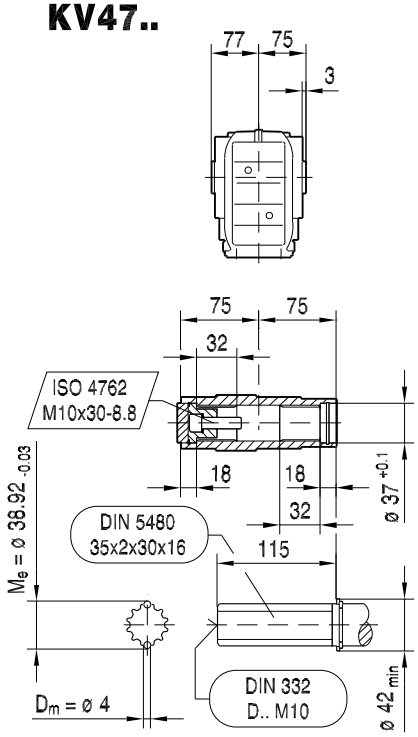

(→ 🗎 155)	DR63..	DR71S	DR71M	DRN80M	DRN90S	DRN90L	DRN100LS	DRN100L
AC	132	139	139	156	179	179	197	197
AD	105	119	119	128	140	140	157	157
ADS	105	129	129	139	150	150	158	158
L	428	439	464	518	520	552	548	598
LS	483	507	532	599	613	645	642	692
LB	185	196	221	275	277	309	305	355
LBS	240	264	289	356	370	402	399	449

21933170/DE – 11/2015

KAZ47..

33 045 00 14

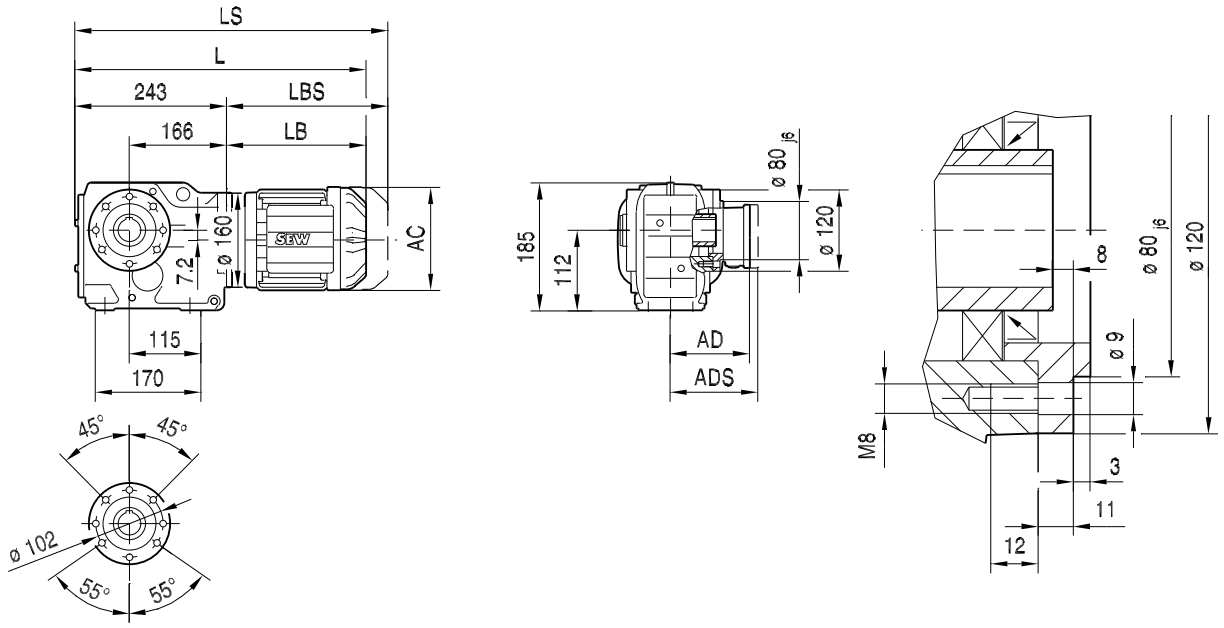

KAZ47..

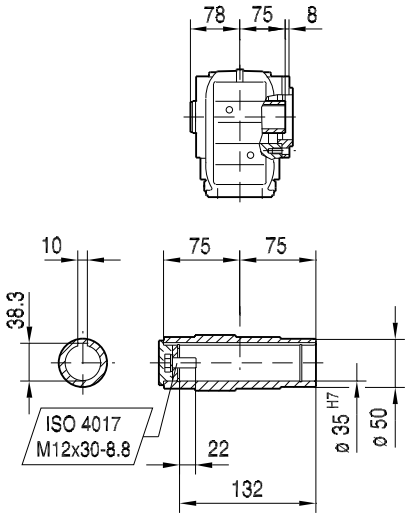

KHZ47..

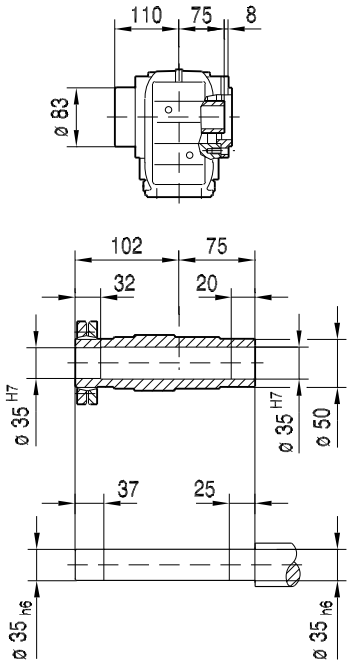

KVZ47..

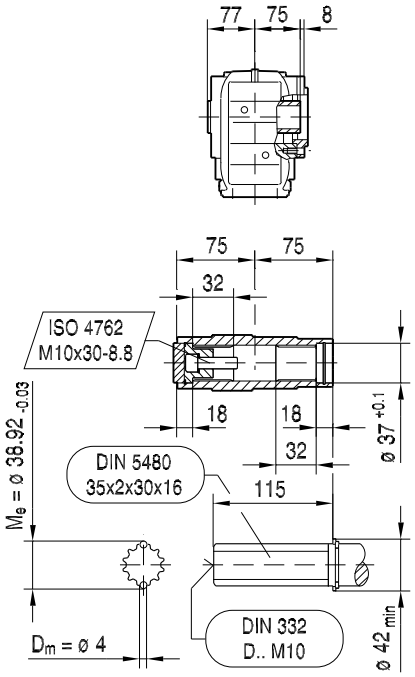

(→ 🗎 155)	DR63..	DR71S	DR71M	DRN80M	DRN90S	DRN90L	DRN100LS	DRN100L
AC	132	139	139	156	179	179	197	197
AD	105	119	119	128	140	140	157	157
ADS	105	129	129	139	150	150	158	158
L	428	439	464	518	520	552	548	598
LS	483	507	532	599	613	645	642	692
LB	185	196	221	275	277	309	305	355
LBS	240	264	289	356	370	402	399	449

21933170/DE – 11/2015

KZ47..

33 233 00 15

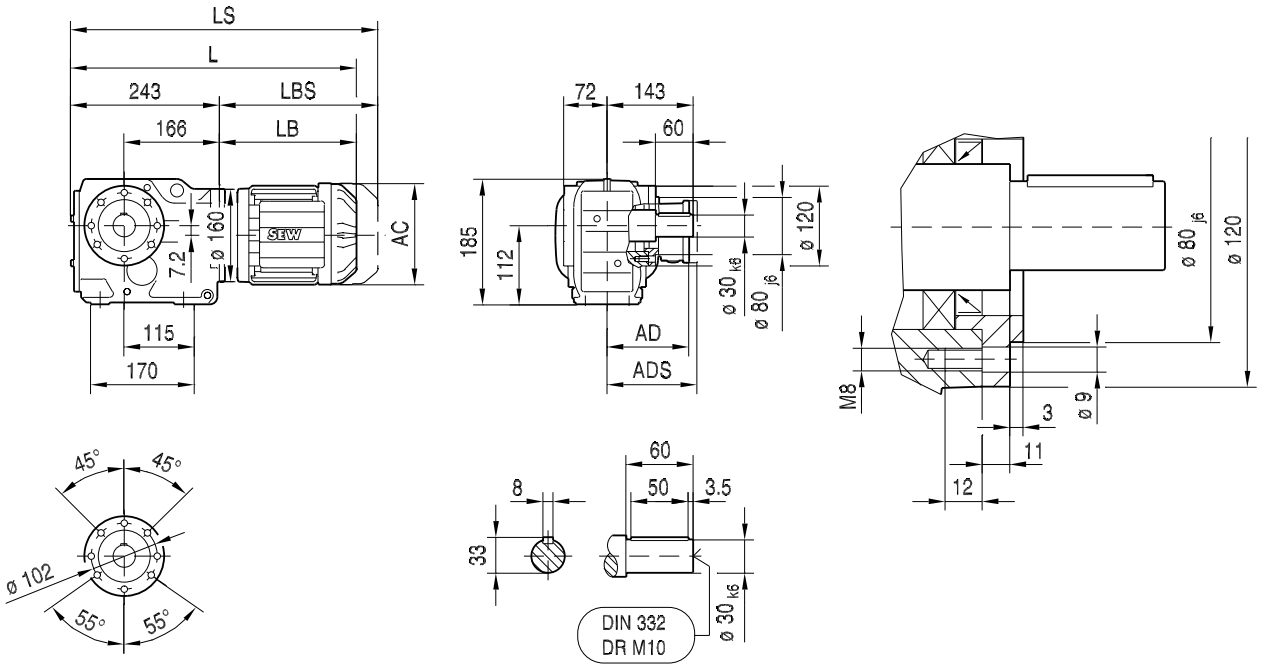

(→ 155)	DR63..	DR71S	DR71M	DRN80M	DRN90S	DRN90L	DRN100LS	DRN100L
AC	132	139	139	156	179	179	197	197
AD	105	119	119	128	140	140	157	157
ADS	105	129	129	139	150	150	158	158
L	428	439	464	518	520	552	548	598
LS	483	507	532	599	613	645	642	692
LB	185	196	221	275	277	309	305	355
LBS	240	264	289	356	370	402	399	449

21933170/DE – 11/2015

KT47..

33 046 00 14

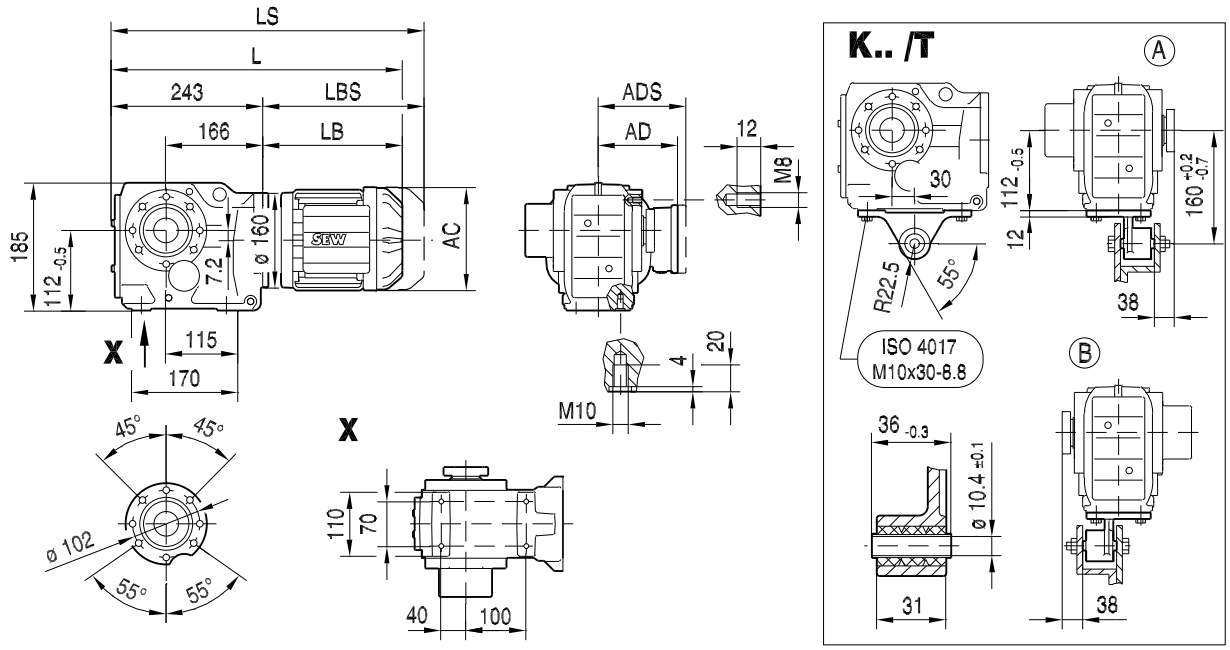

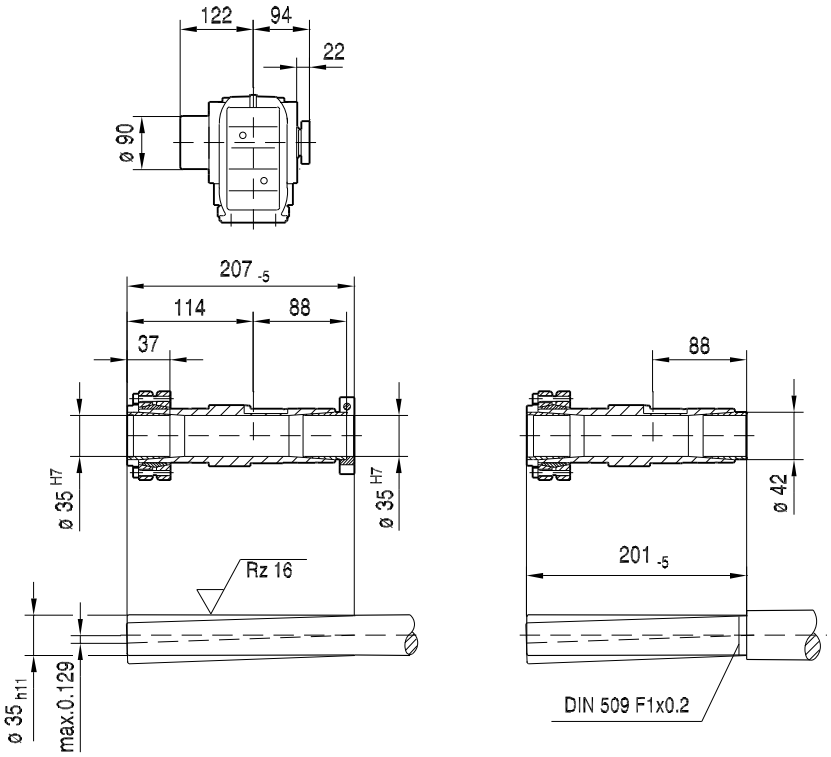

(→ 155)	DR63..	DR71S	DR71M	DRN80M	DRN90S	DRN90L	DRN100LS	DRN100L
AC	132	139	139	156	179	179	197	197
AD	105	119	119	128	140	140	157	157
ADS	105	129	129	139	150	150	158	158
L	428	439	464	518	520	552	548	598
LS	483	507	532	599	613	645	642	692
LB	185	196	221	275	277	309	305	355
LBS	240	264	289	356	370	402	399	449

21933170/DE – 11/2015

K49..

33 025 00 14

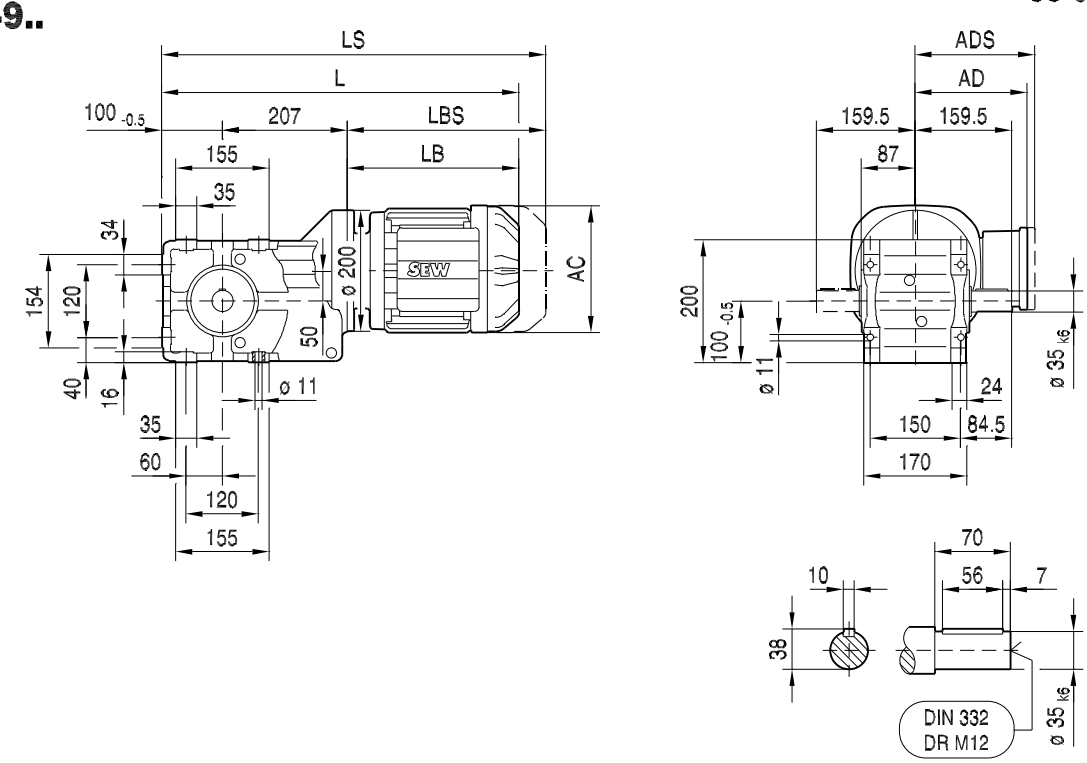

(→ 🗎 155)	DR63..	DR71S	DR71M	DRN80M	DRN90S	DRN90L	DRN100LS	DRN100L	DRN112M	DRN132S	DRN132M
AC	132	139	139	156	179	179	197	197	221	221	261
AD	105	119	119	128	140	140	157	157	170	170	228
ADS	105	129	129	139	150	150	158	158	172	172	228
L	485	496	521	575	577	609	605	655	686	736	754
LS	540	564	589	656	670	702	699	749	798	848	892
LB	178	189	214	268	270	302	298	348	379	429	447
LBS	233	257	282	349	363	395	392	442	491	541	585

21933170/DE – 11/2015

33 026 01 14

KF49..

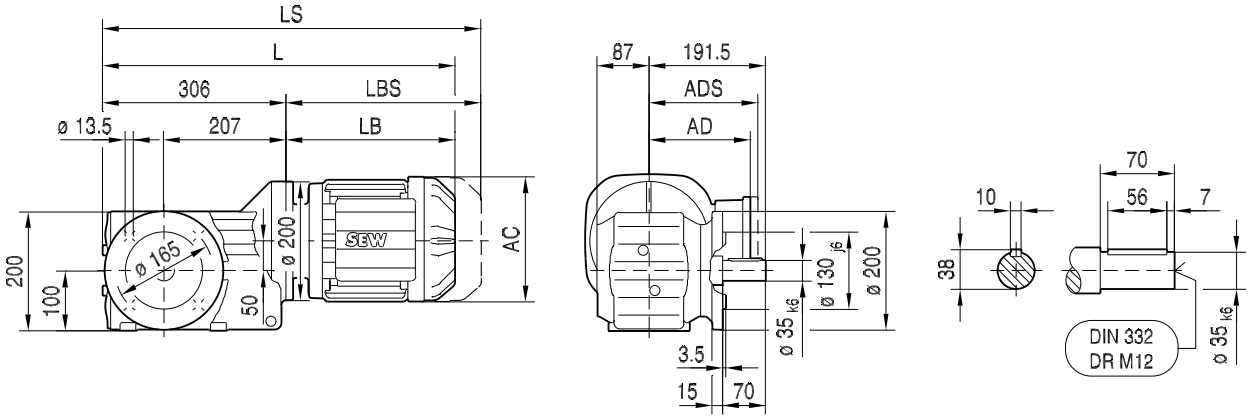

KAF49..

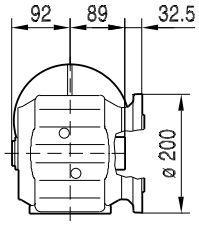

ø 35 H7

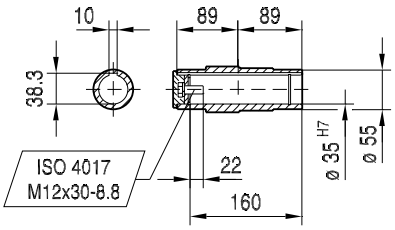

ø 40 H7

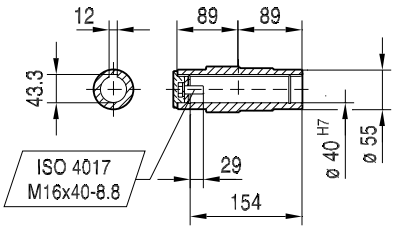

(→ 🗎 155)	DR63..	DR71S	DR71M	DRN80M	DRN90S	DRN90L	DRN100LS	DRN100L	DRN112M	DRN132S	DRN132M
AC	132	139	139	156	179	179	197	197	221	221	261
AD	105	119	119	128	140	140	157	157	170	170	228
ADS	105	129	129	139	150	150	158	158	172	172	228
L	484	495	520	574	576	608	604	654	685	735	753
LS	539	563	588	655	669	701	698	748	797	847	891
LB	178	189	214	268	270	302	298	348	379	429	447
LBS	233	257	282	349	363	395	392	442	491	541	585

21933170/DE – 11/2015

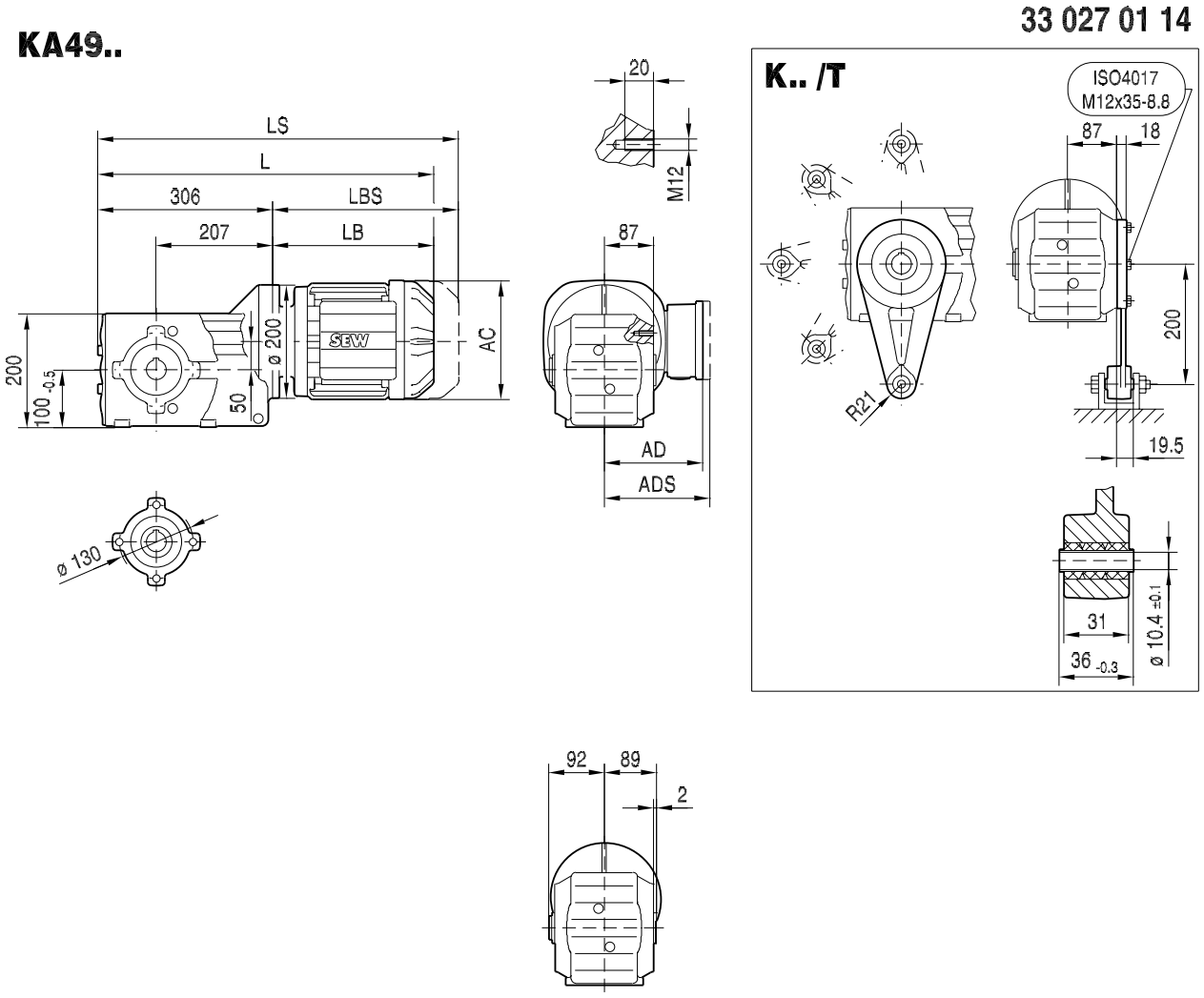

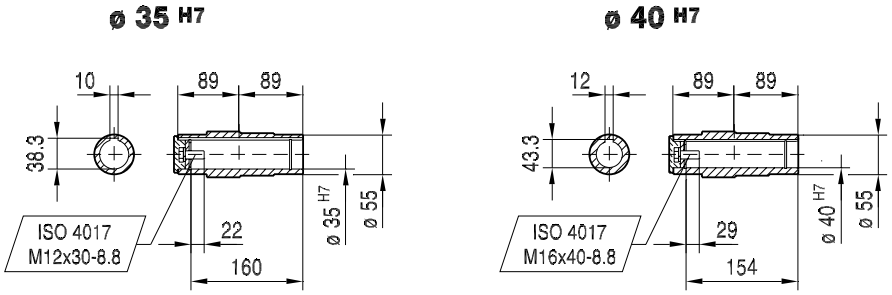

(→ 155)	DR63..	DR71S	DR71M	DRN80M	DRN90S	DRN90L	DRN100LS	DRN100L	DRN112M	DRN132S	DRN132M
AC	132	139	139	156	179	179	197	197	221	221	261
AD	105	119	119	128	140	140	157	157	170	170	228
ADS	105	129	129	139	150	150	158	158	172	172	228
L	484	495	520	574	576	608	604	654	685	735	753
LS	539	563	588	655	669	701	698	748	797	847	891
LB	178	189	214	268	270	302	298	348	379	429	447
LBS	233	257	282	349	363	395	392	442	491	541	585

21933170/DE – 11/2015

33 028 00 14

KT49..

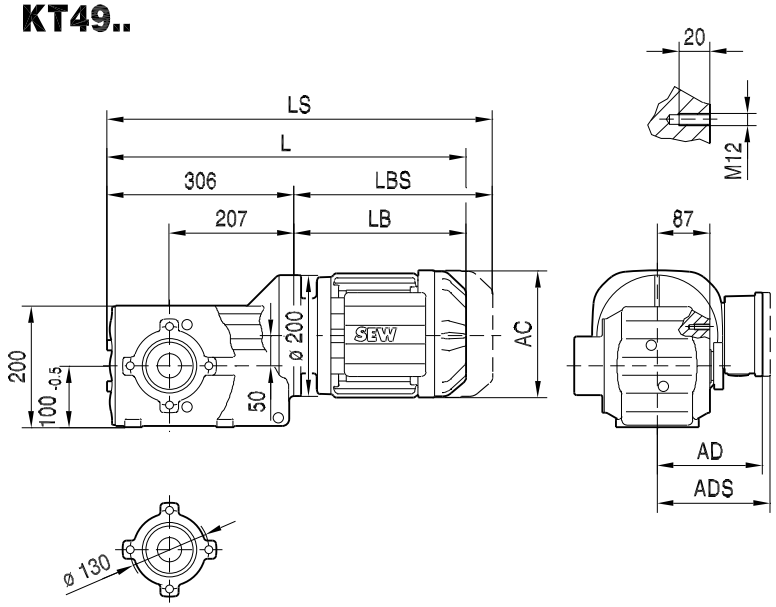

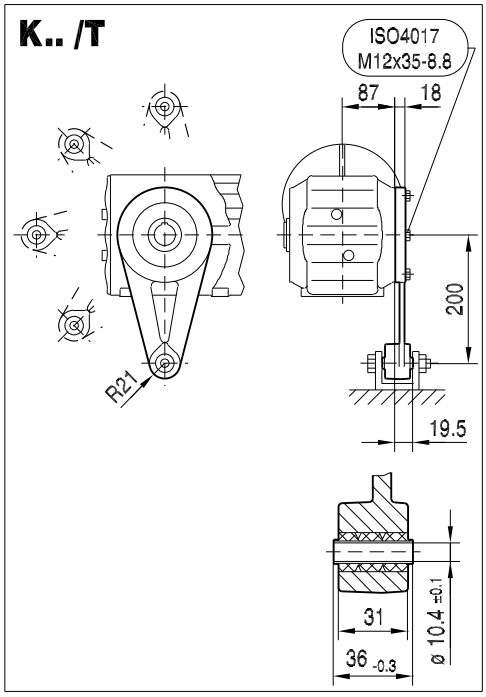

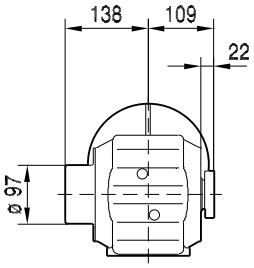

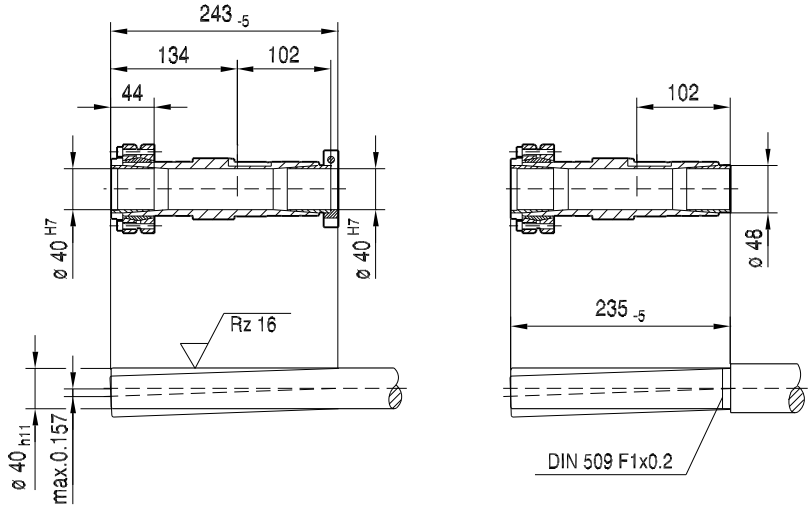

(→ 🗎 155)	DR63..	DR71S	DR71M	DRN80M	DRN90S	DRN90L	DRN100LS	DRN100L	DRN112M	DRN132S	DRN132M
AC	132	139	139	156	179	179	197	197	221	221	261
AD	105	119	119	128	140	140	157	157	170	170	228
ADS	105	129	129	139	150	150	158	158	172	172	228
L	484	495	520	574	576	608	604	654	685	735	753
LS	539	563	588	655	669	701	698	748	797	847	891
LB	178	189	214	268	270	302	298	348	379	429	447
LBS	233	257	282	349	363	395	392	442	491	541	585

21933170/DE – 11/2015

33 047 00 14

K57..

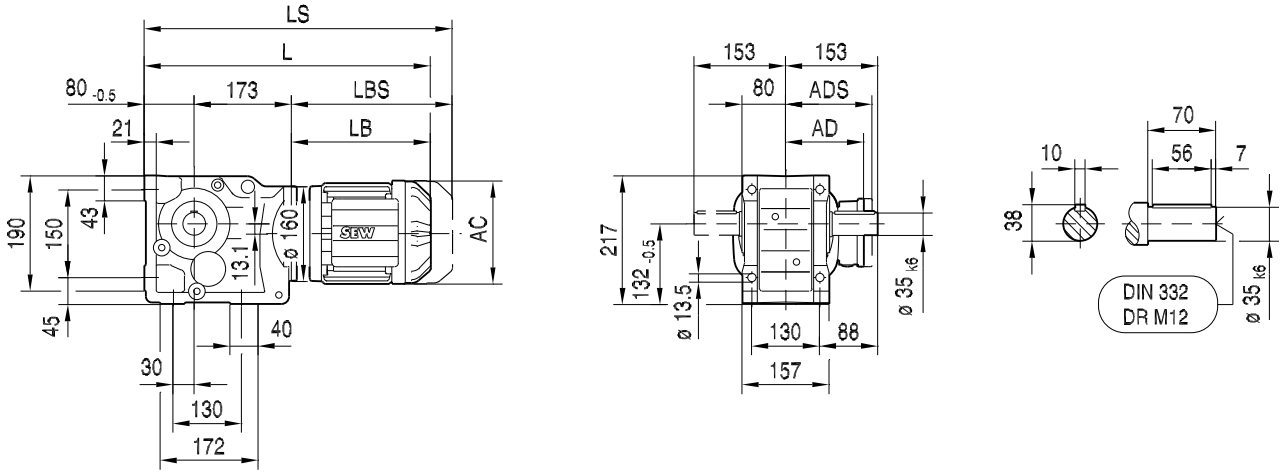

KA57B..

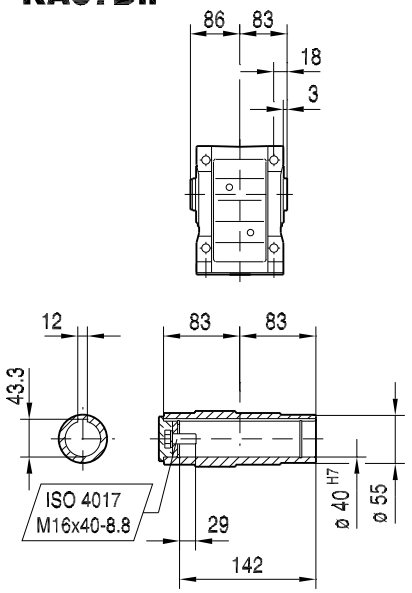

KH57B..

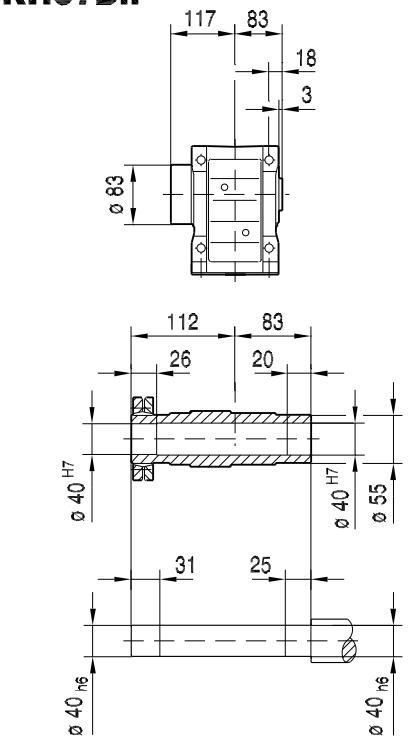

KV57B..

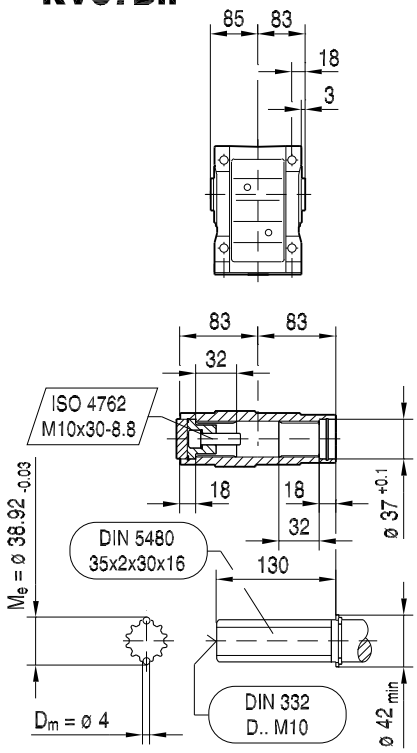

(→ 155)	DR63..	DR71S	DR71M	DRN80M	DRN90S	DRN90L	DRN100LS	DRN100L	DRN112M
AC	132	139	139	156	179	179	197	197	221
AD	105	119	119	128	140	140	157	157	170
ADS	105	129	129	139	150	150	158	158	172
L	438	449	474	528	530	562	558	608	639
LS	493	517	542	609	623	655	652	702	751
LB	185	196	221	275	277	309	305	355	386
LBS	240	264	289	356	370	402	399	449	498

21933170/DE – 11/2015

33 048 00 14

KF57..

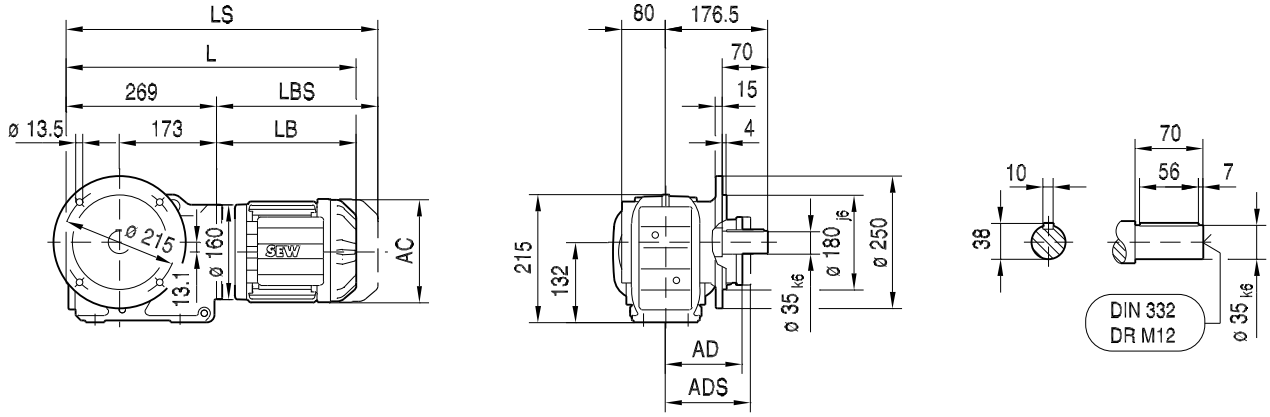

KAF57..

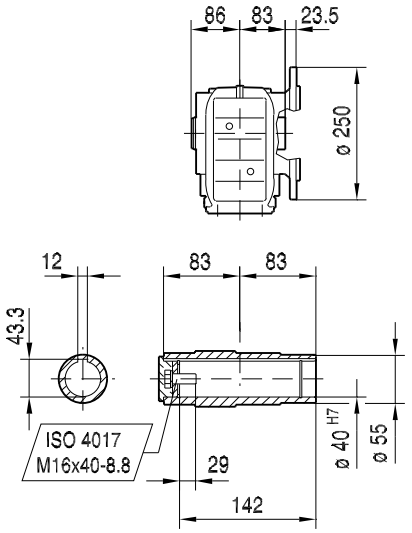

KHF57..

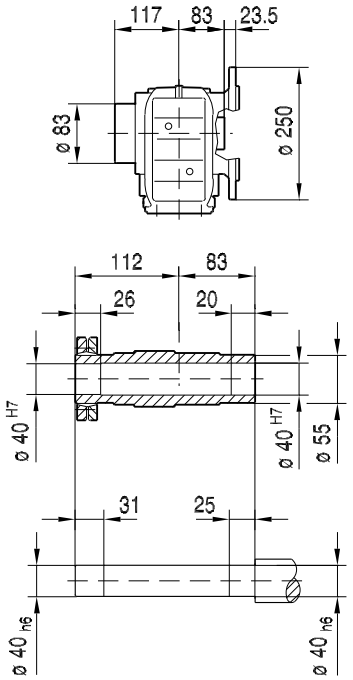

KVF57..

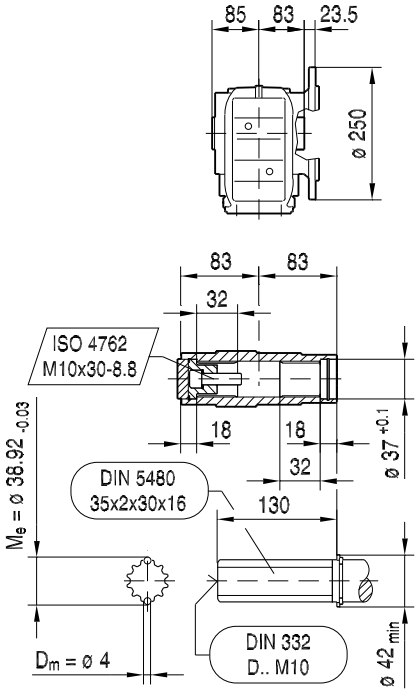

(→ 🗎 155)	DR63..	DR71S	DR71M	DRN80M	DRN90S	DRN90L	DRN100LS	DRN100L	DRN112M
AC	132	139	139	156	179	179	197	197	221
AD	105	119	119	128	140	140	157	157	170
ADS	105	129	129	139	150	150	158	158	172
L	454	465	490	544	546	578	574	624	655
LS	509	533	558	625	639	671	668	718	767
LB	185	196	221	275	277	309	305	355	386
LBS	240	264	289	356	370	402	399	449	498

21933170/DE – 11/2015

33 049 00 14

KA57..

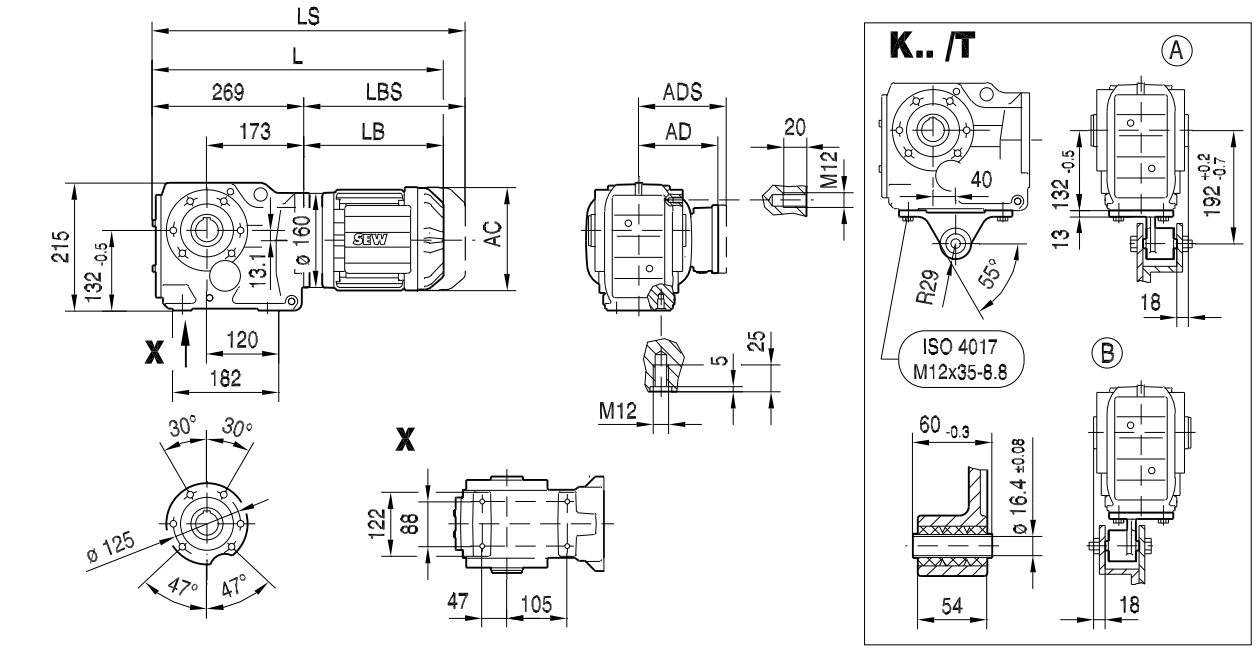

KA57..

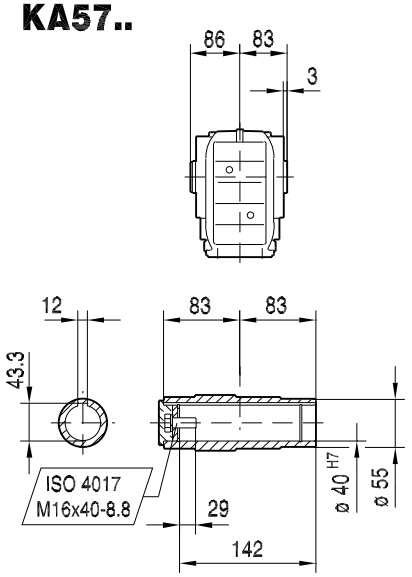

KH57..

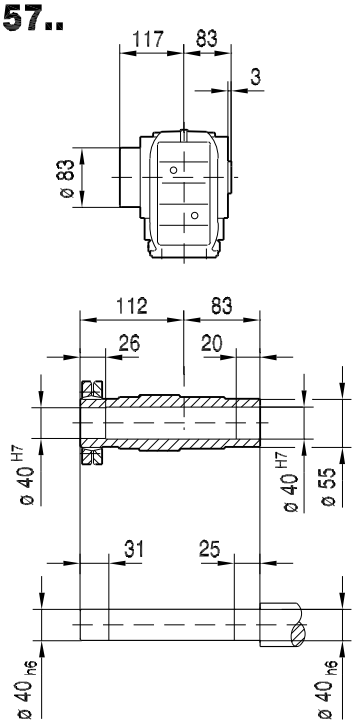

KV57..

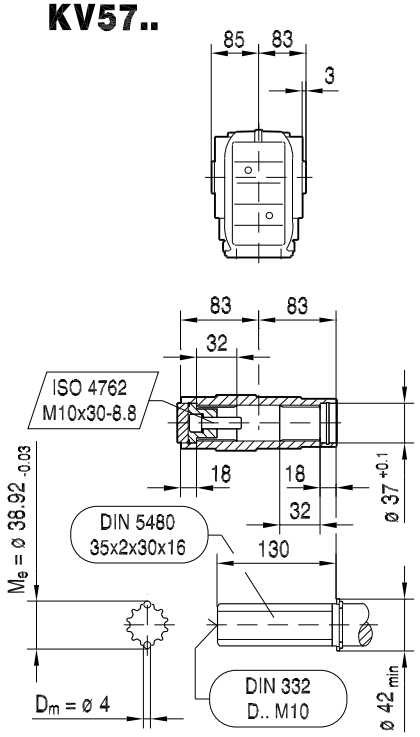

(→ 🗎 155)	DR63..	DR71S	DR71M	DRN80M	DRN90S	DRN90L	DRN100LS	DRN100L	DRN112M
AC	132	139	139	156	179	179	197	197	221
AD	105	119	119	128	140	140	157	157	170
ADS	105	129	129	139	150	150	158	158	172
L	454	465	490	544	546	578	574	624	655
LS	509	533	558	625	639	671	668	718	767
LB	185	196	221	275	277	309	305	355	386
LBS	240	264	289	356	370	402	399	449	498

21933170/DE – 11/2015

KAZ57..

33 050 00 14

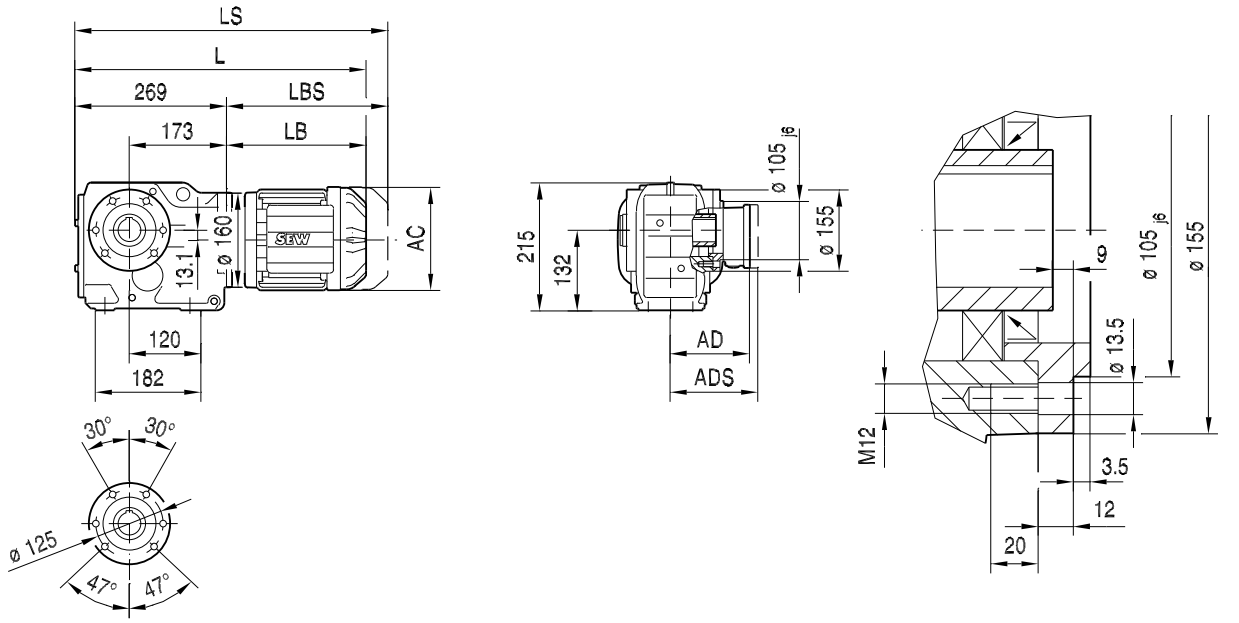

KAZ57..

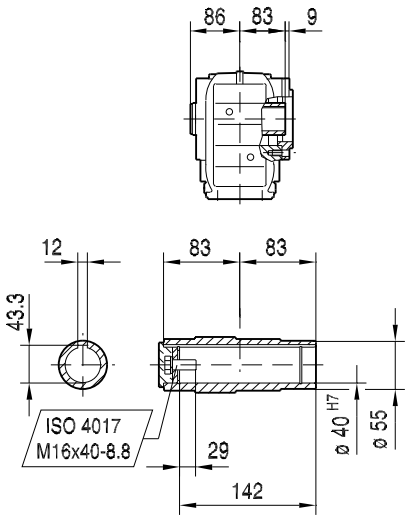

KHZ57..

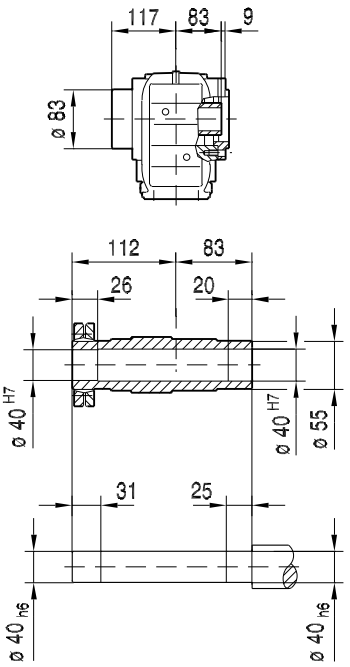

KVZ57..

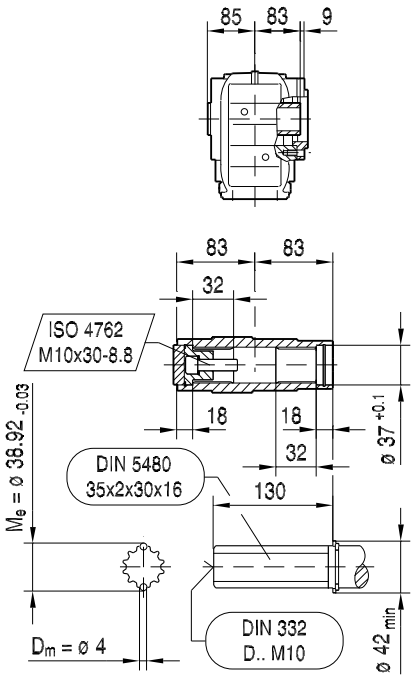

(→ 🗎 155)	DR63..	DR71S	DR71M	DRN80M	DRN90S	DRN90L	DRN100LS	DRN100L	DRN112M
AC	132	139	139	156	179	179	197	197	221
AD	105	119	119	128	140	140	157	157	170
ADS	105	129	129	139	150	150	158	158	172
L	454	465	490	544	546	578	574	624	655
LS	509	533	558	625	639	671	668	718	767
LB	185	196	221	275	277	309	305	355	386
LBS	240	264	289	356	370	402	399	449	498

21933170/DE – 11/2015

KZ57..

33 234 00 15

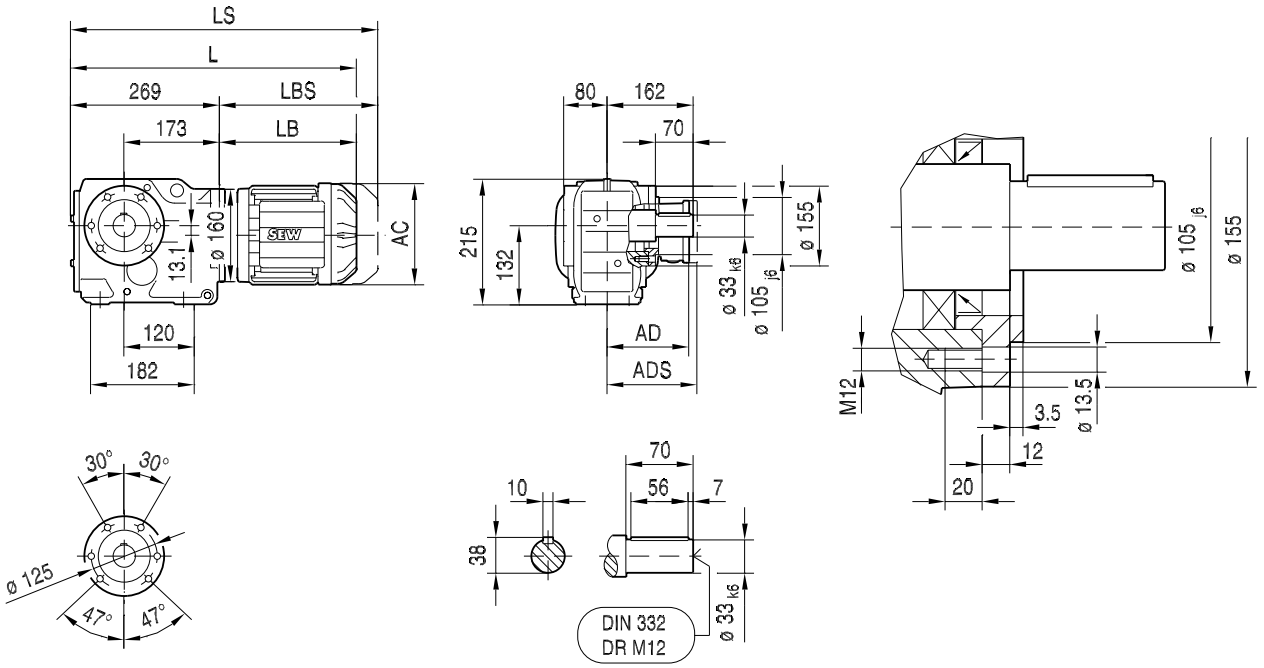

(→ 155)	DR63..	DR71S	DR71M	DRN80M	DRN90S	DRN90L	DRN100LS	DRN100L	DRN112M
AC	132	139	139	156	179	179	197	197	221
AD	105	119	119	128	140	140	157	157	170
ADS	105	129	129	139	150	150	158	158	172
L	454	465	490	544	546	578	574	624	655
LS	509	533	558	625	639	671	668	718	767
LB	185	196	221	275	277	309	305	355	386
LBS	240	264	289	356	370	402	399	449	498

21933170/DE – 11/2015

KT57..

33 051 00 14

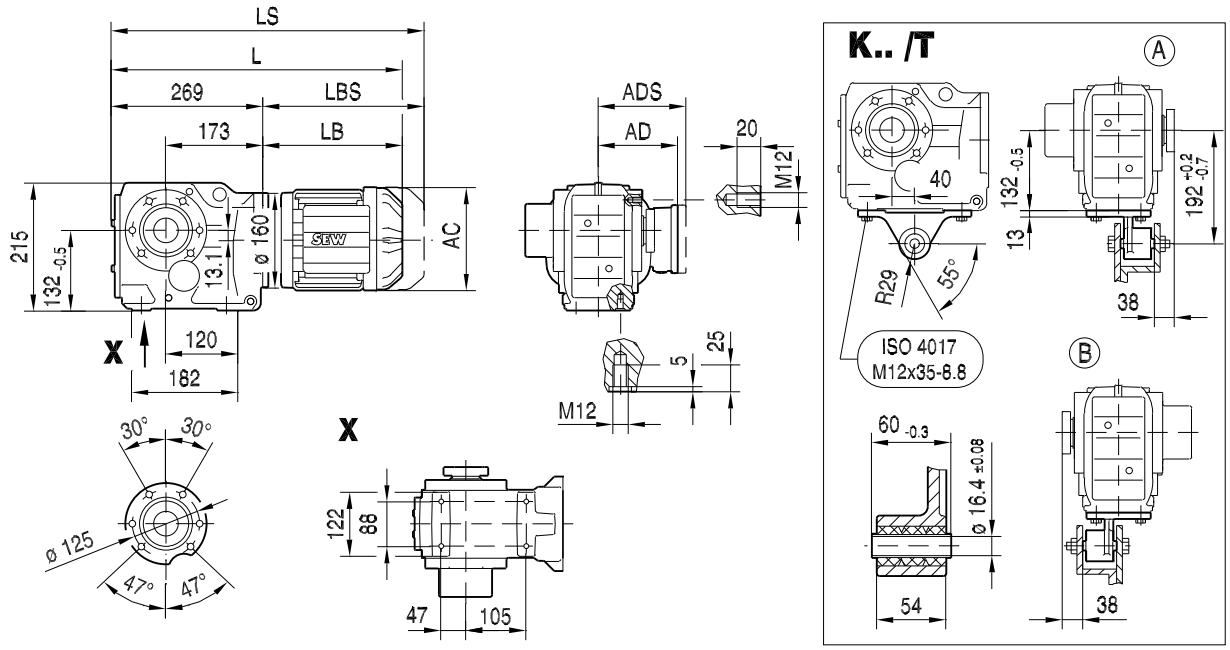

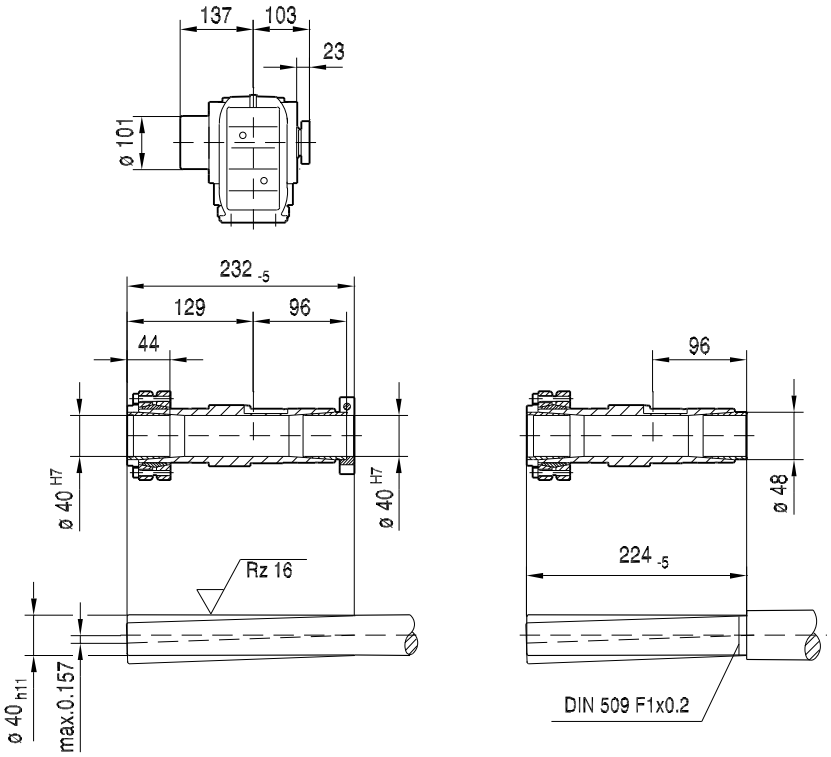

(→ 🗎 155)	DR63..	DR71S	DR71M	DRN80M	DRN90S	DRN90L	DRN100LS	DRN100L	DRN112M
AC	132	139	139	156	179	179	197	197	221
AD	105	119	119	128	140	140	157	157	170
ADS	105	129	129	139	150	150	158	158	172
L	454	465	490	544	546	578	574	624	655
LS	509	533	558	625	639	671	668	718	767
LB	185	196	221	275	277	309	305	355	386
LBS	240	264	289	356	370	402	399	449	498

21933170/DE – 11/2015

K67..

33 052 00 14

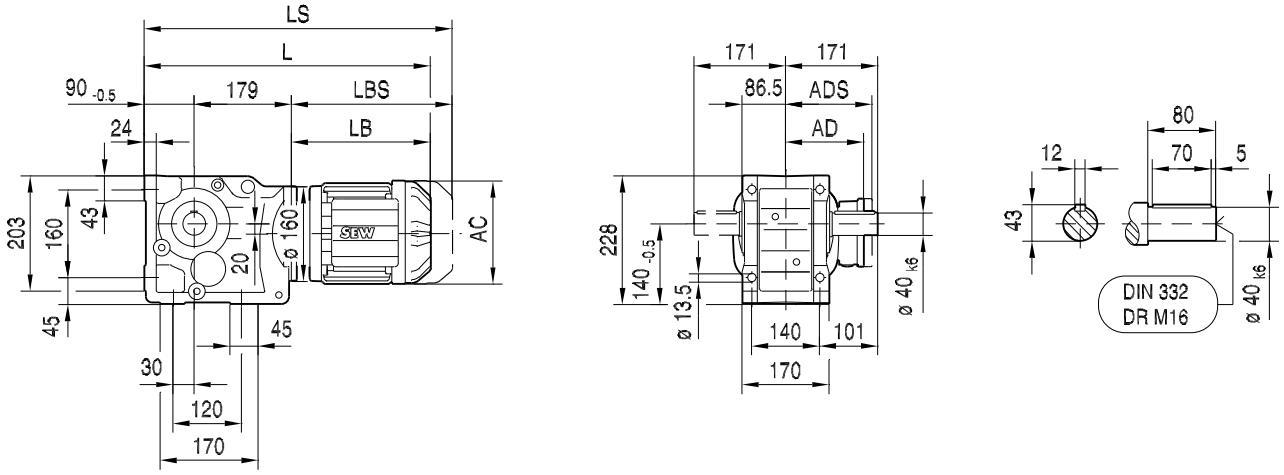

KA67B..

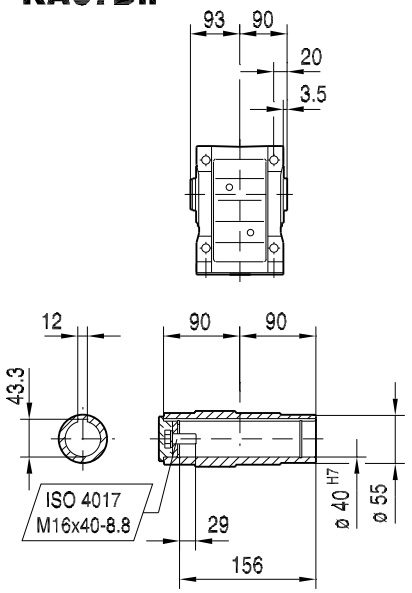

KH67B..

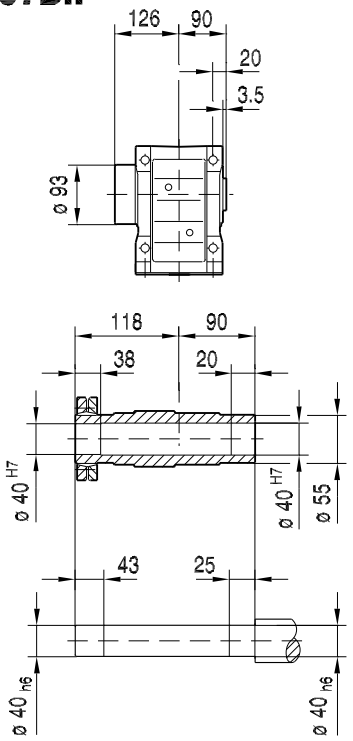

KV67B..

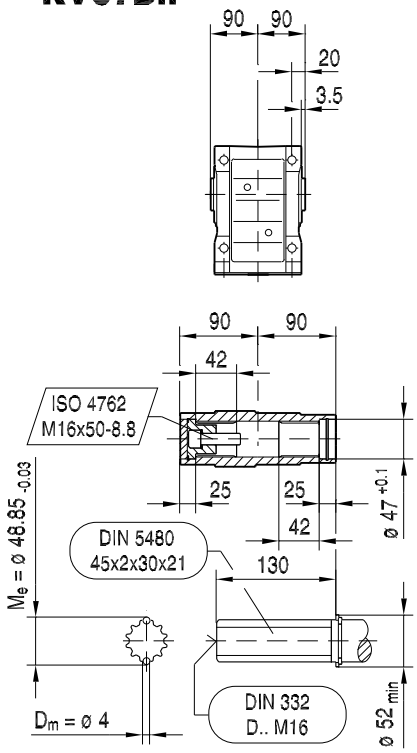

(→ 155)	DR63..	DR71S	DR71M	DRN80M	DRN90S	DRN90L	DRN100LS	DRN100L	DRN112M	DRN132S
AC	132	139	139	156	179	179	197	197	221	221
AD	105	119	119	128	140	140	157	157	170	170
ADS	105	129	129	139	150	150	158	158	172	172
L	454	465	490	544	546	578	574	624	655	709
LS	509	533	558	625	639	671	668	718	767	821
LB	185	196	221	275	277	309	305	355	386	440
LBS	240	264	289	356	370	402	399	449	498	552

21933170/DE – 11/2015

33 053 00 14

KF67..

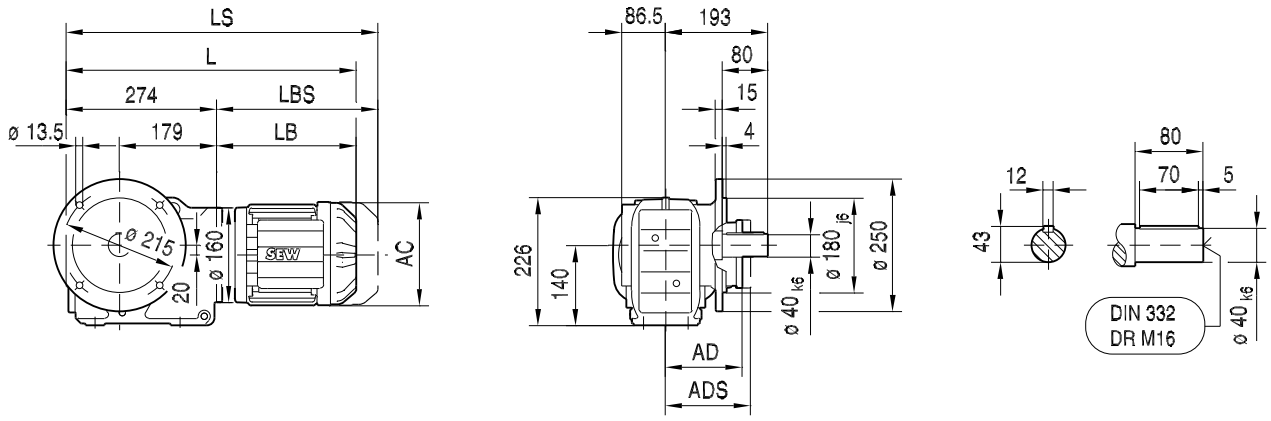

KAF67..

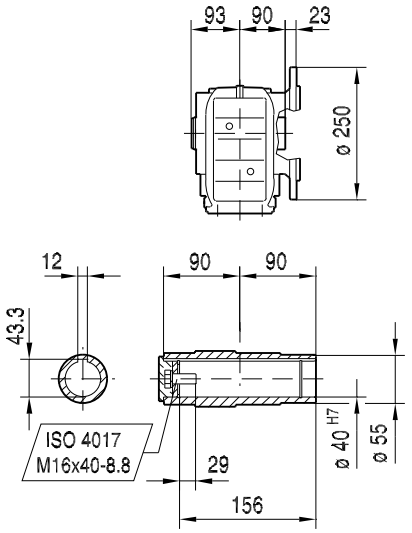

KHF67..

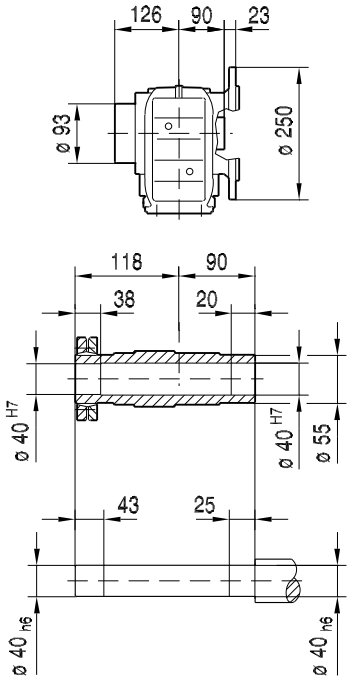

KVF67..

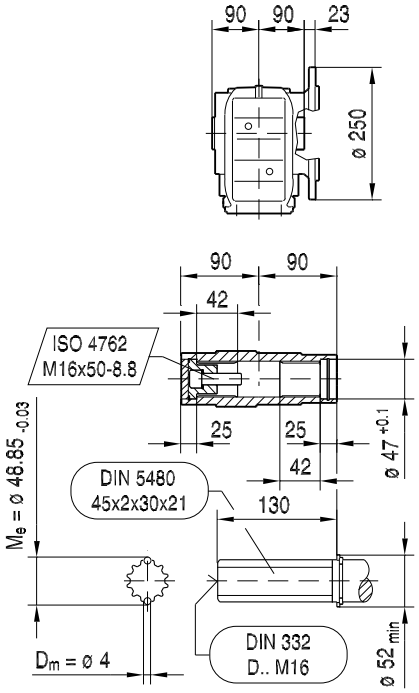

(→ 155)	DR63..	DR71S	DR71M	DRN80M	DRN90S	DRN90L	DRN100LS	DRN100L	DRN112M	DRN132S
AC	132	139	139	156	179	179	197	197	221	221
AD	105	119	119	128	140	140	157	157	170	170
ADS	105	129	129	139	150	150	158	158	172	172
L	459	470	495	549	551	583	579	629	660	714
LS	514	538	563	630	644	676	673	723	772	826
LB	185	196	221	275	277	309	305	355	386	440
LBS	240	264	289	356	370	402	399	449	498	552

21933170/DE – 11/2015

KA67..

33 054 00 14

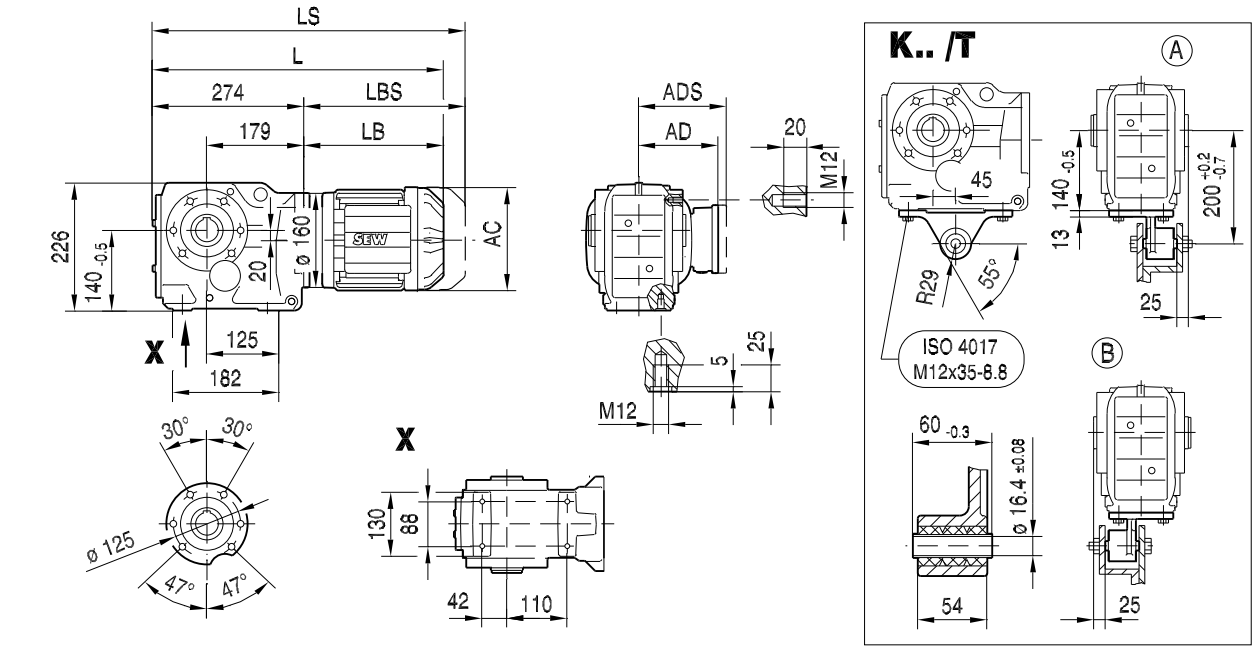

KA67..

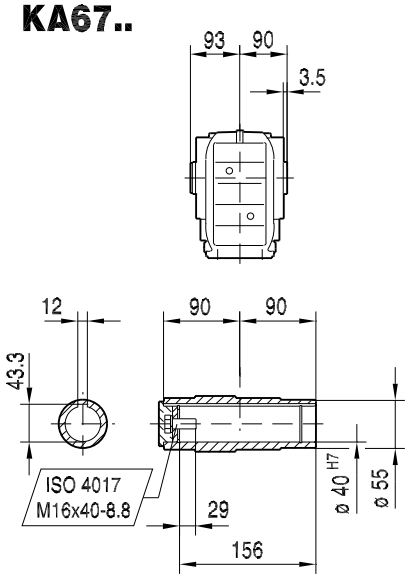

KH67..

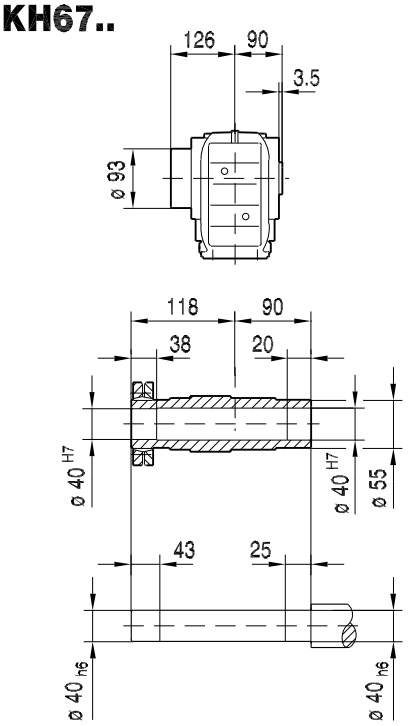

KV67..

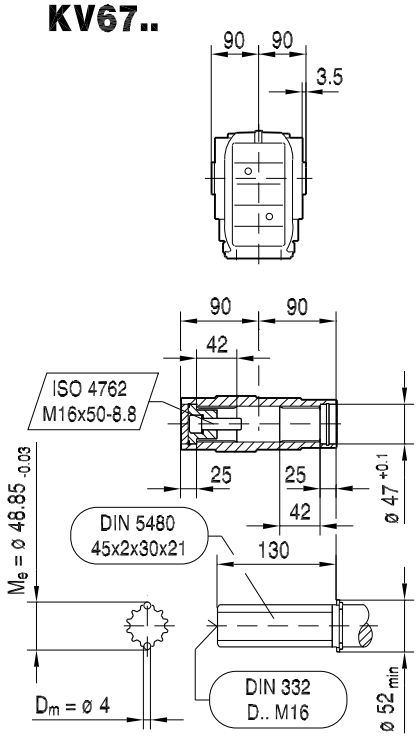

(→ 155)	DR63..	DR71S	DR71M	DRN80M	DRN90S	DRN90L	DRN100LS	DRN100L	DRN112M	DRN132S
AC	132	139	139	156	179	179	197	197	221	221
AD	105	119	119	128	140	140	157	157	170	170
ADS	105	129	129	139	150	150	158	158	172	172
L	459	470	495	549	551	583	579	629	660	714
LS	514	538	563	630	644	676	673	723	772	826
LB	185	196	221	275	277	309	305	355	386	440
LBS	240	264	289	356	370	402	399	449	498	552

21933170/DE – 11/2015

KAZ67..

33 055 00 14

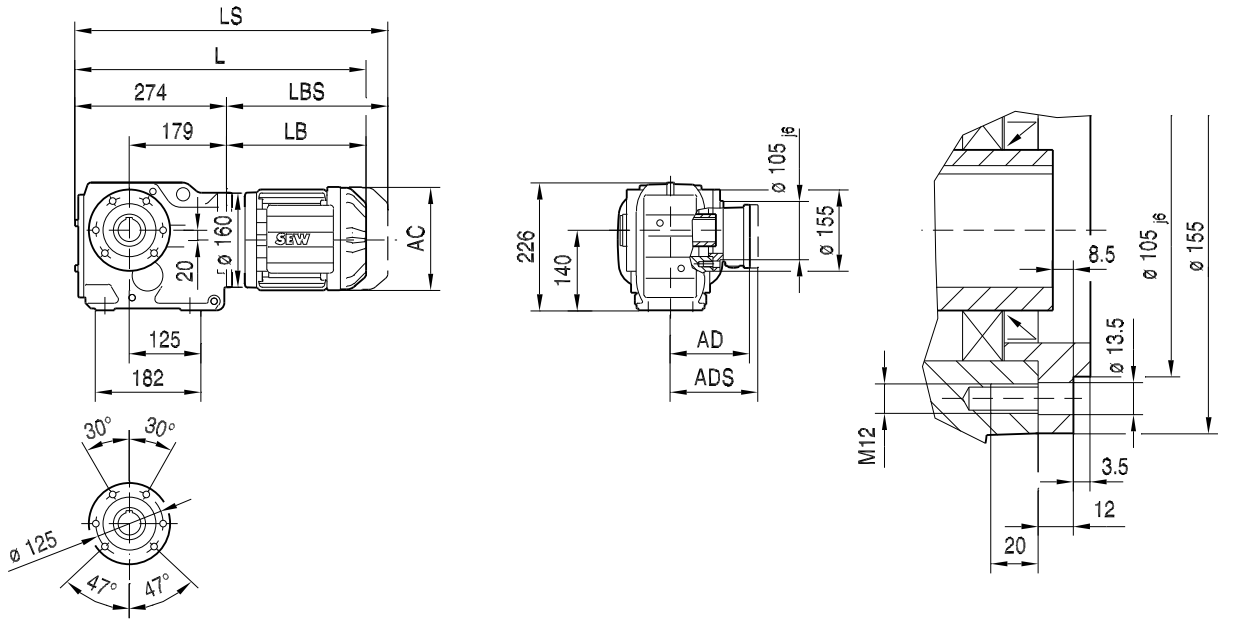

KAZ67..

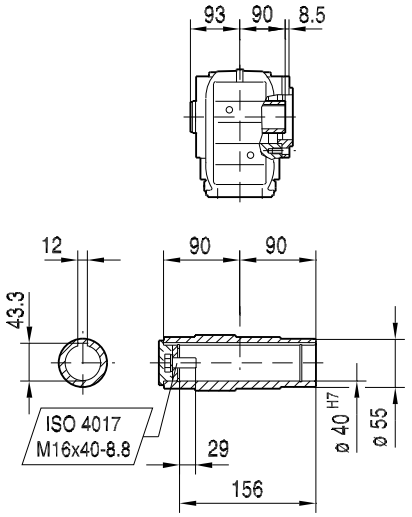

KHZ67..

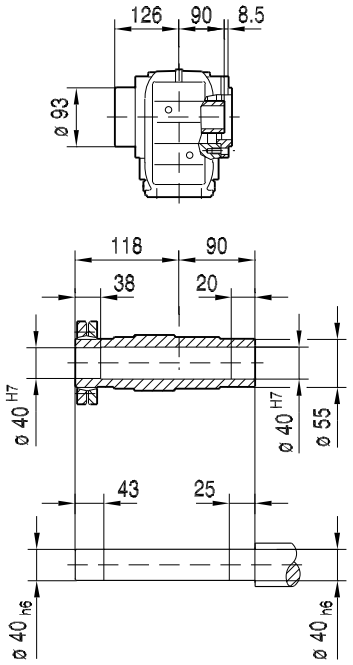

KVZ67..

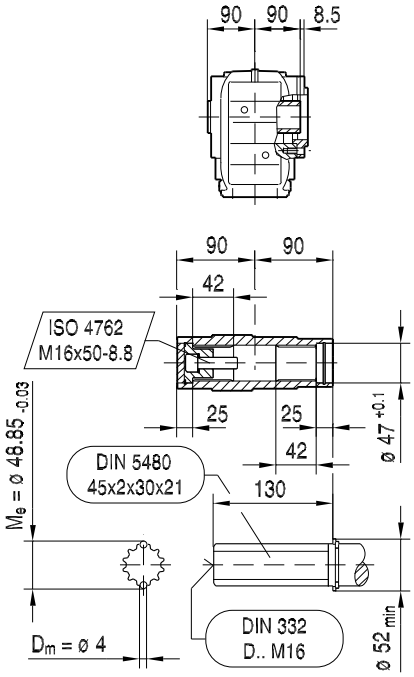

(→ 155)	DR63..	DR71S	DR71M	DRN80M	DRN90S	DRN90L	DRN100LS	DRN100L	DRN112M	DRN132S
AC	132	139	139	156	179	179	197	197	221	221
AD	105	119	119	128	140	140	157	157	170	170
ADS	105	129	129	139	150	150	158	158	172	172
L	459	470	495	549	551	583	579	629	660	714
LS	514	538	563	630	644	676	673	723	772	826
LB	185	196	221	275	277	309	305	355	386	440
LBS	240	264	289	356	370	402	399	449	498	552

21933170/DE – 11/2015

KZ67..

33 235 00 15

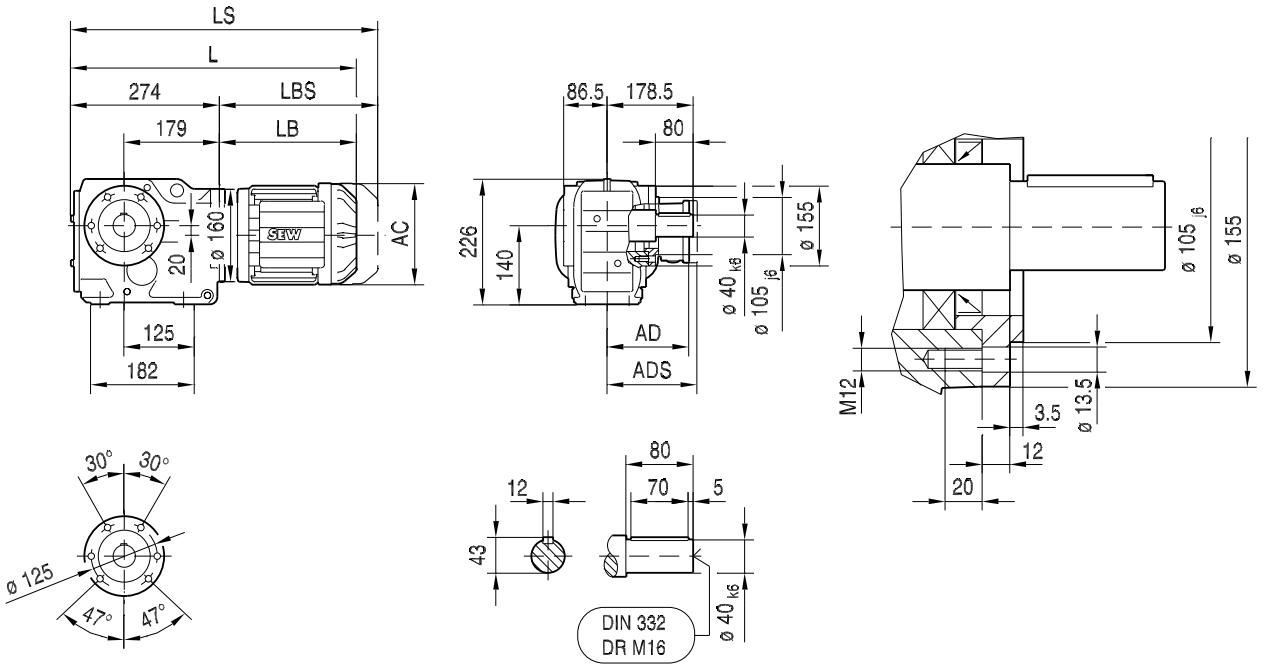

(→ 🗎 155)	DR63..	DR71S	DR71M	DRN80M	DRN90S	DRN90L	DRN100LS	DRN100L	DRN112M	DRN132S
AC	132	139	139	156	179	179	197	197	221	221
AD	105	119	119	128	140	140	157	157	170	170
ADS	105	129	129	139	150	150	158	158	172	172
L	459	470	495	549	551	583	579	629	660	714
LS	514	538	563	630	644	676	673	723	772	826
LB	185	196	221	275	277	309	305	355	386	440
LBS	240	264	289	356	370	402	399	449	498	552

21933170/DE – 11/2015

KT67..

33 056 00 14

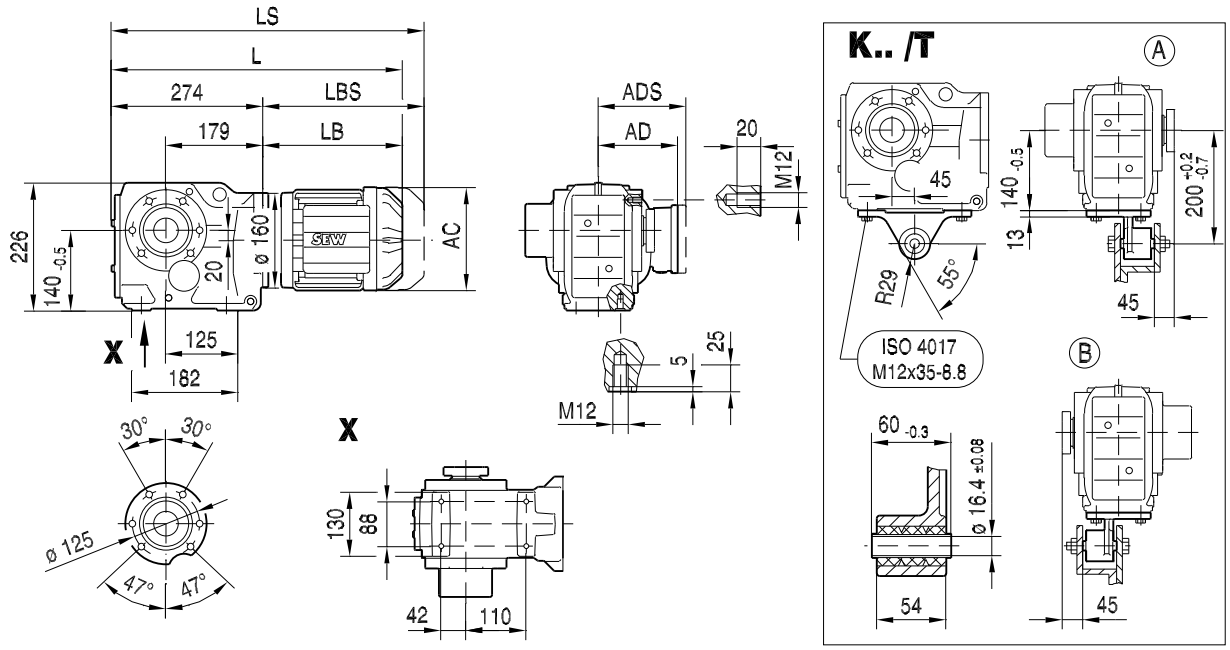

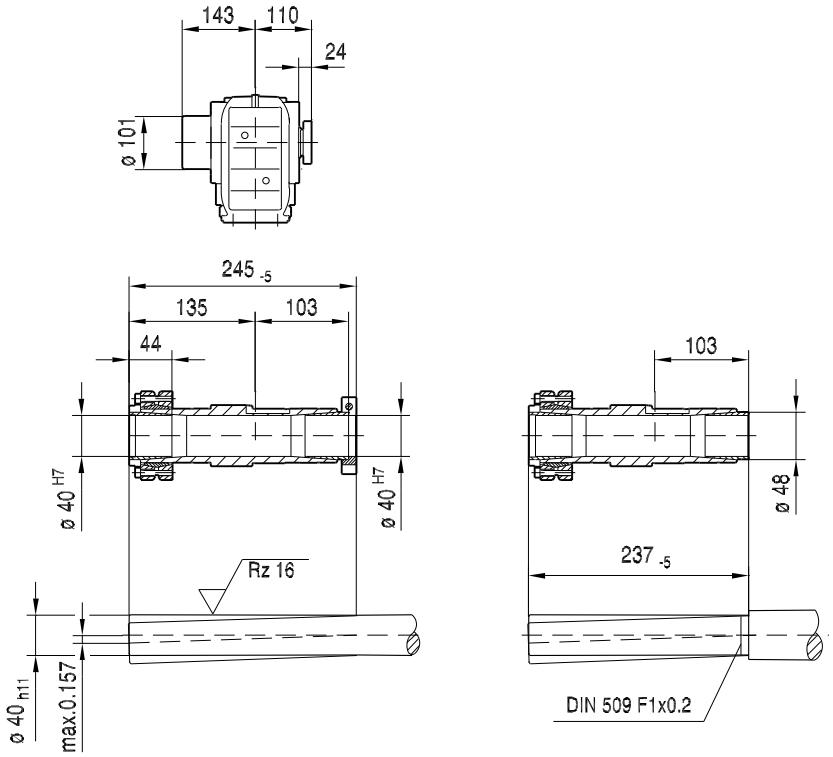

(→ 155)	DR63..	DR71S	DR71M	DRN80M	DRN90S	DRN90L	DRN100LS	DRN100L	DRN112M	DRN132S
AC	132	139	139	156	179	179	197	197	221	221
AD	105	119	119	128	140	140	157	157	170	170
ADS	105	129	129	139	150	150	158	158	172	172
L	459	470	495	549	551	583	579	629	660	714
LS	514	538	563	630	644	676	673	723	772	826
LB	185	196	221	275	277	309	305	355	386	440
LBS	240	264	289	356	370	402	399	449	498	552

21933170/DE – 11/2015

33 057 00 14

K77..

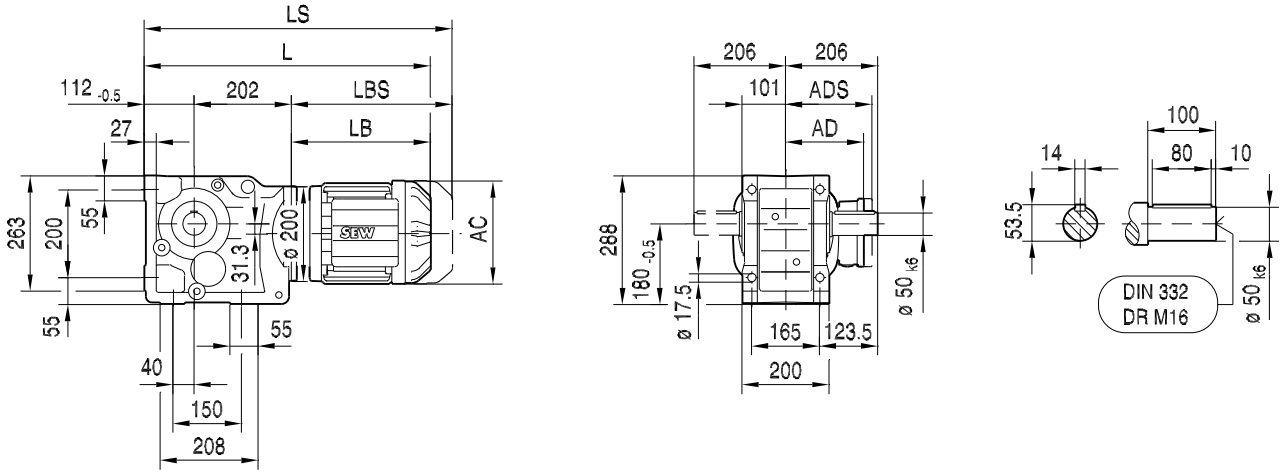

KA77B..

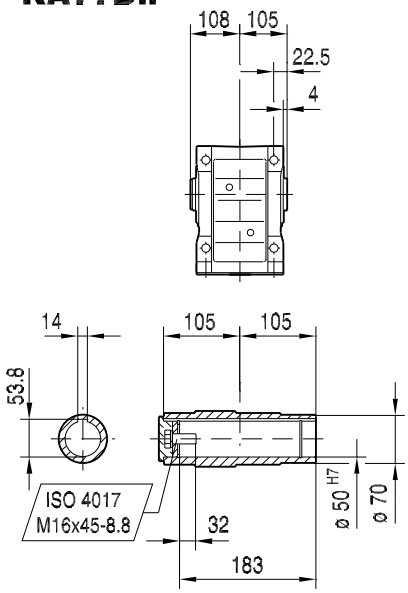

KH77B..

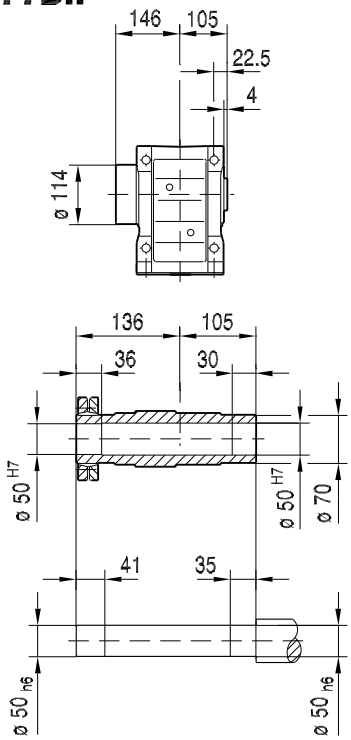

KV77B..

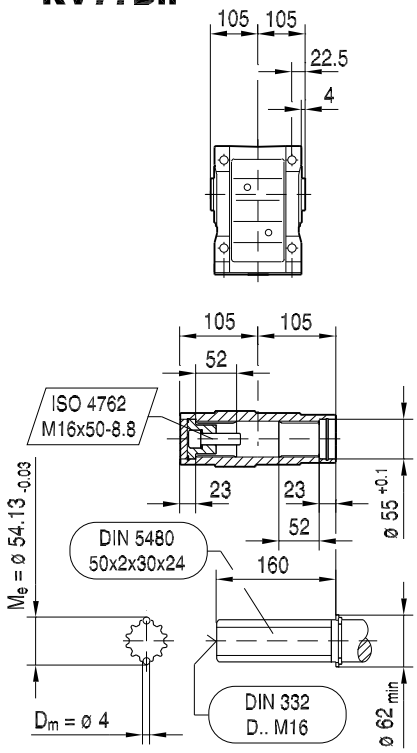

(→ 🗎 155)	DRN80M	DRN90S	DRN90L	DRN100LS	DRN100L	DRN112M	DRN132S	DRN132M	DRN132L	DRN160M
AC	156	179	179	197	197	221	221	261	261	314
AD	128	140	140	157	157	170	170	228	228	253
ADS	139	150	150	158	158	172	172	228	228	253
L	582	584	616	612	662	693	743	761	787	853
LS	663	677	709	706	756	805	855	899	924	1042
LB	268	270	302	298	348	379	429	447	473	539
LBS	349	363	395	392	442	491	541	585	610	728

21933170/DE – 11/2015

33 058 00 14

KF77..

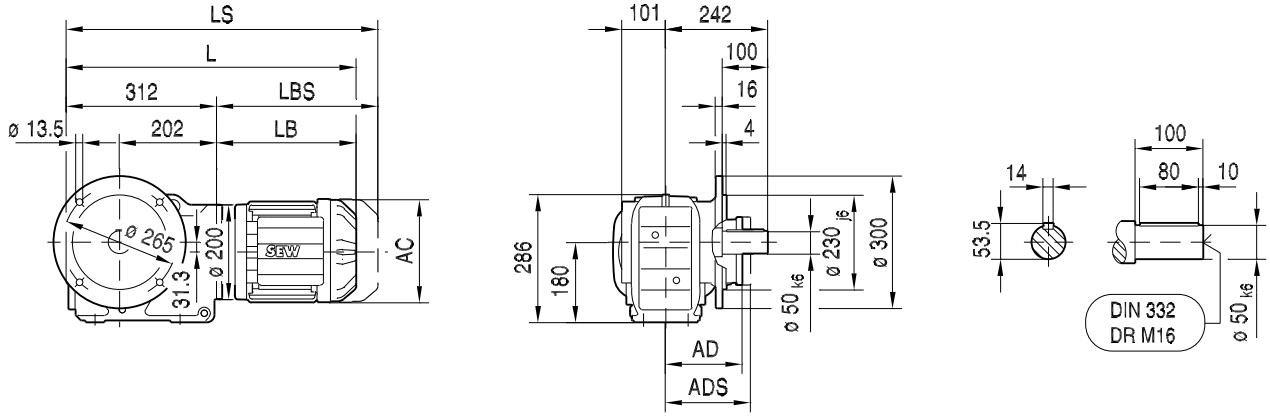

KAF77..

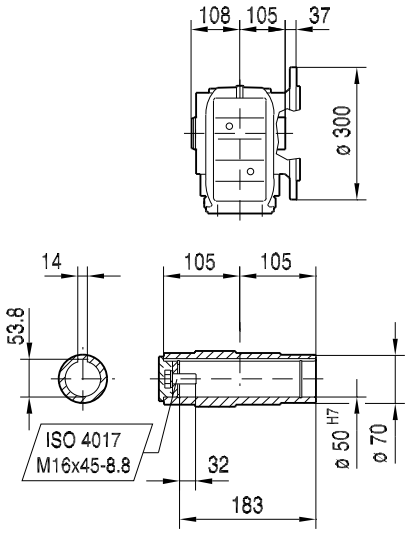

KHF77..

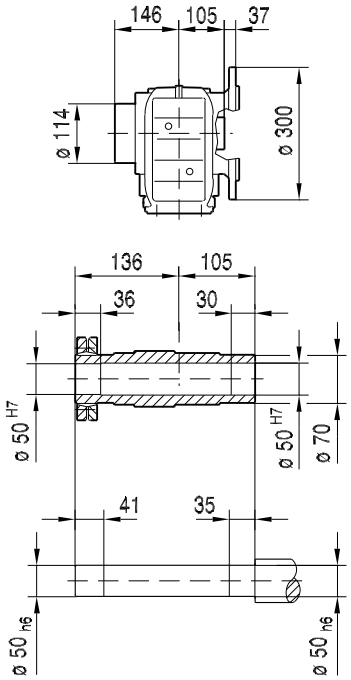

KVF77..

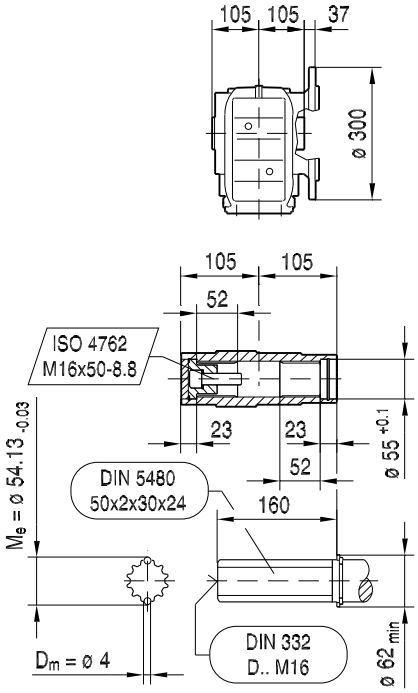

(→ 🗎 155)	DRN80M	DRN90S	DRN90L	DRN100LS	DRN100L	DRN112M	DRN132S	DRN132M	DRN132L	DRN160M
AC	156	179	179	197	197	221	221	261	261	314
AD	128	140	140	157	157	170	170	228	228	253
ADS	139	150	150	158	158	172	172	228	228	253
L	580	582	614	610	660	691	741	759	785	851
LS	661	675	707	704	754	803	853	897	922	1040
LB	268	270	302	298	348	379	429	447	473	539
LBS	349	363	395	392	442	491	541	585	610	728

21933170/DE – 11/2015

33 059 00 14

KA77..

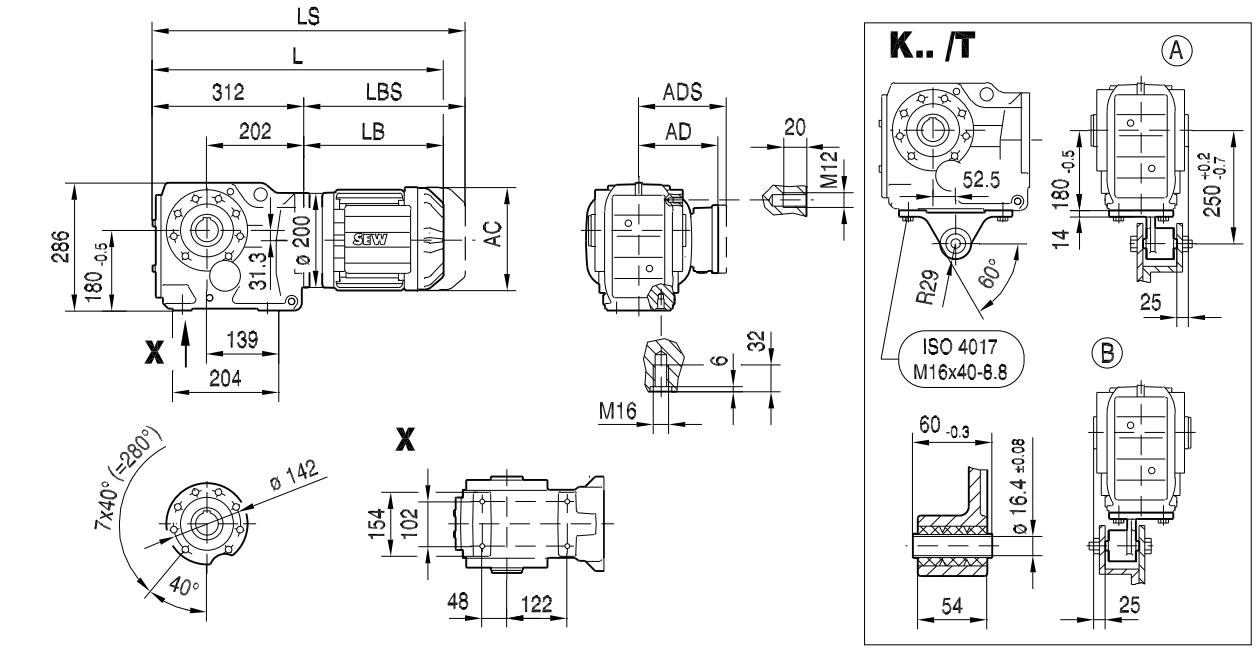

KA77..

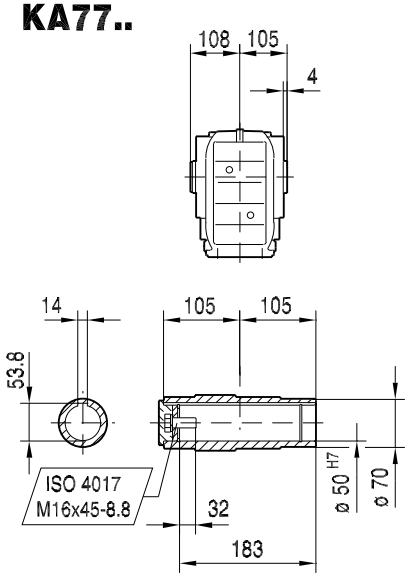

KH77..

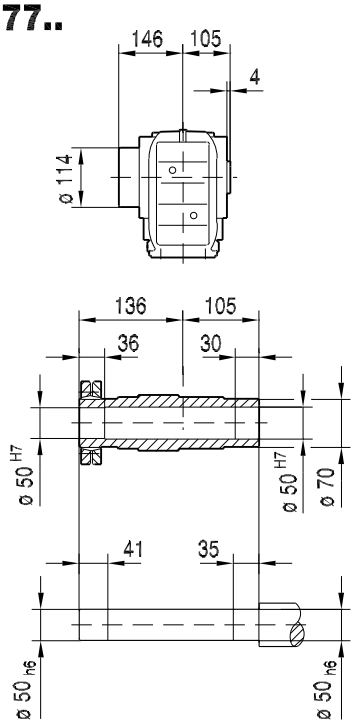

KV77..

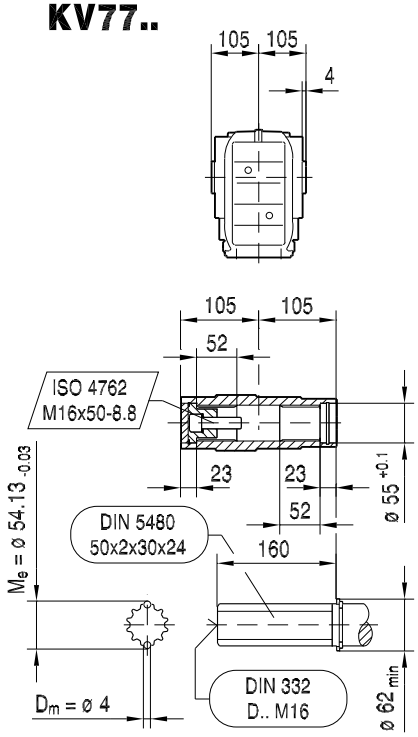

(→ 🗎 155)	DRN80M	DRN90S	DRN90L	DRN100LS	DRN100L	DRN112M	DRN132S	DRN132M	DRN132L	DRN160M
AC	156	179	179	197	197	221	221	261	261	314
AD	128	140	140	157	157	170	170	228	228	253
ADS	139	150	150	158	158	172	172	228	228	253
L	580	582	614	610	660	691	741	759	785	851
LS	661	675	707	704	754	803	853	897	922	1040
LB	268	270	302	298	348	379	429	447	473	539
LBS	349	363	395	392	442	491	541	585	610	728

21933170/DE – 11/2015

33 060 00 14

KAZ77..

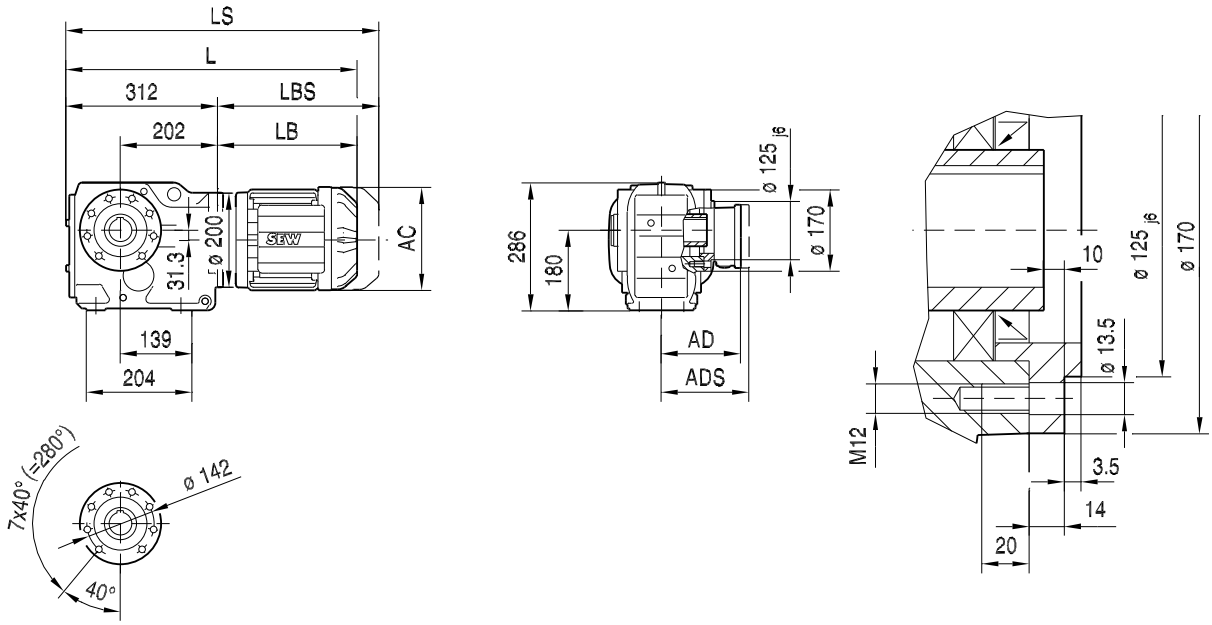

KAZ77..

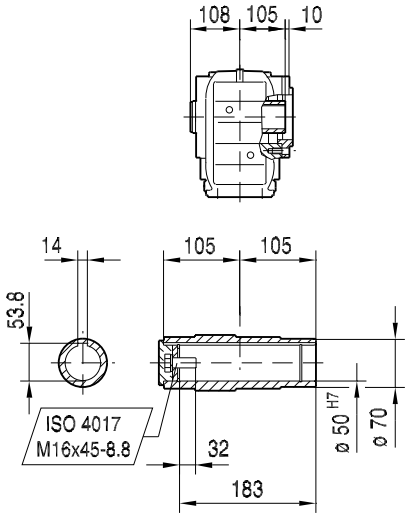

KHZ77..

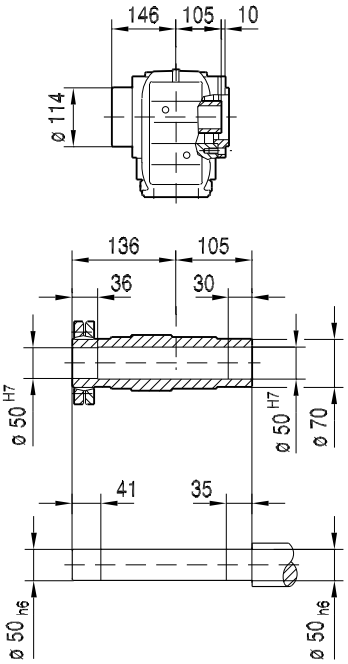

KVZ77..

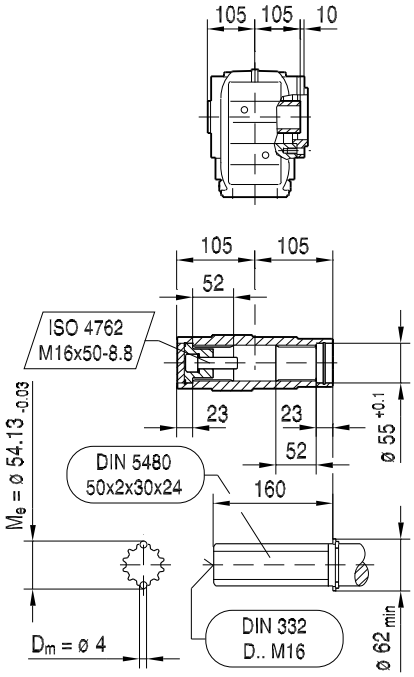

(→ 🗎 155)	DRN80M	DRN90S	DRN90L	DRN100LS	DRN100L	DRN112M	DRN132S	DRN132M	DRN132L	DRN160M
AC	156	179	179	197	197	221	221	261	261	314
AD	128	140	140	157	157	170	170	228	228	253
ADS	139	150	150	158	158	172	172	228	228	253
L	580	582	614	610	660	691	741	759	785	851
LS	661	675	707	704	754	803	853	897	922	1040
LB	268	270	302	298	348	379	429	447	473	539
LBS	349	363	395	392	442	491	541	585	610	728

21933170/DE – 11/2015

KZ77..

33 236 00 15

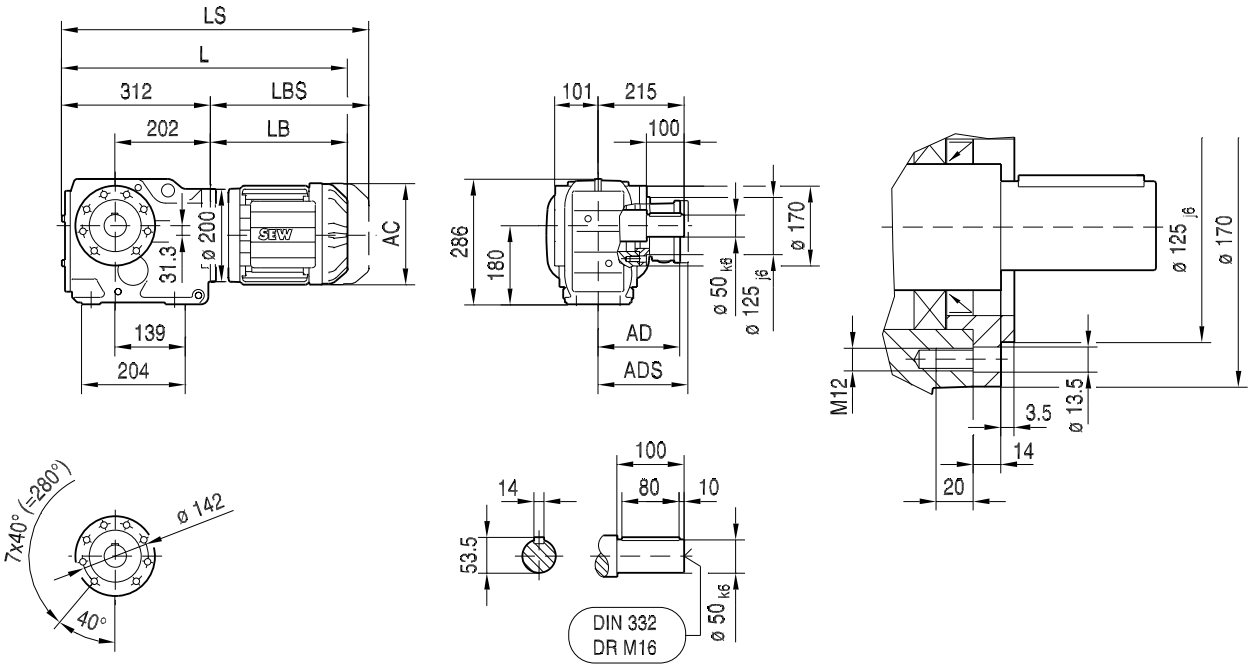

(→ 155)	DRN80M	DRN90S	DRN90L	DRN100LS	DRN100L	DRN112M	DRN132S	DRN132M	DRN132L	DRN160M
AC	156	179	179	197	197	221	221	261	261	314
AD	128	140	140	157	157	170	170	228	228	253
ADS	139	150	150	158	158	172	172	228	228	253
L	580	582	614	610	660	691	741	759	785	851
LS	661	675	707	704	754	803	853	897	922	1040
LB	268	270	302	298	348	379	429	447	473	539
LBS	349	363	395	392	442	491	541	585	610	728

21933170/DE – 11/2015

KT77..

33 061 00 14

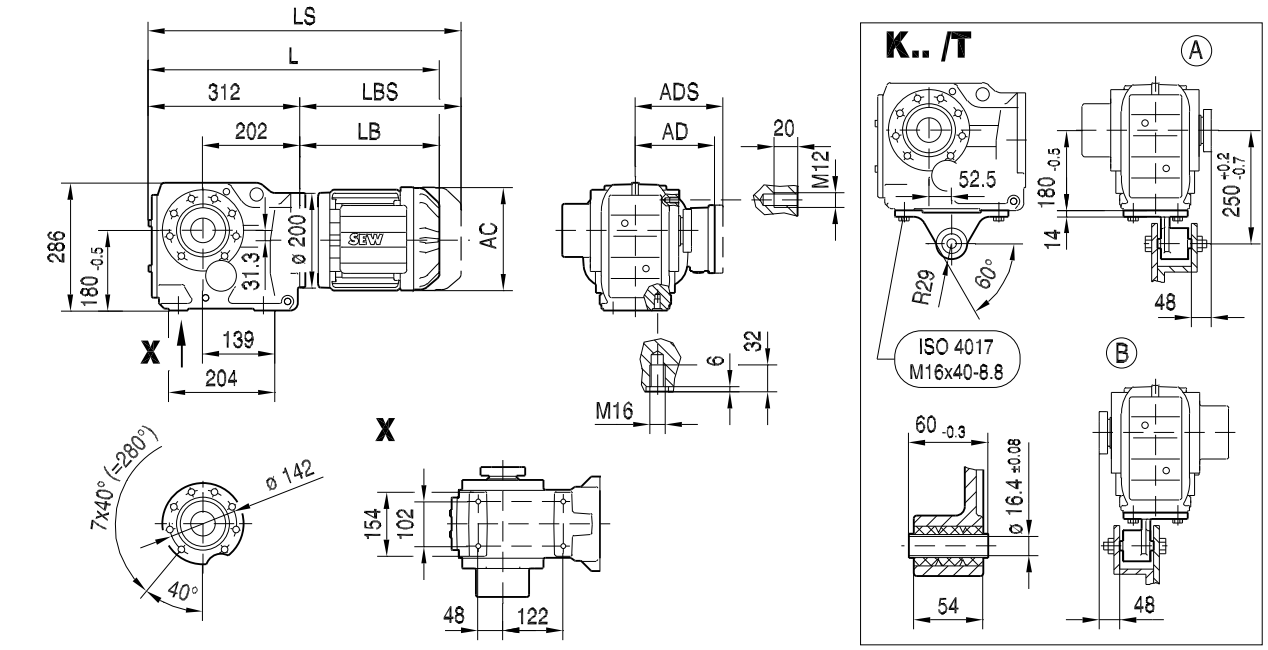

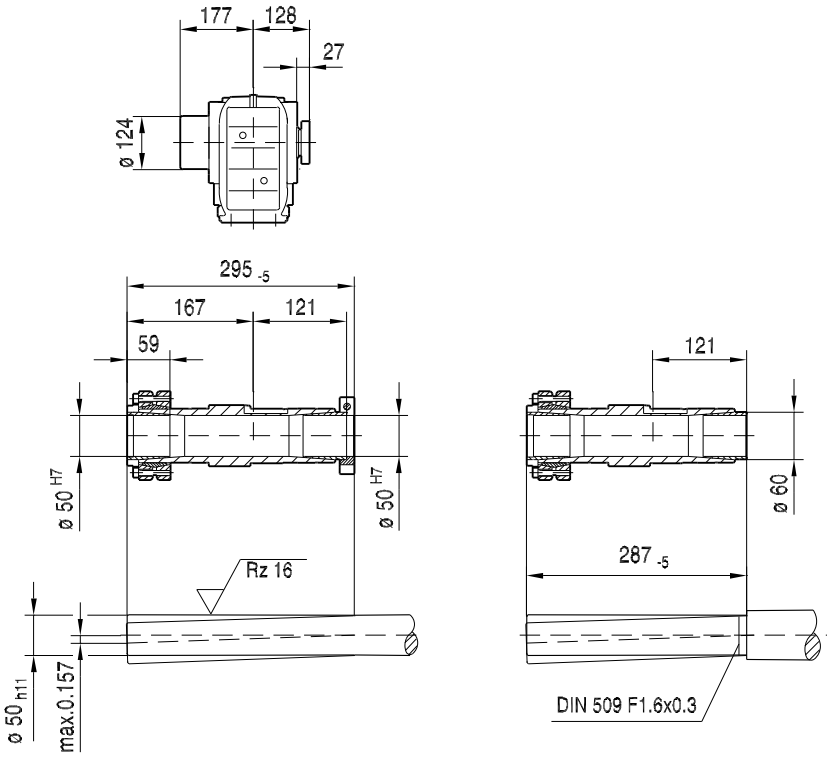

(→ 🗎 155)	DRN80M	DRN90S	DRN90L	DRN100LS	DRN100L	DRN112M	DRN132S	DRN132M	DRN132L	DRN160M
AC	156	179	179	197	197	221	221	261	261	314
AD	128	140	140	157	157	170	170	228	228	253
ADS	139	150	150	158	158	172	172	228	228	253
L	580	582	614	610	660	691	741	759	785	851
LS	661	675	707	704	754	803	853	897	922	1040
LB	268	270	302	298	348	379	429	447	473	539
LBS	349	363	395	392	442	491	541	585	610	728

21933170/DE – 11/2015

K87..

33 062 00 14

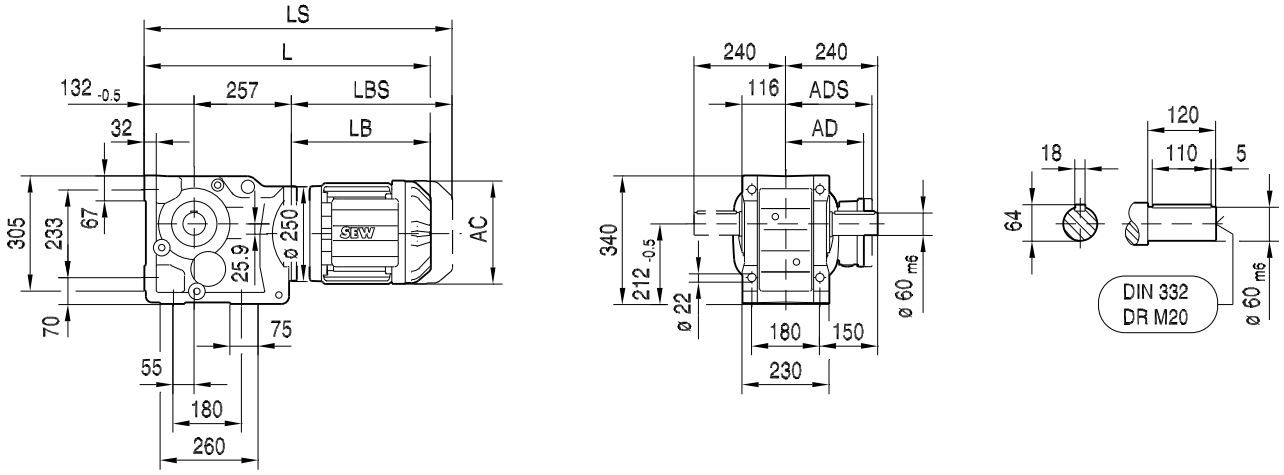

KA87B..

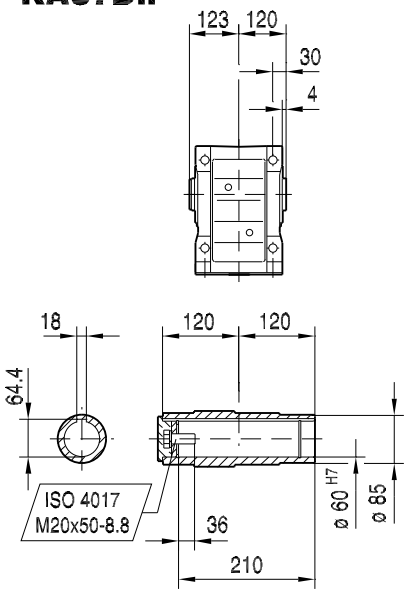

KH87B..

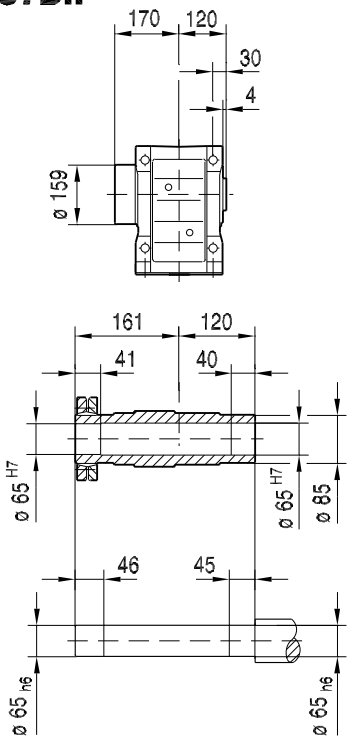

KV87B..

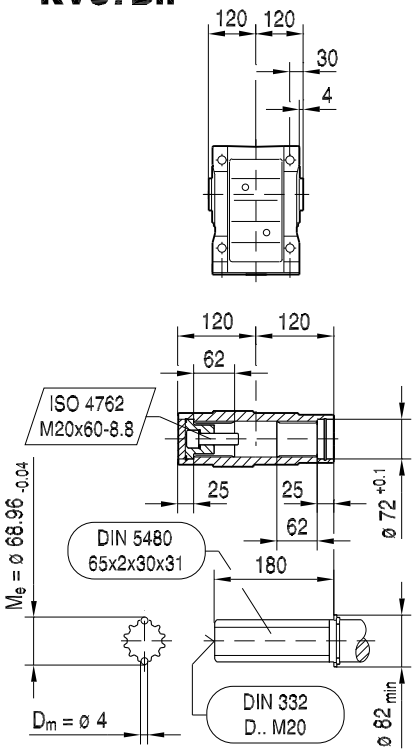

(→ 🗎 155)	DRN90L	DRN100LS	DRN100L	DRN112M	DRN132S	DRN132M	DRN132L	DRN160M	DRN160L	DRN180..
AC	179	197	197	221	221	261	261	314	314	357
AD	140	157	157	170	170	228	228	253	253	268
ADS	150	158	158	172	172	228	228	253	253	268
L	686	682	732	763	813	831	857	923	923	946
LS	779	776	826	875	925	969	994	1112	1112	1135
LB	297	293	343	374	424	442	468	534	534	557
LBS	390	387	437	486	536	580	605	723	723	746

21933170/DE – 11/2015

33 063 00 14

KF87..

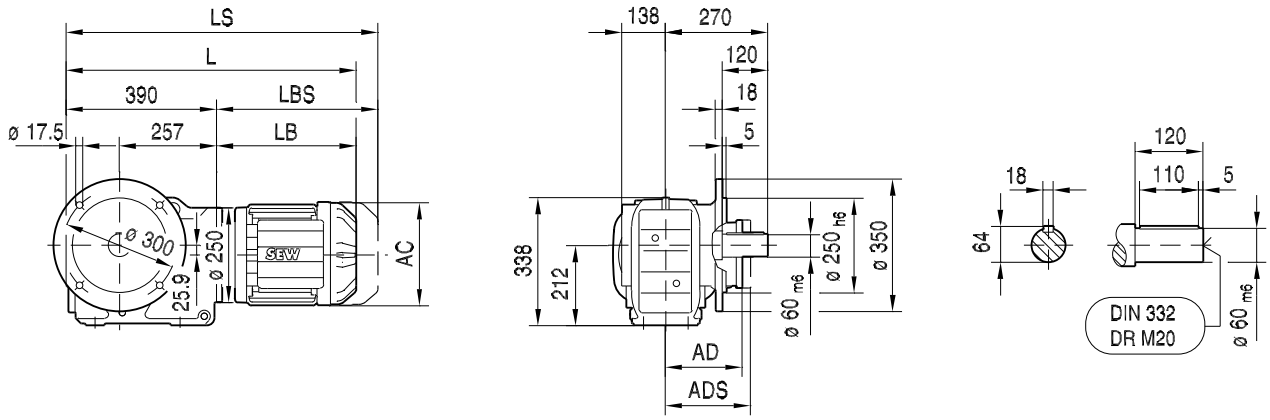

KAF87..

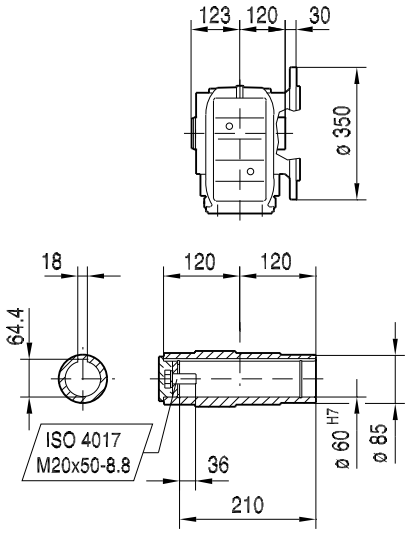

KHF87..

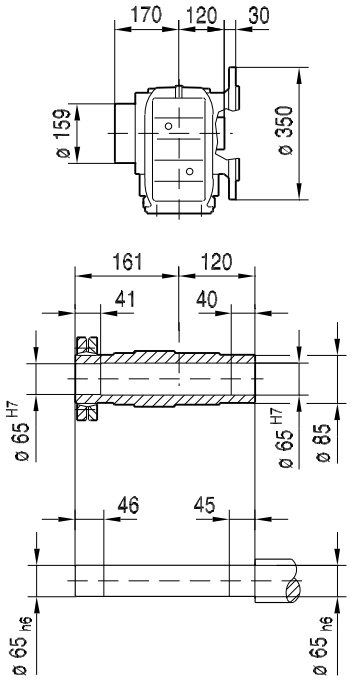

KVF87..

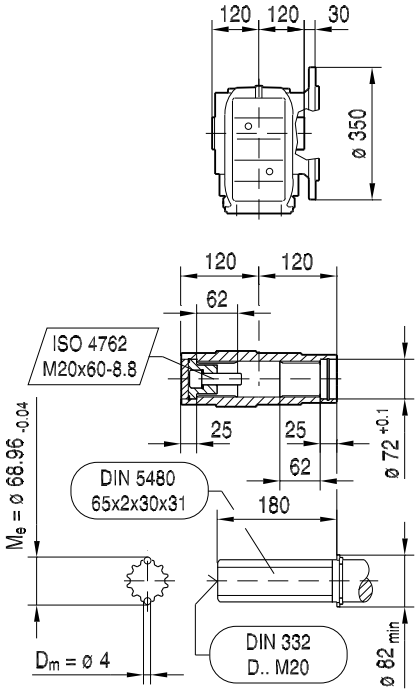

(→ 🗎 155)	DRN90L	DRN100LS	DRN100L	DRN112M	DRN132S	DRN132M	DRN132L	DRN160M	DRN160L	DRN180..
AC	179	197	197	221	221	261	261	314	314	357
AD	140	157	157	170	170	228	228	253	253	268
ADS	150	158	158	172	172	228	228	253	253	268
L	687	683	733	764	814	832	858	924	924	947
LS	780	777	827	876	926	970	995	1113	1113	1136
LB	297	293	343	374	424	442	468	534	534	557
LBS	390	387	437	486	536	580	605	723	723	746

21933170/DE – 11/2015

33 064 00 14

KA87..

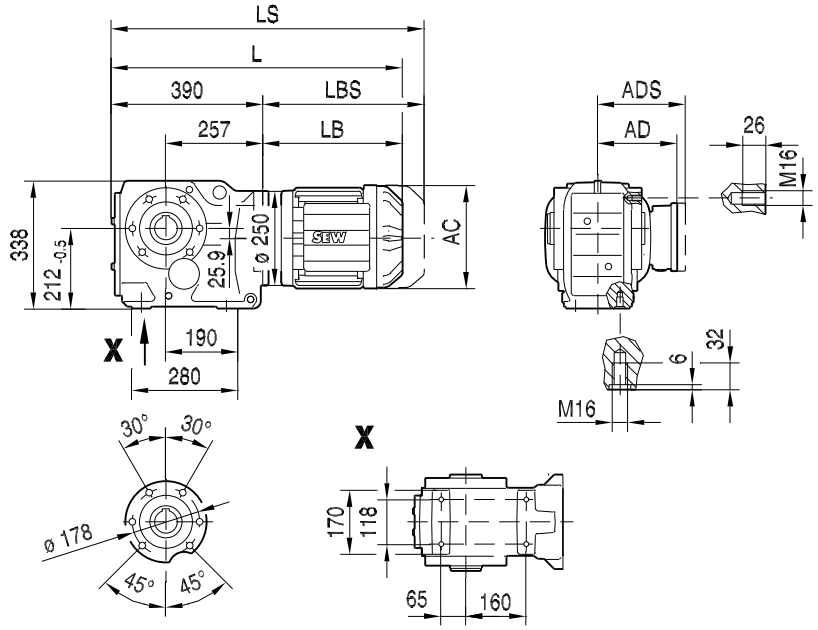

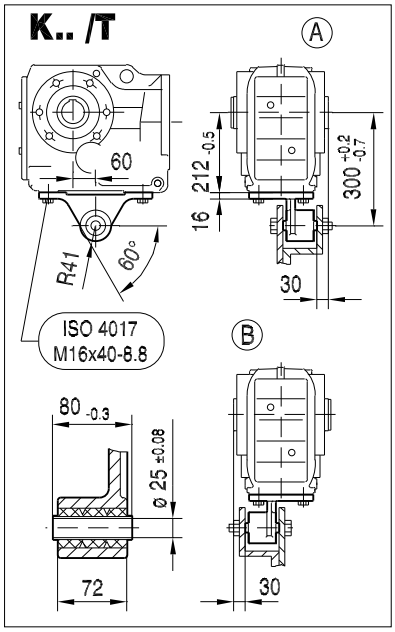

KA87..

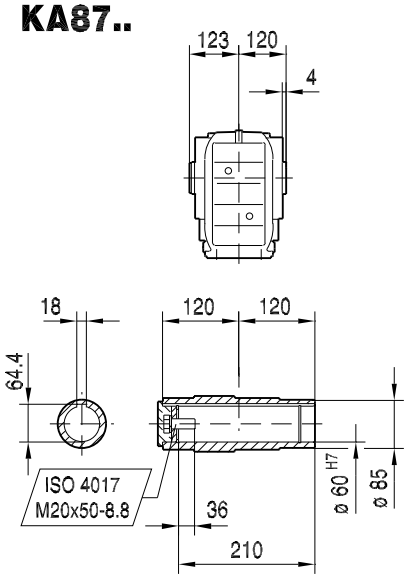

KH87..

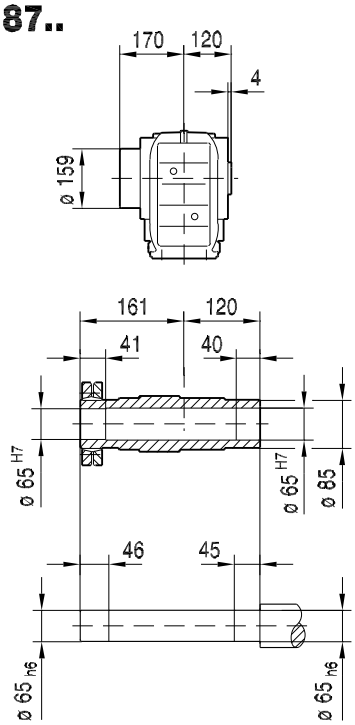

KV87..

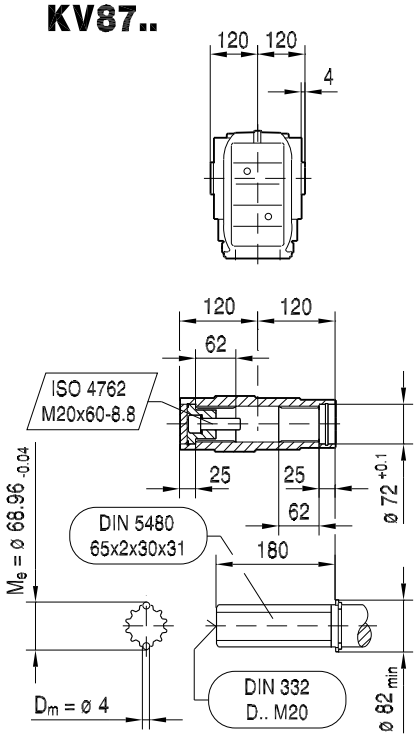

(→ 🗎 155)	DRN90L	DRN100LS	DRN100L	DRN112M	DRN132S	DRN132M	DRN132L	DRN160M	DRN160L	DRN180..
AC	179	197	197	221	221	261	261	314	314	357
AD	140	157	157	170	170	228	228	253	253	268
ADS	150	158	158	172	172	228	228	253	253	268
L	687	683	733	764	814	832	858	924	924	947
LS	780	777	827	876	926	970	995	1113	1113	1136
LB	297	293	343	374	424	442	468	534	534	557
LBS	390	387	437	486	536	580	605	723	723	746

21933170/DE – 11/2015

33 065 00 14

KAZ87..

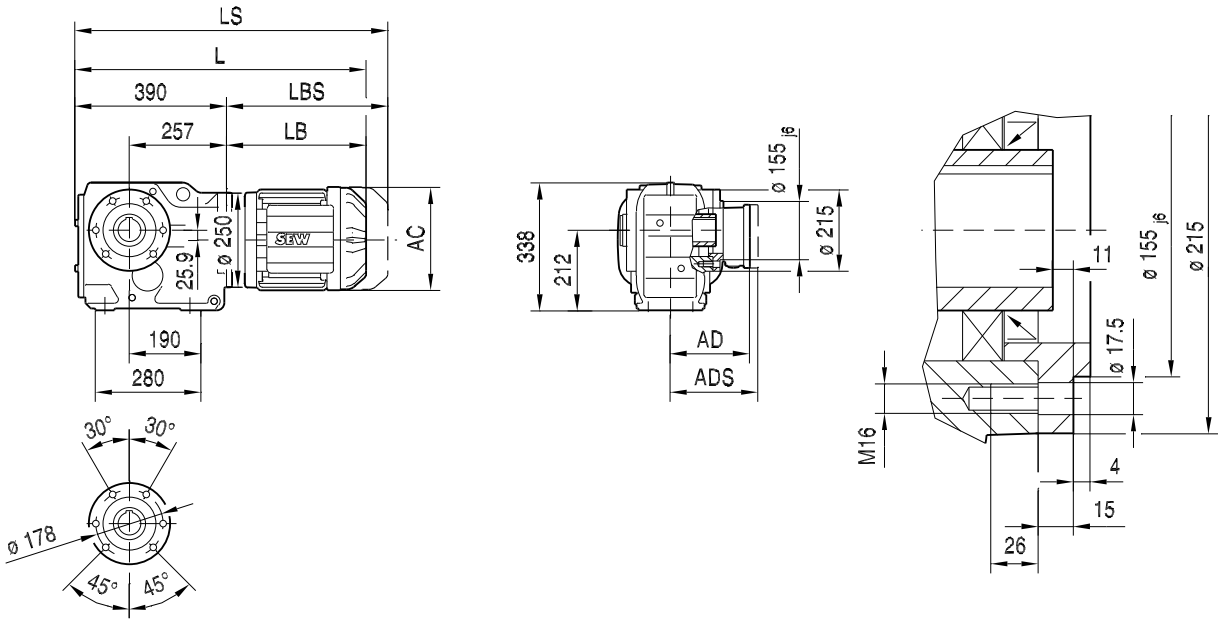

KAZ87..

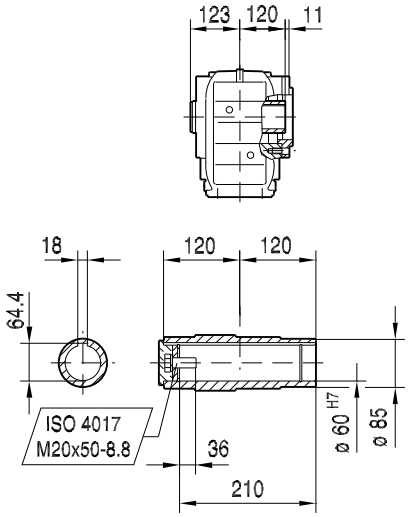

KHZ87..

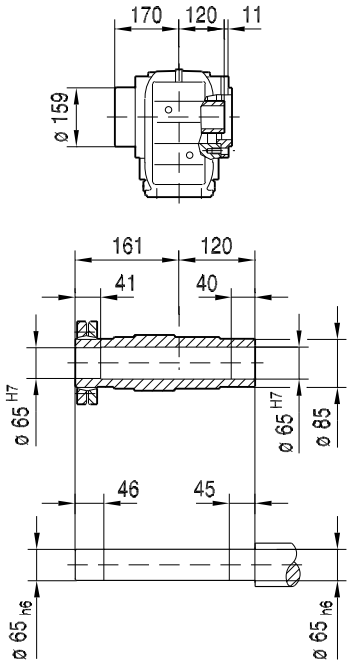

KVZ87..

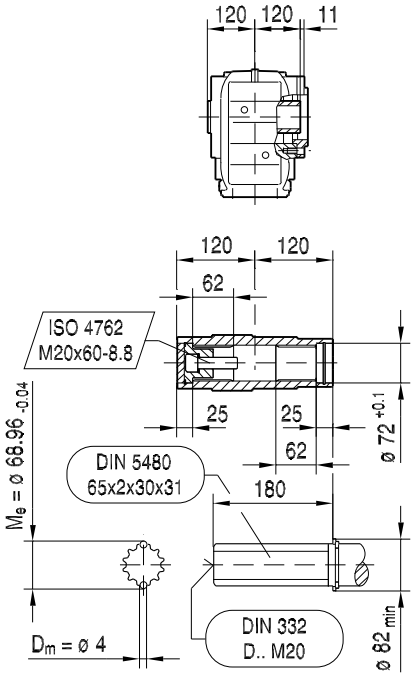

(→ 155)	DRN90L	DRN100LS	DRN100L	DRN112M	DRN132S	DRN132M	DRN132L	DRN160M	DRN160L	DRN180..
AC	179	197	197	221	221	261	261	314	314	357
AD	140	157	157	170	170	228	228	253	253	268
ADS	150	158	158	172	172	228	228	253	253	268
L	687	683	733	764	814	832	858	924	924	947
LS	780	777	827	876	926	970	995	1113	1113	1136
LB	297	293	343	374	424	442	468	534	534	557
LBS	390	387	437	486	536	580	605	723	723	746

21933170/DE – 11/2015

KZ87..

33 237 00 15

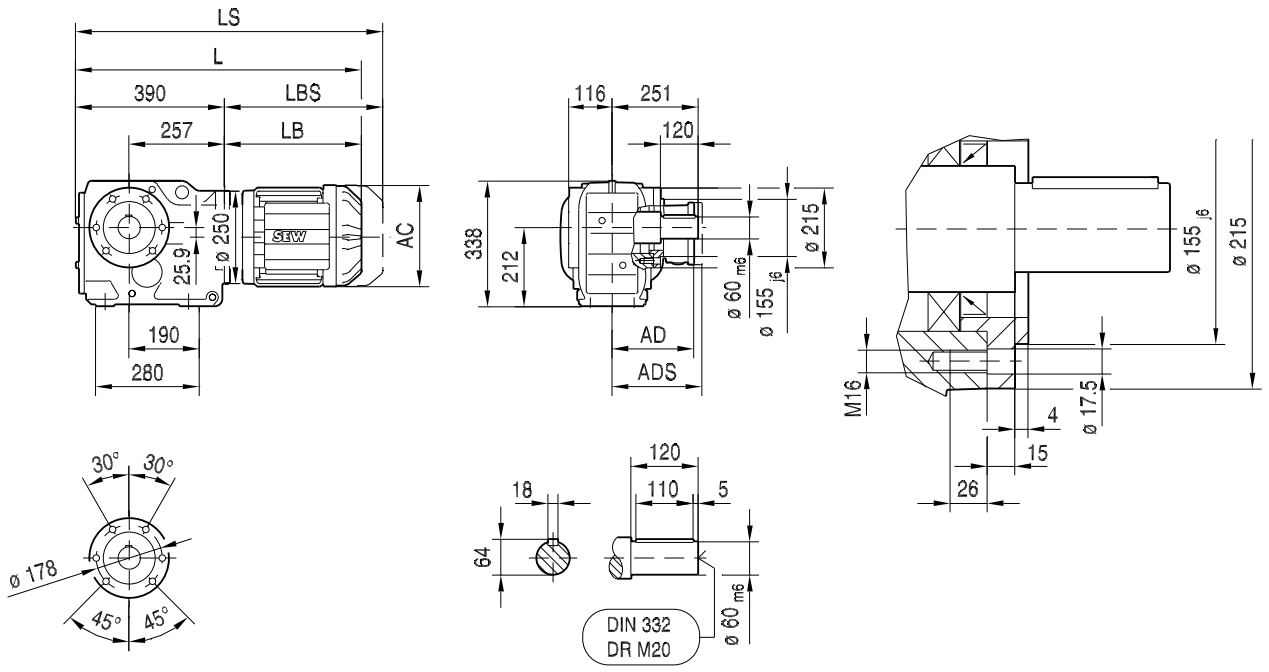

(→ 155)	DRN90L	DRN100LS	DRN100L	DRN112M	DRN132S	DRN132M	DRN132L	DRN160M	DRN160L	DRN180..
AC	179	197	197	221	221	261	261	314	314	357
AD	140	157	157	170	170	228	228	253	253	268
ADS	150	158	158	172	172	228	228	253	253	268
L	687	683	733	764	814	832	858	924	924	947
LS	780	777	827	876	926	970	995	1113	1113	1136
LB	297	293	343	374	424	442	468	534	534	557
LBS	390	387	437	486	536	580	605	723	723	746

21933170/DE – 11/2015

KT87..

33 066 00 14

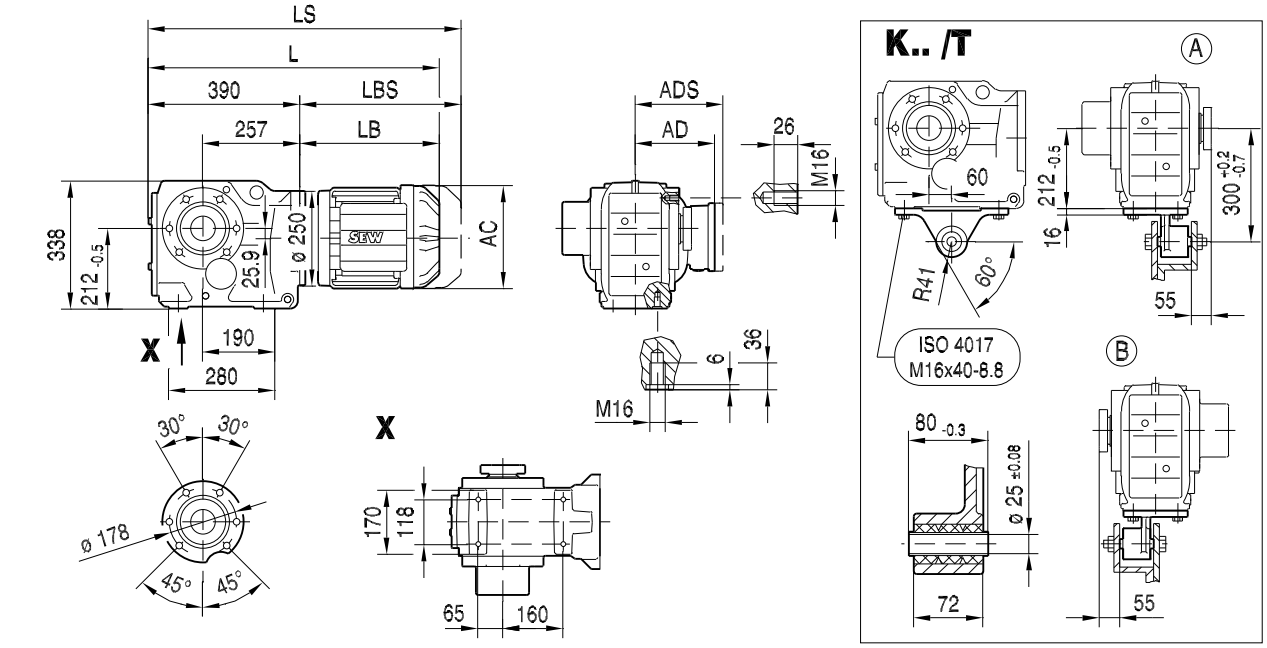

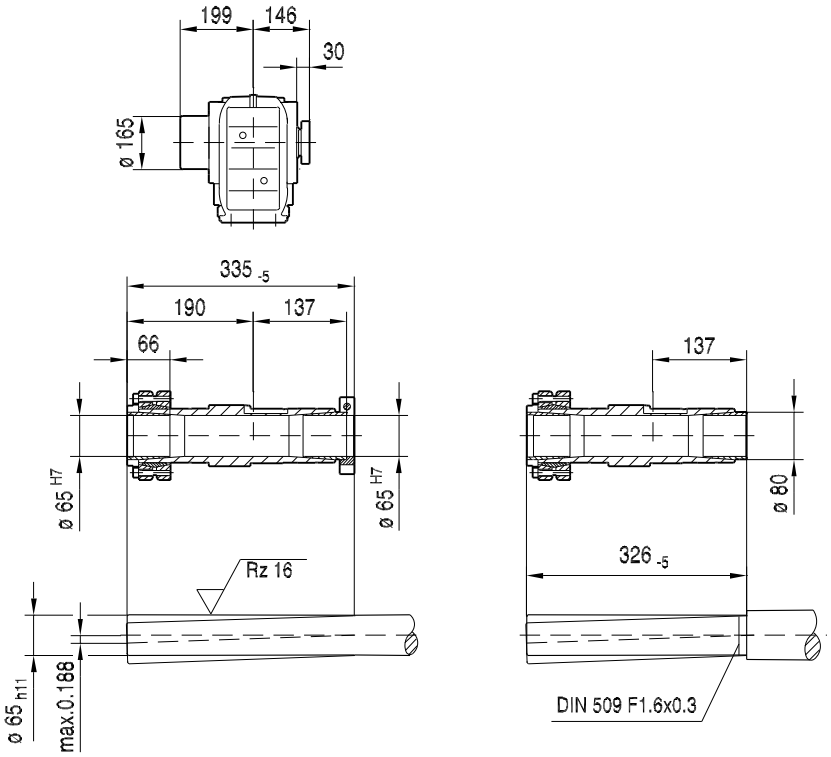

(→ 🗎 155)	DRN90L	DRN100LS	DRN100L	DRN112M	DRN132S	DRN132M	DRN132L	DRN160M	DRN160L	DRN180..
AC	179	197	197	221	221	261	261	314	314	357
AD	140	157	157	170	170	228	228	253	253	268
ADS	150	158	158	172	172	228	228	253	253	268
L	687	683	733	764	814	832	858	924	924	947
LS	780	777	827	876	926	970	995	1113	1113	1136
LB	297	293	343	374	424	442	468	534	534	557
LBS	390	387	437	486	536	580	605	723	723	746

21933170/DE – 11/2015

33 067 00 14

K97..

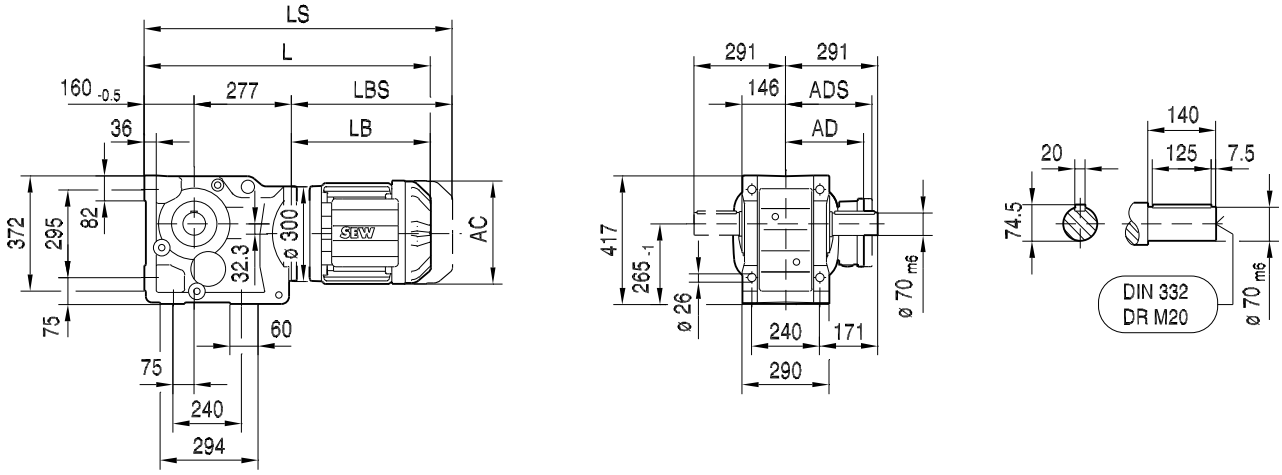

KA97B..

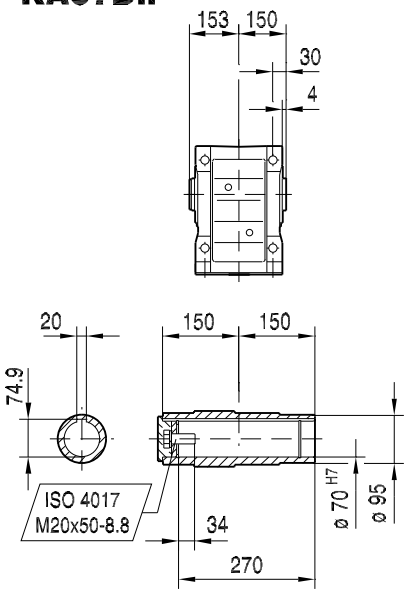

KH97B..

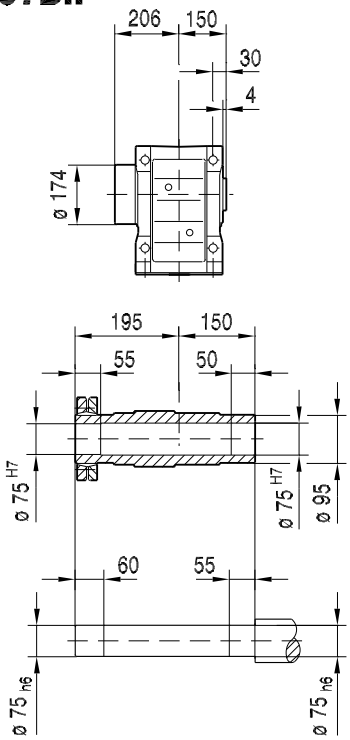

KV97B..

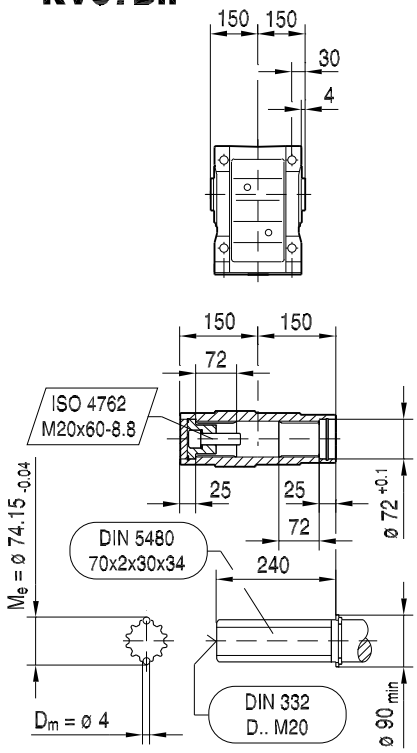

(→ 🗎 155)	DRN100LS	DRN100L	DRN112M	DRN132S	DRN132M	DRN132L	DRN160M	DRN160L	DRN180..	DRN200L
AC	197	197	221	221	261	261	314	314	357	394
AD	157	157	170	170	228	228	253	253	268	283
ADS	158	158	172	172	228	228	253	253	268	283
L	725	775	806	856	874	900	966	966	989	1099
LS	819	869	918	968	1012	1037	1155	1155	1178	1304
LB	288	338	369	419	437	463	529	529	552	662
LBS	382	432	481	531	575	600	718	718	741	867

21933170/DE – 11/2015

KF97..

33 068 00 14

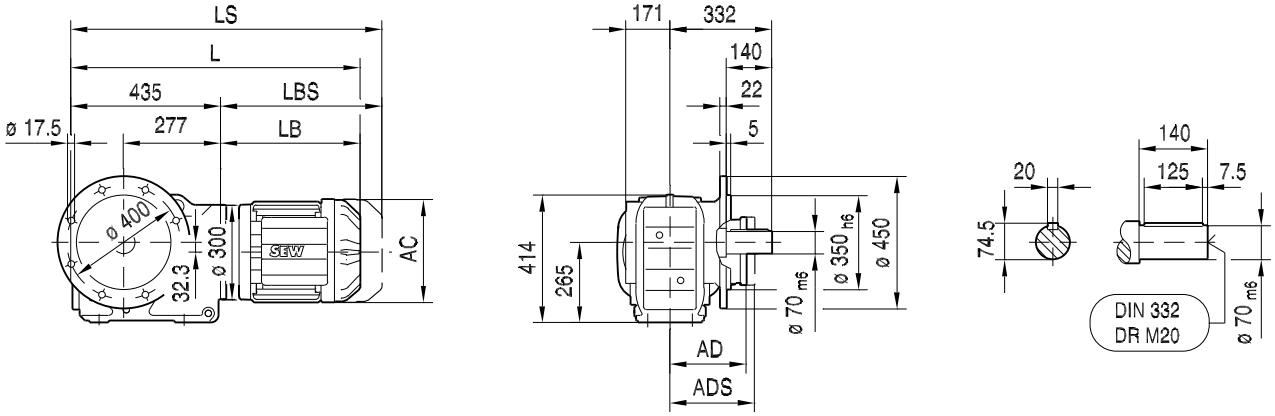

KAF97..

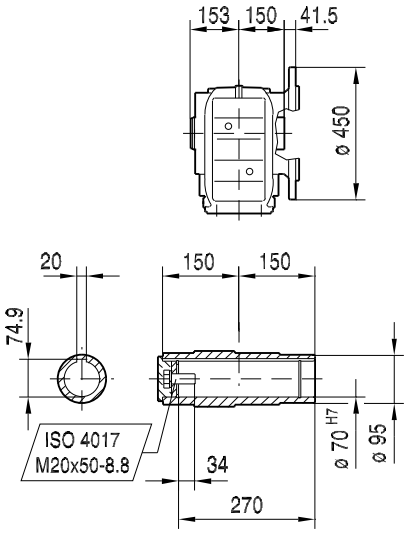

KHF97..

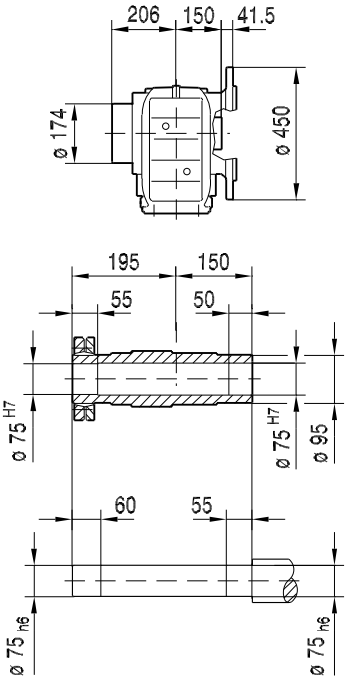

KVF97..

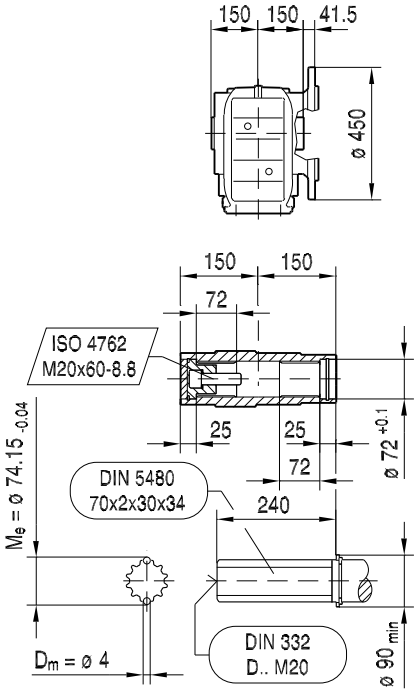

(→ 🗎 155)	DRN100LS	DRN100L	DRN112M	DRN132S	DRN132M	DRN132L	DRN160M	DRN160L	DRN180..	DRN200L
AC	197	197	221	221	261	261	314	314	357	394
AD	157	157	170	170	228	228	253	253	268	283
ADS	158	158	172	172	228	228	253	253	268	283
L	723	773	804	854	872	898	964	964	987	1097
LS	817	867	916	966	1010	1035	1153	1153	1176	1302
LB	288	338	369	419	437	463	529	529	552	662
LBS	382	432	481	531	575	600	718	718	741	867

21933170/DE – 11/2015

33 069 00 14

KA97..

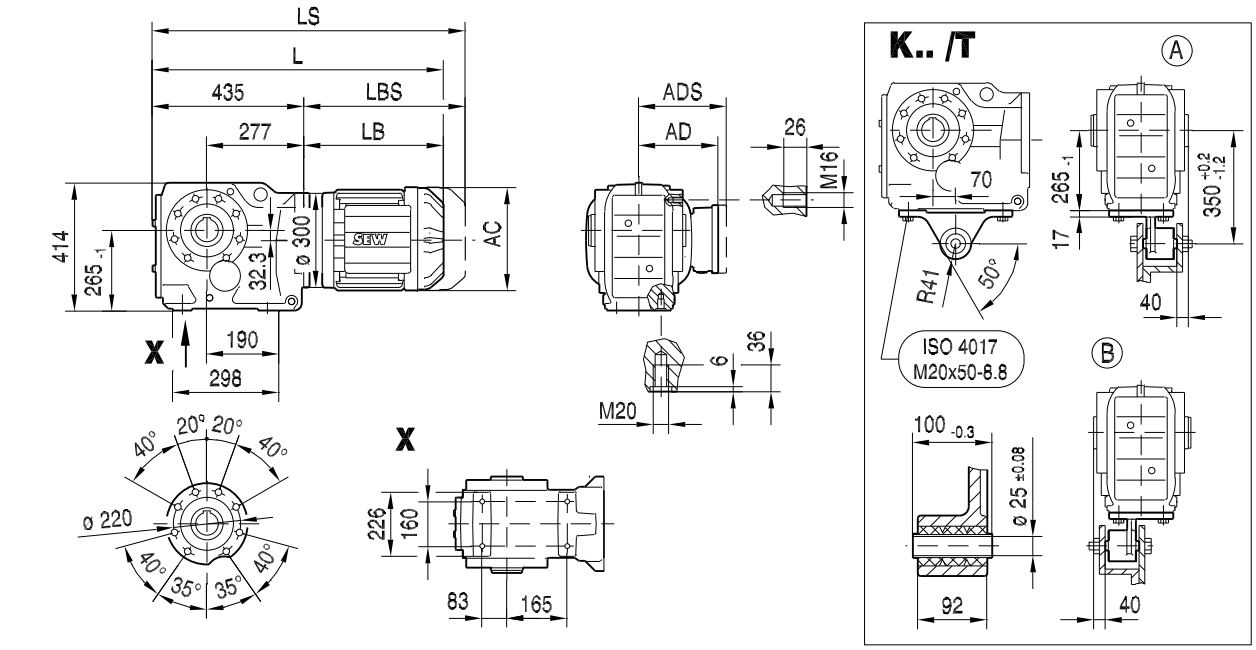

KA97..

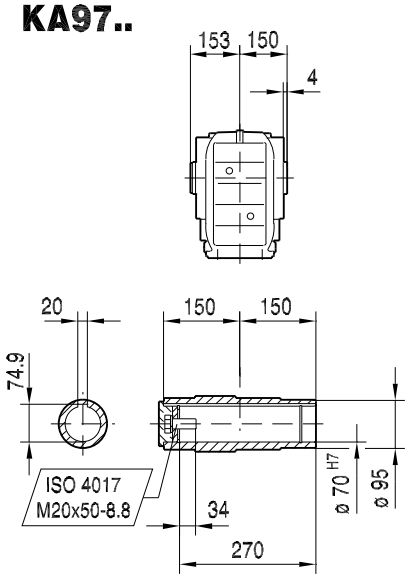

KH97..

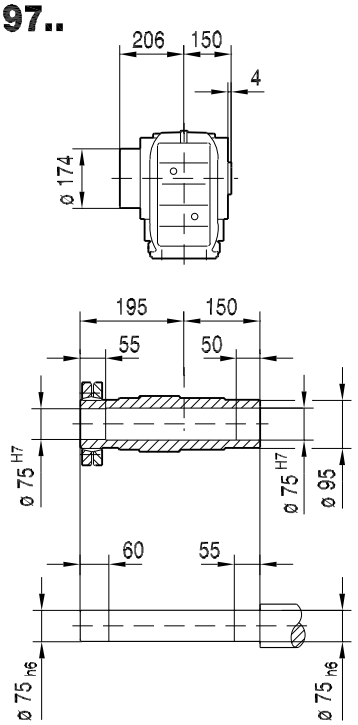

KV97..

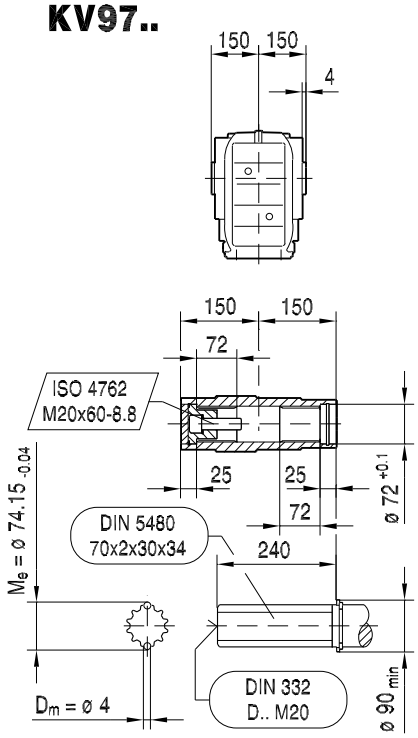

(→ 🗎 155)	DRN100LS	DRN100L	DRN112M	DRN132S	DRN132M	DRN132L	DRN160M	DRN160L	DRN180..	DRN200L
AC	197	197	221	221	261	261	314	314	357	394
AD	157	157	170	170	228	228	253	253	268	283
ADS	158	158	172	172	228	228	253	253	268	283
L	723	773	804	854	872	898	964	964	987	1097
LS	817	867	916	966	1010	1035	1153	1153	1176	1302
LB	288	338	369	419	437	463	529	529	552	662
LBS	382	432	481	531	575	600	718	718	741	867

21933170/DE – 11/2015

KAZ97..

33 070 00 14

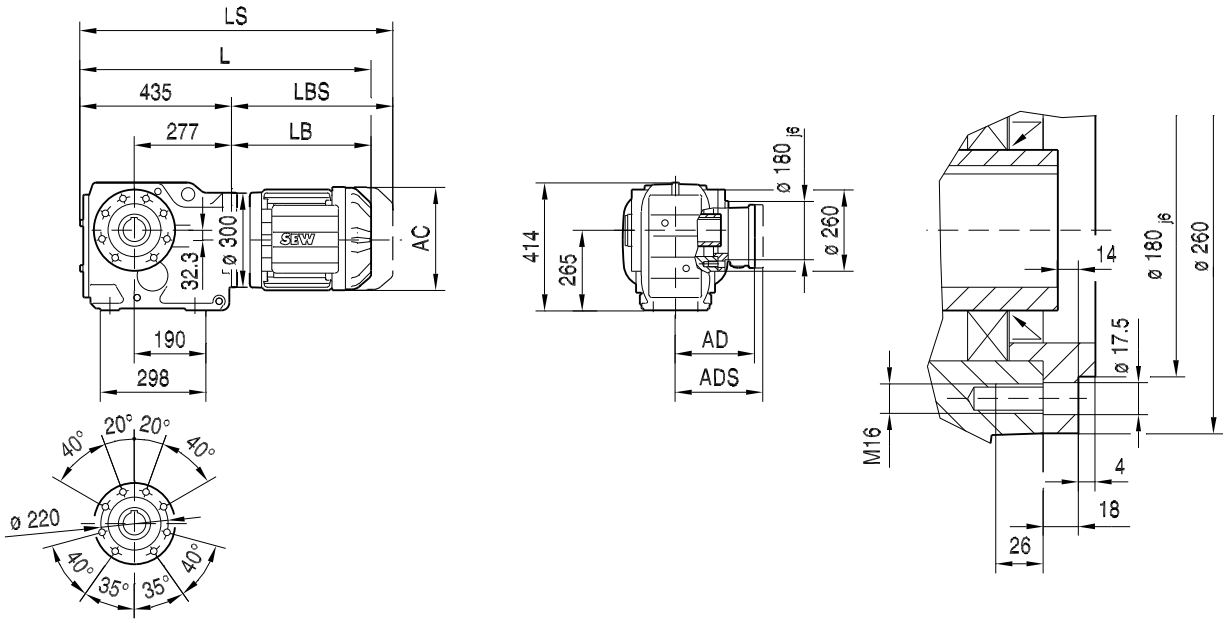

KAZ97..

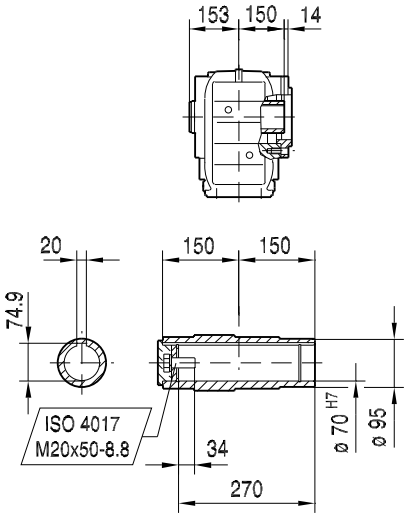

KHZ97..

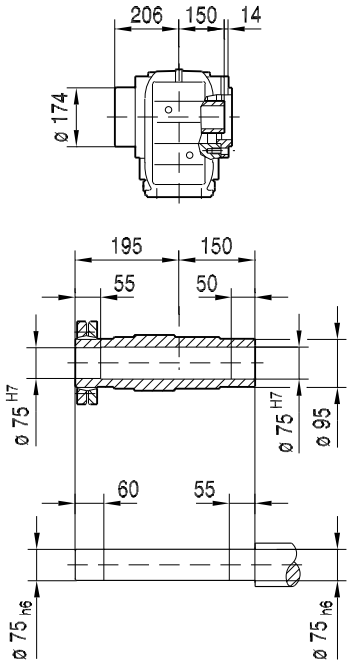

KVZ97..

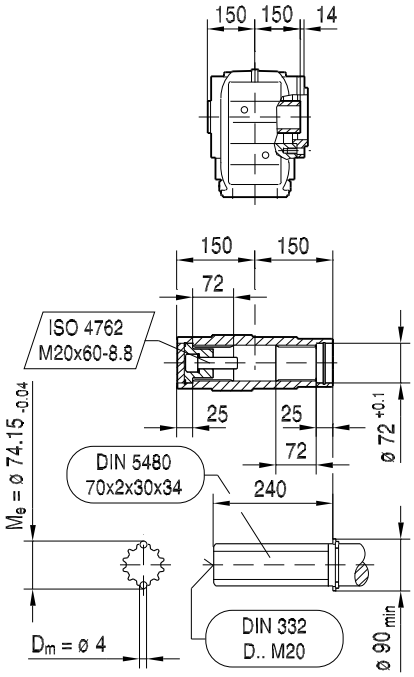

(→ 🗎 155)	DRN100LS	DRN100L	DRN112M	DRN132S	DRN132M	DRN132L	DRN160M	DRN160L	DRN180..	DRN200L
AC	197	197	221	221	261	261	314	314	357	394
AD	157	157	170	170	228	228	253	253	268	283
ADS	158	158	172	172	228	228	253	253	268	283
L	723	773	804	854	872	898	964	964	987	1097
LS	817	867	916	966	1010	1035	1153	1153	1176	1302
LB	288	338	369	419	437	463	529	529	552	662
LBS	382	432	481	531	575	600	718	718	741	867

21933170/DE – 11/2015

KZ97..

33 238 00 15

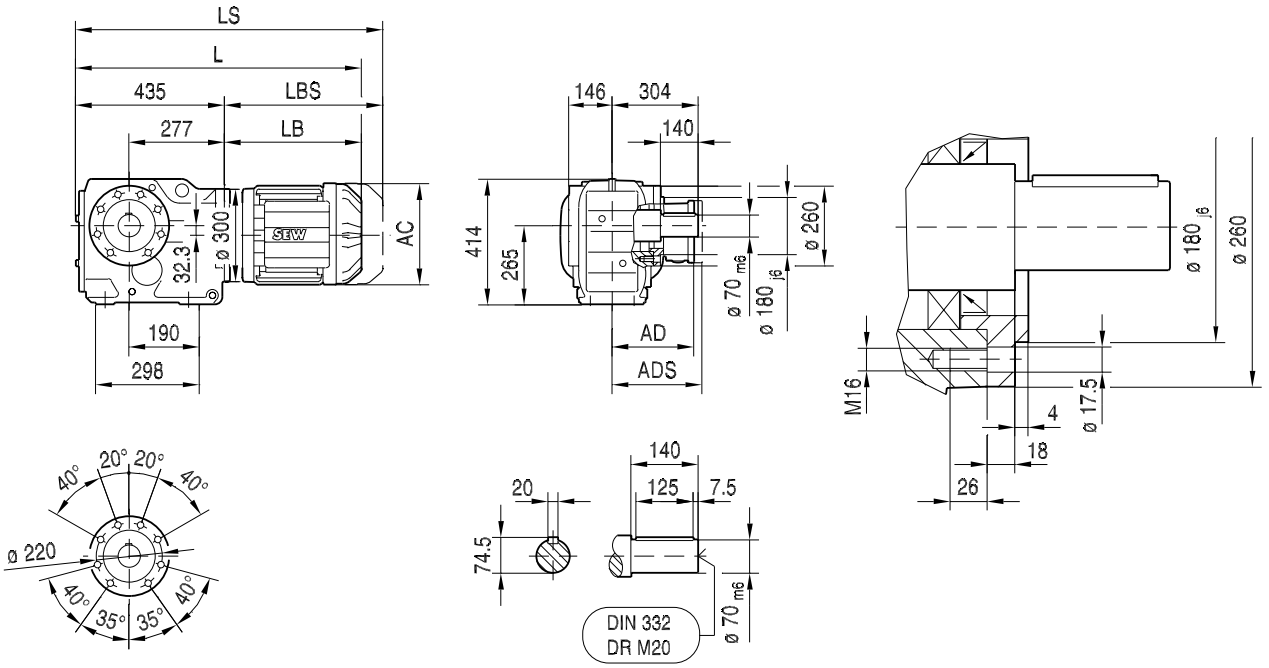

(→ 🗎 155)	DRN100LS	DRN100L	DRN112M	DRN132S	DRN132M	DRN132L	DRN160M	DRN160L	DRN180..	DRN200L
AC	197	197	221	221	261	261	314	314	357	394
AD	157	157	170	170	228	228	253	253	268	283
ADS	158	158	172	172	228	228	253	253	268	283
L	723	773	804	854	872	898	964	964	987	1097
LS	817	867	916	966	1010	1035	1153	1153	1176	1302
LB	288	338	369	419	437	463	529	529	552	662
LBS	382	432	481	531	575	600	718	718	741	867

21933170/DE – 11/2015

KT97..

33 071 00 14

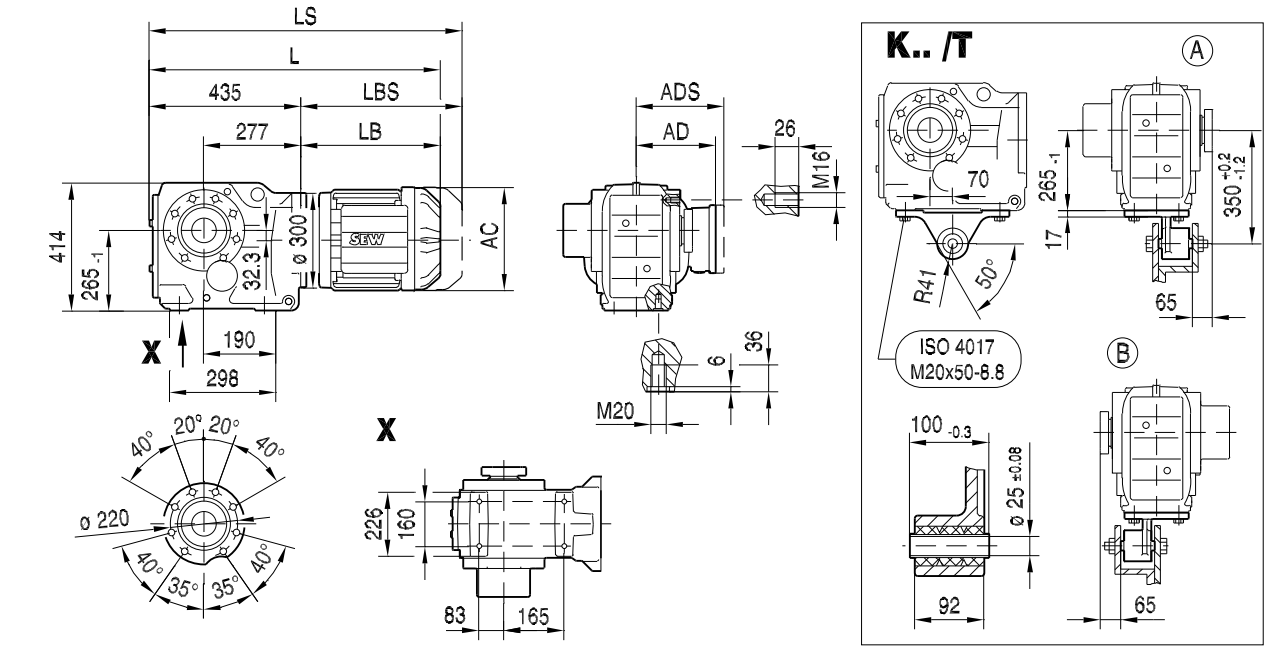

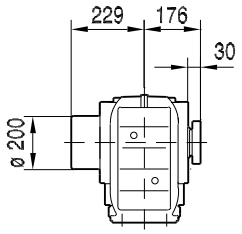

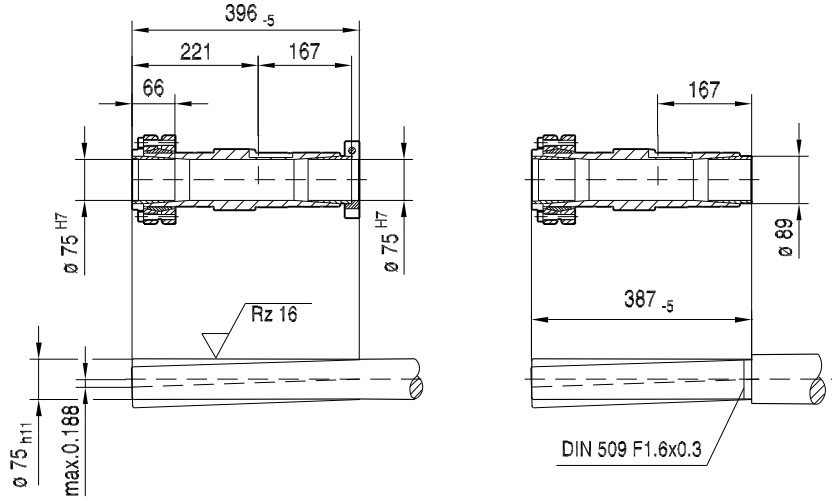

(→ 🗎 155)	DRN100LS	DRN100L	DRN112M	DRN132S	DRN132M	DRN132L	DRN160M	DRN160L	DRN180..	DRN200L
AC	197	197	221	221	261	261	314	314	357	394
AD	157	157	170	170	228	228	253	253	268	283
ADS	158	158	172	172	228	228	253	253	268	283
L	723	773	804	854	872	898	964	964	987	1097
LS	817	867	916	966	1010	1035	1153	1153	1176	1302
LB	288	338	369	419	437	463	529	529	552	662
LBS	382	432	481	531	575	600	718	718	741	867

21933170/DE – 11/2015

33 072 00 14

K107..

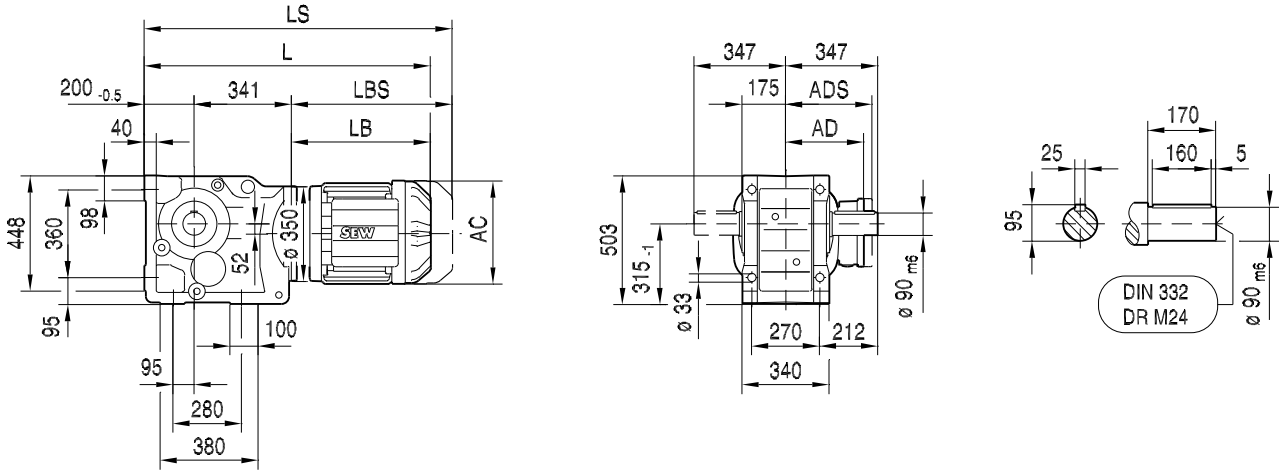

KA107B..

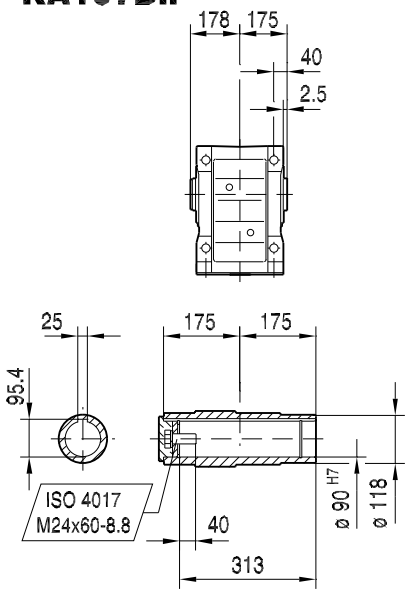

KH107B..

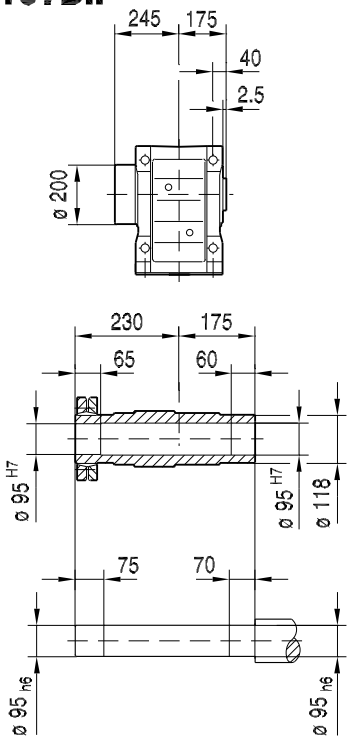

KV107B..

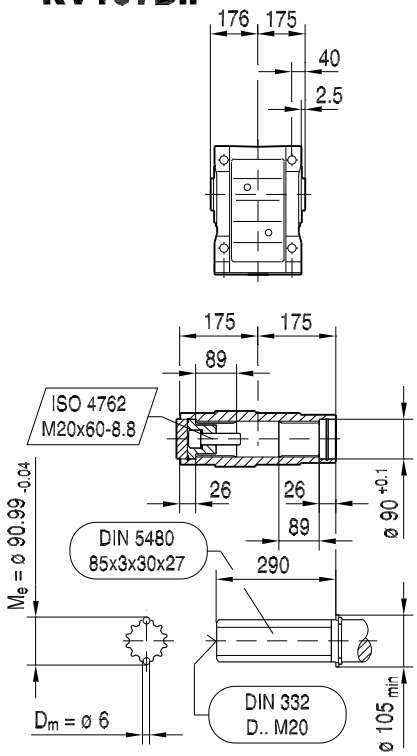

(→ 🗎 155)	DRN100L	DRN112M	DRN132S	DRN132M	DRN132L	DRN160M	DRN160L	DRN180..	DRN200L	DRN225..
AC	197	221	221	261	261	314	314	357	394	434
AD	157	170	170	228	228	253	253	268	283	305
ADS	158	172	172	228	228	253	253	268	283	305
L	873	904	954	972	998	1064	1064	1087	1197	1171
LS	967	1016	1066	1110	1135	1253	1253	1276	1402	1376
LB	332	363	413	431	457	523	523	546	656	630
LBS	426	475	525	569	594	712	712	735	861	835

21933170/DE – 11/2015

KF107..

33 073 00 14

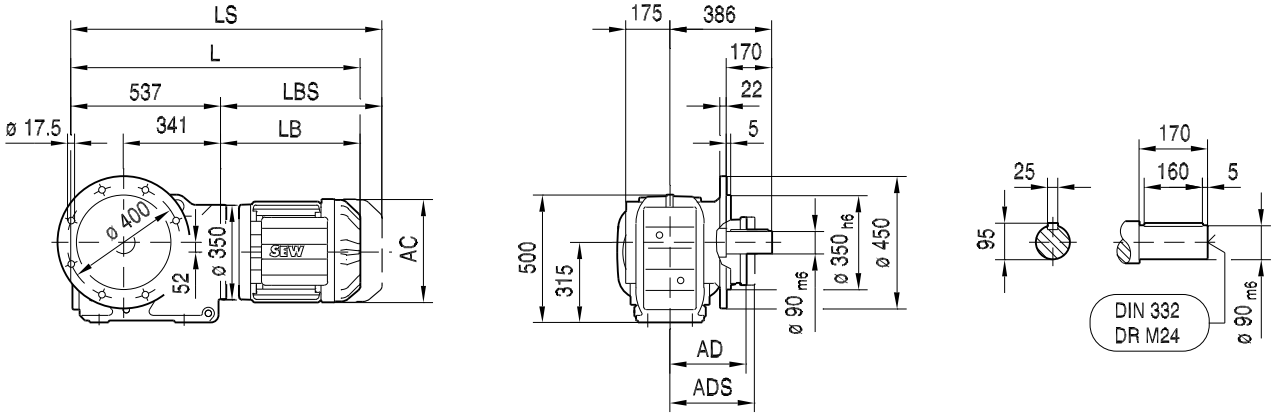

KAF107..

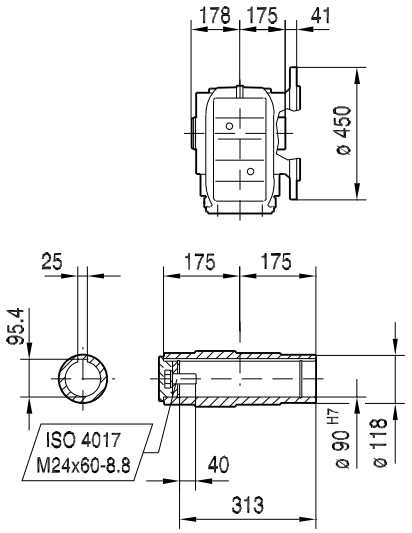

KHF107..

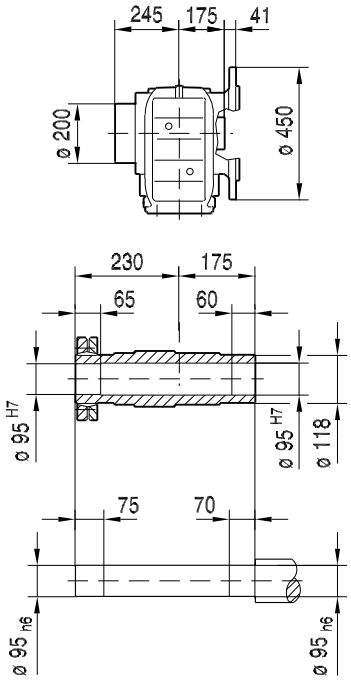

KVF107..

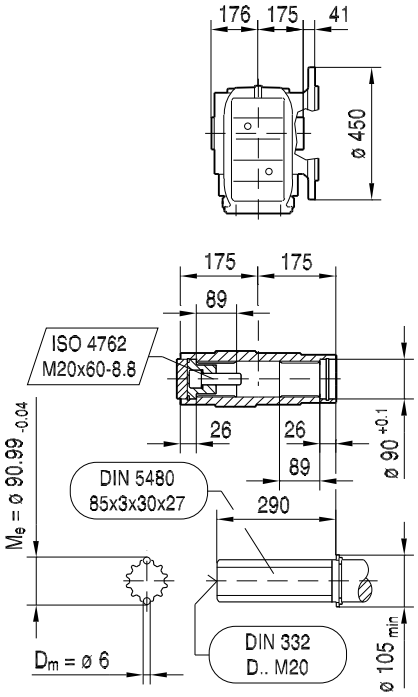

(→ 🗎 155)	DRN100L	DRN112M	DRN132S	DRN132M	DRN132L	DRN160M	DRN160L	DRN180..	DRN200L	DRN225..
AC	197	221	221	261	261	314	314	357	394	434
AD	157	170	170	228	228	253	253	268	283	305
ADS	158	172	172	228	228	253	253	268	283	305
L	869	900	950	968	994	1060	1060	1083	1193	1167
LS	963	1012	1062	1106	1131	1249	1249	1272	1398	1372
LB	332	363	413	431	457	523	523	546	656	630
LBS	426	475	525	569	594	712	712	735	861	835

21933170/DE – 11/2015

33 074 00 14

KA107..

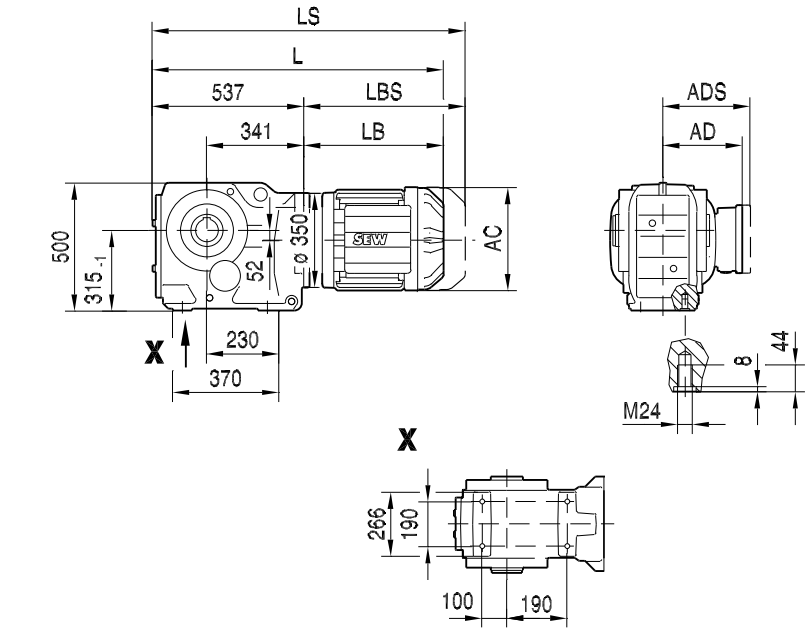

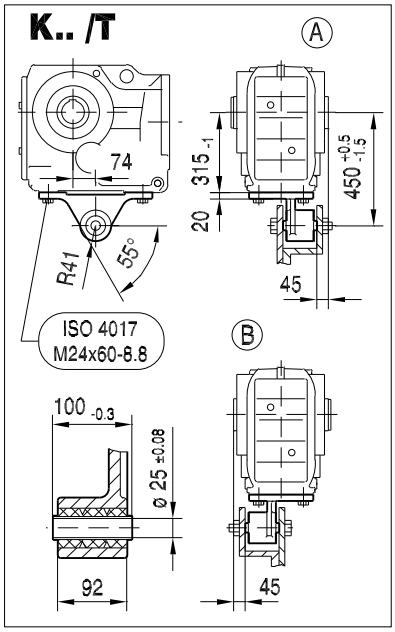

KA107..

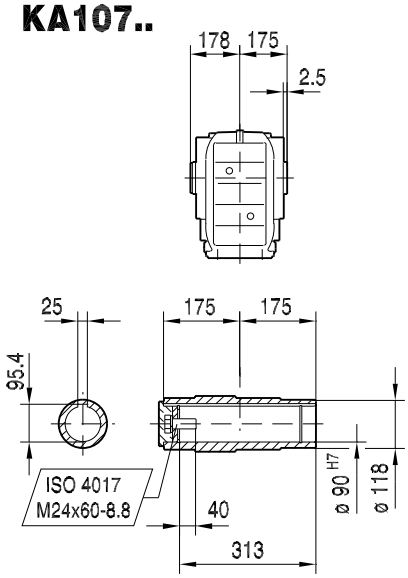

KH107..

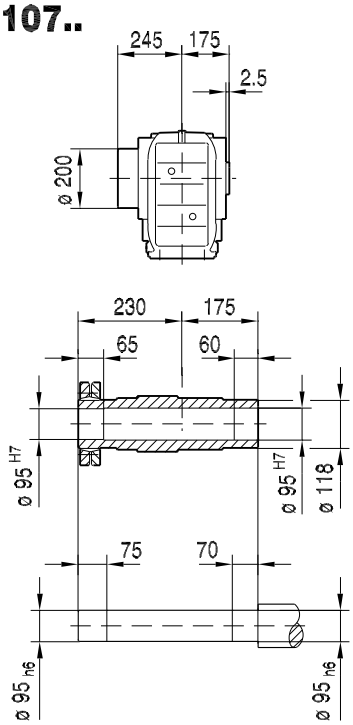

KV107..

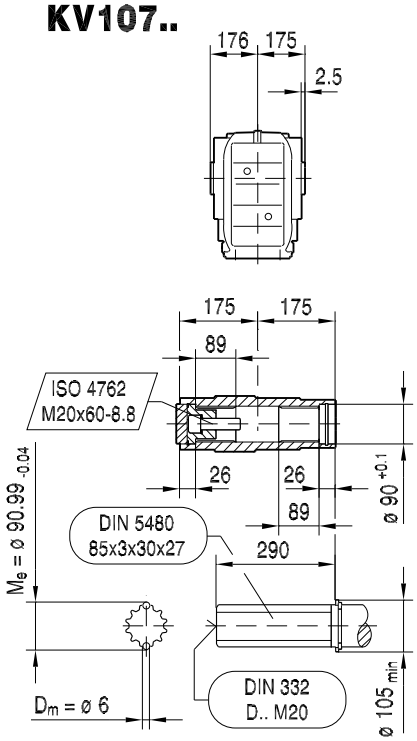

(→ 🗎 155)	DRN100L	DRN112M	DRN132S	DRN132M	DRN132L	DRN160M	DRN160L	DRN180..	DRN200L	DRN225..
AC	197	221	221	261	261	314	314	357	394	434
AD	157	170	170	228	228	253	253	268	283	305
ADS	158	172	172	228	228	253	253	268	283	305
L	869	900	950	968	994	1060	1060	1083	1193	1167
LS	963	1012	1062	1106	1131	1249	1249	1272	1398	1372
LB	332	363	413	431	457	523	523	546	656	630
LBS	426	475	525	569	594	712	712	735	861	835

21933170/DE – 11/2015

33 075 00 14

KAZ107..

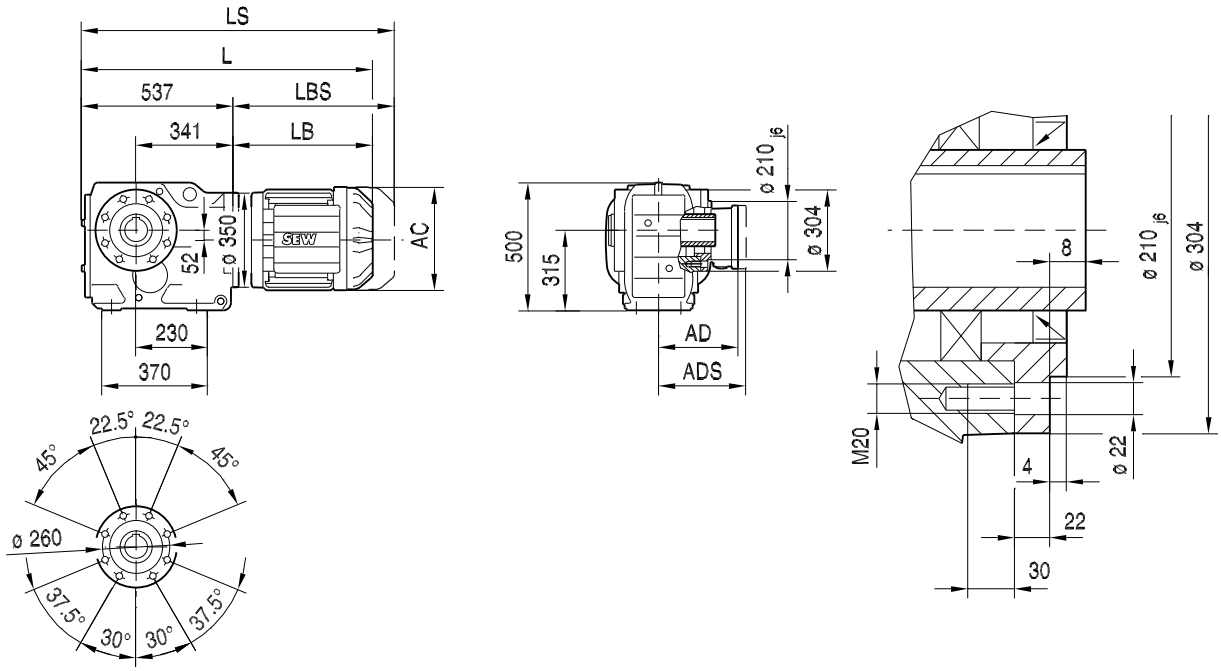

KAZ107..

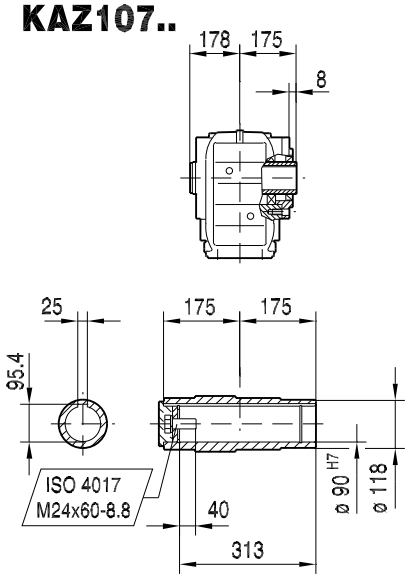

KHZ107..

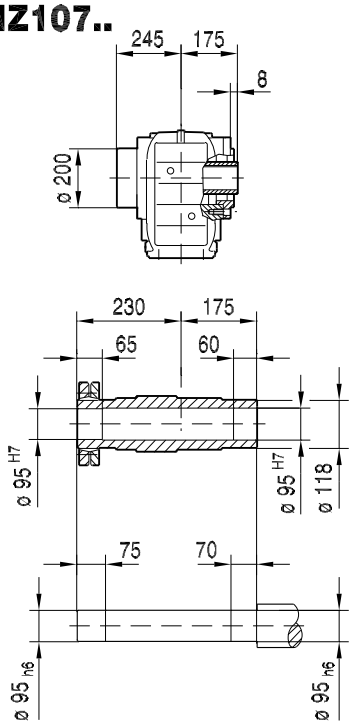

KVZ107..

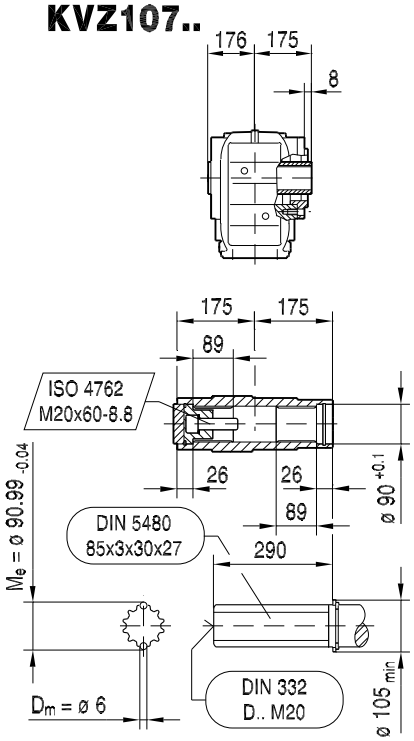

(→ 155)	DRN100L	DRN112M	DRN132S	DRN132M	DRN132L	DRN160M	DRN160L	DRN180..	DRN200L	DRN225..
AC	197	221	221	261	261	314	314	357	394	434
AD	157	170	170	228	228	253	253	268	283	305
ADS	158	172	172	228	228	253	253	268	283	305
L	869	900	950	968	994	1060	1060	1083	1193	1167
LS	963	1012	1062	1106	1131	1249	1249	1272	1398	1372
LB	332	363	413	431	457	523	523	546	656	630
LBS	426	475	525	569	594	712	712	735	861	835

21933170/DE – 11/2015

KZ107..

33 239 00 15

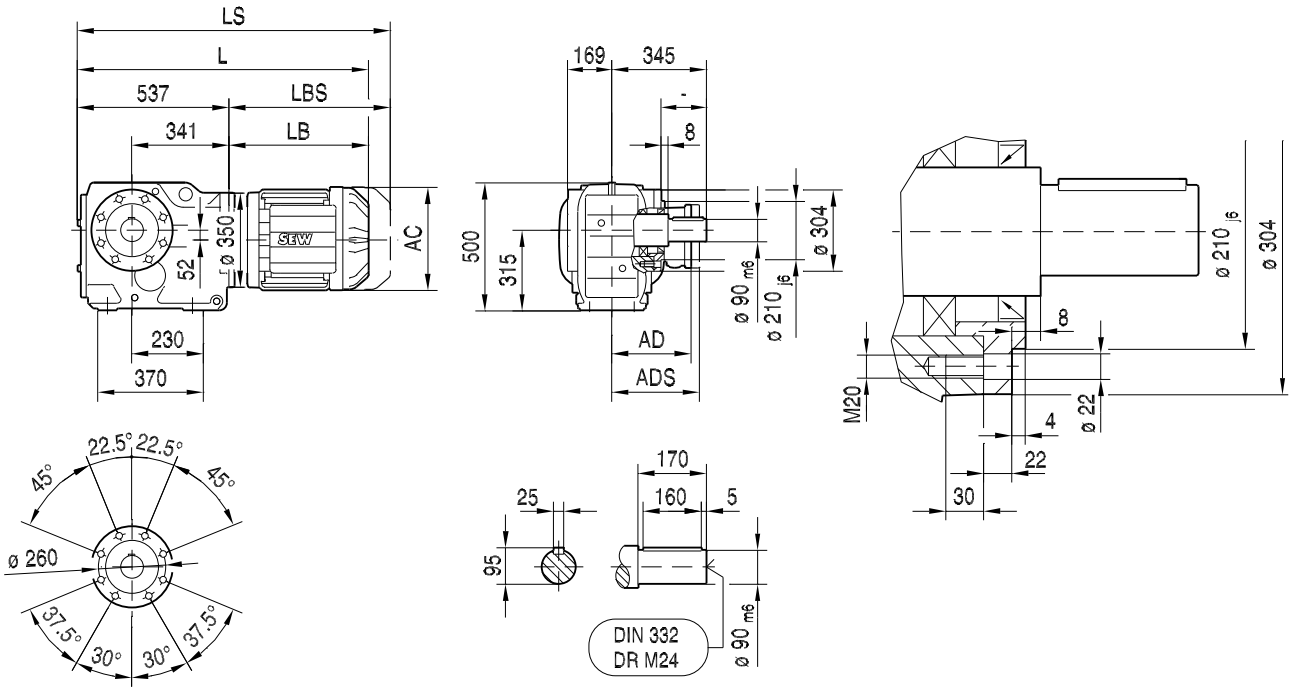

(→ 155)	DRN100L	DRN112M	DRN132S	DRN132M	DRN132L	DRN160M	DRN160L	DRN180..	DRN200L	DRN225..
AC	197	221	221	261	261	314	314	357	394	434
AD	157	170	170	228	228	253	253	268	283	305
ADS	158	172	172	228	228	253	253	268	283	305
L	869	900	950	968	994	1060	1060	1083	1193	1167
LS	963	1012	1062	1106	1131	1249	1249	1272	1398	1372
LB	332	363	413	431	457	523	523	546	656	630
LBS	426	475	525	569	594	712	712	735	861	835

21933170/DE – 11/2015

KT107..

33 076 00 14

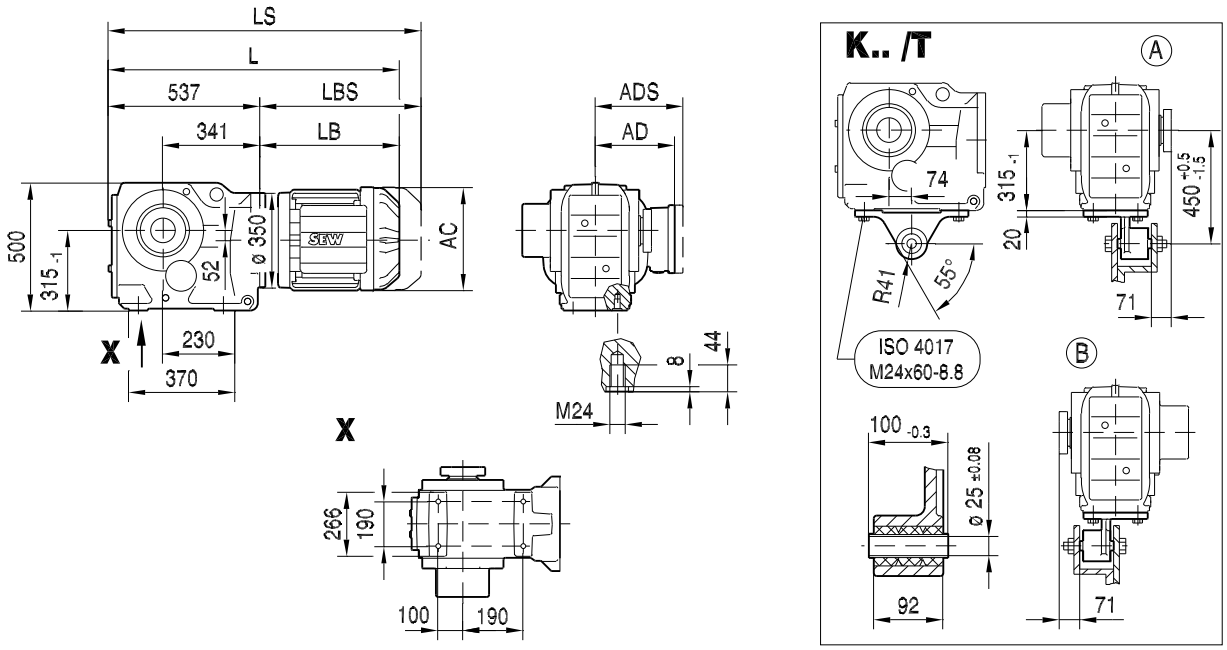

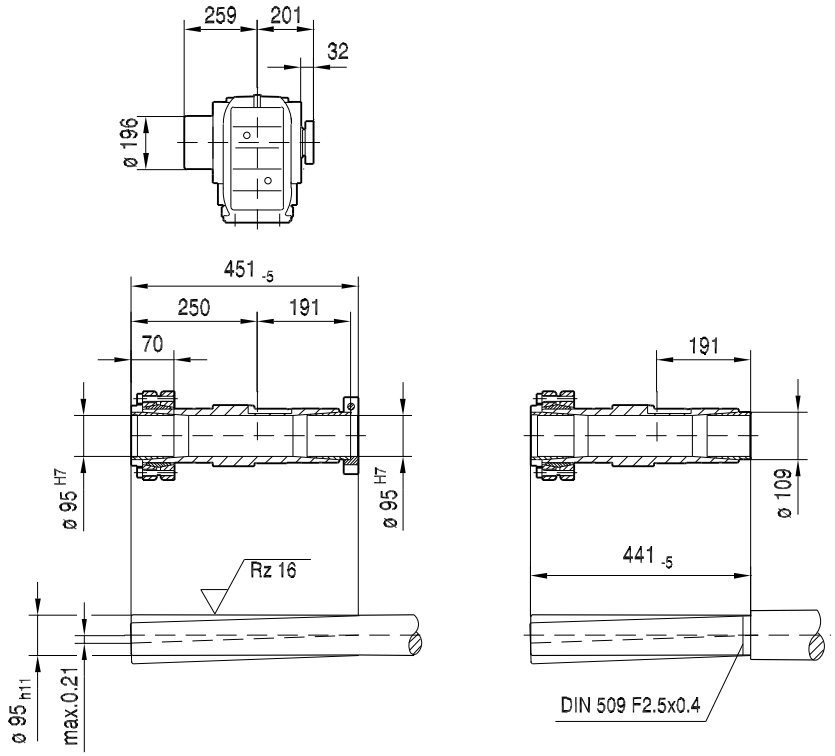

(→ 🗎 155)	DRN100L	DRN112M	DRN132S	DRN132M	DRN132L	DRN160M	DRN160L	DRN180..	DRN200L	DRN225..
AC	197	221	221	261	261	314	314	357	394	434
AD	157	170	170	228	228	253	253	268	283	305
ADS	158	172	172	228	228	253	253	268	283	305
L	869	900	950	968	994	1060	1060	1083	1193	1167
LS	963	1012	1062	1106	1131	1249	1249	1272	1398	1372
LB	332	363	413	431	457	523	523	546	656	630
LBS	426	475	525	569	594	712	712	735	861	835

21933170/DE – 11/2015

K127..

33 077 00 14

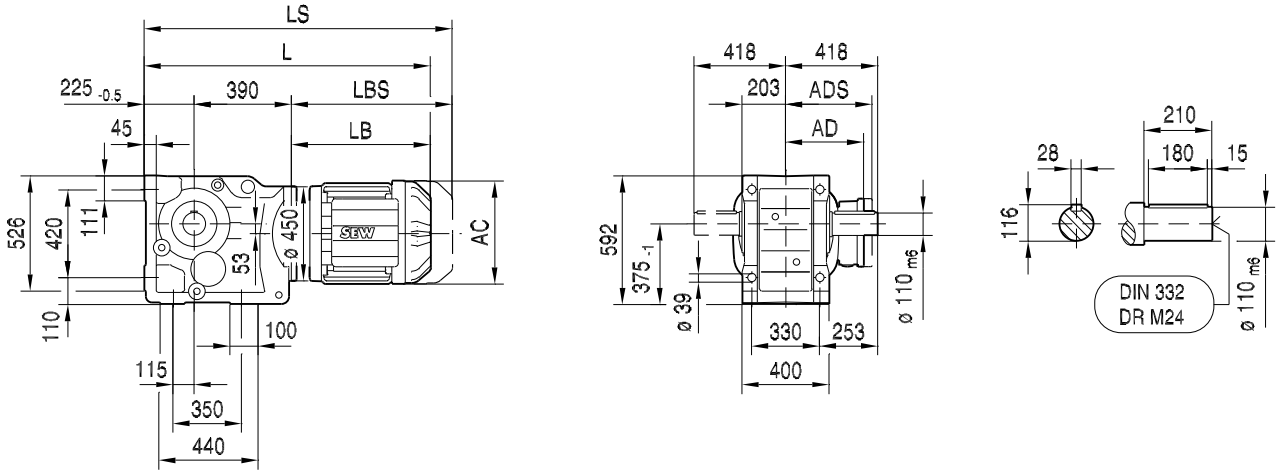

KA127B..

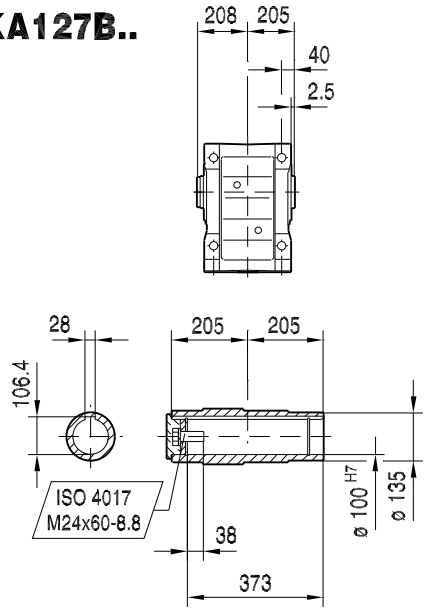

KH127B..

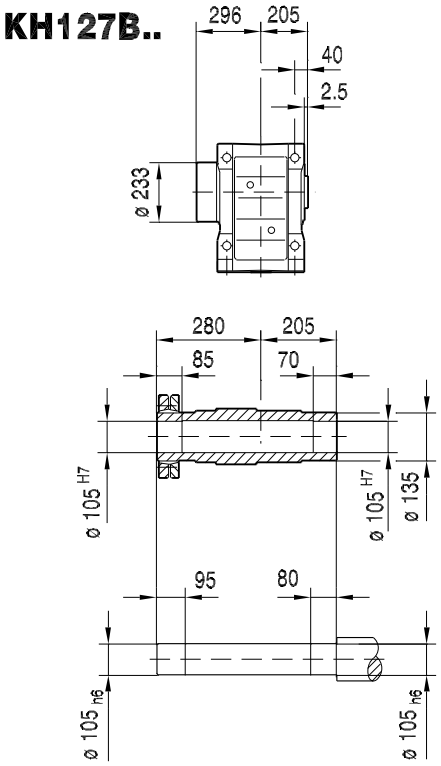

(→ 🗎 155)	DRN132M	DRN132L	DRN160M	DRN160L	DRN180..	DRN200L	DRN225..	DRN250M	DRN280S	DRN280M
AC	261	261	314	314	357	394	434	495	495	495
AD	228	228	253	253	268	283	305	394	394	394
ADS	228	228	253	253	268	283	305	394	394	394
L	1031	1057	1123	1123	1146	1256	1230	1367	1367	1462
LS	1169	1194	1312	1312	1335	1461	1435	1607	1607	1702
LB	416	442	508	508	531	641	615	752	752	847
LBS	554	579	697	697	720	846	820	992	992	1087

21933170/DE – 11/2015

33 078 00 14

KF127..

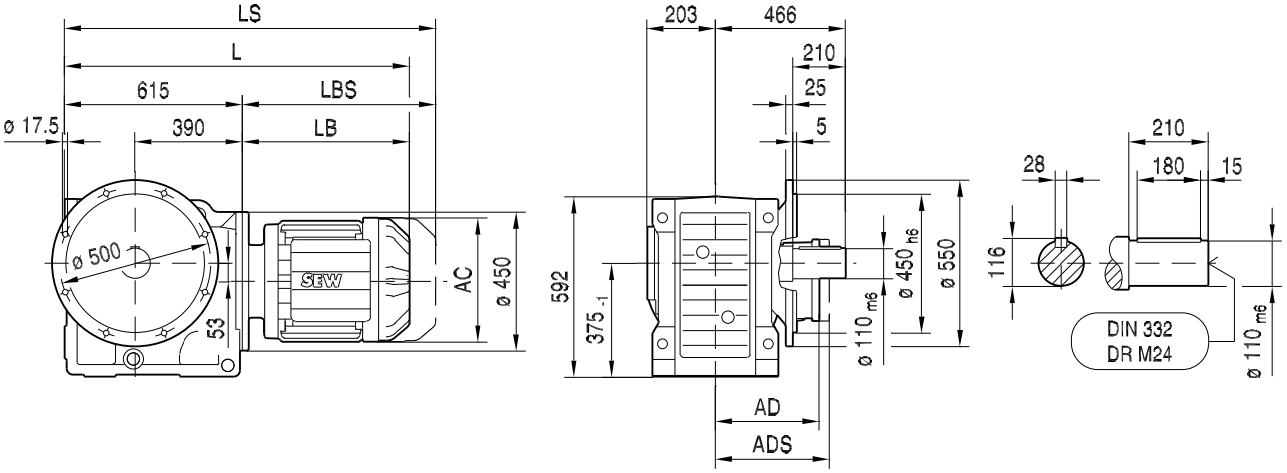

KAF127..

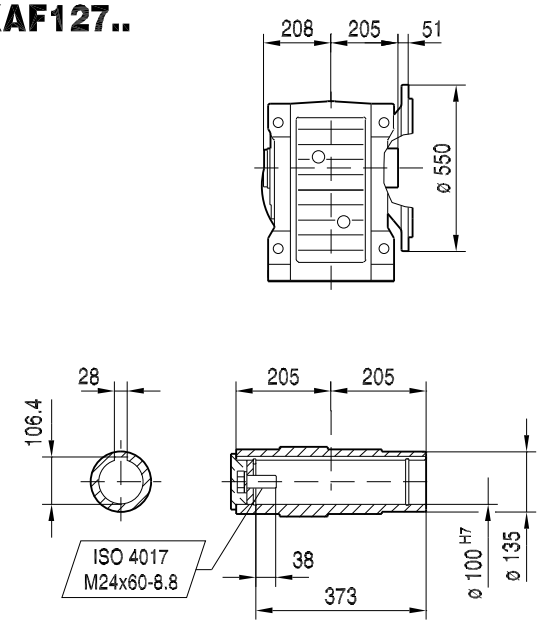

KHF127..

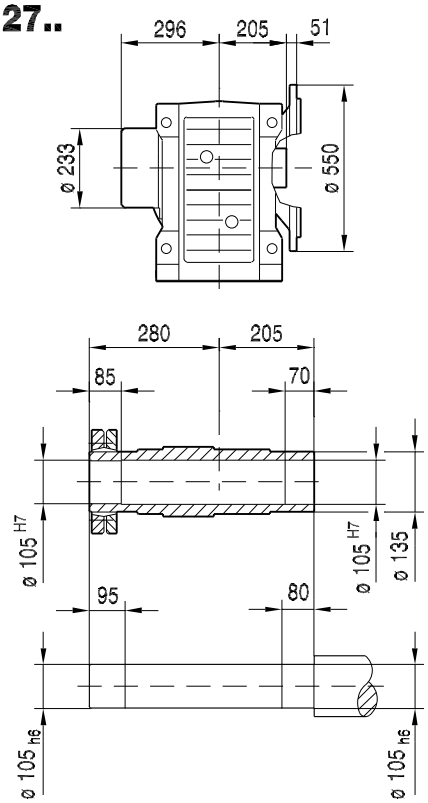

(→ 🗎 155)	DRN132M	DRN132L	DRN160M	DRN160L	DRN180..	DRN200L	DRN225..	DRN250M	DRN280S	DRN280M
AC	261	261	314	314	357	394	434	495	495	495
AD	228	228	253	253	268	283	305	394	394	394
ADS	228	228	253	253	268	283	305	394	394	394
L	1031	1057	1123	1123	1146	1256	1230	1367	1367	1462
LS	1169	1194	1312	1312	1335	1461	1435	1607	1607	1702
LB	416	442	508	508	531	641	615	752	752	847
LBS	554	579	697	697	720	846	820	992	992	1087

21933170/DE – 11/2015

33 079 00 14

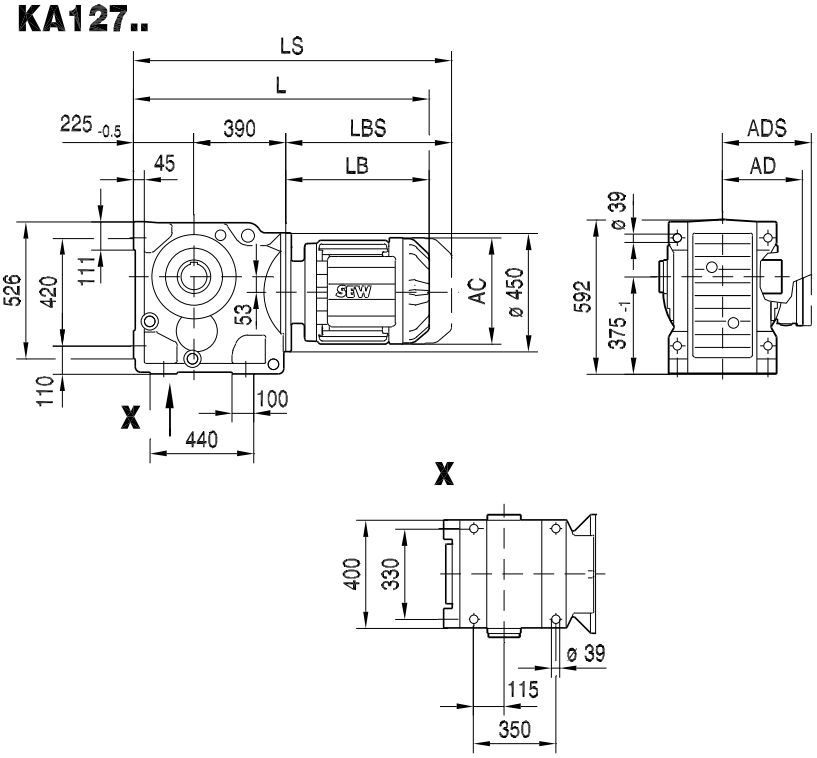

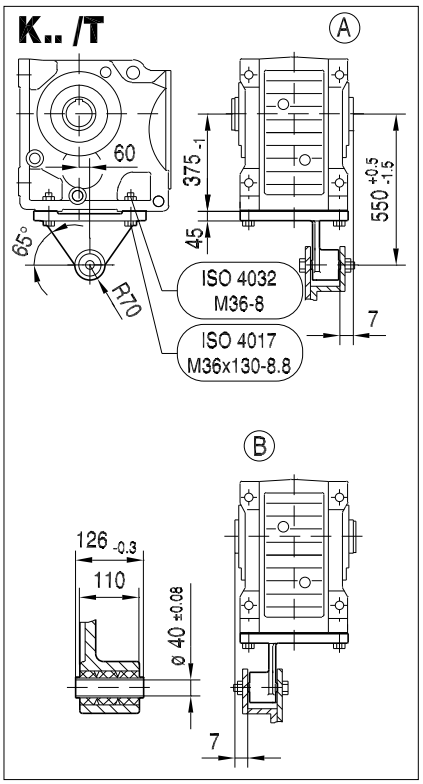

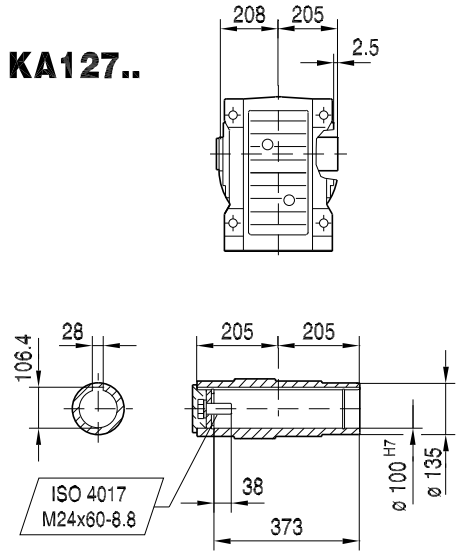

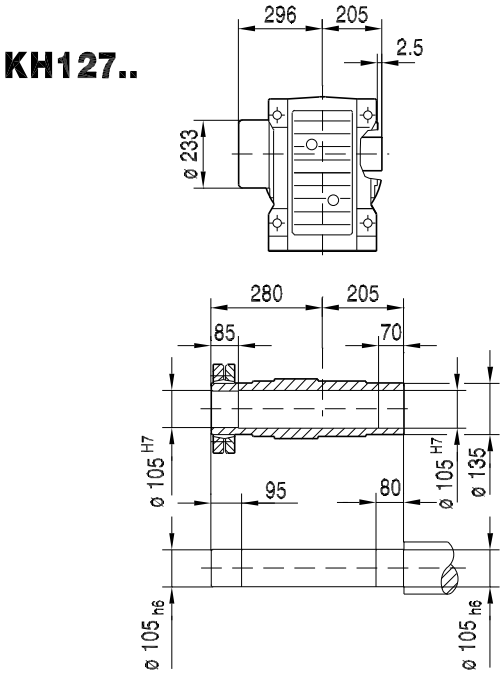

(→ 155)	DRN132M	DRN132L	DRN160M	DRN160L	DRN180..	DRN200L	DRN225..	DRN250M	DRN280S	DRN280M
AC	261	261	314	314	357	394	434	495	495	495
AD	228	228	253	253	268	283	305	394	394	394
ADS	228	228	253	253	268	283	305	394	394	394
L	1031	1057	1123	1123	1146	1256	1230	1367	1367	1462
LS	1169	1194	1312	1312	1335	1461	1435	1607	1607	1702
LB	416	442	508	508	531	641	615	752	752	847
LBS	554	579	697	697	720	846	820	992	992	1087

21933170/DE – 11/2015

33 080 00 14

KAZ127..

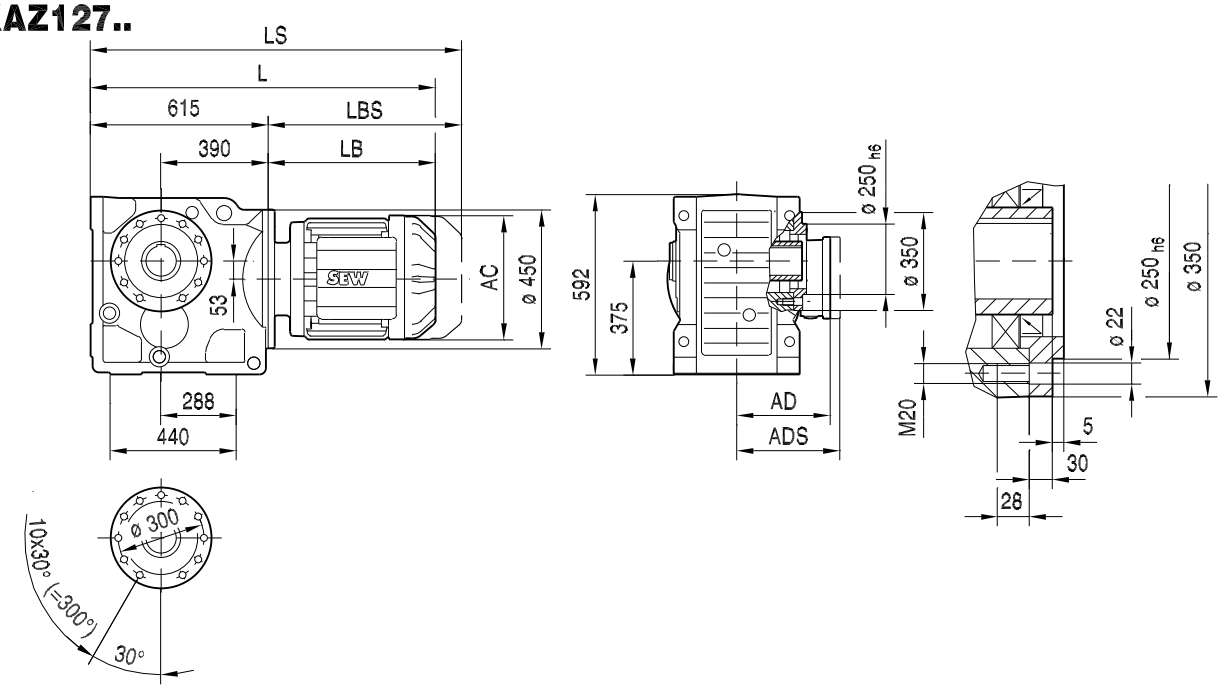

KAZ127..

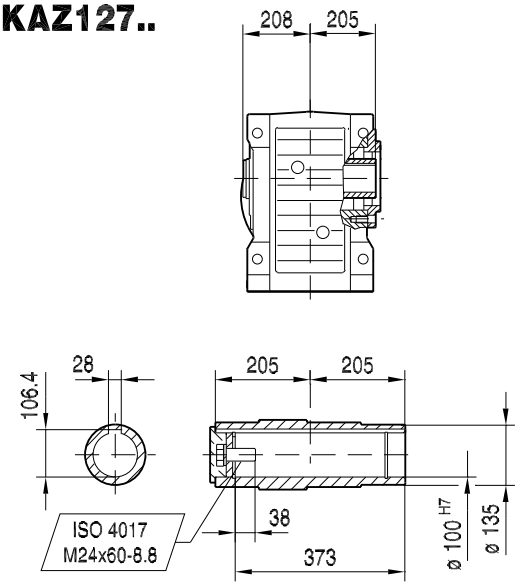

KHZ127..

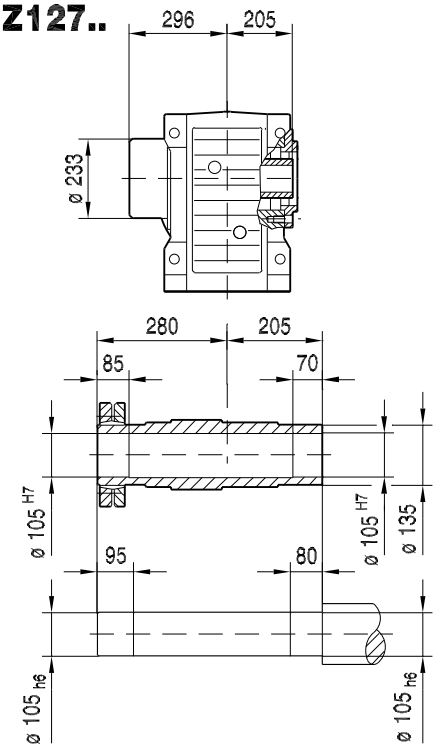

(→ 🗎 155)	DRN132M	DRN132L	DRN160M	DRN160L	DRN180..	DRN200L	DRN225..	DRN250M	DRN280S	DRN280M
AC	261	261	314	314	357	394	434	495	495	495
AD	228	228	253	253	268	283	305	394	394	394
ADS	228	228	253	253	268	283	305	394	394	394
L	1031	1057	1123	1123	1146	1256	1230	1367	1367	1462
LS	1169	1194	1312	1312	1335	1461	1435	1607	1607	1702
LB	416	442	508	508	531	641	615	752	752	847
LBS	554	579	697	697	720	846	820	992	992	1087

21933170/DE – 11/2015

33 240 00 15

KZ127..

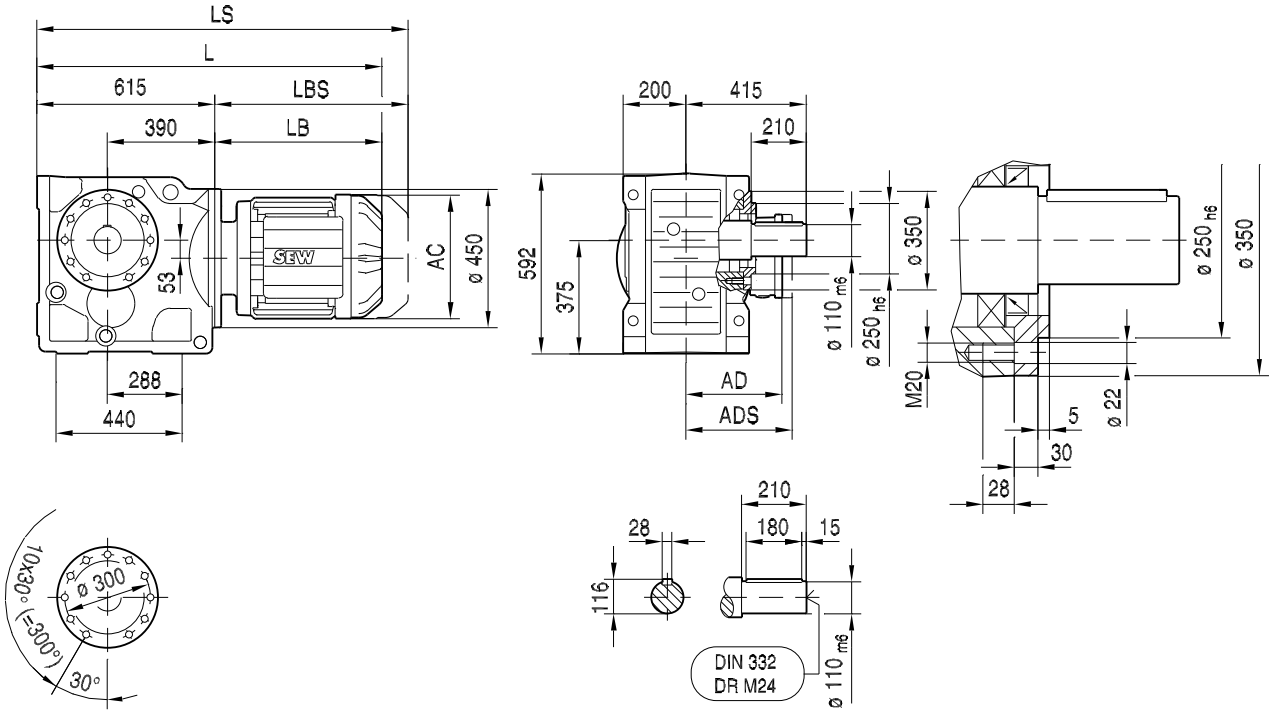

(→ 🗎 155)	DRN132M	DRN132L	DRN160M	DRN160L	DRN180..	DRN200L	DRN225..	DRN250M	DRN280S	DRN280M
AC	261	261	314	314	357	394	434	495	495	495
AD	228	228	253	253	268	283	305	394	394	394
ADS	228	228	253	253	268	283	305	394	394	394
L	1031	1057	1123	1123	1146	1256	1230	1367	1367	1462
LS	1169	1194	1312	1312	1335	1461	1435	1607	1607	1702
LB	416	442	508	508	531	641	615	752	752	847
LBS	554	579	697	697	720	846	820	992	992	1087

21933170/DE – 11/2015

33 081 00 14

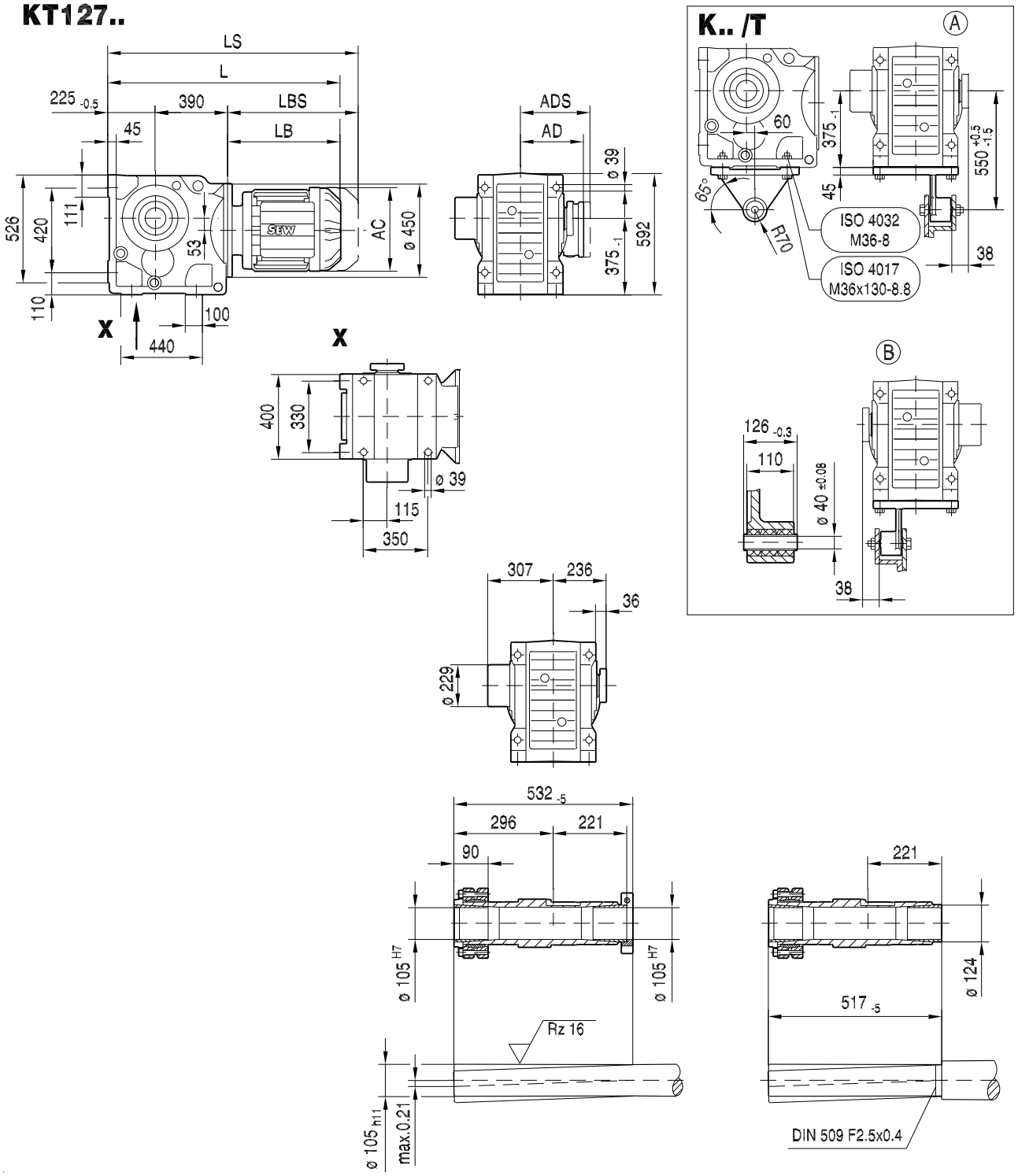

(→ 155)	DRN132M	DRN132L	DRN160M	DRN160L	DRN180..	DRN200L	DRN225..	DRN250M	DRN280S	DRN280M
AC	261	261	314	314	357	394	434	495	495	495
AD	228	228	253	253	268	283	305	394	394	394
ADS	228	228	253	253	268	283	305	394	394	394
L	1031	1057	1123	1123	1146	1256	1230	1367	1367	1462
LS	1169	1194	1312	1312	1335	1461	1435	1607	1607	1702
LB	416	442	508	508	531	641	615	752	752	847
LBS	554	579	697	697	720	846	820	992	992	1087

21933170/DE – 11/2015

33 082 00 14

K157..

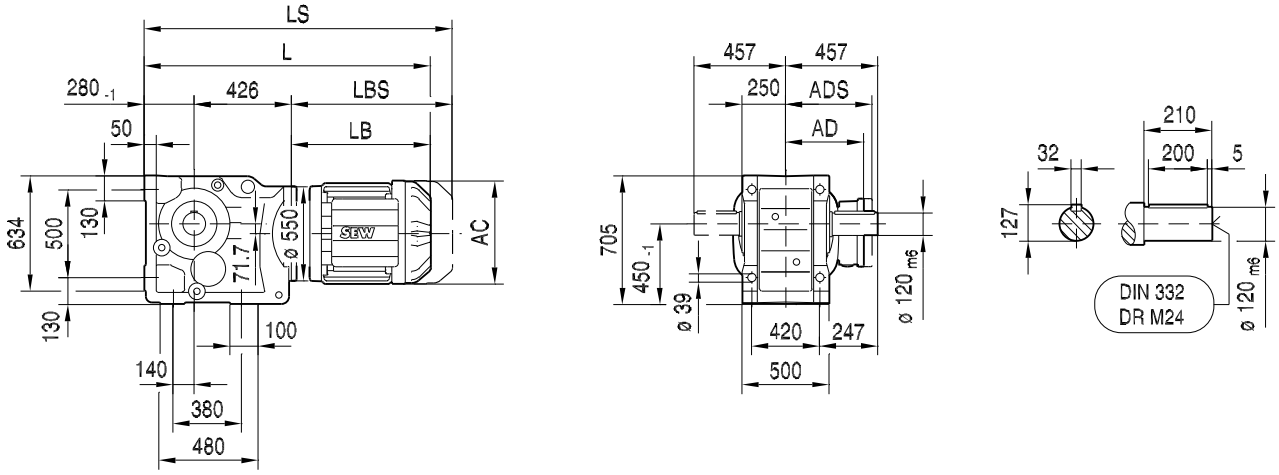

KA157B..

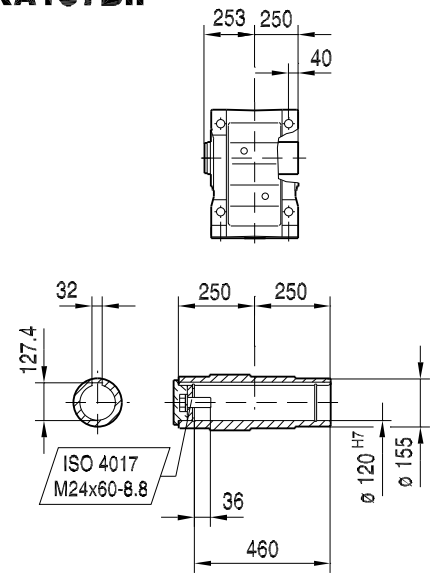

KH157B..

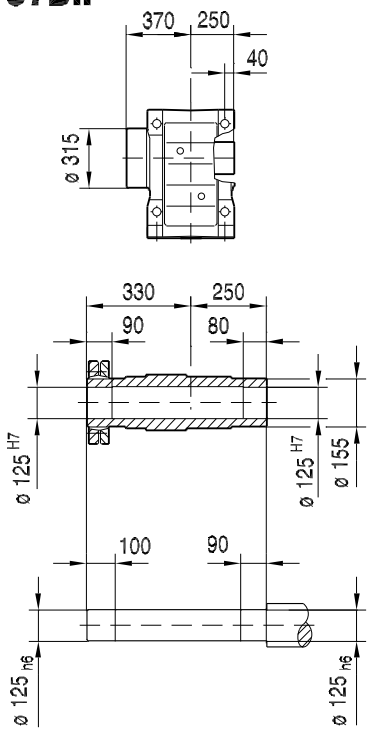

(→ 🗎 155)	DRN160L	DRN180..	DRN200L	DRN225..	DRN250M	DRN280S	DRN280M	DRN315S-M	DRN315ME-H
AC	314	357	394	434	495	495	495	624	624
AD	253	268	283	305	394	394	394	506	506
ADS	253	268	283	305	394	394	394	506	506
L	1206	1229	1339	1313	1450	1450	1545	1647	1777
LS	1395	1418	1544	1518	1690	1690	1785	1898	2028
LB	500	523	633	607	744	744	839	941	1071
LBS	689	712	838	812	984	984	1079	1192	1322

21933170/DE – 11/2015

33 083 00 14

KF157..

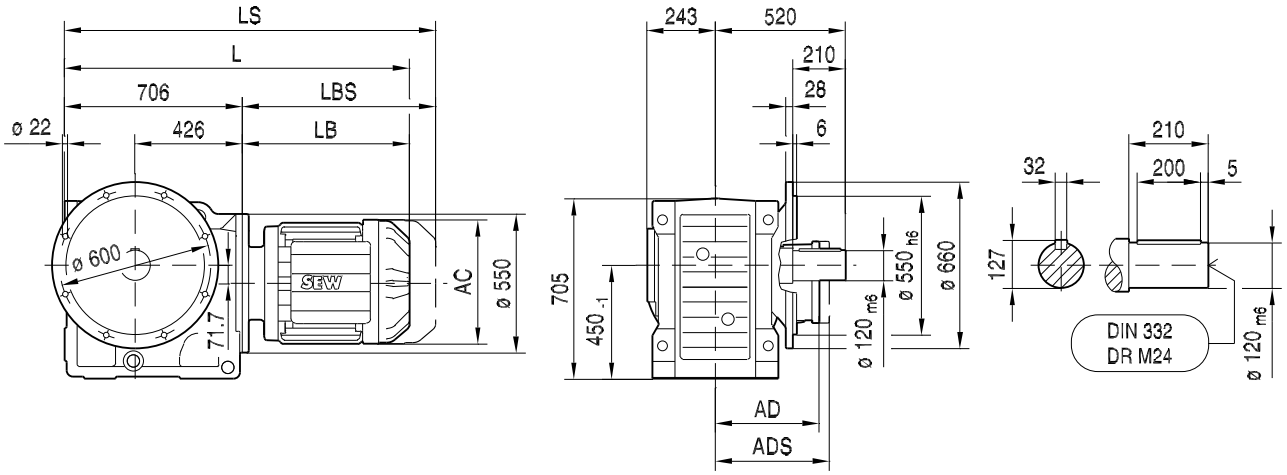

KAF157..

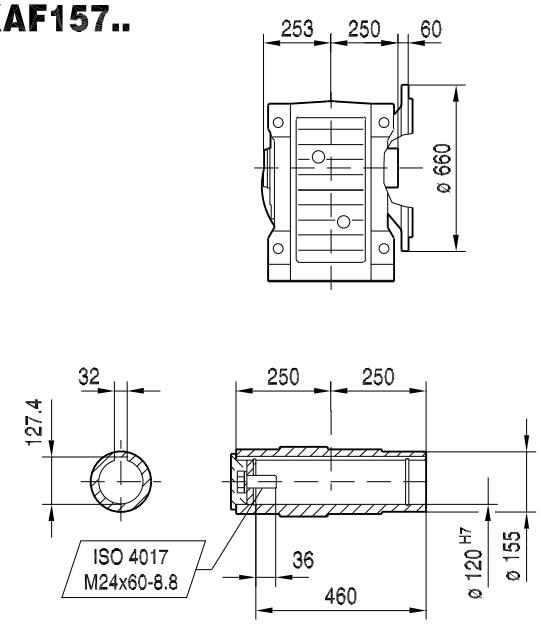

KHF157..

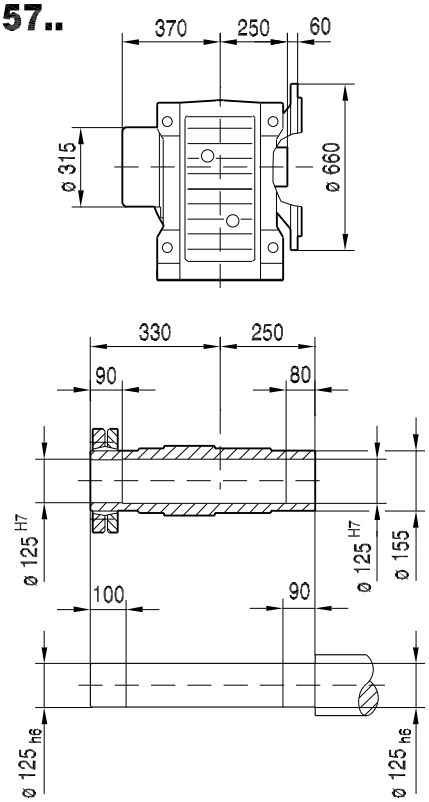

(→ 🗎 155)	DRN160L	DRN180..	DRN200L	DRN225..	DRN250M	DRN280S	DRN280M	DRN315S-M	DRN315ME-H
AC	314	357	394	434	495	495	495	624	624
AD	253	268	283	305	394	394	394	506	506
ADS	253	268	283	305	394	394	394	506	506
L	1206	1229	1339	1313	1450	1450	1545	1647	1777
LS	1395	1418	1544	1518	1690	1690	1785	1898	2028
LB	500	523	633	607	744	744	839	941	1071
LBS	689	712	838	812	984	984	1079	1192	1322

21933170/DE – 11/2015

33 084 00 14

KA157..

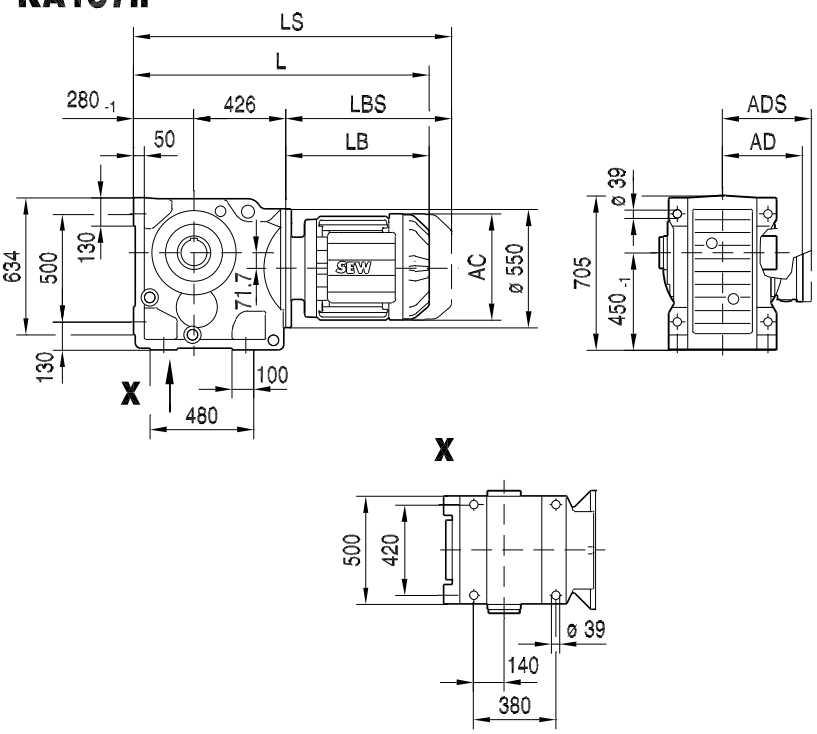

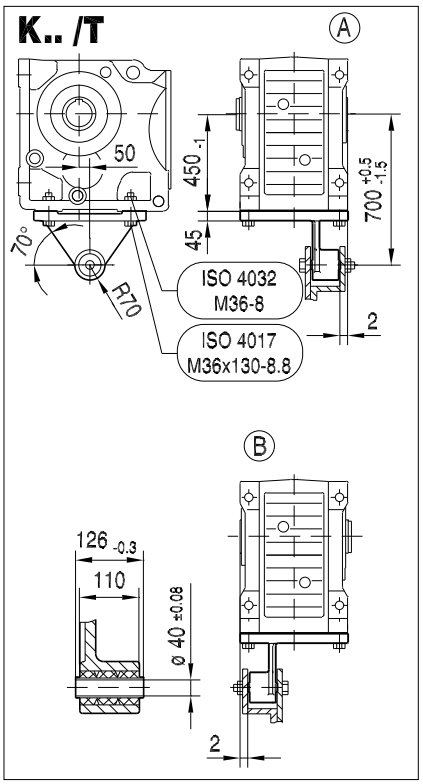

KA157..

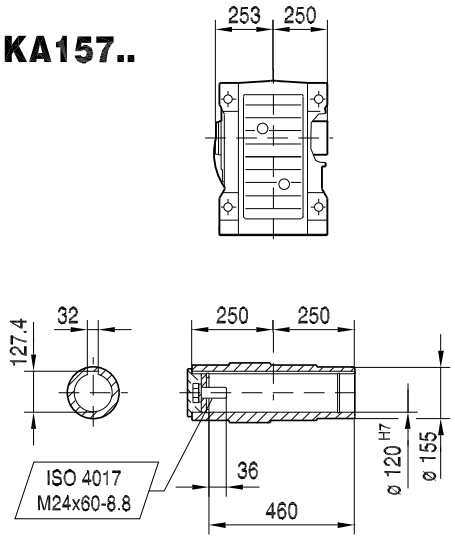

KH157..

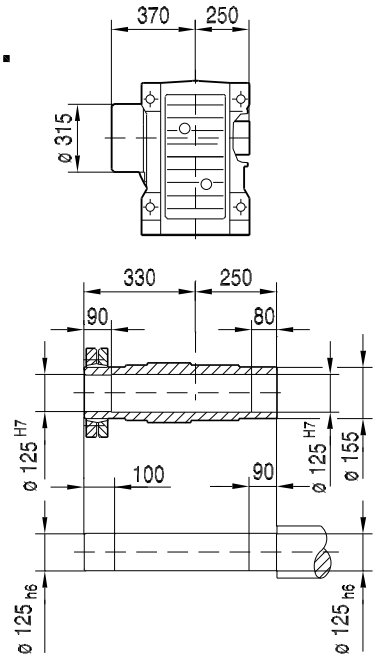

(→ 🗎 155)	DRN160L	DRN180..	DRN200L	DRN225..	DRN250M	DRN280S	DRN280M	DRN315S-M	DRN315ME-H
AC	314	357	394	434	495	495	495	624	624
AD	253	268	283	305	394	394	394	506	506
ADS	253	268	283	305	394	394	394	506	506
L	1206	1229	1339	1313	1450	1450	1545	1647	1777
LS	1395	1418	1544	1518	1690	1690	1785	1898	2028
LB	500	523	633	607	744	744	839	941	1071
LBS	689	712	838	812	984	984	1079	1192	1322

21933170/DE – 11/2015

33 085 00 14

KAZ157..

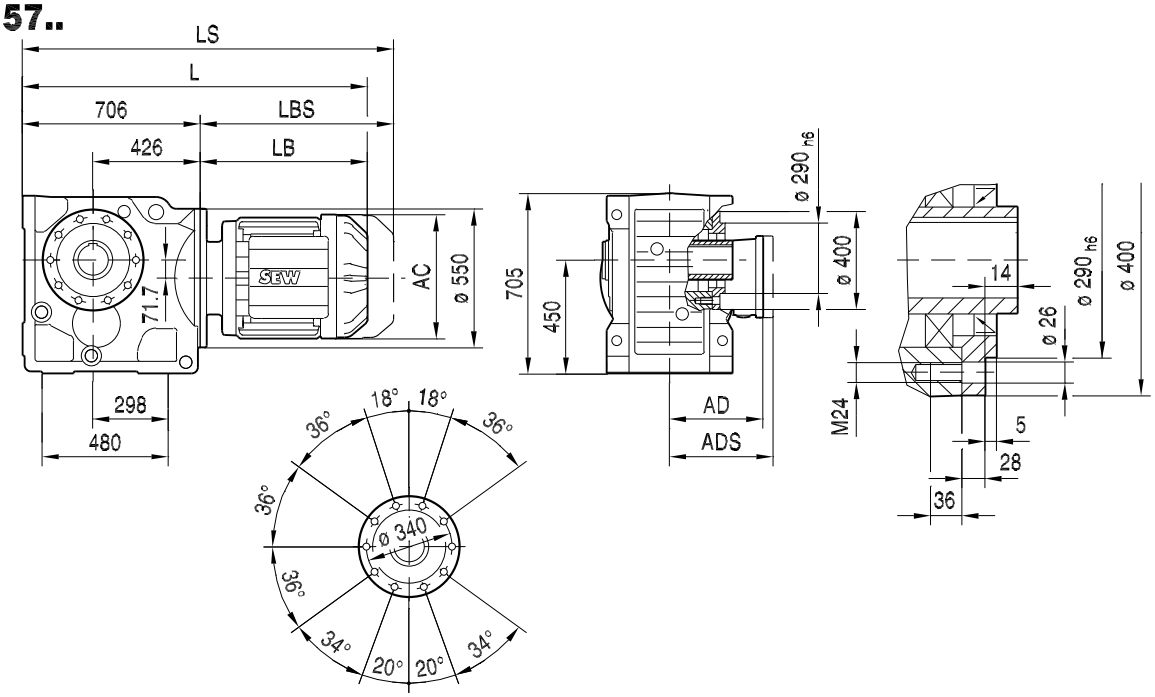

KAZ157..

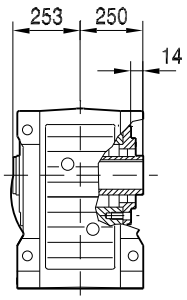

KHZ157..

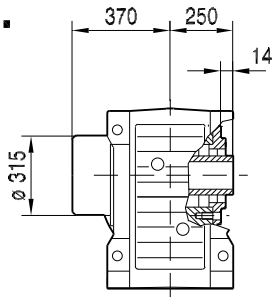

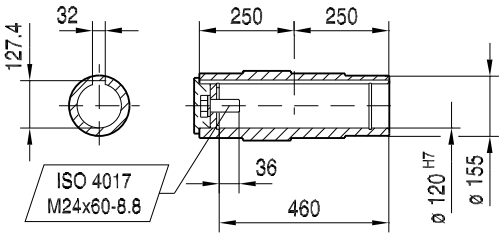

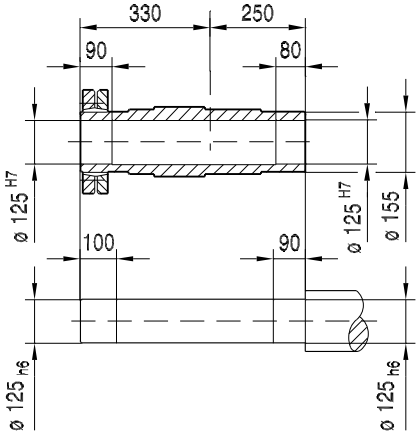

(→ 🗎 155)	DRN160L	DRN180..	DRN200L	DRN225..	DRN250M	DRN280S	DRN280M	DRN315S-M	DRN315ME-H
AC	314	357	394	434	495	495	495	624	624
AD	253	268	283	305	394	394	394	506	506
ADS	253	268	283	305	394	394	394	506	506
L	1206	1229	1339	1313	1450	1450	1545	1647	1777
LS	1395	1418	1544	1518	1690	1690	1785	1898	2028
LB	500	523	633	607	744	744	839	941	1071
LBS	689	712	838	812	984	984	1079	1192	1322

21933170/DE – 11/2015

33 241 00 15

KZ157..

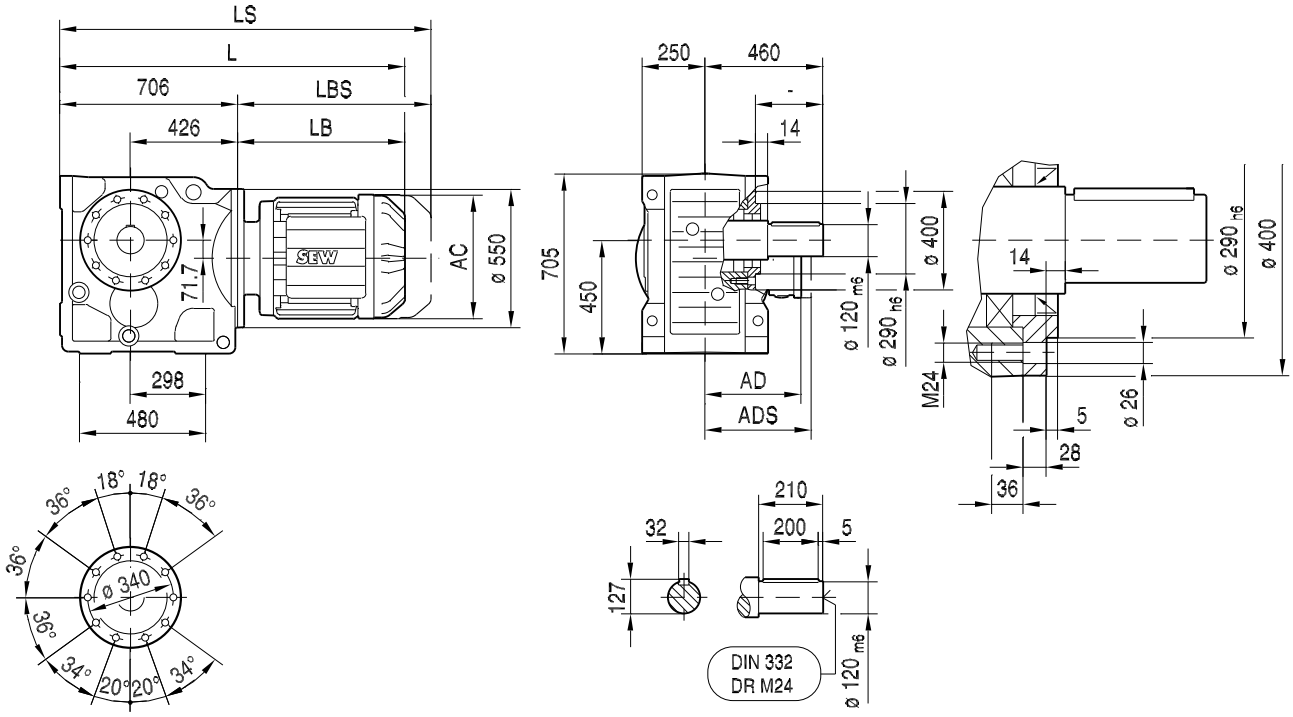

(→ 🗎 155)	DRN160L	DRN180..	DRN200L	DRN225..	DRN250M	DRN280S	DRN280M	DRN315S-M	DRN315ME-H
AC	314	357	394	434	495	495	495	624	624
AD	253	268	283	305	394	394	394	506	506
ADS	253	268	283	305	394	394	394	506	506
L	1206	1229	1339	1313	1450	1450	1545	1647	1777
LS	1395	1418	1544	1518	1690	1690	1785	1898	2028
LB	500	523	633	607	744	744	839	941	1071
LBS	689	712	838	812	984	984	1079	1192	1322

21933170/DE – 11/2015

33 086 00 14

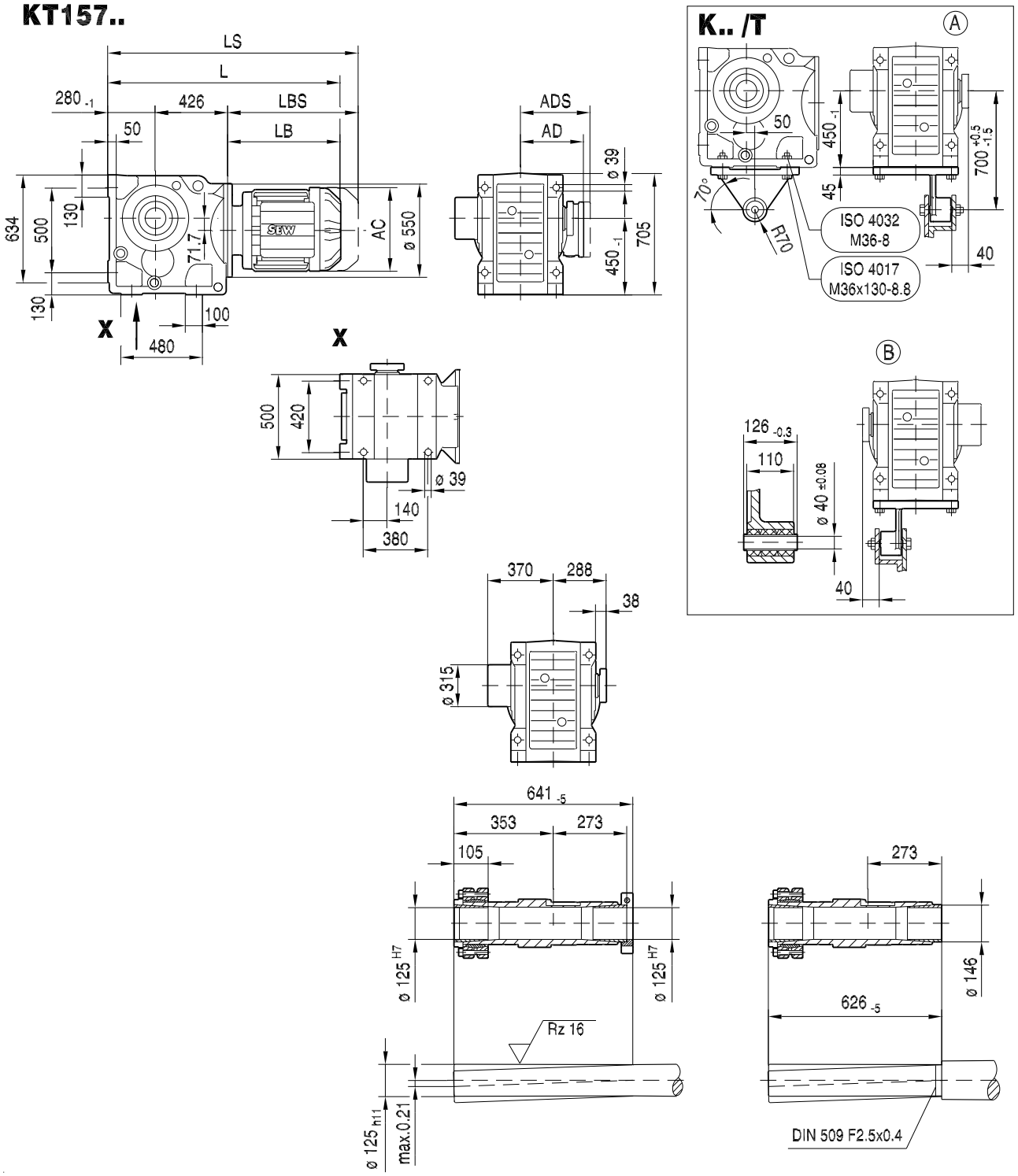

(→ 155)	DRN160L	DRN180..	DRN200L	DRN225..	DRN250M	DRN280S	DRN280M	DRN315S-M	DRN315ME-H
AC	314	357	394	434	495	495	495	624	624
AD	253	268	283	305	394	394	394	506	506
ADS	253	268	283	305	394	394	394	506	506
L	1206	1229	1339	1313	1450	1450	1545	1647	1777
LS	1395	1418	1544	1518	1690	1690	1785	1898	2028
LB	500	523	633	607	744	744	839	941	1071
LBS	689	712	838	812	984	984	1079	1192	1322

21933170/DE – 11/2015

33 087 00 14

K167..

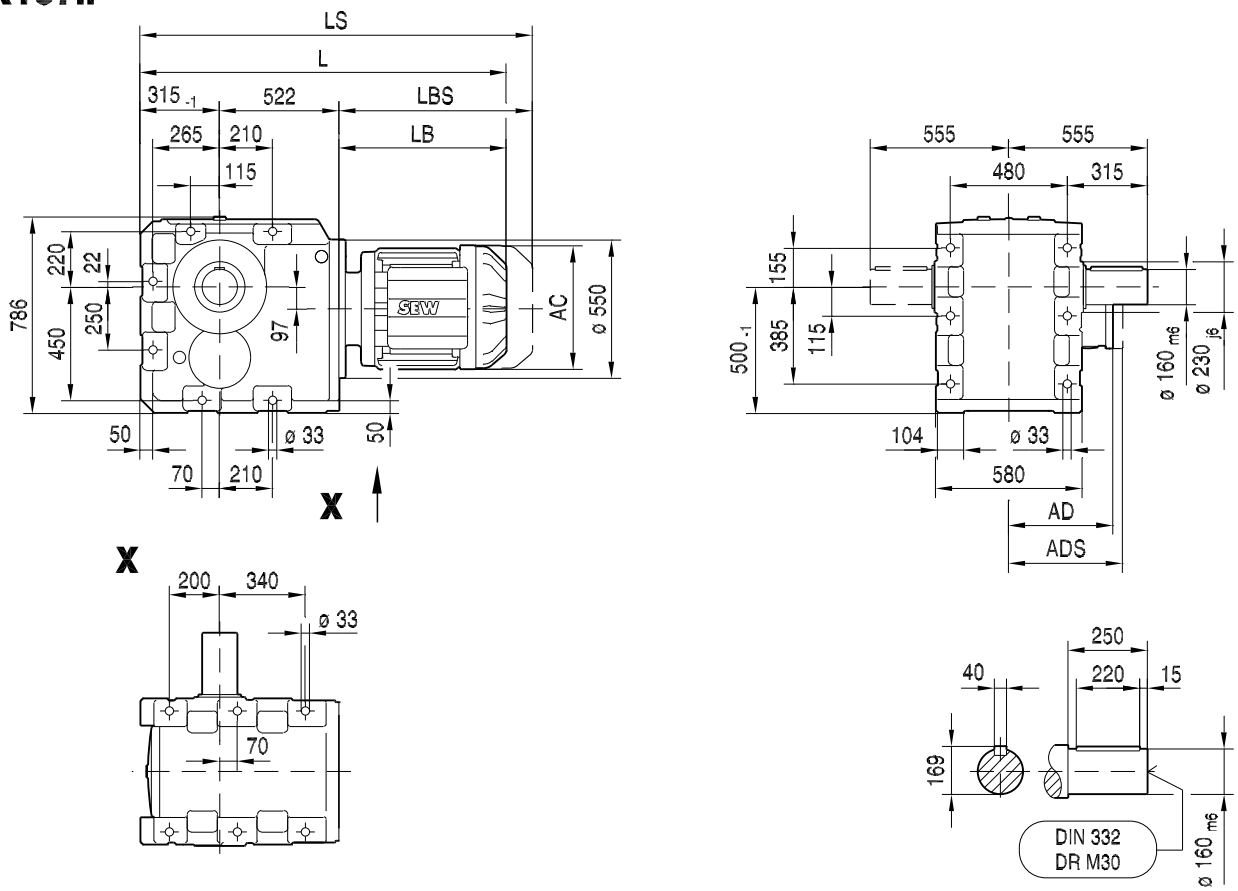

KH167B..

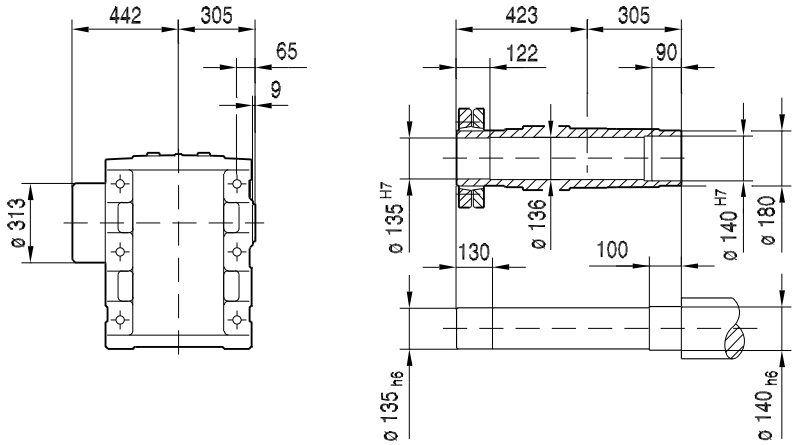

(→ 🗎 155)	DRN160L	DRN180..	DRN200L	DRN225..	DRN250M	DRN280S	DRN280M	DRN315S-M	DRN315ME-H
AC	314	357	394	434	495	495	495	624	624
AD	253	268	283	305	394	394	394	506	506
ADS	253	268	283	305	394	394	394	506	506
L	1337	1360	1470	1444	1581	1581	1676	1778	1908
LS	1526	1549	1675	1649	1821	1821	1916	2029	2159
LB	500	523	633	607	744	744	839	941	1071
LBS	689	712	838	812	984	984	1079	1192	1322

21933170/DE – 11/2015

33 088 00 14

KH167..

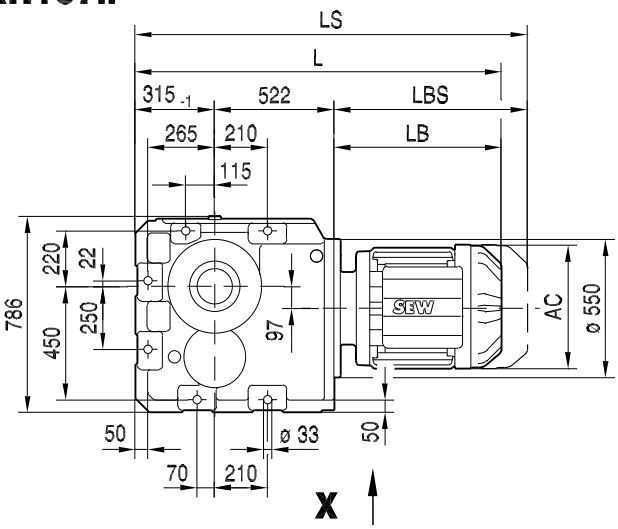

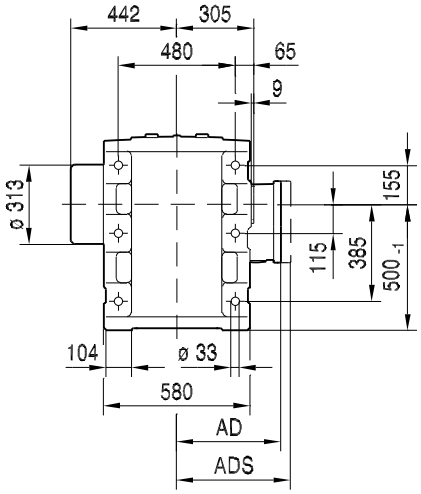

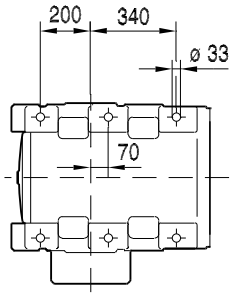

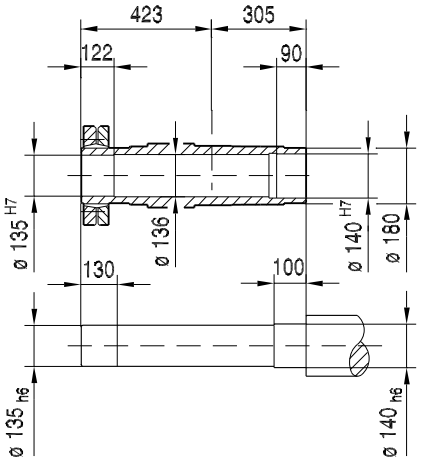

(→ 155)	DRN160L	DRN180..	DRN200L	DRN225..	DRN250M	DRN280S	DRN280M	DRN315S-M	DRN315ME-H
AC	314	357	394	434	495	495	495	624	624
AD	253	268	283	305	394	394	394	506	506
ADS	253	268	283	305	394	394	394	506	506
L	1337	1360	1470	1444	1581	1581	1676	1778	1908
LS	1526	1549	1675	1649	1821	1821	1916	2029	2159
LB	500	523	633	607	744	744	839	941	1071
LBS	689	712	838	812	984	984	1079	1192	1322

21933170/DE – 11/2015

33 089 00 14

K187..

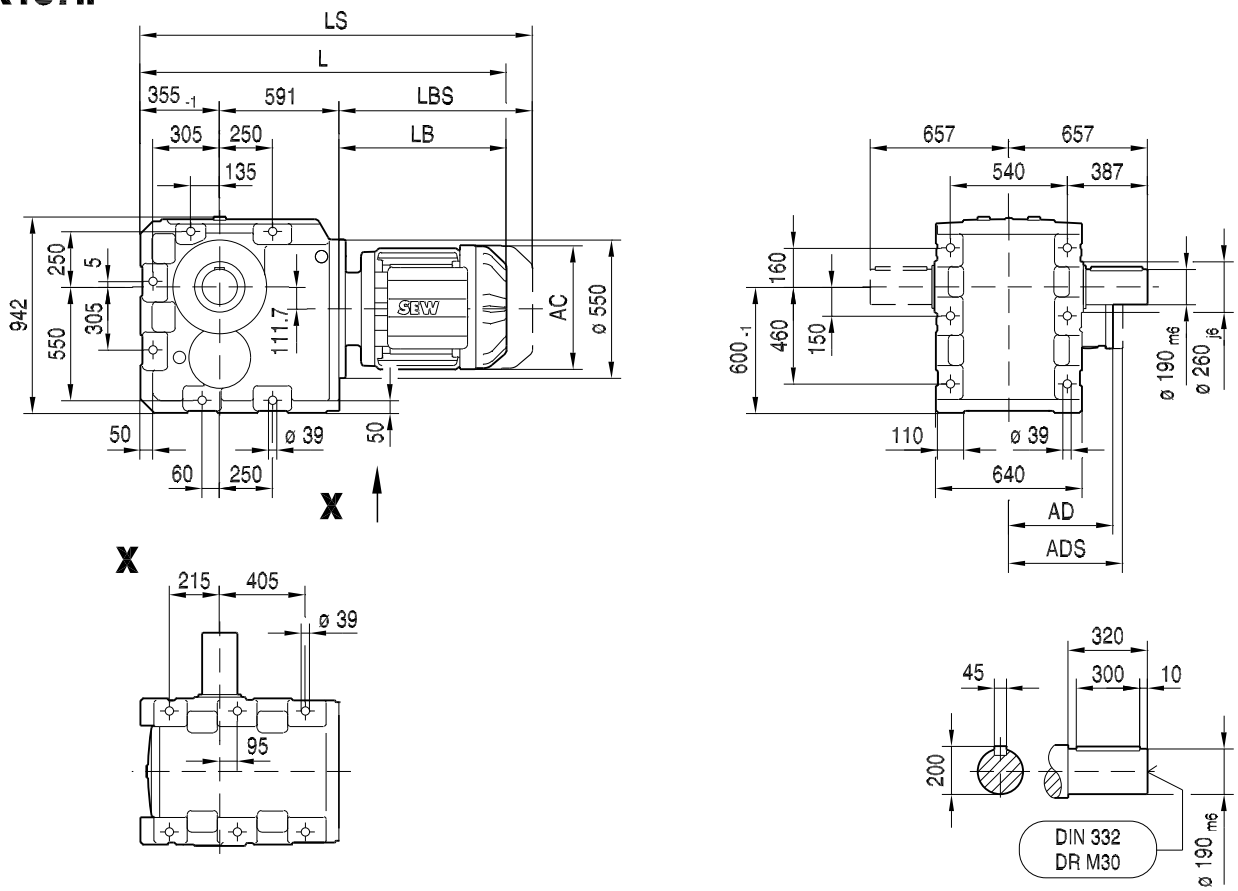

KH187B..

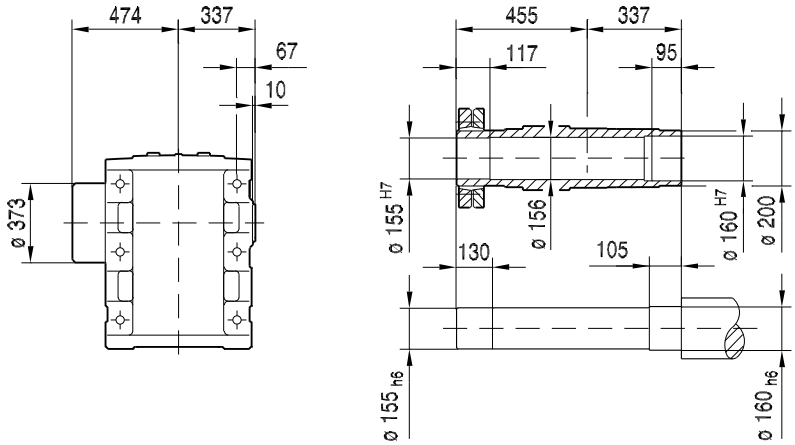

(→ 🗎 155)	DRN180..	DRN200L	DRN225..	DRN250M	DRN280S	DRN280M	DRN315S-M	DRN315ME-H
AC	357	394	434	495	495	495	624	624
AD	268	283	305	394	394	394	506	506
ADS	268	283	305	394	394	394	506	506
L	1469	1579	1553	1690	1690	1785	1887	2017
LS	1658	1784	1758	1930	1930	2025	2138	2268
LB	523	633	607	744	744	839	941	1071
LBS	712	838	812	984	984	1079	1192	1322

21933170/DE – 11/2015

33 090 00 14

KH187..

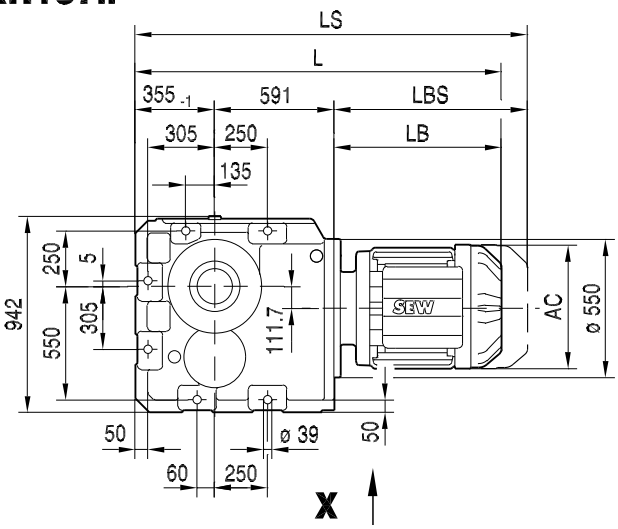

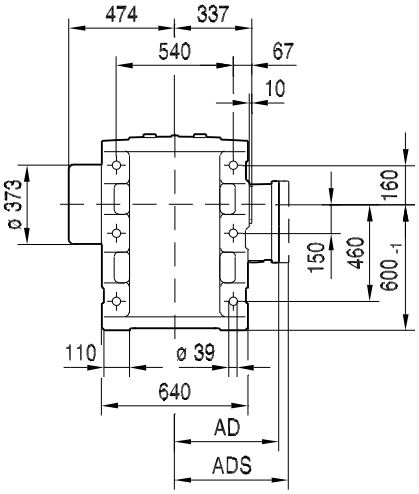

X

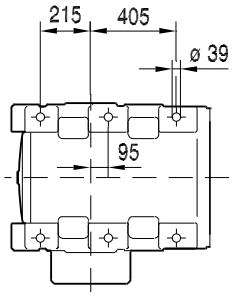

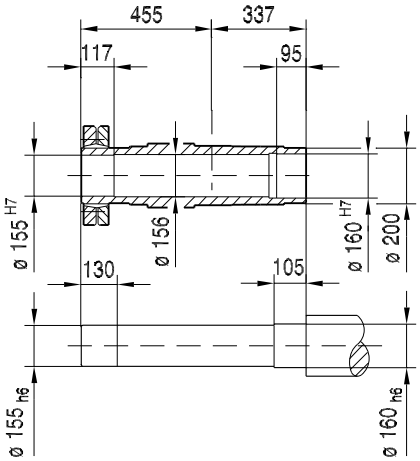

(→ 155)	DRN180..	DRN200L	DRN225..	DRN250M	DRN280S	DRN280M	DRN315S-M	DRN315ME-H
AC	357	394	434	495	495	495	624	624
AD	268	283	305	394	394	394	506	506
ADS	268	283	305	394	394	394	506	506
L	1469	1579	1553	1690	1690	1785	1887	2017
LS	1658	1784	1758	1930	1930	2025	2138	2268
LB	523	633	607	744	744	839	941	1071
LBS	712	838	812	984	984	1079	1192	1322

21933170/DE – 11/2015

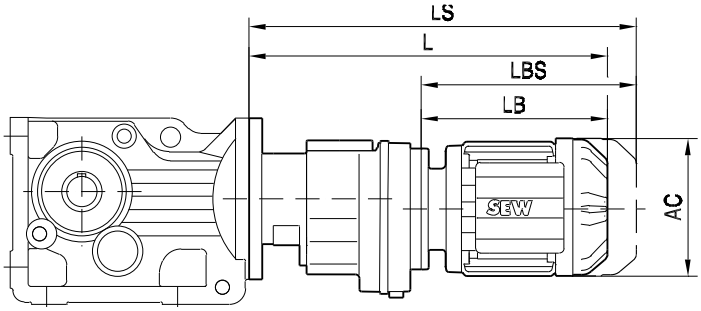

33 133 00 06

(→ 🗎 155)		AC	L	LS	LB	LBS
K..37R17	**DR63..**	132	324	379	149	204
	DR71S	139	335	403	160	228
K..39R17	**DR63..**	132	324	379	149	204
	DR71S	139	335	403	160	204
K..47R37	**DR63..**	132	356	411	191	246
	DR71S	139	367	434	202	269
	DR71M	139	392	459	227	294
	DRN80M	156	446	527	281	362
K..49R37	**DR63..**	132	348	403	191	246
	DR71S	139	359	426	202	269
	DR71M	139	384	451	227	294
	DRN80M	156	438	519	281	362
	DRN90S	179	440	533	283	376
	DRN90L	179	472	565	315	408
	DRN100LS	197	471	564	314	407
K..57R37	**DR63..**	132	356	411	191	246
	DR71S	139	367	434	202	269
	DR71M	139	392	459	227	294
	DRN80M	156	446	527	281	362
	DRN90S	179	448	541	283	376
K..67R37	**DR63..**	132	356	411	191	246
	DR71S	139	367	434	202	269
	DR71M	139	392	459	227	294
	DRN80M	156	446	527	281	362
	DRN90S	179	448	541	283	376
K..77R37	**DR63..**	132	348	403	191	246
	DR71S	139	359	426	202	269
	DR71M	139	384	451	227	294
	DRN80M	156	438	519	281	362
	DRN90S	179	440	533	283	376
	DRN90L	179	472	565	315	408
	DRN100LS	197	471	564	314	407
K..87R57	**DR63..**	132	412	467	185	240
	DR71S	139	423	491	196	264
	DR71M	139	448	516	221	289
	DRN80M	156	502	583	275	356
	DRN90S	179	504	597	277	370
	DRN90L	179	536	629	309	402
	DRN100LS	197	533	626	305	398
	DRN100L	197	583	676	355	448
	DRN112M	221	613	725	386	498

(→ 🗎 155)		AC	L	LS	LB	LBS
K..97R57	**DR63..**	132	407	462	185	240
	DR71S	139	418	486	196	264
	DR71M	139	443	511	221	289
	DRN80M	156	497	578	275	356
	DRN90S	179	499	592	277	370
	DRN90L	179	531	624	309	402
	DRN100LS	197	528	621	305	398
	DRN100L	197	578	671	355	448
	DRN112M	221	608	720	386	498
K..107R77	**DR63..**	132	425	480	178	233
	DR71S	139	436	504	189	257
	DR71M	139	461	529	214	282
	DRN80M	156	515	596	268	349
	DRN90S	179	517	610	270	363
	DRN90L	179	549	642	302	395
	DRN100LS	197	545	638	298	391
	DRN100L	197	595	688	348	441
	DRN112M	221	626	738	379	491
	DRN132S	221	676	788	429	541
	DRN132M	261	692	831	445	584
	DRN132L	261	717	856	470	609
K..127R77	**DR63..**	132	410	465	178	233
	DR71S	139	421	489	189	257
	DR71M	139	446	514	214	282
	DRN80M	156	500	581	268	349
	DRN90S	179	502	595	270	363
	DRN90L	179	534	627	302	395
	DRN100LS	197	530	623	298	391
	DRN100L	197	580	673	348	441
	DRN112M	221	611	723	379	491
	DRN132S	221	661	773	429	541
K..127R87	**DRN90L**	179	577	670	297	390
	DRN100LS	197	573	666	293	386
	DRN100L	197	623	716	343	436
	DRN112M	221	654	766	374	486
	DRN132S	221	704	816	424	536
	DRN132M	261	720	859	440	579
	DRN132L	261	745	884	465	604
	DRN160M	314	814	1003	534	723
	DRN160L	314	814	1003	534	723

21933170/DE – 11/2015

(→ 🗎 155)		AC	L	LS	LB	LBS
K..157R97	**DR71M**	139	529	597	204	272
	DRN80M	156	583	664	258	339
	DRN90S	179	585	678	260	353
	DRN90L	179	617	710	292	385
	DRN100LS	197	613	706	288	381
	DRN100L	197	663	756	338	431
	DRN112M	221	694	806	369	481
	DRN132S	221	744	856	419	531
	DRN132M	261	760	899	435	574
	DRN132L	261	785	924	460	599
	DRN160M	314	854	1043	529	718
K..167R97	**DR71M**	139	529	597	204	272
	DRN80M	156	583	664	258	339
	DRN90S	179	585	678	260	353
	DRN90L	179	617	710	292	385
	DRN100LS	197	613	706	288	381
	DRN100L	197	663	756	338	431
	DRN112M	221	694	806	369	481
	DRN132S	221	744	856	419	531
	DRN132M	261	760	899	435	574
	DRN132L	261	785	924	460	599
	DRN160M	314	854	1043	529	718
	DRN160L	314	854	1043	529	718
K..187R97	**DR71M**	139	529	597	204	272
	DRN80M	156	583	664	258	339
	DRN90S	179	585	678	260	353
	DRN90L	179	617	710	292	385
	DRN100LS	197	613	706	288	381
	DRN100L	197	663	756	338	431
	DRN112M	221	694	806	369	481
	DRN132S	221	744	856	419	531
	DRN132M	261	760	899	435	574
	DRN132L	261	785	924	460	599
K..157R107	**DRN132L**	261	836	975	454	593
	DRN160M	314	905	1094	523	712
	DRN160L	314	905	1094	523	712
	DRN180M	357	930	1119	548	737
	DRN180L	357	930	1119	548	737
	DRN200L	394	1038	1243	656	861
K..167R107	**DRN132L**	261	836	975	454	593
	DRN160M	314	905	1094	523	712
	DRN160L	314	905	1094	523	712
	DRN180M	357	930	1119	548	737
	DRN180L	357	930	1119	548	737
	DRN200L	394	1038	1243	656	861
	DRN225S	434	993	1198	611	816
	DRN225M	434	1083	1288	701	906

(→ 🗎 155)		AC	L	LS	LB	LBS
K..187R107	**DRN112M**	221	745	857	363	475
	DRN132M	261	811	950	429	568
	DRN132L	261	836	975	454	593
	DRN160M	314	905	1094	523	712
	DRN160L	314	905	1094	523	712
	DRN180M	357	930	1119	548	737
	DRN180L	357	930	1119	548	737
	DRN200L	394	1038	1243	656	861
	DRN225S	434	993	1198	611	816
	DRN225M	434	1083	1288	701	906
	DRN250M	495	1149	1389	767	1007

21933170/DE – 11/2015