8 Stirnrad-Getriebemotoren

8.1 Ausführungsarten R..DRN..

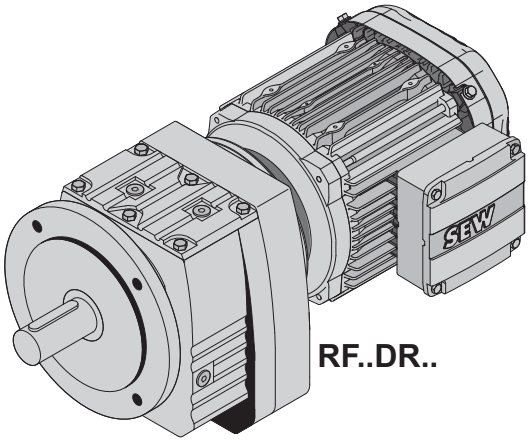

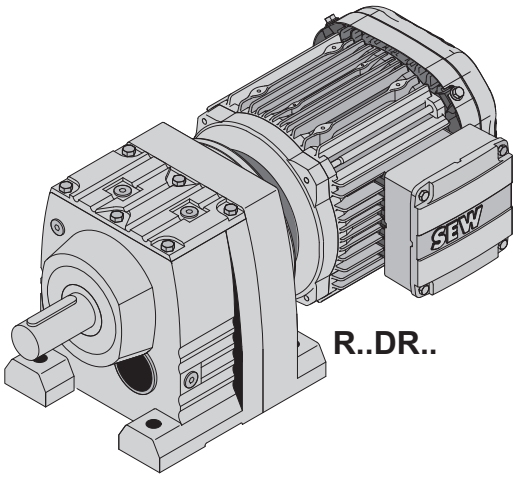

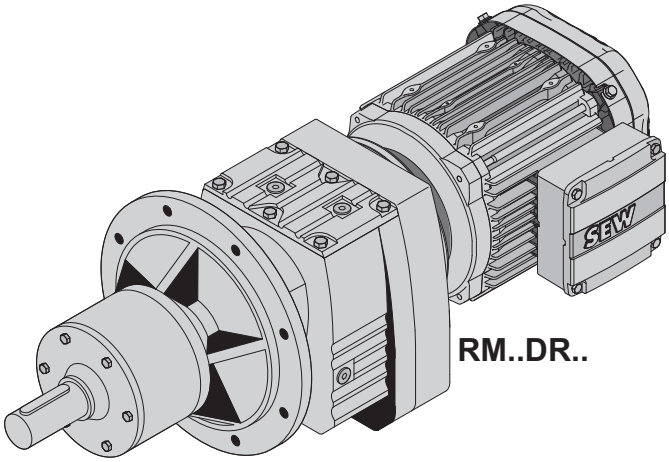

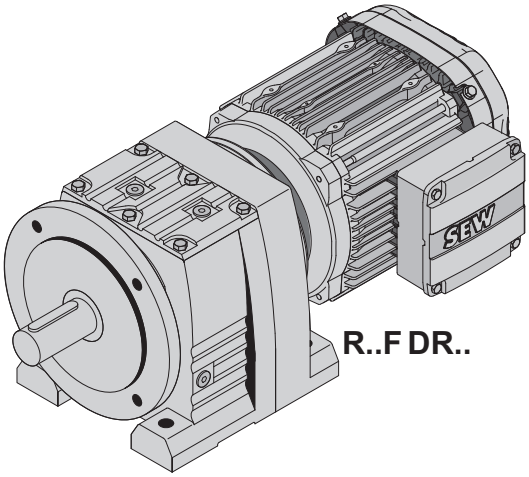

8654457099

21933170/DE – 11/2015

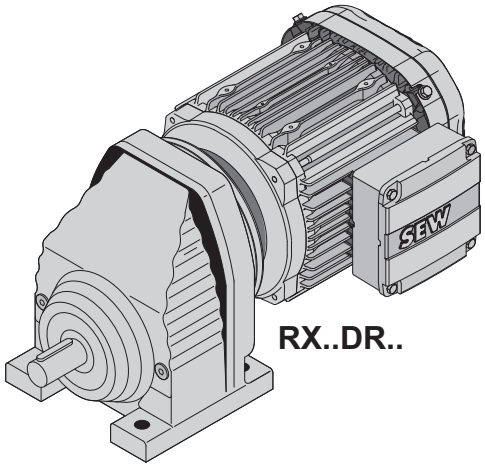

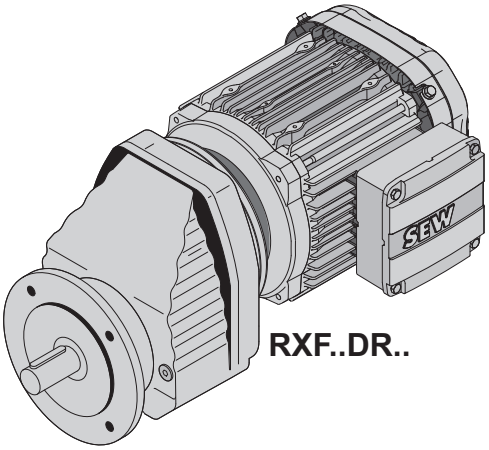

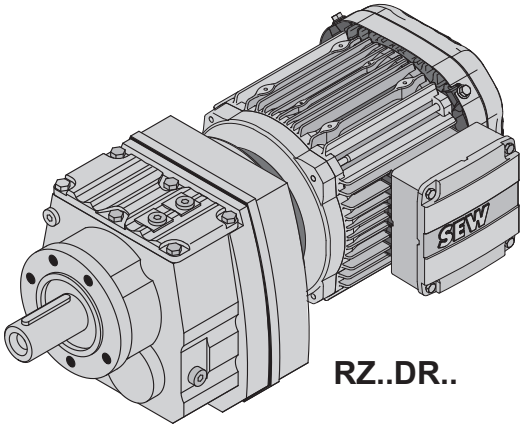

8962221323

21933170/DE – 11/2015

8.2 Geometrisch mögliche Kombinationen R..DRN..

RX57, n_e=1400 1/min — 69 Nm

n_a rpm	M_{amax} Nm	F_{Ra} N	$\varphi_{(/R)}$ '	i	DR63S DR63M DR63L DRS71S DRS71M	DRN80M DRN90S	DRN90L	DRN100LS DRN100L	DRN112M	DRN132S DRN132M
						1				
255	39	3100	-	5.50*						
276	36	3030	-	5.07						
322	68	2640	-	4.35						
369	69	2480	-	3.79						
394	69	2420	-	3.55*						
446	65	2320	-	3.14						
481	67	2170	-	2.91						
530	69	1810	-	2.64*						
591	69	1500	-	2.37						
686	69	1070	-	2.04						
729	69	880	-	1.92*						
848	69	430	-	1.65						
946	68	112	-	1.48						
1075	63	132	-	1.30						

RX67, n_e=1400 1/min — 134 Nm

n_a rpm	M_{amax} Nm	F_{Ra} N	$\varphi_{(/R)}$ '	i	DR63S DR63M DR63L DRS71S DRS71M	DRN80M DRN90S	DRN90L	DRN100LS DRN100L	DRN112M	DRN132S DRN132M
						1				
231	43	4000	-	6.07						
270	75	3580	-	5.18						
309	82	3350	-	4.53						
326	80	3300	-	4.30*						
371	87	3090	-	3.77						
438	100	2800	-	3.20*						
484	106	2640	-	2.89						
551	118	2000	-	2.54						
583	123	1530	-	2.40*						
686	134	230	-	2.04						
753	126	225	-	1.86						
870	114	245	-	1.61						
1000	104	205	-	1.40*						

RX77, n_e=1400 1/min — 215 Nm

n_a rpm	M_{amax} Nm	F_{Ra} N	$\varphi_{(/R)}$ '	i	DR63S DR63M DR63L DRS71S DRS71M	DRN80M DRN90S	DRN90L	DRN100LS DRN100L	DRN112M	DRN132S DRN132M	DRN132L DRN160M DRN160L
						1					
175	57	6330	-	8.00*							
187	53	6200	-	7.47							
218	103	5600	-	6.41							
249	110	5300	-	5.63							

21933170/DE – 11/2015

RX77, n_e=1400 1/min — 215 Nm

n_a rpm	M_{amax} Nm	F_{Ra} N	$\varphi_{(/R)}$ '	i	DR63S DR63M DR63L DRS71S DRS71M	DRN80M DRN90S	DRN90L	DRN100LS DRN100L	DRN112M	DRN132S DRN132M	DRN132L DRN160M DRN160L
262	103	5240	-	5.35*							
296	123	4890	-	4.73							
347	143	4490	-	4.04*							
378	153	4280	-	3.70							
431	182	3140	-	3.25*							
455	193	2490	-	3.08*							
519	215	1030	-	2.70							
576	215	425	-	2.43							
657	200	360	-	2.13							
745	187	255	-	1.88*							
838	173	240	-	1.67							
986	155	240	-	1.42							

RX87, n_e=1400 1/min — 405 Nm

n_a rpm	M_{amax} Nm	F_{Ra} N	$\varphi_{(/R)}$ '	i	DRS71M	DRN80M DRN90S	DRN90L	DRN100LS DRN100L	DRN112M	DRN132S DRN132M	DRN132L DRN160M DRN160L	DRN180M DRN180L	DRN200L
1													
162	139	7890	-	8.65									
183	149	7500	-	7.63									
194	140	7380	-	7.20*									
217	192	6860	-	6.45									
252	225	6330	-	5.56*									
276	250	5990	-	5.07									
311	290	5520	-	4.50*									
370	305	5050	-	3.78									
402	405	2810	-	3.48									
453	405	2030	-	3.09									
507	405	1200	-	2.76*									
565	405	470	-	2.48									
651	385	42	-	2.15									
725	355	185	-	1.93									
875	315	74	-	1.60*									
1005	290	74	-	1.39									

RX97, n_e=1400 1/min — 595 Nm

n_a rpm	M_{amax} Nm	F_{Ra} N	$\varphi_{(/R)}$ '	i	DRS71M	DRN80M DRN90S	DRN90L	DRN100LS DRN100L	DRN112M	DRN132S DRN132M	DRN132L DRN160M DRN160L	DRN180M DRN180L	DRN200L DRN225S
1													
170	225	9570	-	8.23									
196	260	8960	-	7.16*									
213	300	8510	-	6.56									
242	420	7650	-	5.79									
285	395	7240	-	4.91									
310	595	6210	-	4.52									
347	595	5450	-	4.04									
385	595	4610	-	3.64*									
424	595	3820	-	3.30									

21933170/DE – 11/2015

RX97, n_e=1400 1/min — 595 Nm

n_a rpm	M_{amax} Nm	F_{Ra} N	$\varphi_{(/R)}$ '	i	DRS71M	DRN80M DRN90S	DRN90L	DRN100LS DRN100L	DRN112M	DRN132S DRN132M	DRN132L DRN160M DRN160L	DRN180M DRN180L	DRN200L DRN225S
479	595	2890	-	2.92									
530	595	2020	-	2.64									
625	595	545	-	2.24*									
714	570	19	-	1.96									
854	505	51	-	1.64									
986	455	132	-	1.42									

RX107, n_e=1400 1/min — 830 Nm

n_a rpm	M_{amax} Nm	F_{Ra} N	$\varphi_{(/R)}$ '	i	DRN100LS DRN100L	DRN112M	DRN132S DRN132M	DRN132L DRN160M DRN160L	DRN180M DRN180L	DRN200L DRN225S DRN225M
						1				
211	460	9660	-	6.63*						
250	455	9040	-	5.61						
270	695	7780	-	5.19						
301	695	7380	-	4.65						
333	830	6140	-	4.20*						
367	830	5260	-	3.81						
414	830	4190	-	3.38						
456	830	3300	-	3.07						
530	830	1850	-	2.64*						
609	830	760	-	2.30						
718	765	420	-	1.95						
819	705	345	-	1.71						
972	645	315	-	1.44						

R07, n_e=1400 1/min — 50 Nm

n_a rpm	M_{amax} Nm	F_{Ra} N	$\varphi_{(/R)}$ '	i	DT56M DT56L DR63S DR63M DR63L DRS71S DRS71M
					3
18	50	1510	-	78.24	
20	50	1510	-	71.47	
23	50	1510	-	60.32	
27	50	1510	-	51.52	
29	50	1470	-	47.78	
32	50	1420	-	44.16	
34	50	1380	-	41.31	
35	50	1370	-	40.34	
36	50	1340	-	38.51	
41	50	1270	-	34.05	
48	50	1190	-	29.08	
52	50	1150	-	26.97	
60	50	1080	-	23.32	
64	50	1040	-	21.73	
					2
76	50	960	-	18.31	

21933170/DE – 11/2015

R07, n_e=1400 1/min					50 Nm
n_a rpm	M_{amax} Nm	F_{Ra} N	$\varphi_{(/R)}$ '	i	DT56M DT56L DR63S DR63M DR63L DRS71S DRS71M
84	50	920	-	16.73	
99	50	850	-	14.12	
116	50	790	-	12.06	
125	50	760	-	11.18	
145	50	710	-	9.67	
155	50	685	-	9.01	
178	49	645	-	7.85	
187	43	595	-	7.48	
205	43	535	-	6.83	
243	40	530	-	5.76	
285	37	530	-	4.92	
306	36	520	-	4.57	
354	34	505	-	3.95	
380	33	500	-	3.68	
436	31	495	-	3.21	

R17, n_e=1400 1/min						85 Nm
n_a rpm	M_{amax} Nm	F_{Ra} N	$\varphi_{(/R)}$ '	i	DR63S DR63M DR63L DRS71S DRS71M	DRN80M
				3		
17	85	1770	-	81.64		
20	85	1770	-	70.39		
21	85	1770	-	65.61		
24	85	1770	-	57.35		
26	85	1770	-	53.76		
30	85	1770	-	47.44		
32	85	1770	-	44.18		
36	85	1770	-	38.61		
39	85	1770	-	36.20		
44	85	1770	-	31.94		
49	85	1770	-	28.32		
58	85	1650	-	24.07		
				2		
55	85	1680	-	25.23		
60	85	1620	-	23.15		
71	85	1500	-	19.71		
82	85	1400	-	16.99		
88	85	1350	-	15.84		
101	85	1270	-	13.84		
108	85	1230	-	12.98		
122	81	1180	-	11.45		
138	77	1140	-	10.15		
162	72	1090	-	8.63		
185	56	1040	-	7.55		
199	55	1010	-	7.04		

21933170/DE – 11/2015

R17, n_e=1400 1/min — 85 Nm

n_a rpm	M_{amax} Nm	F_{Ra} N	$\varphi_{(/R)}$ '	i	DR63S DR63M DR63L DRS71S DRS71M	DRN80M
228	54	950	-	6.15		
243	53	930	-	5.76		
275	51	890	-	5.09		
310	48	870	-	4.51		
366	45	820	-	3.83		

R27, n_e=1400 1/min — 130 Nm

n_a rpm	M_{amax} Nm	F_{Ra} N	$\varphi_{(/R)}$ '	i	DR63S DR63M DR63L DRS71S DRS71M	DRN80M DRN90S	DRN90L	DRN100LS DRN100L
						3		
10	130	4230	-	135.09				
11	130	4230	-	123.91				
13	130	4230	-	105.49				
15	130	4230	-	90.96				
17	130	4230	-	84.78				
19	130	4230	-	74.11				
20	130	4180	-	69.47				
23	130	3980	-	61.30				
25	130	3840	-	55.87				
29	130	3630	-	48.17				
31	130	3530	-	44.90				
36	130	3350	-	39.25				
38	130	3260	-	36.79				
43	130	3100	-	32.47				
49	130	2950	-	28.78				
57	130	2760	-	24.47				
						2		
49	130	2940	-	28.37				
54	130	2840	-	26.09				
63	130	2660	-	22.32				
72	130	2510	-	19.35				
77	130	2440	-	18.08				
90	130	2290	-	15.63				
105	130	2140	-	13.28*				
118	129	1980	-	11.86				
138	122	1890	-	10.13				
149	122	900	-	9.41				
172	116	870	-	8.16				
183	112	900	-	7.63*				
212	106	880	-	6.59				
250	99	880	-	5.60*				
280	95	860	-	5.00*				
328	87	920	-	4.27				
350	85	900	-	4.00*				
415	79	900	-	3.37				

21933170/DE – 11/2015

R27R17, n_e=1400 1/min						130 Nm
n_a rpm	M_{amax} Nm	F_{Ra} N	$\varphi_{(/R)}$ '	i	DR63S DR63M DR63L DRS71S DRS71M	DRN80M
3 3						
0.16	130	4230	-	8612		
0.19	130	3320	-	7425		
0.20	130	4230	-	6921		
0.23	130	4230	-	6050		
0.27	130	3320	-	5217		
0.30	130	4230	-	4661		
0.34	130	3320	-	4073		
0.40	130	4230	-	3516		
0.44	130	4230	-	3160		
0.51	130	4230	-	2763		
0.58	130	4230	-	2414		
0.66	130	4230	-	2110		
0.75	130	4230	-	1862		
0.86	130	3320	-	1625		
0.98	130	4230	-	1434		
1.1	130	4230	-	1254		
2 3						
0.77	130	4230	-	1822		
0.89	130	4230	-	1580		
0.96	130	4230	-	1464		
1.1	130	4230	-	1270		
1.3	130	4230	-	1100		
1.4	130	4230	-	972		
1.7	130	4230	-	840		
1.9	130	4230	-	741		
2.1	130	4230	-	654		
2.5	130	4230	-	566		
2.8	130	4230	-	499		
3 2						
1.3	130	4230	-	1101		
1.5	130	4230	-	962		
1.7	130	3320	-	848		
1.9	130	3320	-	743		
2.2	130	4230	-	649		
2.5	130	4230	-	567		
2.8	130	4230	-	509		
3.2	130	4230	-	432		
3.6	130	4230	-	387		
4.1	130	3320	-	339		
4.7	130	3320	-	296		
5.4	130	4230	-	259		
6.1	130	4230	-	229		
7.0	130	4230	-	200		
7.9	130	3320	-	177		
8.4	130	4230	-	166		
9.3	130	4230	-	150		
9.9	130	4230	-	141		
11	130	3320	-	124		

21933170/DE – 11/2015

R27R17, n_e=1400 1/min — 130 Nm

n_a rpm	M_{amax} Nm	F_{Ra} N	$\varphi_{(/R)}$ '	i	DR63S DR63M DR63L DRS71S DRS71M	DRN80M
13	130	4230	-	110		
15	130	4230	-	94		
					2 2	
3.2	130	4230	-	440		
3.7	130	4230	-	381		
4.3	130	4230	-	329		
4.8	130	4230	-	290		
5.5	130	4230	-	256		
6.2	130	4230	-	227		
6.9	130	4230	-	203		
7.8	130	4230	-	179		
9.0	130	4230	-	156		
10	130	4230	-	135		
12	130	4230	-	118		
13	130	4230	-	104		
16	130	4230	-	90		

R37, n_e=1400 1/min — 200 Nm

n_a rpm	M_{amax} Nm	F_{Ra} N	$\varphi_{(/R)}$ '	i	DR63S DR63M DR63L DRS71S DRS71M	DRN80M DRN90S	DRN90L	DRN100LS DRN100L
						3		
10	200	4940	7.9	134.82				
11	200	4940	8	123.66				
13	200	4940	8	105.28				
15	200	4940	8	90.77				
17	200	4940	8	84.61				
19	200	4940	8	73.96				
20	200	4940	8	69.33				
23	200	4940	8.1	61.18				
25	200	4940	8.7	55.76				
29	200	4940	8.7	48.08				
31	200	4940	8.8	44.81				
36	200	4760	8.8	39.17				
38	200	4540	8.9	36.72				
43	200	4120	8.9	32.40				
49	200	3740	9	28.73				
57	200	3240	9	24.42				
						2		
49	200	3690	7.3	28.32				
54	185	3860	7.4	26.03				
63	200	2970	7.4	22.27				
73	200	2570	7.5	19.31				
78	200	2390	7.5	18.05				
90	200	2010	7.7	15.60				
106	190	1880	7.9	13.25				
118	183	1810	8	11.83				

21933170/DE – 11/2015

R37, n_e=1400 1/min — 200 Nm

n_a rpm	M_{amax} Nm	F_{Ra} N	$\varphi_{(/R)}$ '	i	DR63S DR63M DR63L DRS71S DRS71M	DRN80M DRN90S	DRN90L	DRN100LS DRN100L
138	170	1820	8.1	10.11				
148	167	1760	8.2	9.47				
176	156	1720	8.4	7.97				
210	144	1000	12.1	6.67				
247	142	760	12.4	5.67				
277	135	790	12.7	5.06				
324	126	820	13	4.32				
346	122	840	13.2	4.05				
411	112	900	13.7	3.41				

R37R17, n_e=1400 1/min — 200 Nm

n_a rpm	M_{amax} Nm	F_{Ra} N	$\varphi_{(/R)}$ '	i	DR63S DR63M DR63L DRS71S DRS71M	DRN80M
					3 3	
0.16	200	4940	-	8595		
0.19	200	4940	-	7411		
0.20	200	4940	-	6907		
0.23	200	4940	-	6038		
0.27	200	4940	-	5206		
0.30	200	4940	-	4651		
0.34	200	4940	-	4065		
0.38	200	4940	-	3658		
0.44	200	4940	-	3154		
0.51	200	4940	-	2757		
0.58	200	4940	-	2409		
0.66	200	4940	-	2106		
0.75	200	4940	-	1856		
0.86	200	4940	-	1622		
0.98	200	4940	-	1431		
1.1	200	4940	-	1251		
					2 3	
0.77	200	4940	-	1818		
0.89	200	4940	-	1576		
1.0	200	4940	-	1359		
1.1	200	4940	-	1267		
1.3	200	4940	-	1098		
1.4	200	4940	-	970		
1.7	200	4940	-	839		
1.9	200	4940	-	740		
2.1	200	4940	-	653		
2.4	200	4940	-	577		
2.8	200	4940	-	498		
					3 2	
1.3	200	4940	-	1099		
1.5	200	4940	-	960		
1.7	200	4940	-	847		

21933170/DE – 11/2015

R37R17, n_e=1400 1/min						200 Nm
n_a rpm	M_{amax} Nm	F_{Ra} N	$\varphi_{(/R)}$ '	i	DR63S DR63M DR63L DRS71S DRS71M	DRN80M
1.9	200	4940	-	741		
2.2	200	4940	-	647		
2.5	200	4940	-	566		
2.8	200	4940	-	508		
3.2	200	4940	-	431		
3.6	200	4940	-	387		
4.1	200	4940	-	338		
4.7	200	4940	-	296		
5.4	200	4940	-	259		
6.1	200	4940	-	228		
7.0	200	4940	-	199		
8.1	200	4940	-	172		
9.3	200	4940	-	150		
11	200	4940	-	130		
11	200	4940	-	124		
13	200	4940	-	110		
15	200	4940	-	94		
2 2						
3.2	200	4940	-	439		
3.7	200	4940	-	378		
4.3	200	4940	-	328		
4.8	200	4940	-	289		
5.3	200	4940	-	265		
6.2	200	4940	-	226		
6.9	200	4940	-	202		
7.8	200	4940	-	179		
9.0	200	4940	-	156		
10	200	4940	-	135		
11	200	4940	-	127		
13	200	4940	-	104		
16	200	4940	-	90		

R47, n_e=1400 1/min										300 Nm
n_a rpm	M_{amax} Nm	F_{Ra} N	$\varphi_{(/R)}$ '	i	DR63S DR63M DR63L DRS71S DRS71M	DRN80M DRN90S	DRN90L	DRN100LS DRN100L	DRN112M	DRN132S
3										
7.9	300	5420	6.9	176.88						
8.6	300	5420	6.9	162.94						
10	300	5420	6.9	139.99						
11	300	5420	6.9	121.87						
12	300	5420	6.9	114.17						
14	300	5420	7	100.86						
15	300	5420	7	93.68						
16	300	5420	7	84.90						
18	300	5420	7	76.23						
20	300	5420	7.6	68.54						
22	300	5420	7.6	64.21						

21933170/DE – 11/2015

R47, n_e=1400 1/min — 300 Nm

n_a rpm	M_{amax} Nm	F_{Ra} N	$\varphi_{(/R)}$ '	i	DR63S DR63M DR63L DRS71S DRS71M	DRN80M DRN90S	DRN90L	DRN100LS DRN100L	DRN112M	DRN132S
25	300	5420	7.6	56.73						
27	300	5350	7.6	52.69						
29	300	5140	7.7	47.75						
33	300	4930	7.7	42.87						
38	300	4630	7.7	36.93						
40	300	4520	7.7	34.73						
47	300	4240	7.8	29.88						
52	300	4050	7.9	26.70						
59	300	3840	8	23.59						
2										
41	240	4680	6.5	33.79						
45	220	4610	6.5	31.12						
52	300	4050	6.6	26.74						
60	300	3820	6.6	23.28						
64	300	3710	6.7	21.81						
73	295	3530	6.8	19.27						
78	290	3390	6.8	17.89						
86	275	3350	6.9	16.22						
96	265	3230	7	14.56						
112	250	3080	7.1	12.54						
119	245	3020	7.1	11.79						
138	230	2880	7.3	10.15						
154	220	2780	7.7	9.07						
175	205	2690	7.8	8.01						
180	163	2720	9.5	7.76*						
201	159	2620	9.7	6.96						
233	156	2470	9.9	6.00						
248	155	2410	10	5.64*						
289	150	2280	10.3	4.85						
323	146	2190	11.1	4.34						
366	144	2080	11.4	3.83						

R47R37, n_e=1400 1/min — 300 Nm

n_a rpm	M_{amax} Nm	F_{Ra} N	$\varphi_{(/R)}$ '	i	DR63S DR63M DR63L DRS71S DRS71M	DRN80M DRN90S	DRN90L	DRN100LS DRN100L
3 3								
0.10	300	5420	-	13598				
0.11	300	5420	-	12472				
0.13	300	5420	-	10619				
0.15	300	5420	-	9155				
0.16	300	5420	-	8534				
0.19	300	5420	-	7460				
0.20	300	5420	-	6993				
0.23	300	5420	-	6171				
0.25	300	5420	-	5624				
0.29	300	5420	-	4849				
0.31	300	5420	-	4520				

21933170/DE – 11/2015

R47R37, n_e=1400 1/min								300 Nm
n_a rpm	M_{amax} Nm	F_{Ra} N	$\varphi_{(/R)}$ '	i	DR63S DR63M DR63L DRS71S DRS71M	DRN80M DRN90S	DRN90L	DRN100LS DRN100L
0.35	300	5420	-	3951				
0.38	300	5420	-	3704				
0.43	300	5420	-	3268				
0.48	300	5420	-	2898				
0.57	300	5420	-	2463				
2 3								
0.54	300	5420	-	2598				
0.59	300	5420	-	2383				
0.69	300	5420	-	2029				
0.80	300	5420	-	1749				
0.86	300	5420	-	1630				
0.98	300	5420	-	1425				
1.0	300	5420	-	1336*				
1.2	300	5420	-	1179				
1.3	300	5420	-	1074				
1.5	300	5420	-	927				
1.6	300	5420	-	863				
1.9	300	5420	-	755				
2.0	300	5420	-	708				
2.2	300	5420	-	624				
2.5	300	5420	-	554				
3.0	300	5420	-	471				
3 2								
0.49	300	5420	-	2856				
0.53	300	5420	-	2625				
0.62	300	5420	-	2246				
0.72	300	5420	-	1948				
0.77	300	5420	-	1821				
0.89	300	5420	-	1573				
1.2	300	5420	-	1193				
1.4	300	5420	-	1020				
1.5	300	5420	-	955				
1.7	300	5420	-	804				
2.1	300	5420	-	673				
2.4	300	5420	-	572				
2.7	300	5420	-	510				
3.2	300	5420	-	436				
3.4	300	5420	-	408				
4.1	300	5420	-	344				
2 2								
2.6	300	5420	-	546				
2.8	300	5420	-	502				
3.3	300	5420	-	429				
3.8	300	5420	-	372				
4.0	300	5420	-	348				
4.7	300	5420	-	301				
5.5	300	5420	-	255				
6.1	300	5420	-	228				
7.2	300	5420	-	195				

21933170/DE – 11/2015

R47R37, n_e=1400 1/min — 300 Nm

n_a rpm	M_{amax} Nm	F_{Ra} N	$\varphi_{(/R)}$ '	i	DR63S DR63M DR63L DRS71S DRS71M	DRN80M DRN90S	DRN90L	DRN100LS DRN100L
7.7	300	5420	-	182				
9.1	300	5420	-	154				
11	300	5420	-	129				
13	300	5420	-	109				
14	300	5420	-	98				

R57, n_e=1400 1/min — 450 Nm

n_a rpm	M_{amax} Nm	F_{Ra} N	$\varphi_{(/R)}$ '	i	DR63S DR63M DR63L DRS71S DRS71M	DRN80M DRN90S	DRN90L	DRN100LS DRN100L	DRN112M	DRN132S DRN132M
						3				
7.5	450	7100	6.9	186.89						
8.1	450	7100	6.9	172.17						
9.5	450	7100	6.9	147.92						
11	450	7100	6.9	128.77						
12	450	7100	6.9	120.63						
13	450	7100	7	106.58						
14	450	7100	7	98.99						
16	450	7100	7	89.71						
17	450	7100	7	80.55						
20	450	7100	7.5	69.23						
22	450	6980	7.5	64.85						
24	450	6630	7.6	57.29						
26	450	6430	7.6	53.22						
29	450	6170	7.6	48.23						
32	450	5900	7.6	43.30						
38	450	5530	7.6	37.30*						
40	450	5390	7.7	35.07						
46	450	5040	7.7	30.18						
52	450	4800	7.8	26.97						
						2				
53	450	4750	6.4	26.31						
56	450	4640	6.5	24.99*						
64	450	4370	6.6	21.93						
75	450	4050	6.7	18.60*						
83	450	3860	6.7	16.79						
95	435	3690	6.8	14.77*						
100	430	3610	6.8	13.95*						
118	405	3430	6.9	11.88						
130	390	3330	7.2	10.79						
150	370	3180	7.4	9.35						
155	375	2010	8.7	9.06						
176	355	2020	8.8	7.97						
186	350	1950	8.8	7.53						
218	335	1770	9	6.41						
241	320	1820	9.6	5.82						
277	305	1730	9.9	5.05						
319	280	1900	10.1	4.39						

21933170/DE – 11/2015

R57R37, n_e=1400 1/min								450 Nm
n_a rpm	M_{amax} Nm	F_{Ra} N	$\varphi_{(/R)}$ '	i	DR63S DR63M DR63L DRS71S DRS71M	DRN80M DRN90S	DRN90L	DRN100LS DRN100L
					3	3		
0.10	450	7100	-	14369				
0.12	450	7100	-	12095				
0.13	450	7100	-	10860				
0.15	450	7100	-	9445				
0.17	450	7100	-	8480				
0.19	450	7100	-	7312				
0.21	450	7100	-	6521				
0.25	450	7100	-	5585				
0.28	450	7100	-	4928				
0.32	450	7100	-	4378				
0.36	450	7100	-	3873				
0.42	450	7100	-	3344				
0.48	450	7100	-	2907				
0.55	450	7100	-	2567				
0.62	450	7100	-	2244				
0.71	450	7100	-	1967				
					2	3		
0.47	450	7100	-	2957				
0.56	450	7100	-	2508				
0.61	450	7100	-	2309				
0.70	450	7100	-	1991				
0.79	450	7100	-	1768				
0.92	450	7100	-	1520				
1.0	450	7100	-	1342*				
1.2	450	7100	-	1164				
1.4	450	7100	-	1027				
1.6	450	7100	-	894				
1.7	450	7100	-	805				
2.0	450	7100	-	683				
2.3	450	7100	-	603				
2.6	450	7100	-	534				
3.1	450	7100	-	454				
3.4	450	7100	-	410				
					3	2		
0.81	450	7100	-	1732				
0.90	450	7100	-	1555				
1.0	450	7100	-	1399				
1.2	450	7100	-	1189				
1.4	450	7100	-	1034				
1.8	450	7100	-	782				
2.1	450	7100	-	678				
2.3	450	7100	-	604				
2.6	450	7100	-	537				
3.0	450	7100	-	471				
3.9	450	7100	-	357				
4.4	450	7100	-	319				
5.1	450	7100	-	273				
5.8	450	7100	-	241				

21933170/DE – 11/2015

R57R37, n_e=1400 1/min — 450 Nm

n_a rpm	M_{amax} Nm	F_{Ra} N	$\varphi_{(/R)}$ '	i	DR63S DR63M DR63L DRS71S DRS71M	DRN80M DRN90S	DRN90L	DRN100LS DRN100L
6.5	450	7100	-	215				
7.5	450	7100	-	187				
8.5	450	7100	-	164				
9.9	450	7100	-	142				
2 2								
3.9	450	7100	-	359				
4.3	450	7100	-	324				
4.8	450	7100	-	290				
5.3	450	7100	-	262				
5.7	450	7100	-	246*				
6.4	450	7100	-	220*				
7.4	450	7100	-	188				
8.8	450	7100	-	159				
9.6	450	7100	-	146				
10	450	7100	-	134				

R67, n_e=1400 1/min — 600 Nm

n_a rpm	M_{amax} Nm	F_{Ra} N	$\varphi_{(/R)}$ '	i	DR63S DR63M DR63L DRS71S DRS71M	DRN80M DRN90S	DRN90L	DRN100LS DRN100L	DRN112M	DRN132S DRN132M
3										
7.0	600	7560	6.4	199.81						
7.6	600	7560	6.4	184.07						
8.9	600	7560	6.4	158.14						
10	600	7560	6.4	137.67						
11	600	7560	6.4	128.97						
12	600	7560	6.5	113.94						
13	600	7560	6.5	105.83						
15	600	7560	6.5	95.91						
16	600	7560	6.5	86.11						
19	600	7560	6.5	74.17						
20	600	7560	6.5	69.75						
23	600	7560	7	61.26						
25	600	7560	7	56.89						
27	600	7560	7.1	51.56						
30	600	7560	7.1	46.29						
35	580	7790	7.1	39.88*						
37	570	7900	7.1	37.50						
43	540	8210	7.2	32.27						
49	520	8400	7.3	28.83						
2										
50	540	8210	6	28.13						
52	540	8210	6	26.72						
60	560	8010	6.1	23.44						
70	600	7560	6.2	19.89						
78	590	7330	6.2	17.95						
89	560	7130	6.3	15.79						

21933170/DE – 11/2015

R67, n_e=1400 1/min										600 Nm
n_a rpm	M_{amax} Nm	F_{Ra} N	$\varphi_{(/R)}$ '	i	DR63S DR63M DR63L DRS71S DRS71M	DRN80M DRN90S	DRN90L	DRN100LS DRN100L	DRN112M	DRN132S DRN132M
94	550	6980	6.3	14.91						
110	520	6640	6.4	12.70						
121	500	6500	6.7	11.54						
140	470	6220	6.8	10.00						
161	440	5960	7	8.70*						
180	380	5830	8.3	7.79						
190	370	5790	8.3	7.36*						
223	330	5590	8.5	6.27						
246	310	5450	9.1	5.70						
284	290	5210	9.4	4.93						
326	270	5000	9.7	4.29						

R67R37, n_e=1400 1/min								600 Nm
n_a rpm	M_{amax} Nm	F_{Ra} N	$\varphi_{(/R)}$ '	i	DR63S DR63M DR63L DRS71S DRS71M	DRN80M DRN90S	DRN90L	DRN100LS DRN100L
3 3								
0.09	600	7560	-	15361				
0.11	600	7560	-	12931				
0.12	600	7560	-	11996				
0.14	600	7560	-	10097				
0.15	600	7560	-	9066				
0.18	600	7560	-	7816				
0.21	600	7560	-	6732				
0.23	600	7560	-	5970				
0.27	600	7560	-	5268				
0.30	600	7560	-	4680				
0.34	600	7560	-	4136				
0.39	600	7560	-	3566				
0.45	600	7560	-	3125				
0.51	600	7560	-	2745				
0.58	600	7560	-	2403				
2 3								
0.52	600	7560	-	2682				
0.57	600	7560	-	2460				
0.67	600	7560	-	2094				
0.78	600	7560	-	1805				
0.86	600	7560	-	1629				
0.95	600	7560	-	1471				
1.0	600	7560	-	1379				
1.3	600	7560	-	1109				
1.5	600	7560	-	956				
1.6	600	7560	-	891				
1.9	600	7560	-	730				
2.2	600	7560	-	644				
2.5	600	7560	-	571				
2.9	600	7560	-	486				

21933170/DE – 11/2015

R67R37, n_e=1400 1/min — 600 Nm

n_a rpm	M_{amax} Nm	F_{Ra} N	$\varphi_{(/R)}$ '	i	DR63S DR63M DR63L DRS71S DRS71M	DRN80M DRN90S	DRN90L	DRN100LS DRN100L
					3	2		
0.66	600	7560	-	2136				
0.76	600	7560	-	1852				
0.85	600	7560	-	1652				
0.98	600	7560	-	1432				
1.1	600	7560	-	1259				
1.3	600	7560	-	1106				
1.7	600	7560	-	836				
1.9	600	7560	-	750				
2.2	600	7560	-	646				
2.4	600	7560	-	574				
2.8	600	7560	-	495				
3.2	600	7560	-	438				
3.6	600	7560	-	388				
4.1	600	7560	-	344				
4.8	600	7560	-	294				
5.4	600	7560	-	261				
6.0	600	7560	-	234				
7.0	600	7560	-	200				
8.0	600	7560	-	176				
8.9	600	7560	-	158				
					2	2		
3.2	600	7560	-	443				
3.6	600	7560	-	384				
3.9	600	7560	-	359				
4.5	600	7560	-	310				
5.3	600	7560	-	264*				
6.0	600	7560	-	235				
7.0	600	7560	-	201				
7.7	600	7560	-	181				
8.8	600	7560	-	159				

R77, n_e=1400 1/min — 820 Nm

n_a rpm	M_{amax} Nm	F_{Ra} N	$\varphi_{(/R)}$ '	i	DR63S DR63M DR63L DRS71S DRS71M	DRN80M DRN90S	DRN90L	DRN100LS DRN100L	DRN112M	DRN132S DRN132M	DRN132L DRN160M DRN160L
						3					
7.2	820	9920	6.4	195.24*							
8.4	820	9920	6.5	166.59							
9.6	820	9920	6.4	145.67							
10	820	9920	6.4	138.39							
12	820	9920	6.5	121.42							
14	820	9920	6.5	102.99							
15	820	9920	6.5	92.97							
17	820	9920	6.5	81.80							
18	820	9920	6.5	77.24							
21	820	9920	6.5	65.77							

21933170/DE – 11/2015

R77, n_e=1400 1/min — 820 Nm

n_a rpm	M_{amax} Nm	F_{Ra} N	$\varphi_{(/R)}$ '	i	DR63S DR63M DR63L DRS71S DRS71M	DRN80M DRN90S	DRN90L	DRN100LS DRN100L	DRN112M	DRN132S DRN132M	DRN132L DRN160M DRN160L
24	820	9920	7.1	57.68							
27	820	9920	7.1	52.07							
31	820	9920	7.1	45.81							
32	820	9920	7.1	43.26							
38	820	9920	7.1	36.83							
42	820	9920	7.2	33.47							
48	820	9920	7.3	29.00							
55	780	10100	7.3	25.23							
2											
60	820	8870	6.1	23.37							
65	820	8250	6.1	21.43							
74	780	7980	6.1	18.80							
79	780	7620	6.2	17.82*							
90	740	7390	6.2	15.60							
100	720	7050	6.5	14.05							
114	690	6740	6.4	12.33							
129	660	6490	6.5	10.88							
145	630	6300	6.7	9.64							
163	630	4110	7.5	8.59							
181	610	3940	7.9	7.74							
206	580	3850	7.8	6.79							
234	540	3990	8	5.99*							
264	510	3990	8.4	5.31*							

R77R37, n_e=1400 1/min — 820 Nm

n_a rpm	M_{amax} Nm	F_{Ra} N	$\varphi_{(/R)}$ '	i	DR63S DR63M DR63L DRS71S DRS71M	DRN80M DRN90S	DRN90L	DRN100LS DRN100L
3 3								
0.09	820	9920	-	16370				
0.09	820	9920	-	15015				
0.10	820	9920	-	13885				
0.11	820	9920	-	12783				
0.13	820	9920	-	11021				
0.14	820	9920	-	9788				
0.16	820	9920	-	8714				
0.18	820	9920	-	7617				
0.21	820	9920	-	6770				
0.24	820	9920	-	5838				
0.27	820	9920	-	5184				
0.31	820	9920	-	4470				
0.35	820	9920	-	3999				
0.40	820	9920	-	3488				
0.46	820	9920	-	3053				
0.52	820	9920	-	2671				
2 3								
0.44	820	9920	-	3151				

21933170/DE – 11/2015

R77R37, n_e=1400 1/min								820 Nm
n_a rpm	M_{amax} Nm	F_{Ra} N	$\varphi_{(/R)}$ '	i	DR63S DR63M DR63L DRS71S DRS71M	DRN80M DRN90S	DRN90L	DRN100LS DRN100L
0.48	820	9920	-	2890				
0.57	820	9920	-	2460				
0.66	820	9920	-	2121				
0.71	820	9920	-	1977				
0.81	820	9920	-	1728				
0.86	820	9920	-	1620				
0.98	820	9920	-	1430				
1.1	820	9920	-	1303				
1.2	820	9920	-	1124				
1.3	820	9920	-	1047				
1.5	820	9920	-	915				
1.6	820	9920	-	858				
1.8	820	9920	-	757				
2.1	820	9920	-	671				
2.5	820	9920	-	571				
3 2								
0.60	820	9920	-	2345				
0.68	820	9920	-	2070				
0.77	820	9920	-	1822				
0.89	820	9920	-	1580				
1.0	820	9920	-	1394				
1.1	820	9920	-	1218				
1.3	820	9920	-	1084*				
1.5	820	9920	-	940				
1.7	820	9920	-	821				
1.9	820	9920	-	731				
2.2	820	9920	-	646				
2.5	820	9920	-	560				
2.9	820	9920	-	488				
3.2	820	9920	-	436				
3.8	820	9920	-	373				
4.3	820	9920	-	327				
4.8	820	9920	-	289				
5.4	820	9920	-	260				
6.2	820	9920	-	224				
7.1	820	9920	-	197				
8.3	820	9920	-	169				
9.4	820	9920	-	149				
2 2								
2.7	820	9920	-	520				
3.1	820	9920	-	451				
3.3	820	9920	-	422				
3.8	820	9920	-	365				
4.5	820	9920	-	310*				
5.1	820	9920	-	276				
5.9	820	9920	-	236				
6.3	820	9920	-	221				
7.5	820	9920	-	186				

21933170/DE – 11/2015

R87, n_e=1400 1/min — 1550 Nm

n_a rpm	M_{amax} Nm	F_{Ra} N	$\varphi_{(/R)}$ '	i	DRS71M	DRN80M DRN90S	DRN90L	DRN100LS DRN100L	DRN112M	DRN132S DRN132M	DRN132L DRN160M DRN160L	DRN180M DRN180L	DRN200L
3													
5.7	1550	16900	6	246.54									
6.5	1550	16900	6	216.54									
6.8	1550	16900	6	205.71									
7.7	1550	16900	6	181.77									
9.0	1550	16900	6	155.34									
9.8	1550	16900	6	142.41									
11	1550	16900	6	124.97									
12	1550	16900	6	118.43*									
14	1550	16900	6	103.65									
15	1550	16900	6	93.38									
17	1550	16900	6	81.92									
19	1550	16900	6.4	72.57									
22	1550	15800	6.4	63.68*									
23	1550	15200	6.4	60.35*									
27	1550	13500	6.5	52.82									
29	1550	12300	6.5	47.58									
34	1550	10800	6.5	41.74									
38	1550	9470	6.5	36.84*									
43	1550	8220	6.6	32.66*									
50	1500	7370	6.6	27.88									
2													
41	1500	9480	5.5	34.40*									
45	1550	7820	5.5	31.40									
50	1550	6640	5.5	27.84*									
60	1550	5000	5.5	23.40									
65	1500	4970	5.7	21.51									
73	1440	4800	5.7	19.10									
82	1390	4580	5.8	17.08*									
91	1340	4450	5.9	15.35									
105	1280	4220	6	13.33									
117	1230	4120	6	11.93									
141	1180	3520	6.1	9.90*									
153	1210	99	6.3	9.14*									
170	1160	225	6.6	8.22									
196	1070	820	6.7	7.13									
219	1020	970	6.8	6.39									
264	910	1710	7	5.30*									

R87R57, n_e=1400 1/min — 1550 Nm

n_a rpm	M_{amax} Nm	F_{Ra} N	$\varphi_{(/R)}$ '	i	DR63S DR63M DR63L DRS71S DRS71M	DRN80M DRN90S	DRN90L	DRN100LS DRN100L	DRN112M	DRN132S DRN132M
3 3										
0.08	1550	16900	-	17452						
0.09	1550	16900	-	15310						
0.10	1550	16900	-	13813						
0.12	1550	16900	-	12025						
0.13	1550	16900	-	10549						

21933170/DE – 11/2015

R87R57, n_e=1400 1/min										1550 Nm
n_a rpm	M_{amax} Nm	F_{Ra} N	$\varphi_{(/R)}$ '	i	DR63S DR63M DR63L DRS71S DRS71M	DRN80M DRN90S	DRN90L	DRN100LS DRN100L	DRN112M	DRN132S DRN132M
0.15	1550	16900	-	9244						
0.17	1550	16900	-	8109						
0.20	1550	16900	-	7038						
0.23	1550	16900	-	6174						
0.26	1550	16900	-	5449						
0.29	1550	16900	-	4831						
0.33	1550	16900	-	4206						
0.37	1550	16900	-	3744						
0.43	1550	16900	-	3233						
0.49	1550	16900	-	2873						
0.56	1550	16900	-	2518						
0.63	1550	16900	-	2209						
0.71	1550	16900	-	1961						
1.4	1550	16900	-	994						
1.6	1550	16900	-	881						
						2	3			
0.35	1550	16900	-	4020						
0.38	1550	16900	-	3703						
0.44	1550	16900	-	3182						
0.51	1550	16900	-	2770						
0.54	1550	16900	-	2595						
0.66	1550	16900	-	2129						
0.73	1550	16900	-	1930						
0.81	1550	16900	-	1733						
0.94	1550	16900	-	1489						
1.0	1550	16900	-	1395						
1.1	1550	16900	-	1232						
1.2	1550	16900	-	1145						
1.4	1550	16900	-	1037						
1.5	1550	16900	-	931						
1.7	1550	16900	-	802*						
1.9	1550	16900	-	754						
2.2	1550	16900	-	649						
2.4	1550	16900	-	580						
						3	2			
0.81	1550	16900	-	1737						
0.92	1550	16900	-	1524						
1.1	1550	16900	-	1303						
1.2	1550	16900	-	1143						
1.4	1550	16900	-	1008						
1.6	1550	16900	-	885						
1.8	1550	16900	-	776						
2.0	1550	16900	-	685*						
2.3	1550	16900	-	599						
2.7	1550	16900	-	525						
3.1	1550	16900	-	456*						
3.5	1550	16900	-	398						
4.0	1550	16900	-	352						
4.6	1550	16900	-	305						

21933170/DE – 11/2015

R87R57, n_e=1400 1/min — 1550 Nm

n_a rpm	M_{amax} Nm	F_{Ra} N	$\varphi_{(/R)}$ '	i	DR63S DR63M DR63L DRS71S DRS71M	DRN80M DRN90S	DRN90L	DRN100LS DRN100L	DRN112M	DRN132S DRN132M
5.2	1550	16900	-	268						
5.9	1550	16900	-	236*						
6.7	1550	16900	-	209*						
2 2										
2.6	1550	16900	-	538						
3.0	1550	16900	-	472						
3.5	1550	16900	-	400						
3.9	1550	16900	-	361						
4.7	1550	16900	-	300						
5.5	1550	16900	-	256						
6.0	1550	16900	-	232						
7.2	1550	16900	-	195						

R97, n_e=1400 1/min — 3000 Nm

n_a rpm	M_{amax} Nm	F_{Ra} N	$\varphi_{(/R)}$ '	i	DRS71M	DRN80M DRN90S	DRN90L	DRN100LS DRN100L	DRN112M	DRN132S DRN132M	DRN132L DRN160M DRN160L	DRN180M DRN180L	DRN200L DRN225S
3													
4.8	3000	19800	5.7	289.74									
5.5	3000	19800	5.7	255.71									
5.8	3000	19800	5.7	241.25									
6.5	3000	19800	5.7	216.28									
7.5	3000	19800	5.7	186.30									
8.2	3000	19800	5.7	170.02									
9.3	3000	19800	5.7	150.78									
11	3000	19800	5.7	126.75									
12	3000	19800	5.7	116.48									
14	3000	19800	5.7	103.44									
15	3000	19800	5.7	92.48									
17	3000	19800	5.8	83.15									
19	3000	18000	5.8	72.17									
21	3000	16300	6.1	65.21									
23	3000	14800	6.2	59.92									
26	3000	12900	6.2	53.21									
29	3000	11100	6.2	47.58									
33	3000	9480	6.2	42.78									
38	3000	7410	6.3	37.13									
42	2890	7160	6.3	33.25									
51	2670	7260	6.3	27.58									
2													
44	2560	10600	5.3	32.05									
51	2560	8380	5.3	27.19									
56	2830	4140	5.4	25.03									
63	2720	4060	5.5	22.37									
70	2610	4110	5.5	20.14									
77	2500	4270	5.6	18.24									
87	2400	4130	5.6	16.17									
96	2300	4240	5.6	14.62									
113	2190	3850	5.7	12.39									

21933170/DE – 11/2015

R97, n_e=1400 1/min — 3000 Nm

n_a rpm	M_{amax} Nm	F_{Ra} N	$\varphi_{(/R)}$ '	i	DRS71M	DRN80M DRN90S	DRN90L	DRN100LS DRN100L	DRN112M	DRN132S DRN132M	DRN132L DRN160M DRN160L	DRN180M DRN180L	DRN200L DRN225S
129	2090	3720	5.8	10.83									
151	2030	-	5.6	9.29									
167	2030	-	5.7	8.39									
197	2000	-	5.8	7.12									
225	1890	-	5.9	6.21									
269	1780	-	6.1	5.20									
311	1630	-	6.2	4.50*									

R97R57, n_e=1400 1/min — 3000 Nm

n_a rpm	M_{amax} Nm	F_{Ra} N	$\varphi_{(/R)}$ '	i	DR63S DR63M DR63L DRS71S DRS71M	DRN80M DRN90S	DRN90L	DRN100LS DRN100L	DRN112M	DRN132S DRN132M
						3 3				
0.06	3000	19800	-	21769						
0.07	3000	19800	-	19332						
0.08	3000	19800	-	17230						
0.09	3000	19800	-	14999						
0.11	3000	19800	-	13320						
0.13	3000	19800	-	11156						
0.14	3000	19800	-	10030						
0.16	3000	19800	-	8706						
0.18	3000	19800	-	7692						
0.21	3000	19800	-	6708						
0.24	3000	19800	-	5931						
0.27	3000	19800	-	5161						
0.31	3000	19800	-	4559						
0.35	3000	19800	-	4004						
0.40	3000	19800	-	3481						
						2 3				
0.30	3000	19800	-	4678						
0.32	3000	19800	-	4309						
0.38	3000	19800	-	3702						
0.46	3000	19800	-	3019						
0.52	3000	19800	-	2668						
0.62	3000	19800	-	2245						
0.69	3000	19800	-	2016						
0.81	3000	19800	-	1733						
0.86	3000	19800	-	1623						
0.98	3000	19800	-	1434						
1.2	3000	19800	-	1207						
1.3	3000	19800	-	1084						
1.5	3000	19800	-	934						
1.6	3000	19800	-	878						
1.9	3000	19800	-	755						
						3 2				
0.46	3000	19800	-	3065						
0.51	3000	19800	-	2722						
0.61	3000	19800	-	2311						
0.67	3000	19800	-	2078						

21933170/DE – 11/2015

R97R57, n_e=1400 1/min — 3000 Nm

n_a rpm	M_{amax} Nm	F_{Ra} N	$\varphi_{(/R)}$ '	i	DR63S DR63M DR63L DRS71S DRS71M	DRN80M DRN90S	DRN90L	DRN100LS DRN100L	DRN112M	DRN132S DRN132M
0.77	3000	19800	-	1823						
0.88	3000	19800	-	1583						
1.0	3000	19800	-	1396						
1.1	3000	19800	-	1228						
1.3	3000	19800	-	1069						
1.5	3000	19800	-	938						
1.7	3000	19800	-	824						
1.9	3000	19800	-	737						
2.2	3000	19800	-	632						
2.5	3000	19800	-	560						
2.9	3000	19800	-	484						
3.2	3000	19800	-	431						
3.7	3000	19800	-	379						
4.2	3000	19800	-	336						
4.7	3000	19800	-	296						
5.6	3000	19800	-	249						
6.0	3000	19800	-	234						
6.7	3000	19800	-	209						
						2	2			
2.2	3000	19800	-	625						
2.6	3000	19800	-	549						
3.0	3000	19800	-	466						
3.3	3000	19800	-	420						
3.8	3000	19800	-	370						
4.0	3000	19800	-	349						
4.7	3000	19800	-	297						
5.2	3000	19800	-	270						
6.2	3000	19800	-	227						

R107, n_e=1400 1/min — 4300 Nm

n_a rpm	M_{amax} Nm	F_{Ra} N	$\varphi_{(/R)}$ '	i	DRN100LS DRN100L	DRN112M	DRN132S DRN132M	DRN132L DRN160M DRN160L	DRN180M DRN180L	DRN200L DRN225S DRN225M
						3				
5.6	4300	29500	7	251.15						
6.1	4300	29500	7	229.95						
6.9	4300	29500	7	203.16						
8.1	4300	29500	7	172.34						
8.8	4300	29500	7	158.68						
9.9	4300	29500	7	141.83						
11	4300	29500	7	127.68						
12	4300	29500	7	115.63						
14	4300	29500	7	102.53						
15	4300	29500	7	92.70						
18	4300	29500	7.1	78.57						
19	4300	29500	7.3	72.88						
21	4300	29200	7.3	65.60*						
24	4300	28000	7.4	59.41						
27	4300	26600	7.4	52.68						

21933170/DE – 11/2015

R107, n_e=1400 1/min — 4300 Nm

n_a rpm	M_{amax} Nm	F_{Ra} N	$\varphi_{(/R)}$ '	i	DRN100LS DRN100L	DRN112M	DRN132S DRN132M	DRN132L DRN160M DRN160L	DRN180M DRN180L	DRN200L DRN225S DRN225M
29	4300	25500	7.4	47.63						
35	4300	23800	7.4	40.37*						
40	4300	22400	7.4	35.26						
47	4300	20700	7.5	29.49						
2										
45	4300	21100	6.7	30.77						
51	4300	20100	6.8	27.58						
56	4300	19200	6.8	24.90*						
62	4300	18300	6.9	22.62						
70	4300	17300	6.9	20.07						
77	4300	16600	6.8	18.21						
89	4300	15400	6.9	15.65						
102	4300	14400	6.9	13.66						
121	4300	13300	7	11.59						
138	4300	12400	7.1	10.13						
164	4300	11300	7.2	8.56						
178	2970	13800	8.8	7.86						
210	2970	12800	8.9	6.66						
241	2970	12100	9	5.82						
285	2900	11300	9.3	4.92						

R107R77, n_e=1400 1/min — 4300 Nm

n_a rpm	M_{amax} Nm	F_{Ra} N	$\varphi_{(/R)}$ '	i	DR63S DR63M DR63L DRS71S DRS71M	DRN80M DRN90S	DRN90L	DRN100LS DRN100L	DRN112M	DRN132S DRN132M	DRN132L DRN160M DRN160L
3 3											
0.07	4300	29500	-	20018							
0.08	4300	29500	-	17080							
0.09	4300	29500	-	14936							
0.11	4300	29500	-	12829							
0.12	4300	29500	-	11256							
0.15	4300	29500	-	9547							
0.16	4300	29500	-	8618							
0.18	4300	29500	-	7583							
0.21	4300	29500	-	6743							
0.24	4300	29500	-	5914							
0.27	4300	29500	-	5168							
0.32	4300	29500	-	4435							
0.36	4300	29500	-	3896							
0.41	4300	29500	-	3432							
0.46	4300	29500	-	3039							
0.52	4300	29500	-	2688							
0.60	4300	29500	-	2339							
2 3											
0.36	4300	29500	-	3918							
0.42	4300	29500	-	3343							
0.46	4300	29500	-	3034							
0.53	4300	29500	-	2653							
0.61	4300	29500	-	2280							

21933170/DE – 11/2015

R107R77, n_e=1400 1/min											4300 Nm
n_a rpm	M_{amax} Nm	F_{Ra} N	$\varphi_{(/R)}$ '	i	DR63S DR63M DR63L DRS71S DRS71M	DRN80M DRN90S	DRN90L	DRN100LS DRN100L	DRN112M	DRN132S DRN132M	DRN132L DRN160M DRN160L
0.68	4300	29500	-	2067							
0.83	4300	29500	-	1693							
0.90	4300	29500	-	1550							
1.00	4300	29500	-	1407							
1.2	4300	29500	-	1209							
1.3	4300	29500	-	1055							
1.5	4300	29500	-	919							
1.7	4300	29500	-	815							
2.0	4300	29500	-	717							
2.2	4300	29500	-	626							
2.7	4300	29500	-	528							
						3	2				
0.70	4300	29500	-	1987							
0.77	4300	29500	-	1827							
0.88	4300	29500	-	1599							
1.0	4300	29500	-	1400*							
1.1	4300	29500	-	1226							
1.3	4300	29500	-	1104							
1.5	4300	29500	-	939							
1.7	4300	29500	-	822							
2.3	4300	29500	-	614							
2.6	4300	29500	-	544							
2.8	4300	29500	-	492							
3.4	4300	29500	-	417							
3.8	4300	29500	-	369							
4.3	4300	29500	-	323							
4.9	4300	29500	-	285							
5.5	4300	29500	-	253							
6.5	4300	29500	-	214*							
7.5	4300	29500	-	187							
						2	2				
3.0	4300	29500	-	469							
3.3	4300	29500	-	426							
3.7	4300	29500	-	377							
4.3	4300	29500	-	325							
4.9	4300	29500	-	284							
5.5	4300	29500	-	256							
6.4	4300	29500	-	220							
7.3	4300	29500	-	193							
8.1	4300	29500	-	172							

R137, n_e=1400 1/min									8000 Nm
n_a rpm	M_{amax} Nm	F_{Ra} N	$\varphi_{(/R)}$ '	i	DRN132S DRN132M	DRN132L DRN160M DRN160L	DRN180M DRN180L	DRN200L DRN225S DRN225M	DRN250M DRN280S DRN280M
						3			
6.3	8000	53400	6	222.60*					
7.4	8000	53400	6	188.45					
8.0	8000	53400	6.1	174.40*					

21933170/DE – 11/2015

R137, n_e=1400 1/min — 8000 Nm

n_a rpm	M_{amax} Nm	F_{Ra} N	$\varphi_{(/R)}$ '	i	DRN132S DRN132M	DRN132L DRN160M DRN160L	DRN180M DRN180L	DRN200L DRN225S DRN225M	DRN250M DRN280S DRN280M
9.0	8000	53400	6.1	156.31					
9.9	8000	53400	6.1	141.12*					
11	8000	53400	6.1	128.18					
12	8000	53400	6.1	113.72					
14	8000	53400	6.1	103.20*					
16	8000	53400	6.1	88.70*					
17	8000	53400	6.4	80.91*					
19	8000	53400	6.4	73.49					
21	8000	53400	6.4	65.20					
24	8000	53400	6.4	59.17*					
28	8000	53400	6.4	50.86*					
32	8000	53400	6.4	44.39					
37	8000	53400	6.4	37.65					
43	8000	53400	6.5	32.91					
50	7680	54100	6.5	27.83					
						2			
47	7780	53900	5.7	29.57*					
58	8000	49400	5.8	24.12					
64	8000	47100	5.8	22.00*					
74	8000	43500	5.9	19.04*					
83	8000	40600	5.9	16.80*					
96	8000	37300	5.9	14.51					
109	8000	34700	6	12.83					
130	8000	31100	6.1	10.79					
161	7840	27600	6.1	8.71					
184	5110	39000	8	7.59					
219	5110	35900	8.2	6.38					
272	4600	34500	8.2	5.15					

R137R77, n_e=1400 1/min — 8000 Nm

n_a rpm	M_{amax} Nm	F_{Ra} N	$\varphi_{(/R)}$ '	i	DR63S DR63M DR63L DRS71S DRS71M	DRN80M DRN90S	DRN90L	DRN100LS DRN100L	DRN112M	DRN132S DRN132M	DRN132L DRN160M DRN160L
						3	3				
0.06	8000	53400	-	22203*							
0.07	8000	53400	-	18945							
0.08	8000	53400	-	16566							
0.09	8000	53400	-	14777							
0.11	8000	53400	-	12921							
0.12	8000	53400	-	11712							
0.13	8000	53400	-	10573*							
0.16	8000	53400	-	8784							
0.19	8000	53400	-	7479							
0.21	8000	53400	-	6559							
0.24	8000	53400	-	5834							
0.27	8000	53400	-	5116							
0.31	8000	53400	-	4464							
0.36	8000	53400	-	3928*							

21933170/DE – 11/2015

R137R77, n_e=1400 1/min											8000 Nm
n_a rpm	M_{amax} Nm	F_{Ra} N	$\varphi_{(/R)}$ '	i	DR63S DR63M DR63L DRS71S DRS71M	DRN80M DRN90S	DRN90L	DRN100LS DRN100L	DRN112M	DRN132S DRN132M	DRN132L DRN160M DRN160L
0.41	8000	53400	-	3454							
0.47	8000	53400	-	2993							
2 3											
0.30	8000	53400	-	4709*							
0.35	8000	53400	-	4018							
0.40	8000	53400	-	3514							
0.42	8000	53400	-	3338							
0.48	8000	53400	-	2929							
0.56	8000	53400	-	2484							
0.62	8000	53400	-	2242*							
0.75	8000	53400	-	1863							
0.88	8000	53400	-	1586							
1.0	8000	53400	-	1391							
1.1	8000	53400	-	1256							
1.3	8000	53400	-	1105							
1.3	8000	53400	-	1043							
1.6	8000	53400	-	888							
2.0	8000	53400	-	699							
2.3	8000	53400	-	609							
3 2											
0.53	8000	53400	-	2658							
0.58	8000	53400	-	2412							
0.68	8000	53400	-	2073*							
0.76	8000	53400	-	1839*							
0.88	8000	53400	-	1598							
1.0	8000	53400	-	1397							
1.1	8000	53400	-	1226*							
1.3	8000	53400	-	1090*							
1.5	8000	53400	-	951							
1.7	8000	53400	-	831							
1.9	8000	53400	-	730							
2.2	8000	53400	-	629							
2.5	8000	53400	-	560							
2.9	8000	53400	-	490*							
3.3	8000	53400	-	428							
3.7	8000	53400	-	381							
4.3	8000	53400	-	323							
4.8	8000	53400	-	291							
5.5	8000	53400	-	255*							
6.3	8000	53400	-	223							
7.1	8000	53400	-	197*							
8.0	8000	53400	-	175							
2 2											
2.5	8000	53400	-	564							
2.7	8000	53400	-	517							
3.1	8000	53400	-	453*							
3.7	8000	53400	-	376							
4.1	8000	53400	-	339							
4.7	8000	53400	-	297							

21933170/DE – 11/2015

R147, n_e=1400 1/min								13000 Nm
n_a rpm	M_{amax} Nm	F_{Ra} N	$\varphi_{(/R)}$ '	i	DRN132L DRN160M DRN160L	DRN180M DRN180L	DRN200L DRN225S DRN225M	DRN250M DRN280S DRN280M
						3		
8.6	13000	62700	5.5	163.31				
9.5	13000	62700	5.5	146.91				
12	13000	62700	5.5	119.86				
13	13000	62700	5.5	109.31				
15	13000	62700	5.5	94.60*				
17	13000	62700	5.5	83.47				
19	13000	62700	5.5	72.09				
21	13000	62700	5.8	66.99				
23	13000	62700	5.8	61.09				
26	13000	62700	5.8	52.87				
30	13000	62700	5.8	46.65				
35	13000	62700	5.8	40.29				
39	13000	62700	5.9	35.64				
47	13000	62700	5.9	29.95				
58	11900	64700	5.9	24.19				
						2		
68	12000	64600	5.2	20.44				
78	10500	67000	5.3	18.04				
90	13000	62700	5.3	15.64				
101	12600	63400	5.3	13.91				
117	13000	60400	5.4	11.99				
144	13000	54400	5.5	9.74				
169	13000	49900	5.6	8.26				
193	8670	58400	7.5	7.25				
238	8670	53200	7.6	5.89				
280	8670	49300	7.8	5.00				

R147R77, n_e=1400 1/min											13000 Nm
n_a rpm	M_{amax} Nm	F_{Ra} N	$\varphi_{(/R)}$ '	i	DR63S DR63M DR63L DRS71S DRS71M	DRN80M DRN90S	DRN90L	DRN100LS DRN100L	DRN112M	DRN132S DRN132M	DRN132L DRN160M DRN160L
						3	3				
0.06	13000	62700	-	23401							
0.07	13000	62700	-	21342							
0.08	13000	62700	-	18210							
0.09	13000	62700	-	15923							
0.10	13000	62700	-	14075							
0.11	13000	62700	-	12344							
0.13	13000	62700	-	11143							
0.14	13000	62700	-	9743							
0.17	13000	62700	-	8443							
0.19	13000	62700	-	7307							
0.22	13000	62700	-	6447							
0.25	13000	62700	-	5568							
0.28	13000	62700	-	4926							
0.32	13000	62700	-	4325							

21933170/DE – 11/2015

R147R77, n_e=1400 1/min — 13000 Nm

n_a rpm	M_{amax} Nm	F_{Ra} N	$\varphi_{(/R)}$ '	i	DR63S DR63M DR63L DRS71S DRS71M	DRN80M DRN90S	DRN90L	DRN100LS DRN100L	DRN112M	DRN132S DRN132M	DRN132L DRN160M DRN160L
0.37	13000	62700	-	3754							
0.42	13000	62700	-	3302							
0.48	13000	62700	-	2898							
						3	2				
0.55	13000	62700	-	2555							
0.63	13000	62700	-	2211							
0.72	13000	62700	-	1951							
0.82	13000	62700	-	1705							
0.91	13000	62700	-	1536							
1.1	13000	62700	-	1329							
1.2	13000	62700	-	1166							
1.4	13000	62700	-	1029							
1.6	13000	62700	-	889							
1.8	13000	62700	-	784							
2.0	13000	62700	-	695							
2.3	13000	62700	-	619							
2.5	13000	62700	-	558							
2.9	13000	62700	-	489							
3.4	13000	62700	-	415							

R147R87, n_e=1400 1/min — 13000 Nm

n_a rpm	M_{amax} Nm	F_{Ra} N	$\varphi_{(/R)}$ '	i	DRN80M DRN90S	DRN90L	DRN100LS DRN100L	DRN112M	DRN132S DRN132M	DRN132L DRN160M DRN160L	DRN180M DRN180L	DRN200L
							3	2				
2.6	13000	62700	-	533								
3.0	13000	62700	-	462								
3.3	13000	62700	-	426								
3.8	13000	62700	-	368								
4.3	13000	62700	-	326								
5.0	13000	62700	-	280								
5.7	13000	62700	-	247								
6.5	13000	62700	-	214								
7.4	13000	62700	-	189								
8.8	13000	62700	-	159								

R167, n_e=1400 1/min — 18000 Nm

n_a rpm	M_{amax} Nm	F_{Ra} N	$\varphi_{(/R)}$ '	i	DRN132L DRN160M DRN160L	DRN180M DRN180L	DRN200L DRN225S DRN225M	DRN250M DRN280S DRN280M	DRN315S DRN315M	DRN315L DRN315H
						3				
6.1	18000	120000	5.2	229.71						
7.5	18000	120000	5.2	186.93*						
9.1	18000	120000	5.2	153.07						
10	18000	120000	5.2	139.98						
11	18000	120000	5.2	121.81*						
13	18000	120000	5.2	107.49						
15	18000	120000	5.2	93.19						
17	18000	120000	5.2	82.91*						

21933170/DE – 11/2015

R167, n_e=1400 1/min — 18000 Nm

n_a rpm	M_{amax} Nm	F_{Ra} N	$\varphi_{(/R)}$ '	i	DRN132L DRN160M DRN160L	DRN180M DRN180L	DRN200L DRN225S DRN225M	DRN250M DRN280S DRN280M	DRN315S DRN315M	DRN315L DRN315H
19	18000	120000	5.6	73.70*						
21	18000	120000	5.6	67.40						
24	18000	120000	5.6	58.65						
27	18000	120000	5.6	51.76						
31	18000	120000	5.6	44.87						
35	18000	120000	5.6	39.92						
41	18000	120000	5.6	34.41						
50	18000	120000	5.7	27.96						
59	18000	116500	5.7	23.71						
2										
30	7000	120000	5	46.00						
37	9000	120000	5	37.74						
46	10000	120000	5	30.71						
57	14000	120000	5.1	24.57						
64	13000	120000	5.1	21.85						
74	16000	111400	5.1	19.03						
82	15000	108900	5.1	16.98						
97	18000	93800	5.2	14.48						
117	17000	88700	5.3	11.99						
137	17000	82500	5.3	10.24						

R167R97, n_e=1400 1/min — 18000 Nm

n_a rpm	M_{amax} Nm	F_{Ra} N	$\varphi_{(/R)}$ '	i	DRS71M	DRN80M DRN90S	DRN90L	DRN100LS DRN100L	DRN112M	DRN132S DRN132M	DRN132L DRN160M DRN160L	DRN180M DRN180L	DRN200L DRN225S
3 3													
0.05	18000	120000	-	27001									
0.06	18000	120000	-	22482									
0.07	18000	120000	-	20002*									
0.08	18000	120000	-	17361									
0.09	18000	120000	-	15446									
0.10	18000	120000	-	14051									
0.12	18000	120000	-	11812									
0.13	18000	120000	-	10509									
0.15	18000	120000	-	9631									
0.18	18000	120000	-	7749									
0.20	18000	120000	-	6894									
0.23	18000	120000	-	6077									
0.26	18000	120000	-	5407									
0.30	18000	120000	-	4650									
0.34	18000	120000	-	4129									
0.38	18000	120000	-	3692									
0.45	18000	120000	-	3099									
3 2													
0.53	18000	120000	-	2657*									
0.60	18000	120000	-	2333									
0.67	18000	120000	-	2085									
0.75	18000	120000	-	1877									
0.84	18000	120000	-	1670*									
0.97	18000	120000	-	1438									

21933170/DE – 11/2015

R167R97, n_e=1400 1/min — 18000 Nm

n_a rpm	M_{amax} Nm	F_{Ra} N	$\varphi_{(/R)}$ '	i	DRS71M	DRN80M DRN90S	DRN90L	DRN100LS DRN100L	DRN112M	DRN132S DRN132M	DRN132L DRN160M DRN160L	DRN180M DRN180L	DRN200L DRN225S
1.1	18000	120000	-	1279									
1.2	18000	120000	-	1123									
1.4	18000	120000	-	999									
1.6	18000	120000	-	861									
1.8	18000	120000	-	760									
2.1	18000	120000	-	656									
2.4	18000	120000	-	579									
2.8	18000	120000	-	503									
3.2	18000	120000	-	432									
3.7	18000	120000	-	376									
4.2	18000	120000	-	335									
4.6	18000	120000	-	303									
5.0	18000	120000	-	279									

R167R107, n_e=1400 1/min — 18000 Nm

n_a rpm	M_{amax} Nm	F_{Ra} N	$\varphi_{(/R)}$ '	i	DRN100LS DRN100L	DRN112M	DRN132S DRN132M	DRN132L DRN160M DRN160L	DRN180M DRN180L	DRN200L DRN225S DRN225M
						2 3				
0.38	18000	120000	-	3637						
0.42	18000	120000	-	3330						
0.51	18000	120000	-	2757						
0.57	18000	120000	-	2436						
0.61	18000	120000	-	2298						
0.68	18000	120000	-	2066						
0.76	18000	120000	-	1849						
0.84	18000	120000	-	1674						
0.94	18000	120000	-	1485						
1.0	18000	120000	-	1342						
1.1	18000	120000	-	1229						
1.3	18000	120000	-	1111						
1.5	18000	120000	-	950						
1.6	18000	120000	-	860						
1.8	18000	120000	-	763						
2.0	18000	120000	-	690						
2.4	18000	120000	-	585						
2.7	18000	120000	-	511						
						3 2				
4.0	18000	120000	-	349						
4.7	18000	120000	-	295						
5.2	18000	120000	-	270						
6.1	18000	120000	-	229						
7.0	18000	120000	-	200						
8.3	18000	120000	-	169						
						2 2				
3.1	18000	120000	-	446						
3.5	18000	120000	-	399						
3.9	18000	120000	-	361						
4.3	18000	120000	-	328						
4.8	18000	120000	-	291						

21933170/DE – 11/2015

R167R107, n_e=1400 1/min										18000 Nm
n_a rpm	M_{amax} Nm	F_{Ra} N	$\varphi_{(/R)}$ '	i	DRN100LS DRN100L	DRN112M	DRN132S DRN132M	DRN132L DRN160M DRN160L	DRN180M DRN180L	DRN200L DRN225S DRN225M
5.3	18000	120000	-	264						
6.2	18000	120000	-	227						
7.1	18000	120000	-	198						
8.3	18000	120000	-	168						

21933170/DE – 11/2015

8.3 Auswahltabellen R..DRN.. in kW

P_m = 0.09 kW

n_a rpm	M_a Nm	i	F_{Ra} [1] N	SEW f_B					m kg	
17	52	78.24	1490	0.95						
18	47	71.47	1520	1.05						
22	40	60.32	1560	1.25						
25	34	51.52	1590	1.45						
27	32	47.78	1600	1.60						
29	29	44.16	1610	1.70						
31	27	41.31	1600	1.85	**R**	**07**	**DT**	**56M4**	5.8	277
32	27	40.34	1590	1.85	**RF**	**07**	**DT**	**56M4**	5.8	278
34	26	38.51	1570	1.95						
38	22	34.05	1520	2.2						
45	19	29.08	1460	2.6						
48	18	26.97	1430	2.8						
56	15	23.32	1370	3.2						
60	14	21.73	1350	3.5						
71	12	18.31	1280	4.1						
78	11	16.73	1250	4.5						
92	9.3	14.12	1190	5.4						
108	8.0	12.06	1140	6.2						
116	7.4	11.18	1110	6.8						
134	6.4	9.67	1060	7.8						
144	6.0	9.01	1040	8.3						
166	5.2	7.85	1000	9.4	**R**	**07**	**DT**	**56M4**	5.7	277
174	4.9	7.48	980	8.8	**RF**	**07**	**DT**	**56M4**	5.7	278
190	4.5	6.83	960	9.6						
226	3.8	5.76	910	11						
264	3.3	4.92	860	11						
285	3.0	4.57	840	12						
329	2.6	3.95	800	13						
353	2.4	3.68	790	14						
405	2.1	3.21	755	15						

P_m = 0.12 kW

n_a rpm	M_a Nm	i	F_{Ra} [1] N	SEW f_B					m kg	
0.06	13300	21342	62000	1.00						
0.08	11300	18210	65700	1.15	**R**	**147R77**	**DR**	**63S4**	420	314
0.09	9920	15923	67900	1.30	**RF**	**147R77**	**DR**	**63S4**	430	314
0.10	8770	14075	69400	1.50	**RM**	**147R77**	**DR**	**63S4**	600	314
0.11	7640	12344	70700	1.70						
0.12	6730	11143	71600	1.95						
0.14	6030	9743	72200	2.2	**R**	**147R77**	**DR**	**63S4**	420	314
0.16	4830	8443	73100	2.7	**RF**	**147R77**	**DR**	**63S4**	430	314
0.19	4180	7307	73400	3.1	**RM**	**147R77**	**DR**	**63S4**	600	314
0.21	3690	6447	73700	3.5						
0.25	3180	5568	73900	4.1						
0.11	8050	12921	53300	1.00						
0.12	7250	11712	54900	1.10						
0.13	6390	10573	56400	1.25						
0.16	5020	8784	58400	1.60	**R**	**137R77**	**DR**	**63S4**	290	314
0.18	4090	7479	59400	1.95	**RF**	**137R77**	**DR**	**63S4**	310	314
0.21	4060	6559	59400	1.95	**RM**	**137R77**	**DR**	**63S4**	425	314
0.24	3190	5834	60200	2.5						
0.27	3160	5116	60200	2.5						
0.18	4410	7583	28800	0.95						
0.20	3690	6743	32400	1.15						
0.23	3660	5914	32500	1.15	**R**	**107R77**	**DR**	**63S4**	200	314
0.27	2820	5168	35500	1.50	**RF**	**107R77**	**DR**	**63S4**	210	314
0.31	2530	4435	36100	1.70	**RM**	**107R77**	**DR**	**63S4**	295	314
0.35	2260	3896	36500	1.90						
0.45	1880	3039	36900	2.3						

21933170/DE – 11/2015

P_m = 0.12 kW

n_a rpm	M_a Nm	i	F_{Ra} [1] N	SEW f_B					m kg	
0.35	2470	3918	36200	1.75						
0.41	2100	3343	36700	2.0						
0.45	1910	3034	36900	2.2	**R**	**107R77**	**DR**	**63S4**	195	314
0.52	1670	2653	37100	2.6	**RF**	**107R77**	**DR**	**63S4**	200	314
0.61	1430	2280	37300	3.0	**RM**	**107R77**	**DR**	**63S4**	290	314
0.67	1290	2067	37400	3.3						
0.30	3050	4559	17700	1.00	**R**	**97R57**	**DR**	**63S4**	130	314
0.34	2560	4004	23700	1.15	**RF**	**97R57**	**DR**	**63S4**	145	314
0.40	2270	3481	25200	1.30	**RM**	**97R57**	**DR**	**63S4**	195	314
0.29	3230	4678	4840	0.95						
0.32	2980	4309	20400	1.00						
0.37	2560	3702	23700	1.15						
0.46	2080	3019	26100	1.45	**R**	**97R57**	**DR**	**63S4**	125	314
0.52	1800	2668	27100	1.65	**RF**	**97R57**	**DR**	**63S4**	140	314
0.61	1480	2245	27700	2.0	**RM**	**97R57**	**DR**	**63S4**	195	314
0.68	1300	2016	27900	2.3						
0.80	1190	1733	28000	2.5						
0.45	2120	3065	25900	1.40						
0.51	1880	2722	26800	1.60						
0.60	1590	2311	27500	1.90						
0.66	1430	2078	27700	2.1	**R**	**97R57**	**DR**	**63S4**	130	314
0.76	1230	1823	28000	2.4	**RF**	**97R57**	**DR**	**63S4**	145	314
0.87	1070	1583	28200	2.8	**RM**	**97R57**	**DR**	**63S4**	195	314
0.99	900	1396	28300	3.3						
1.1	770	1228	28400	3.9						
0.48	1760	2873	15200	0.90	**R**	**87R57**	**DR**	**63S4**	86	314
0.70	1300	1961	18500	1.20	**RF**	**87R57**	**DR**	**63S4**	93	314
					RM	**87R57**	**DR**	**63S4**	125	314
0.53	1780	2595	15000	0.85	**R**	**87R57**	**DR**	**63S4**	85	314
0.65	1430	2129	17700	1.10	**RF**	**87R57**	**DR**	**63S4**	92	314
0.72	1270	1930	18600	1.20	**RM**	**87R57**	**DR**	**63S4**	120	314
0.80	1120	1733	19300	1.40						
0.79	1140	1737	19200	1.35						
0.91	1000	1524	19800	1.55						
1.1	810	1303	20000	1.90						
1.2	710	1143	20000	2.2	**R**	**87R57**	**DR**	**63S4**	85	314
1.6	580	885	20000	2.6	**RF**	**87R57**	**DR**	**63S4**	92	314
1.8	510	776	20000	3.0	**RM**	**87R57**	**DR**	**63S4**	120	314
2.0	450	685	20000	3.4						
2.3	360	599	20000	4.3						
1.1	930	1303	8660	0.85	**R**	**77R37**	**DR**	**63S4**	45	314
1.2	795	1124	10100	1.05	**RF**	**77R37**	**DR**	**63S4**	51	314
1.3	740	1047	10600	1.10	**RM**	**77R37**	**DR**	**63S4**	76	314
1.5	635	915	11300	1.30						
1.1	820	1218	9910	1.00						
1.3	740	1084	10600	1.10						
1.5	660	940	11200	1.25	**R**	**77R37**	**DR**	**63S4**	46	314
1.7	520	821	12000	1.55	**RF**	**77R37**	**DR**	**63S4**	52	314
1.9	475	731	12200	1.70	**RM**	**77R37**	**DR**	**63S4**	77	314
2.1	455	646	12300	1.80						
2.6	375	520	12600	2.2						
3.1	320	451	12700	2.5	**R**	**77R37**	**DR**	**63S4**	45	314
3.3	300	422	12800	2.7	**RF**	**77R37**	**DR**	**63S4**	51	314
3.8	255	365	12900	3.2	**RM**	**77R37**	**DR**	**63S4**	76	314
1.6	625	891	7190	0.95						
1.9	505	730	8530	1.20	**R**	**67R37**	**DR**	**63S4**	40	314
2.1	440	644	9060	1.35	**RF**	**67R37**	**DR**	**63S4**	43	314
2.4	385	571	9430	1.55	**RM**	**67R37**	**DR**	**63S4**	59	314
2.8	320	486	9790	1.85						
1.6	590	836	7670	1.00						
1.8	490	750	8630	1.20						
2.1	440	646	9050	1.35	**R**	**67R37**	**DR**	**63S4**	41	314
2.4	400	574	9330	1.50	**RF**	**67R37**	**DR**	**63S4**	44	314
2.8	345	495	9660	1.75	**RM**	**67R37**	**DR**	**63S4**	60	314
3.2	285	438	9940	2.1						

21933170/DE – 11/2015

P_m = 0.12 kW

n_a rpm	M_a Nm	i	F_{Ra} [1)] N	SEW f_B					m kg	
1.8	550	782	4650	0.80						
2.0	455	678	7070	1.00						
2.3	410	604	7260	1.10	**R**	**57R37**	**DR**	**63S4**	34	314
2.6	370	537	7400	1.20	**RF**	**57R37**	**DR**	**63S4**	38	314
2.9	325	471	7550	1.35	**RM**	**57R37**	**DR**	**63S4**	50	314
3.9	240	357	7760	1.85						
4.3	215	319	7820	2.1						
3.8	255	359	7730	1.75						
4.3	230	324	7790	1.95						
4.8	200	290	7840	2.2	**R**	**57R37**	**DR**	**63S4**	33	314
5.3	185	262	7880	2.4	**RF**	**57R37**	**DR**	**63S4**	37	314
5.6	170	246	7900	2.6	**RM**	**57R37**	**DR**	**63S4**	49	314
6.3	150	220	7930	3.0						
2.7	340	510	4360	0.85						
3.2	285	436	5480	1.05	**R**	**47R37**	**DR**	**63S4**	28	314
3.4	265	408	5590	1.10	**RF**	**47R37**	**DR**	**63S4**	28	314
4.0	215	344	5780	1.35						
2.8	365	502	3020	0.80						
3.2	310	429	5350	0.95						
3.7	265	372	5580	1.10						
4.0	245	348	5670	1.20	**R**	**47R37**	**DR**	**63S4**	28	314
4.6	210	301	5810	1.40	**RF**	**47R37**	**DR**	**63S4**	28	314
5.4	177	255	5920	1.70						
6.0	156	228	5980	1.95						
7.1	130	195	6040	2.3						
4.1	225	338	4570	0.90						
4.7	210	296	4780	0.95						
5.3	184	259	5130	1.10	**R**	**37R17**	**DR**	**63S4**	17	314
6.0	163	228	5360	1.25	**RF**	**37R17**	**DR**	**63S4**	19	314
6.9	140	199	5550	1.40						
8.0	122	172	5680	1.65						
4.2	235	328	3730	0.85						
4.8	205	289	4880	1.00						
5.2	192	265	5040	1.05	**R**	**37R17**	**DR**	**63S4**	17	314
6.1	156	226	5410	1.30	**RF**	**37R17**	**DR**	**63S4**	18	314
6.8	144	202	5520	1.40						
7.7	125	179	5660	1.60						
6.0	158	229	4090	0.80						
6.9	138	200	4200	0.95	**R**	**27R17**	**DR**	**63S4**	11	314
7.8	121	177	4270	1.05	**RF**	**27R17**	**DR**	**63S4**	11	314
8.3	116	166	4290	1.10						
6.1	157	227	4100	0.85						
6.8	144	203	4170	0.90	**R**	**27R17**	**DR**	**63S4**	11	314
7.7	125	179	4260	1.05	**RF**	**27R17**	**DR**	**63S4**	11	314
8.8	106	156	4330	1.25						
4.6	245	195.24*	12900	3.3	**R**	**77**	**DR**	**63M6**	37	298
5.4	210	166.59	13000	3.9	**RF**	**77**	**DR**	**63M6**	43	299
6.2	186	145.67	13000	4.4	**RM**	**77**	**DR**	**63M6**	68	299
4.5	250	199.81	10100	2.4						
4.9	230	184.07	10100	2.6						
5.7	200	158.14	10300	3.0	**R**	**67**	**DR**	**63M6**	30	295
6.5	175	137.67	10300	3.4	**RF**	**67**	**DR**	**63M6**	33	296
7.0	164	128.97	10400	3.6	**RM**	**67**	**DR**	**63M6**	49	296
7.9	145	113.94	10400	4.1						
6.9	166	199.81	10300	3.6	**R**	**67**	**DR**	**63S4**	30	295
7.5	153	184.07	10400	3.9	**RF**	**67**	**DR**	**63S4**	33	296
					RM	**67**	**DR**	**63S4**	49	296
4.8	235	186.89	7780	1.90						
5.2	215	172.17	7820	2.0						
6.1	188	147.92	7870	2.4	**R**	**57**	**DR**	**63M6**	23	292
7.0	164	128.77	7910	2.7	**RF**	**57**	**DR**	**63M6**	27	293
7.5	154	120.63	7920	2.9	**RM**	**57**	**DR**	**63M6**	39	293
8.4	136	106.58	7950	3.3						
9.1	126	98.99	7960	3.6						

21933170/DE – 11/2015

P_m = 0.12 kW

n_a rpm	M_a Nm	i	F_{Ra} [1] N	SEW f_B					m kg	
7.4	155	186.89	7920	2.9						
8.0	143	172.17	7940	3.2	**R**	**57**	**DR**	**63S4**	23	292
9.3	123	147.92	7960	3.7	**RF**	**57**	**DR**	**63S4**	27	293
11	107	128.77	7980	4.2	**RM**	**57**	**DR**	**63S4**	39	293
5.1	225	176.88	5760	1.35						
5.5	205	162.94	5830	1.45	**R**	**47**	**DR**	**63M6**	18	289
6.4	178	139.99	5920	1.70	**RF**	**47**	**DR**	**63M6**	18	290
7.4	155	121.87	5980	1.95						
7.8	147	176.88	6000	2.0						
8.5	135	162.94	6030	2.2						
9.9	116	139.99	6070	2.6						
11	101	121.87	6100	3.0	**R**	**47**	**DR**	**63S4**	18	289
12	95	114.17	6100	3.2	**RF**	**47**	**DR**	**63S4**	18	290
14	84	100.86	6120	3.6						
15	78	93.68	6130	3.9						
6.7	172	134.82	5270	1.15						
7.3	157	123.66	5400	1.25						
8.6	134	105.28	5600	1.50	**R**	**37**	**DR**	**63M6**	14	286
9.9	116	90.77	5730	1.75	**RF**	**37**	**DR**	**63M6**	16	287
11	108	84.61	5770	1.85						
12	94	73.96	5850	2.1						
10	112	134.82	5750	1.80						
11	103	123.66	5800	1.95						
13	87	105.28	5880	2.3	**R**	**37**	**DR**	**63S4**	14	286
15	75	90.77	5930	2.6	**RF**	**37**	**DR**	**63S4**	16	287
16	70	84.61	5950	2.8						
19	61	73.96	5980	3.3						
7.3	158	123.91	4090	0.80						
8.5	134	105.49	4210	0.95						
9.9	116	90.96	4300	1.10	**R**	**27**	**DR**	**63M6**	8.3	283
11	108	84.78	4320	1.20	**RF**	**27**	**DR**	**63M6**	8.2	284
12	94	74.11	4370	1.40						
10	112	135.09	4310	1.15						
11	103	123.91	4340	1.25						
13	88	105.49	4390	1.50						
15	76	90.96	4420	1.70						
16	70	84.78	4440	1.85						
19	62	74.11	4460	2.1	**R**	**27**	**DR**	**63S4**	8.3	283
20	58	69.47	4460	2.2	**RF**	**27**	**DR**	**63S4**	8.2	284
23	51	61.30	4400	2.6						
25	46	55.87	4280	2.8						
29	40	48.17	4090	3.2						
31	37	44.90	4000	3.5						
11	104	81.64	300	0.80						
13	90	70.39	1470	0.95						
14	84	65.61	1860	1.00	**R**	**17**	**DR**	**63M6**	7.6	280
16	73	57.35	2440	1.15	**RF**	**17**	**DR**	**63M6**	7.5	281
17	68	53.76	2500	1.25						
19	60	47.44	2500	1.40						
17	68	81.64	2500	1.25						
20	58	70.39	2500	1.45						
21	54	65.61	2500	1.55						
24	48	57.35	2500	1.80						
26	45	53.76	2500	1.90						
29	39	47.44	2500	2.2	**R**	**17**	**DR**	**63S4**	7.6	280
31	37	44.18	2500	2.3	**RF**	**17**	**DR**	**63S4**	7.5	281
36	32	38.61	2430	2.6						
38	30	36.20	2390	2.8						
43	26	31.94	2310	3.2						
49	24	28.32	2230	3.6						
57	20	24.07	2130	4.2						

21933170/DE – 11/2015

P_m = 0.12 kW

n_a rpm	M_a Nm	i	F_{Ra} [1)] N	SEW f_B					m kg	
23	50	60.32	1500	1.00						
27	43	51.52	1550	1.15						
29	40	47.78	1560	1.25						
31	37	44.16	1530	1.35						
33	34	41.31	1510	1.45						
34	34	40.34	1500	1.50	**R**	**07**	**DR**	**63S4**	6.4	277
36	32	38.51	1490	1.55	**RF**	**07**	**DR**	**63S4**	6.4	278
41	28	34.05	1440	1.75						
47	24	29.08	1390	2.1						
51	22	26.97	1360	2.2						
59	19	23.32	1320	2.6						
63	18	21.73	1290	2.8						
22	53	60.32	1480	0.95						
25	45	51.52	1540	1.10						
27	42	47.78	1550	1.20						
29	39	44.16	1550	1.30						
31	36	41.31	1530	1.35						
32	36	40.34	1520	1.40	**R**	**07**	**DT**	**56L4**	5.8	277
34	34	38.51	1510	1.45	**RF**	**07**	**DT**	**56L4**	5.8	278
38	30	34.05	1460	1.65						
45	26	29.08	1410	1.95						
48	24	26.97	1380	2.1						
56	21	23.32	1340	2.4						
60	19	21.73	1310	2.6						
75	15	18.31	1230	3.3						
82	14	16.73	1200	3.6						
98	12	14.12	1150	4.3						
114	10	12.06	1100	5.0						
123	9.3	11.18	1070	5.4						
143	8.0	9.67	1030	6.2						
153	7.5	9.01	1010	6.7						
176	6.5	7.85	970	7.5	**R**	**07**	**DR**	**63S4**	6.3	277
185	6.2	7.48	950	6.9	**RF**	**07**	**DR**	**63S4**	6.3	278
202	5.7	6.83	930	7.5						
239	4.8	5.76	880	8.3						
280	4.1	4.92	840	9.0						
302	3.8	4.57	820	9.5						
350	3.3	3.95	785	10						
375	3.1	3.68	765	11						
430	2.7	3.21	735	11						
71	16	18.31	1250	3.1						
78	15	16.73	1220	3.4						
92	12	14.12	1170	4.0						
108	11	12.06	1120	4.7						
116	9.9	11.18	1090	5.0						
134	8.5	9.67	1050	5.9						
144	7.9	9.01	1030	6.3						
166	6.9	7.85	980	7.1	**R**	**07**	**DT**	**56L4**	5.7	277
174	6.6	7.48	970	6.5	**RF**	**07**	**DT**	**56L4**	5.7	278
190	6.0	6.83	950	7.2						
226	5.1	5.76	900	7.8						
264	4.3	4.92	860	8.6						
285	4.0	4.57	840	9.0						
329	3.5	3.95	800	9.7						
353	3.2	3.68	780	10						
405	2.8	3.21	750	11						
227	5.0	6.07	4260	8.6						
267	4.3	5.18	4050	17	**RX**	**67**	**DR**	**63S4**	16	267
305	3.8	4.53	3870	22	**RXF**	**67**	**DR**	**63S4**	20	268
321	3.6	4.30*	3810	22						

21933170/DE – 11/2015

P_m = 0.12 kW

n_a rpm	M_a Nm	i	F_{Ra} 1) N	SEW f_B					m kg	
251	4.6	5.50*	3360	8.5						
272	4.2	5.07	3270	8.6						
317	3.6	4.35	3120	19						
364	3.1	3.79	2980	22						
389	2.9	3.55*	2910	24						
440	2.6	3.14	2800	25	**RX**	**57**	**DR**	**63S4**	14	265
474	2.4	2.91	2730	28	**RXF**	**57**	**DR**	**63S4**	16	266
523	2.2	2.64*	2640	31						
582	2.0	2.37	2550	34						
676	1.7	2.04	2430	41						
719	1.6	1.92*	2380	43						
835	1.4	1.65	2260	49						

P_m = 0.18 kW

n_a rpm	M_a Nm	i	F_{Ra} 1) N	SEW f_B					m kg	
0.09	14900	14075	50900	0.85						
0.11	13000	12344	62500	1.00	**R**	**147R77**	**DR**	**63M4**	420	314
0.12	11600	11143	65200	1.10	**RF**	**147R77**	**DR**	**63M4**	430	314
0.14	10300	9743	67300	1.25	**RM**	**147R77**	**DR**	**63M4**	600	314
0.16	8550	8443	69700	1.50						
0.18	7400	7307	70900	1.75						
0.20	6530	6447	71800	2.00						
0.24	5640	5568	72500	2.3	**R**	**147R77**	**DR**	**63M4**	420	314
0.27	5140	4926	72800	2.5	**RF**	**147R77**	**DR**	**63M4**	430	314
0.31	4420	4325	73300	2.9	**RM**	**147R77**	**DR**	**63M4**	600	314
0.35	3920	3754	73600	3.3						
0.40	3370	3302	73800	3.8						
0.15	8900	8784	50100	0.90						
0.18	7390	7479	54600	1.10						
0.20	6950	6559	55500	1.15	**R**	**137R77**	**DR**	**63M4**	290	314
0.23	5760	5834	57400	1.40	**RF**	**137R77**	**DR**	**63M4**	310	314
0.26	5420	5116	57900	1.50	**RM**	**137R77**	**DR**	**63M4**	425	314
0.30	4520	4464	59000	1.75						
0.34	3980	3928	59500	2.0						
0.28	5060	4709	58300	1.60						
0.33	4320	4018	59200	1.85	**R**	**137R77**	**DR**	**63M4**	280	314
0.38	3770	3514	59700	2.1	**RF**	**137R77**	**DR**	**63M4**	300	314
0.40	3580	3338	59900	2.2	**RM**	**137R77**	**DR**	**63M4**	415	314
0.45	3140	2929	60200	2.5						
0.30	4490	4435	28400	0.95	**R**	**107R77**	**DR**	**63M4**	200	314
0.34	3980	3896	31100	1.10	**RF**	**107R77**	**DR**	**63M4**	210	314
0.43	3220	3039	34200	1.35	**RM**	**107R77**	**DR**	**63M4**	295	314
0.34	4210	3918	29900	1.00						
0.39	3590	3343	32800	1.20						
0.44	3260	3034	34100	1.30	**R**	**107R77**	**DR**	**63M4**	195	314
0.50	2850	2653	35400	1.50	**RF**	**107R77**	**DR**	**63M4**	200	314
0.58	2450	2280	36200	1.75	**RM**	**107R77**	**DR**	**63M4**	290	314
0.64	2210	2067	36500	1.95						
0.66	2100	1987	36700	2.0						
0.72	1870	1827	36900	2.3	**R**	**107R77**	**DR**	**63M4**	200	314
0.83	1590	1599	37200	2.7	**RF**	**107R77**	**DR**	**63M4**	205	314
0.94	1430	1400	37300	3.0	**RM**	**107R77**	**DR**	**63M4**	295	314
1.1	1220	1226	37400	3.5						

21933170/DE – 11/2015

P_m = 0.18 kW

n_a rpm	M_a Nm	i	F_{Ra} [1)] N	SEW f_B					m kg	
0.49	2990	2668	20000	1.00						
0.59	2480	2245	24200	1.20						
0.65	2200	2016	25500	1.35						
0.76	1960	1733	26500	1.50						
0.81	1840	1623	27000	1.65	**R**	**97R57**	**DR**	**63M4**	125	314
0.92	1610	1434	27500	1.85	**RF**	**97R57**	**DR**	**63M4**	140	314
1.1	1330	1207	27900	2.2	**RM**	**97R57**	**DR**	**63M4**	195	314
1.2	1180	1084	28000	2.5						
1.4	1000	934	28200	3.0						
1.5	930	878	28300	3.2						
1.8	790	755	28400	3.8						
0.49	3090	2722	15900	0.95	**R**	**97R57**	**DR**	**63M4**	130	314
0.57	2620	2311	23400	1.15	**RF**	**97R57**	**DR**	**63M4**	145	314
0.64	2350	2078	24800	1.25	**RM**	**97R57**	**DR**	**63M4**	195	314
0.89	1690	1489	15900	0.90						
0.95	1580	1395	16700	1.00						
1.1	1380	1232	18000	1.10	**R**	**87R57**	**DR**	**63M4**	85	314
1.2	1270	1145	18600	1.20	**RF**	**87R57**	**DR**	**63M4**	92	314
1.3	1140	1037	19200	1.35	**RM**	**87R57**	**DR**	**63M4**	120	314
1.4	1010	931	19800	1.50						
1.6	860	802	20000	1.80						
0.87	1680	1524	15900	0.90						
1.0	1390	1303	17900	1.10	**R**	**87R57**	**DR**	**63M4**	85	314
1.2	1220	1143	18900	1.25	**RF**	**87R57**	**DR**	**63M4**	92	314
1.5	970	885	19900	1.60	**RM**	**87R57**	**DR**	**63M4**	120	314
1.7	850	776	20000	1.80						
1.5	970	858	5830	0.85	**R**	**77R37**	**DR**	**63M4**	45	314
1.7	850	757	9590	0.95	**RF**	**77R37**	**DR**	**63M4**	51	314
2.0	750	671	10500	1.10	**RM**	**77R37**	**DR**	**63M4**	76	314
2.3	630	571	11400	1.30						
1.6	880	821	9230	0.90						
1.8	800	731	10100	1.00						
2.0	745	646	10500	1.10						
2.4	645	560	11300	1.25	**R**	**77R37**	**DR**	**63M4**	46	314
2.7	550	488	11800	1.50	**RF**	**77R37**	**DR**	**63M4**	52	314
3.0	485	436	12100	1.70	**RM**	**77R37**	**DR**	**63M4**	77	314
3.5	420	373	12400	1.95						
4.0	365	327	12600	2.2						
4.6	325	289	12700	2.5						
2.3	635	571	7060	0.95	**R**	**67R37**	**DR**	**63M4**	40	314
2.7	535	486	8250	1.10	**RF**	**67R37**	**DR**	**63M4**	43	314
					RM	**67R37**	**DR**	**63M4**	59	314
2.3	655	574	5820	0.90						
2.7	565	495	7950	1.05						
3.0	480	438	8740	1.25	**R**	**67R37**	**DR**	**63M4**	41	314
3.4	425	388	9160	1.40	**RF**	**67R37**	**DR**	**63M4**	44	314
3.8	390	344	9380	1.55	**RM**	**67R37**	**DR**	**63M4**	60	314
4.5	315	294	9800	1.90						
5.1	290	261	9920	2.1						
2.9	500	454	6650	0.90	**R**	**57R37**	**DR**	**63M4**	33	314
3.2	450	410	7090	1.00	**RF**	**57R37**	**DR**	**63M4**	37	314
					RM	**57R37**	**DR**	**63M4**	49	314
2.8	535	471	5250	0.85						
3.7	400	357	7300	1.10						
4.1	355	319	7460	1.25	**R**	**57R37**	**DR**	**63M4**	34	314
4.8	300	273	7630	1.50	**RF**	**57R37**	**DR**	**63M4**	38	314
5.5	260	241	7730	1.75	**RM**	**57R37**	**DR**	**63M4**	50	314
6.1	230	215	7790	1.95						

21933170/DE – 11/2015

P_m = 0.18 kW

n_a rpm	M_a Nm	i	F_{Ra} 1) N	SEW f_B					m kg	
3.7	420	359	7230	1.05						
4.1	375	324	7380	1.20						
4.6	335	290	7530	1.35						
5.0	300	262	7620	1.50	**R**	**57R37**	**DR**	**63M4**	33	314
5.4	280	246	7680	1.60	**RF**	**57R37**	**DR**	**63M4**	37	314
6.0	245	220	7750	1.80	**RM**	**57R37**	**DR**	**63M4**	49	314
7.0	210	188	7830	2.1						
8.3	177	159	7890	2.6						
4.4	345	301	4150	0.85						
5.2	290	255	5460	1.05	**R**	**47R37**	**DR**	**63M4**	28	314
5.8	255	228	5620	1.15	**RF**	**47R37**	**DR**	**63M4**	28	314
6.8	215	195	5790	1.40						
6.6	225	199	4510	0.85						
7.7	199	172	4960	1.00	**R**	**37R17**	**DR**	**63M4**	17	314
8.8	173	150	5260	1.15	**RF**	**37R17**	**DR**	**63M4**	19	314
6.5	230	202	4050	0.85						
7.4	205	179	4870	0.95	**R**	**37R17**	**DR**	**63M4**	17	314
8.5	176	156	5220	1.15	**RF**	**37R17**	**DR**	**63M4**	18	314
9.4	157	141	4100	0.85						
11	139	124	4190	0.95	**R**	**27R17**	**DR**	**63M4**	11	314
12	124	110	4260	1.05	**RF**	**27R17**	**DR**	**63M4**	11	314
14	105	94	4340	1.25						
9.8	152	135	4120	0.85						
11	139	118	4190	0.95	**R**	**27R17**	**DR**	**63M4**	11	314
13	121	104	4270	1.10	**RF**	**27R17**	**DR**	**63M4**	11	314
15	104	90	4340	1.25						
					R	**77**	**DR**	**63L6**	38	298
4.5	385	195.24*	12500	2.1	**RF**	**77**	**DR**	**63L6**	43	299
5.2	325	166.59	12700	2.5	**RM**	**77**	**DR**	**63L6**	68	299
6.0	285	145.67	12800	2.8	**R**	**77**	**DR**	**63L6**	38	298
6.3	270	138.39	12900	3.0	**RF**	**77**	**DR**	**63L6**	43	299
7.2	235	121.42	12900	3.4	**RM**	**77**	**DR**	**63L6**	68	299
6.8	250	195.24*	12900	3.2						
7.9	215	166.59	13000	3.8	**R**	**77**	**DR**	**63M4**	37	298
9.1	190	145.67	13000	4.3	**RF**	**77**	**DR**	**63M4**	43	299
9.5	180	138.39	13000	4.6	**RM**	**77**	**DR**	**63M4**	68	299
4.4	390	199.81	9370	1.50						
4.7	360	184.07	9560	1.65						
5.5	310	158.14	9830	1.90						
6.3	270	137.67	10000	2.2						
6.8	250	128.97	10100	2.4	**R**	**67**	**DR**	**63L6**	30	295
7.6	225	113.94	10200	2.7	**RF**	**67**	**DR**	**63L6**	34	296
8.2	205	105.83	10200	2.9	**RM**	**67**	**DR**	**63L6**	49	296
9.1	190	95.91	10300	3.2						
10	170	86.11	10300	3.5						
12	146	74.17	10400	4.1						
12	138	69.75	10400	4.4						
6.6	260	199.81	10100	2.3						
7.2	235	184.07	10100	2.5						
8.4	205	158.14	10200	2.9	**R**	**67**	**DR**	**63M4**	30	295
9.6	179	137.67	10300	3.4	**RF**	**67**	**DR**	**63M4**	33	296
10	168	128.97	10300	3.6	**RM**	**67**	**DR**	**63M4**	49	296
12	148	113.94	10400	4.0						
12	138	105.83	10400	4.4						
4.7	365	186.89	7420	1.20						
5.0	340	172.17	7510	1.30	**R**	**57**	**DR**	**63L6**	24	292
5.9	290	147.92	7650	1.55	**RF**	**57**	**DR**	**63L6**	27	293
6.8	250	128.77	7740	1.75	**RM**	**57**	**DR**	**63L6**	39	293
7.2	235	120.63	7780	1.90						

21933170/DE – 11/2015

P_m = 0.18 kW

n_a rpm	M_a Nm	i	F_{Ra} [1)] N	SEW f_B					m kg	
7.1	240	186.89	7770	1.85						
7.7	220	172.17	7810	2.0						
8.9	193	147.92	7860	2.3						
10	168	128.77	7900	2.7	**R**	**57**	**DR**	**63M4**	23	292
11	157	120.63	7920	2.9	**RF**	**57**	**DR**	**63M4**	27	293
12	139	106.58	7940	3.2	**RM**	**57**	**DR**	**63M4**	39	293
13	129	98.99	7950	3.5						
15	117	89.71	7970	3.8						
7.5	230	176.88	5740	1.30						
8.1	210	162.94	5810	1.40						
9.4	182	139.99	5910	1.65						
11	159	121.87	5980	1.90						
12	149	114.17	6000	2.0	**R**	**47**	**DR**	**63M4**	18	289
13	131	100.86	6040	2.3	**RF**	**47**	**DR**	**63M4**	18	290
14	122	93.68	6060	2.5						
16	111	84.90	6080	2.7						
17	99	76.23	6100	3.0						
7.0	240	123.66	3060	0.80						
8.3	205	105.28	4840	0.95	**R**	**37**	**DR**	**63L6**	15	286
9.6	179	90.77	5190	1.10	**RF**	**37**	**DR**	**63L6**	16	287
10	167	84.61	5310	1.20						
9.8	176	134.82	5230	1.15						
11	161	123.66	5370	1.25						
13	137	105.28	5580	1.45						
15	118	90.77	5710	1.70						
16	110	84.61	5760	1.80	**R**	**37**	**DR**	**63M4**	14	286
18	96	73.96	5840	2.1	**RF**	**37**	**DR**	**63M4**	16	287
19	90	69.33	5870	2.2						
22	80	61.18	5920	2.5						
24	73	55.76	5940	2.8						
27	63	48.08	5960	3.2						
11	161	123.91	4070	0.80						
13	137	105.49	4200	0.95						
15	118	90.96	4280	1.10						
16	110	84.78	4320	1.20						
18	96	74.11	4360	1.35						
19	90	69.47	4380	1.45						
22	80	61.30	4320	1.65						
24	73	55.87	4210	1.80	**R**	**27**	**DR**	**63M4**	8.3	283
27	63	48.17	4040	2.1	**RF**	**27**	**DR**	**63M4**	8.2	284
29	58	44.90	3960	2.2						
34	51	39.25	3810	2.5						
36	48	36.79	3740	2.7						
41	42	32.47	3610	3.1						
46	38	28.78	3480	3.5						
54	32	24.47	3310	4.1						
47	37	28.37	3460	3.5						
51	34	26.09	3380	3.8						
59	29	22.32	3220	4.5						
68	25	19.35	3090	5.2	**R**	**27**	**DR**	**63M4**	8.0	283
73	24	18.08	3020	5.5	**RF**	**27**	**DR**	**63M4**	8.0	284
84	20	15.63	2890	6.4						
99	17	13.28*	2750	7.5						
16	106	81.64	47	0.80						
19	92	70.39	1330	0.95						
20	85	65.61	1740	1.00						
23	75	57.35	2350	1.15						
25	70	53.76	2500	1.20						
28	62	47.44	2450	1.40	**R**	**17**	**DR**	**63M4**	7.6	280
30	58	44.18	2410	1.50	**RF**	**17**	**DR**	**63M4**	7.5	281
34	50	38.61	2340	1.70						
36	47	36.20	2300	1.80						
41	42	31.94	2240	2.0						
47	37	28.32	2170	2.3						
55	31	24.07	2080	2.7						

21933170/DE – 11/2015

P_m = 0.18 kW

n_a rpm	M_a Nm	i	F_{Ra} [1)] N	SEW f_B					m kg	
52	33	25.23	2110	2.6						
57	30	23.15	2060	2.8	**R**	**17**	**DR**	**63M4**	7.3	280
67	26	19.71	1970	3.3	**RF**	**17**	**DR**	**63M4**	7.2	281
78	22	16.99	1890	3.8						
28	62	47.78	1100	0.80						
30	58	44.16	1340	0.85						
32	54	41.31	1390	0.95						
33	52	40.34	1380	0.95						
34	50	38.51	1380	1.00	**R**	**07**	**DR**	**63M4**	6.4	277
39	44	34.05	1350	1.15	**RF**	**07**	**DR**	**63M4**	6.4	278
45	38	29.08	1310	1.30						
49	35	26.97	1290	1.40						
57	30	23.32	1250	1.65						
61	28	21.73	1240	1.75						
72	24	18.31	1190	2.1						
79	22	16.73	1160	2.3						
94	18	14.12	1120	2.7						
109	16	12.06	1070	3.2						
118	15	11.18	1050	3.4						
137	13	9.67	1010	4.0						
146	12	9.01	990	4.3						
168	10	7.85	960	4.8	**R**	**07**	**DR**	**63M4**	6.3	277
177	9.7	7.48	940	4.4	**RF**	**07**	**DR**	**63M4**	6.3	278
193	8.9	6.83	920	4.8						
229	7.5	5.76	880	5.3						
268	6.4	4.92	840	5.8						
289	5.9	4.57	820	6.1						
334	5.1	3.95	785	6.7						
359	4.8	3.68	765	6.9						
412	4.2	3.21	735	7.4						
243	7.1	11.18	860	7.0						
281	6.1	9.67	820	8.2						
302	5.7	9.01	810	8.8						
346	5.0	7.85	775	9.8						
364	4.7	7.48	765	9.2						
398	4.3	6.83	740	10	**R**	**07**	**DR**	**63S2**	6.3	277
472	3.6	5.76	705	11	**RF**	**07**	**DR**	**63S2**	6.3	278
552	3.1	4.92	670	12						
596	2.9	4.57	655	12						
689	2.5	3.95	625	14						
739	2.3	3.68	615	14						
848	2.0	3.21	585	16						
143	12	6.07	4940	3.6						
168	10	5.18	4690	7.4	**RX**	**67**	**DR**	**63L6**	17	267
192	8.9	4.53	4490	9.2	**RXF**	**67**	**DR**	**63L6**	21	268
202	8.5	4.30*	4410	9.4						
218	7.9	6.07	4310	5.4						
255	6.7	5.18	4090	11						
292	5.9	4.53	3920	14						
307	5.6	4.30*	3850	14						
350	4.9	3.77	3690	18	**RX**	**67**	**DR**	**63M4**	16	267
412	4.2	3.20*	3500	24	**RXF**	**67**	**DR**	**63M4**	20	268
457	3.8	2.89	3380	28						
519	3.3	2.54	3240	36						
550	3.1	2.40*	3180	40						
646	2.7	2.04	3020	50						
158	11	5.50*	3880	3.6						
172	10	5.07	3780	3.6	**RX**	**57**	**DR**	**63L6**	14	265
200	8.6	4.35	3600	7.9	**RXF**	**57**	**DR**	**63L6**	16	266
230	7.5	3.79	3440	9.2						

21933170/DE – 11/2015

P_m = 0.18 kW

n_a rpm	M_a Nm	i	F_{Ra} 1) N	SEW f_B					m kg	
240	7.2	5.50*	3400	5.4						
261	6.6	5.07	3310	5.4						
303	5.7	4.35	3150	12						
348	4.9	3.79	3010	14						
372	4.6	3.55*	2940	15						
421	4.1	3.14	2830	16	**RX**	**57**	**DR**	**63M4**	14	265
453	3.8	2.91	2760	18	**RXF**	**57**	**DR**	**63M4**	16	266
500	3.4	2.64*	2670	20						
557	3.1	2.37	2580	22						
647	2.7	2.04	2460	26						
688	2.5	1.92*	2410	28						
799	2.2	1.65	2290	31						

P_m = 0.25 kW

n_a rpm	M_a Nm	i	F_{Ra} 1) N	SEW f_B					m kg	
0.13	15100	9743	48200	0.85						
0.15	12700	8443	63100	1.00						
0.18	11000	7307	66200	1.20						
0.20	9740	6447	68100	1.35						
0.23	8410	5568	69800	1.55	**R**	**147R77**	**DR**	**63L4**	420	314
0.26	7590	4926	70700	1.70	**RF**	**147R77**	**DR**	**63L4**	430	314
0.30	6570	4325	71700	2.00	**RM**	**147R77**	**DR**	**63L4**	600	314
0.35	5790	3754	72400	2.2						
0.39	5020	3302	72900	2.6						
0.45	4370	2898	73300	3.0						
0.22	8660	5834	51100	0.90						
0.25	7960	5116	53500	1.00	**R**	**137R77**	**DR**	**63L4**	290	314
0.29	6740	4464	55800	1.20	**RF**	**137R77**	**DR**	**63L4**	310	314
0.33	5930	3928	57100	1.35	**RM**	**137R77**	**DR**	**63L4**	425	314
0.28	7430	4709	54600	1.10						
0.32	6340	4018	56500	1.25	**R**	**137R77**	**DR**	**63L4**	280	314
0.37	5540	3514	57700	1.45	**RF**	**137R77**	**DR**	**63L4**	300	314
0.39	5260	3338	58100	1.50	**RM**	**137R77**	**DR**	**63L4**	415	314
0.44	4620	2929	58900	1.75						
0.49	4180	2658	59300	1.90						
0.54	3800	2412	59700	2.1						
0.63	3260	2073	60100	2.4	**R**	**137R77**	**DR**	**63L4**	290	314
0.71	2810	1839	60500	2.8	**RF**	**137R77**	**DR**	**63L4**	310	314
0.93	2180	1397	60800	3.7	**RM**	**137R77**	**DR**	**63L4**	420	314
1.1	1880	1226	61000	4.2						
					R	**107R77**	**DR**	**63L4**	205	314
0.43	4730	3039	25600	0.90	**RF**	**107R77**	**DR**	**63L4**	210	314
					RM	**107R77**	**DR**	**63L4**	295	314
					R	**107R77**	**DR**	**63L4**	195	314
0.43	4780	3034	23600	0.90	**RF**	**107R77**	**DR**	**63L4**	200	314
					RM	**107R77**	**DR**	**63L4**	290	314
0.65	3100	1987	34600	1.40						
0.71	2790	1827	35600	1.55						
0.81	2400	1599	36300	1.80	**R**	**107R77**	**DR**	**63L4**	200	314
0.93	2140	1400	36600	2.0	**RF**	**107R77**	**DR**	**63L4**	205	314
1.1	1840	1226	36900	2.3	**RM**	**107R77**	**DR**	**63L4**	295	314
1.4	1430	939	37300	3.0						
1.6	1230	822	37400	3.5						
0.75	2840	1733	22000	1.05	**R**	**97R57**	**DR**	**63L4**	125	314
0.80	2650	1623	23200	1.15	**RF**	**97R57**	**DR**	**63L4**	145	314
					RM	**97R57**	**DR**	**63L4**	195	314

21933170/DE – 11/2015

P_m = 0.25 kW

n_a rpm	M_a Nm	i	F_{Ra} [1] N	SEW f_B					m kg	
0.71	2960	1823	21100	1.00						
0.82	2570	1583	23700	1.15						
0.93	2230	1396	25400	1.35						
1.1	1940	1228	26600	1.55	**R**	**97R57**	**DR**	**63L4**	130	314
1.2	1750	1069	27300	1.70	**RF**	**97R57**	**DR**	**63L4**	145	314
1.4	1520	938	27600	1.95	**RM**	**97R57**	**DR**	**63L4**	195	314
1.6	1300	824	27900	2.3						
1.8	1160	737	28100	2.6						
2.1	990	632	28200	3.0						
1.1	1850	1145	10700	0.85						
1.2	1660	1037	16000	0.95	**R**	**87R57**	**DR**	**63L4**	85	314
1.4	1480	931	17400	1.05	**RF**	**87R57**	**DR**	**63L4**	93	314
1.6	1260	802	18600	1.20	**RM**	**87R57**	**DR**	**63L4**	120	314
1.1	1790	1143	14700	0.85						
1.5	1420	885	17800	1.10						
1.7	1240	776	18700	1.25						
1.9	1100	685	19400	1.40	**R**	**87R57**	**DR**	**63L4**	86	314
2.2	920	599	20000	1.65	**RF**	**87R57**	**DR**	**63L4**	93	314
2.5	810	525	20000	1.90	**RM**	**87R57**	**DR**	**63L4**	125	314
2.8	715	456	20000	2.2						
4.9	415	268	20000	3.7						
					R	**77R37**	**DR**	**63L4**	46	314
2.3	910	571	8910	0.90	**RF**	**77R37**	**DR**	**63L4**	52	314
					RM	**77R37**	**DR**	**63L4**	77	314
2.3	920	560	8780	0.90						
2.7	795	488	10100	1.05						
3.0	705	436	10900	1.15						
3.5	605	373	11500	1.35	**R**	**77R37**	**DR**	**63L4**	47	314
4.0	530	327	11900	1.55	**RF**	**77R37**	**DR**	**63L4**	53	314
4.5	470	289	12200	1.75	**RM**	**77R37**	**DR**	**63L4**	78	314
5.0	420	260	12400	1.95						
5.8	355	224	12600	2.3						
3.4	620	388	7290	0.95						
3.8	565	344	7950	1.05						
4.4	465	294	8870	1.30						
5.0	420	261	9180	1.40	**R**	**67R37**	**DR**	**63L4**	41	314
5.6	380	234	9460	1.60	**RF**	**67R37**	**DR**	**63L4**	45	314
6.5	320	200	9780	1.85	**RM**	**67R37**	**DR**	**63L4**	60	314
7.4	275	176	9980	2.2						
8.2	250	158	10100	2.4						
3.4	640	384	6960	0.95						
3.6	600	359	7550	1.00						
4.2	515	310	8430	1.15	**R**	**67R37**	**DR**	**63L4**	41	314
4.9	435	264	9100	1.40	**RF**	**67R37**	**DR**	**63L4**	44	314
5.5	385	235	9420	1.55	**RM**	**67R37**	**DR**	**63L4**	59	314
6.5	325	201	9750	1.85						
7.2	295	181	9900	2.0						
4.1	515	319	6050	0.85						
4.8	435	273	7160	1.05						
5.4	380	241	7380	1.20	**R**	**57R37**	**DR**	**63L4**	35	314
6.0	340	215	7510	1.30	**RF**	**57R37**	**DR**	**63L4**	38	314
7.0	300	187	7630	1.50	**RM**	**57R37**	**DR**	**63L4**	50	314
7.9	260	164	7730	1.75						
9.2	225	142	7800	2.00						
4.0	540	324	4980	0.85						
4.5	480	290	6950	0.95	**R**	**57R37**	**DR**	**63L4**	34	314
5.0	435	262	7160	1.05	**RF**	**57R37**	**DR**	**63L4**	37	314
5.3	405	246	7280	1.10	**RM**	**57R37**	**DR**	**63L4**	49	314
5.9	360	220	7440	1.25						
5.7	370	228	2440	0.80						
6.7	315	195	5320	0.95	**R**	**47R37**	**DR**	**63L4**	29	314
7.1	295	182	5440	1.00	**RF**	**47R37**	**DR**	**63L4**	29	314
8.5	245	154	5680	1.20						

21933170/DE – 11/2015

P_m = 0.25 kW

n_a rpm	M_a Nm	i	F_{Ra} [1)] N	SEW f_B					m kg	
8.7	245	150	2540	0.80						
10	210	130	4790	0.95						
10	200	124	4930	1.00	**R**	**37R17**	**DR**	**63L4**	18	314
12	178	110	5200	1.10	**RF**	**37R17**	**DR**	**63L4**	19	314
14	152	94	5460	1.30						
9.7	220	135	4660	0.90						
10	210	127	4770	0.95	**R**	**37R17**	**DR**	**63L4**	18	314
12	174	104	5250	1.15	**RF**	**37R17**	**DR**	**63L4**	19	314
14	150	90	5470	1.35						
4.6	520	195.24*	12000	1.55	**R**	**77**	**DRS**	**71S6**	39	298
5.4	440	166.59	12300	1.85	**RF**	**77**	**DRS**	**71S6**	45	299
6.1	385	145.67	12500	2.1	**RM**	**77**	**DRS**	**71S6**	70	299
6.7	355	195.24*	12600	2.3						
7.8	305	166.59	12800	2.7	**R**	**77**	**DR**	**63L4**	38	298
8.9	265	145.67	12900	3.1	**RF**	**77**	**DR**	**63L4**	43	299
9.4	250	138.39	12900	3.2	**RM**	**77**	**DR**	**63L4**	68	299
11	220	121.42	13000	3.7						
4.5	530	199.81	8280	1.15						
4.9	490	184.07	8660	1.20						
5.7	420	158.14	9190	1.40	**R**	**67**	**DRS**	**71S6**	32	295
6.5	365	137.67	9540	1.65	**RF**	**67**	**DRS**	**71S6**	35	296
6.9	340	128.97	9670	1.75	**RM**	**67**	**DRS**	**71S6**	51	296
7.8	300	113.94	9870	1.95						
8.5	280	105.83	9960	2.1						
6.5	365	199.81	9540	1.65						
7.1	335	184.07	9700	1.80						
8.2	290	158.14	9930	2.1						
9.4	250	137.67	10100	2.4	**R**	**67**	**DR**	**63L4**	30	295
10	235	128.97	10100	2.5	**RF**	**67**	**DR**	**63L4**	34	296
11	205	113.94	10200	2.9	**RM**	**67**	**DR**	**63L4**	49	296
12	194	105.83	10300	3.1						
14	176	95.91	10300	3.4						
15	158	86.11	10400	3.8						
4.8	495	186.89	6760	0.90						
5.2	455	172.17	7060	1.00						
6.0	390	147.92	7330	1.15	**R**	**57**	**DRS**	**71S6**	26	292
7.0	340	128.77	7500	1.30	**RF**	**57**	**DRS**	**71S6**	29	293
7.4	320	120.63	7570	1.40	**RM**	**57**	**DRS**	**71S6**	41	293
8.4	280	106.58	7670	1.60						
9.0	260	98.99	7720	1.70						
7.0	340	186.89	7500	1.30						
7.6	315	172.17	7580	1.40						
8.8	270	147.92	7700	1.65						
10	235	128.77	7780	1.90						
11	220	120.63	7810	2.0	**R**	**57**	**DR**	**63L4**	24	292
12	196	106.58	7860	2.3	**RF**	**57**	**DR**	**63L4**	27	293
13	182	98.99	7880	2.5	**RM**	**57**	**DR**	**63L4**	39	293
14	165	89.71	7910	2.7						
16	148	80.55	7930	3.0						
19	127	69.23	7960	3.5						
7.4	320	176.88	5280	0.90						
8.0	295	162.94	5420	1.00						
9.3	255	139.99	5630	1.15						
11	220	121.87	5770	1.35						
11	205	114.17	5820	1.45						
13	185	100.86	5900	1.60						
14	172	93.68	5940	1.75	**R**	**47**	**DR**	**63L4**	19	289
15	156	84.90	5980	1.90	**RF**	**47**	**DR**	**63L4**	19	290
17	140	76.23	6020	2.1						
19	126	68.54	6050	2.4						
20	118	64.21	6070	2.5						
23	104	56.73	6090	2.9						
25	97	52.69	6100	3.1						
27	88	47.75	6080	3.4						

21933170/DE – 11/2015

P_m = 0.25 kW

n_a rpm	M_a Nm	i	F_{Ra} 1) N	SEW f_B					m kg	
9.6	245	134.82	2630	0.80						
11	225	123.66	4560	0.90						
12	193	105.28	5030	1.05						
14	167	90.77	5320	1.20						
15	155	84.61	5420	1.30						
18	136	73.96	5580	1.45						
19	127	69.33	5650	1.55	**R**	**37**	**DR**	**63L4**	15	286
21	112	61.18	5750	1.80	**RF**	**37**	**DR**	**63L4**	16	287
23	102	55.76	5800	1.95						
27	88	48.08	5870	2.3						
29	82	44.81	5760	2.4						
33	72	39.17	5540	2.8						
35	67	36.72	5430	3.0						
40	60	32.40	5230	3.4						
15	156	84.78	4100	0.85						
18	136	74.11	4210	0.95						
19	128	69.47	4240	1.00						
21	113	61.30	4180	1.15						
23	103	55.87	4090	1.25						
27	88	48.17	3940	1.45	**R**	**27**	**DR**	**63L4**	9.0	283
29	82	44.90	3870	1.60	**RF**	**27**	**DR**	**63L4**	8.9	284
33	72	39.25	3730	1.80						
35	68	36.79	3660	1.90						
40	60	32.47	3540	2.2						
45	53	28.78	3420	2.5						
53	45	24.47	3270	2.9						
46	52	28.37	3410	2.5						
50	48	26.09	3330	2.7						
58	41	22.32	3180	3.2						
67	36	19.35	3050	3.7						
72	33	18.08	2990	3.9						
83	29	15.63	2860	4.5						
98	24	13.28*	2730	5.3						
110	22	11.86	2630	5.9						
128	19	10.13	2510	6.6	**R**	**27**	**DR**	**63L4**	8.7	283
138	17	9.41	2440	7.0	**RF**	**27**	**DR**	**63L4**	8.6	284
159	15	8.16	2330	7.7						
170	14	7.63*	2280	8.0						
197	12	6.59	2180	8.8						
232	10	5.60*	2080	9.6						
260	9.2	5.00*	2000	10						
304	7.8	4.27	1900	11						
325	7.3	4.00*	1870	12						
386	6.2	3.37	1770	13						
23	105	57.35	156	0.80						
24	99	53.76	785	0.85						
27	87	47.44	1630	1.00						
29	81	44.18	2000	1.05						
34	71	38.61	2200	1.20	**R**	**17**	**DR**	**63L4**	8.3	280
36	66	36.20	2180	1.30	**RF**	**17**	**DR**	**63L4**	8.2	281
41	59	31.94	2120	1.45						
46	52	28.32	2070	1.65						
54	44	24.07	2000	1.90						
52	46	25.23	2020	1.85						
56	42	23.15	1980	2.0						
66	36	19.71	1910	2.4						
77	31	16.99	1840	2.7	**R**	**17**	**DR**	**63L4**	8.0	280
82	29	15.84	1810	2.9	**RF**	**17**	**DR**	**63L4**	7.9	281
94	25	13.84	1740	3.4						
100	24	12.98	1720	3.6						
114	21	11.45	1660	3.9						
38	62	34.05	1090	0.80						
45	53	29.08	1200	0.95						
48	50	26.97	1190	1.00	**R**	**07**	**DR**	**63L4**	7.2	277
56	43	23.32	1170	1.15	**RF**	**07**	**DR**	**63L4**	7.2	278
60	40	21.73	1160	1.25						

21933170/DE – 11/2015

P_m = 0.25 kW

n_a rpm	M_a Nm	i	F_{Ra} [1)] N	SEW f_B					m kg	
71	34	18.31	1120	1.50						
78	31	16.73	1100	1.65						
92	26	14.12	1070	1.95						
108	22	12.06	1030	2.3						
116	20	11.18	1010	2.4						
134	18	9.67	980	2.8						
144	16	9.01	960	3.0						
166	14	7.85	930	3.4	**R**	**07**	**DR**	**63L4**	7.0	277
174	14	7.48	920	3.1	**RF**	**07**	**DR**	**63L4**	7.0	278
190	12	6.83	900	3.4						
226	11	5.76	860	3.8						
264	9.0	4.92	820	4.1						
285	8.4	4.57	800	4.3						
329	7.3	3.95	770	4.7						
353	6.8	3.68	755	4.8						
405	5.9	3.21	725	5.2						
238	10	11.18	840	5.0						
275	8.7	9.67	810	5.8						
295	8.1	9.01	795	6.2						
339	7.0	7.85	765	7.0						
356	6.7	7.48	755	6.4						
389	6.1	6.83	735	7.0	**R**	**07**	**DR**	**63M2**	6.3	277
461	5.2	5.76	700	7.7	**RF**	**07**	**DR**	**63M2**	6.3	278
540	4.4	4.92	665	8.4						
583	4.1	4.57	650	8.8						
674	3.5	3.95	625	9.7						
723	3.3	3.68	610	10						
829	2.9	3.21	585	11						
148	16	6.07	4860	2.6						
173	14	5.18	4620	5.4	**RX**	**67**	**DRS**	**71S6**	19	267
198	12	4.53	4420	6.8	**RXF**	**67**	**DRS**	**71S6**	23	268
208	12	4.30*	4350	7.0						
214	11	6.07	4310	3.9						
251	9.5	5.18	4100	7.9						
287	8.3	4.53	3920	9.9						
302	7.9	4.30*	3860	10						
345	6.9	3.77	3700	13	**RX**	**67**	**DR**	**63L4**	17	267
406	5.9	3.20*	3500	17	**RXF**	**67**	**DR**	**63L4**	21	268
450	5.3	2.89	3390	20						
511	4.7	2.54	3250	25						
542	4.4	2.40*	3190	28						
636	3.8	2.04	3020	35						
163	15	5.50*	3820	2.6						
177	14	5.07	3720	2.7	**RX**	**57**	**DRS**	**71S6**	16	265
206	12	4.35	3540	5.9	**RXF**	**57**	**DRS**	**71S6**	18	266
236	10	3.79	3390	6.8						
236	10	5.50*	3390	3.9						
257	9.3	5.07	3300	3.9						
299	8.0	4.35	3150	8.5						
343	7.0	3.79	3010	9.9						
366	6.5	3.55*	2950	11						
414	5.8	3.14	2830	11	**RX**	**57**	**DR**	**63L4**	14	265
446	5.3	2.91	2760	13	**RXF**	**57**	**DR**	**63L4**	16	266
492	4.8	2.64*	2680	14						
548	4.4	2.37	2580	16						
637	3.7	2.04	2460	19						
677	3.5	1.92*	2410	20						
787	3.0	1.65	2300	23						

21933170/DE – 11/2015

P_m = 0.37 kW

n_a rpm	M_a Nm	i	F_{Ra} [1] N	SEW f_B					m kg	
0.19	15900	7307	37500	0.80						
0.21	14000	6447	60400	0.90						
0.25	12100	5568	64300	1.05						
0.28	10900	4926	66400	1.20	**R**	**147R77**	**DRS**	**71S4**	425	314
0.32	9470	4325	68500	1.35	**RF**	**147R77**	**DRS**	**71S4**	430	314
0.37	8310	3754	70000	1.55	**RM**	**147R77**	**DRS**	**71S4**	600	314
0.42	7230	3302	71100	1.80						
0.48	6320	2898	71900	2.1						
0.31	9730	4464	36000	0.80	**R**	**137R77**	**DRS**	**71S4**	290	314
0.35	8570	3928	51500	0.95	**RF**	**137R77**	**DRS**	**71S4**	315	314
					RM	**137R77**	**DRS**	**71S4**	425	314
0.34	9080	4018	48100	0.90						
0.39	7940	3514	53500	1.00						
0.41	7540	3338	54300	1.05	**R**	**137R77**	**DRS**	**71S4**	280	314
0.47	6610	2929	56000	1.20	**RF**	**137R77**	**DRS**	**71S4**	305	314
0.56	5600	2484	57600	1.45	**RM**	**137R77**	**DRS**	**71S4**	415	314
0.62	5020	2242	58400	1.60						
0.52	5990	2658	57000	1.35						
0.57	5440	2412	57800	1.45						
0.67	4670	2073	58800	1.70						
0.75	4060	1839	59400	1.95	**R**	**137R77**	**DRS**	**71S4**	290	314
0.99	3130	1397	60200	2.6	**RF**	**137R77**	**DRS**	**71S4**	315	314
1.1	2710	1226	60500	2.9	**RM**	**137R77**	**DRS**	**71S4**	425	314
1.3	2440	1090	60700	3.3						
1.4	2130	951	60900	3.8						
0.67	4660	2067	27300	0.90						
0.82	3790	1693	31900	1.15						
0.89	3420	1550	33500	1.25	**R**	**107R77**	**DRS**	**71S4**	200	314
0.98	3100	1407	34600	1.40	**RF**	**107R77**	**DRS**	**71S4**	205	314
1.1	2660	1209	35900	1.60	**RM**	**107R77**	**DRS**	**71S4**	290	314
1.3	2330	1055	36400	1.85						
0.69	4450	1987	28600	0.95						
0.76	4030	1827	30800	1.05						
0.86	3490	1599	33200	1.25	**R**	**107R77**	**DRS**	**71S4**	205	314
0.99	3090	1400	34600	1.40	**RF**	**107R77**	**DRS**	**71S4**	210	314
1.1	2670	1226	35900	1.60	**RM**	**107R77**	**DRS**	**71S4**	295	314
1.5	2070	939	36700	2.1						
1.7	1790	822	37000	2.4						
1.1	2760	1207	22500	1.10	**R**	**97R57**	**DRS**	**71S4**	130	314
1.3	2460	1084	24300	1.20	**RF**	**97R57**	**DRS**	**71S4**	145	314
					RM	**97R57**	**DRS**	**71S4**	195	314
0.99	3170	1396	10800	0.95						
1.1	2770	1228	22500	1.10						
1.3	2470	1069	24200	1.20						
1.5	2160	938	25700	1.40						
1.7	1860	824	26900	1.60	**R**	**97R57**	**DRS**	**71S4**	130	314
1.9	1660	737	27400	1.80	**RF**	**97R57**	**DRS**	**71S4**	145	314
2.2	1420	632	27700	2.1	**RM**	**97R57**	**DRS**	**71S4**	200	314
3.2	980	431	28200	3.1						
3.6	850	379	28300	3.5						
4.1	765	336	28400	3.9						
1.7	1810	802	13800	0.85	**R**	**87R57**	**DRS**	**71S4**	87	314
1.8	1690	754	15800	0.90	**RF**	**87R57**	**DRS**	**71S4**	94	314
2.1	1440	649	17600	1.05	**RM**	**87R57**	**DRS**	**71S4**	125	314
1.8	1770	776	15100	0.85						
2.0	1560	685	16800	1.00						
2.3	1330	599	18300	1.15	**R**	**87R57**	**DRS**	**71S4**	88	314
2.6	1170	525	19100	1.30	**RF**	**87R57**	**DRS**	**71S4**	95	314
3.0	1020	456	19700	1.50	**RM**	**87R57**	**DRS**	**71S4**	125	314
5.2	595	268	20000	2.6						
5.8	525	236	20000	2.9						
2.6	1260	538	18700	1.25	**R**	**87R57**	**DRS**	**71S4**	86	314
2.9	1100	472	19400	1.40	**RF**	**87R57**	**DRS**	**71S4**	93	314
3.4	920	400	20000	1.65	**RM**	**87R57**	**DRS**	**71S4**	125	314
3.8	830	361	20000	1.85						

21933170/DE – 11/2015

P_m = 0.37 kW

n_a rpm	M_a Nm	i	F_{Ra} [1)] N	SEW f_B					m kg	
3.7	860	373	9520	0.95						
4.2	755	327	10500	1.10						
4.8	670	289	11100	1.20						
5.3	600	260	11600	1.35	**R**	**77R37**	**DRS**	**71S4**	49	314
6.2	505	224	12000	1.60	**RF**	**77R37**	**DRS**	**71S4**	55	314
7.0	445	197	12300	1.85	**RM**	**77R37**	**DRS**	**71S4**	80	314
8.2	385	169	12500	2.1						
9.3	340	149	12700	2.4						
4.7	665	294	4670	0.90						
5.3	600	261	7550	1.00	**R**	**67R37**	**DRS**	**71S4**	43	314
5.9	535	234	8220	1.10	**RF**	**67R37**	**DRS**	**71S4**	47	314
6.9	455	200	8930	1.30	**RM**	**67R37**	**DRS**	**71S4**	62	314
3.1	1130	289.74	28100	2.6						
3.5	990	255.71	28200	3.0	**R**	**97**	**DRS**	**71M6**	110	304
3.8	940	241.25	28300	3.2	**RF**	**97**	**DRS**	**71M6**	125	305
4.2	840	216.28	28400	3.6	**RM**	**97**	**DRS**	**71M6**	175	305
3.7	960	246.54	20000	1.60						
4.2	840	216.54	20000	1.85						
4.4	800	205.71	20000	1.95	**R**	**87**	**DRS**	**71M6**	67	301
5.0	705	181.77	20000	2.2	**RF**	**87**	**DRS**	**71M6**	74	302
5.8	605	155.34	20000	2.6	**RM**	**87**	**DRS**	**71M6**	105	302
6.4	555	142.41	20000	2.8						
5.4	650	166.59	11200	1.25	**R**	**77**	**DRS**	**71M6**	41	298
6.2	565	145.67	11700	1.45	**RF**	**77**	**DRS**	**71M6**	46	299
6.5	540	138.39	11900	1.50	**RM**	**77**	**DRS**	**71M6**	71	299
7.1	495	195.24*	12100	1.65						
8.3	425	166.59	12400	1.90						
9.5	370	145.67	12600	2.2	**R**	**77**	**DRS**	**71S4**	39	298
10.0	350	138.39	12600	2.3	**RF**	**77**	**DRS**	**71S4**	45	299
11	310	121.42	12800	2.6	**RM**	**77**	**DRS**	**71S4**	70	299
13	260	102.99	12900	3.1						
15	235	92.97	12900	3.4						
5.7	615	158.14	7350	0.95						
6.6	535	137.67	8240	1.10	**R**	**67**	**DRS**	**71M6**	34	295
7.0	500	128.97	8550	1.20	**RF**	**67**	**DRS**	**71M6**	37	296
7.9	440	113.94	9030	1.35	**RM**	**67**	**DRS**	**71M6**	52	296
6.9	510	199.81	8480	1.15						
7.5	470	184.07	8820	1.25						
8.7	400	158.14	9300	1.50						
10	350	137.67	9620	1.70						
11	330	128.97	9740	1.80						
12	290	113.94	9920	2.1	**R**	**67**	**DRS**	**71S4**	32	295
13	270	105.83	10000	2.2	**RF**	**67**	**DRS**	**71S4**	35	296
14	245	95.91	10100	2.4	**RM**	**67**	**DRS**	**71S4**	51	296
16	220	86.11	10200	2.7						
19	190	74.17	10300	3.2						
20	179	69.75	10300	3.4						
23	157	61.26	10400	3.8						
24	146	56.89	10400	4.1						
7.0	500	128.77	6610	0.90						
7.5	470	120.63	7010	0.95	**R**	**57**	**DRS**	**71M6**	27	292
8.5	415	106.58	7250	1.10	**RF**	**57**	**DRS**	**71M6**	30	293
9.1	385	98.99	7360	1.15	**RM**	**57**	**DRS**	**71M6**	42	293

21933170/DE – 11/2015

P_m = 0.37 kW

n_a rpm	M_a Nm	i	F_{Ra} [1] N	SEW f_B					m kg	
7.4	475	186.89	6980	0.95						
8.0	440	172.17	7140	1.00						
9.3	375	147.92	7380	1.20						
11	325	128.77	7540	1.35						
11	305	120.63	7610	1.45						
13	270	106.58	7700	1.65						
14	250	98.99	7740	1.80	**R**	**57**	**DRS**	**71S4**	26	292
15	225	89.71	7800	1.95	**RF**	**57**	**DRS**	**71S4**	29	293
17	205	80.55	7840	2.2	**RM**	**57**	**DRS**	**71S4**	41	293
20	177	69.23	7890	2.5						
21	166	64.85	7910	2.7						
24	147	57.29	7760	3.1						
26	136	53.22	7600	3.3						
29	124	48.23	7380	3.6						
9.9	355	139.99	3490	0.85						
11	310	121.87	5350	0.95						
12	290	114.17	5460	1.05						
14	255	100.86	5620	1.15						
15	235	93.68	5700	1.25						
16	215	84.90	5790	1.40						
18	195	76.23	5870	1.55						
20	176	68.54	5930	1.70	**R**	**47**	**DRS**	**71S4**	20	289
21	164	64.21	5960	1.80	**RF**	**47**	**DRS**	**71S4**	20	290
24	145	56.73	6010	2.1						
26	135	52.69	5990	2.2						
29	122	47.75	5820	2.4						
32	110	42.87	5650	2.7						
37	94	36.93	5410	3.2						
40	89	34.73	5310	3.4						
41	86	33.79	5270	2.8						
44	80	31.12	5140	2.8						
52	68	26.74	4920	4.4	**R**	**47**	**DRS**	**71S4**	20	289
59	60	23.28	4720	5.0	**RF**	**47**	**DRS**	**71S4**	20	290
63	56	21.81	4620	5.4						
15	230	90.77	4250	0.85						
16	215	84.61	4720	0.90	**R**	**37**	**DRS**	**71S4**	17	286
19	189	73.96	5070	1.05	**RF**	**37**	**DRS**	**71S4**	18	287
20	178	69.33	5210	1.15						
23	157	61.18	5410	1.30						
25	143	55.76	5530	1.40						
29	123	48.08	5580	1.60						
31	115	44.81	5480	1.75	**R**	**37**	**DRS**	**71S4**	17	286
35	100	39.17	5280	2.00	**RF**	**37**	**DRS**	**71S4**	18	287
38	94	36.72	5190	2.1						
43	83	32.40	5010	2.4						
48	74	28.73	4850	2.7						
57	62	24.42	4620	3.2						
49	72	28.32	4830	2.8						
53	67	26.03	4710	2.8						
62	57	22.27	4500	3.5	**R**	**37**	**DRS**	**71S4**	17	286
71	49	19.31	4320	4.0	**RF**	**37**	**DRS**	**71S4**	18	287
76	46	18.05	4230	4.3						
88	40	15.60	4050	5.0						
104	34	13.25	3850	5.6	**R**	**37**	**DRS**	**71S4**	17	286
117	30	11.83	3720	6.0	**RF**	**37**	**DRS**	**71S4**	18	287
23	157	61.30	3870	0.85						
25	143	55.87	3800	0.90						
29	123	48.17	3680	1.05						
31	115	44.90	3620	1.15						
35	100	39.25	3510	1.30	**R**	**27**	**DRS**	**71S4**	11	283
38	94	36.79	3460	1.40	**RF**	**27**	**DRS**	**71S4**	11	284
42	83	32.47	3350	1.55						
48	74	28.78	3250	1.75						
56	63	24.47	3110	2.1						

21933170/DE – 11/2015

P_m = 0.37 kW

n_a rpm	M_a Nm	i	F_{Ra} 1) N	SEW f_B					m kg	
49	73	28.37	3240	1.80						
53	67	26.09	3170	1.95						
62	57	22.32	3040	2.3						
71	50	19.35	2920	2.6	**R**	**27**	**DRS**	**71S4**	11	283
76	46	18.08	2860	2.8	**RF**	**27**	**DRS**	**71S4**	11	284
88	40	15.63	2750	3.2						
104	34	13.28*	2620	3.8						
36	99	38.61	770	0.85						
38	93	36.20	1260	0.90						
43	82	31.94	1910	1.05	**R**	**17**	**DRS**	**71S4**	10	280
49	72	28.32	1880	1.15	**RF**	**17**	**DRS**	**71S4**	10.0	281
57	62	24.07	1830	1.40						
55	65	25.23	1840	1.30						
60	59	23.15	1820	1.45						
70	50	19.71	1760	1.70						
81	44	16.99	1710	1.95						
87	40	15.84	1680	2.1						
100	35	13.84	1630	2.4						
106	33	12.98	1610	2.6						
121	29	11.45	1560	2.8						
136	26	10.15	1520	3.0	**R**	**17**	**DRS**	**71S4**	9.8	280
160	22	8.63	1460	3.3	**RF**	**17**	**DRS**	**71S4**	9.7	281
183	19	7.55	1370	2.9						
196	18	7.04	1350	3.1						
224	16	6.15	1300	3.4						
239	15	5.76	1280	3.6						
271	13	5.09	1240	3.9						
306	12	4.51	1200	4.2						
360	9.8	3.83	1140	4.6						
75	47	18.31	1000	1.05						
82	43	16.73	980	1.15						
98	36	14.12	960	1.40						
114	31	12.06	940	1.60						
123	29	11.18	930	1.75						
143	25	9.67	900	2.0						
153	23	9.01	890	2.2						
176	20	7.85	860	2.4	**R**	**07**	**DRS**	**71S4**	8.8	277
185	19	7.48	860	2.2	**RF**	**07**	**DRS**	**71S4**	8.8	278
202	18	6.83	840	2.5						
239	15	5.76	810	2.7						
280	13	4.92	780	2.9						
302	12	4.57	765	3.1						
350	10	3.95	735	3.4						
375	9.4	3.68	720	3.5						
430	8.2	3.21	695	3.8						
274	13	9.67	780	3.9						
294	12	9.01	765	4.2						
337	10	7.85	740	4.7						
354	10	7.48	730	4.3						
388	9.1	6.83	715	4.7						
460	7.7	5.76	680	5.2	**R**	**07**	**DR**	**63L2**	7.0	277
538	6.6	4.92	650	5.6	**RF**	**07**	**DR**	**63L2**	7.0	278
580	6.1	4.57	640	5.9						
671	5.3	3.95	610	6.4						
720	4.9	3.68	600	6.7						
826	4.3	3.21	575	7.2						
175	20	5.18	4560	3.7						
200	18	4.53	4370	4.6	**RX**	**67**	**DRS**	**71M6**	20	267
210	17	4.30*	4300	4.8	**RXF**	**67**	**DRS**	**71M6**	24	268
240	15	3.77	4130	5.9						

21933170/DE – 11/2015

P_m = 0.37 kW

n_a rpm	M_a Nm	i	F_{Ra} [1] N	SEW f_B					m kg	
227	16	6.07	4200	2.8						
267	13	5.18	3990	5.6						
305	12	4.53	3820	7.1						
321	11	4.30*	3760	7.3						
366	9.7	3.77	3600	9.0	**RX**	**67**	**DRS**	**71S4**	19	267
431	8.2	3.20*	3420	12	**RXF**	**67**	**DRS**	**71S4**	23	268
478	7.4	2.89	3310	14						
543	6.5	2.54	3170	18						
575	6.1	2.40*	3110	20						
675	5.2	2.04	2950	26						
208	17	4.35	3490	4.0	**RX**	**57**	**DRS**	**71M6**	17	265
239	15	3.79	3340	4.7	**RXF**	**57**	**DRS**	**71M6**	19	266
255	14	3.55*	3280	5.0						
251	14	5.50*	3300	2.8						
272	13	5.07	3210	2.8						
317	11	4.35	3060	6.1						
364	9.7	3.79	2930	7.1						
389	9.1	3.55*	2870	7.6						
440	8.0	3.14	2760	8.1	**RX**	**57**	**DRS**	**71S4**	16	265
474	7.5	2.91	2690	8.9	**RXF**	**57**	**DRS**	**71S4**	18	266
523	6.8	2.64*	2610	10						
582	6.1	2.37	2520	11						
676	5.2	2.04	2400	13						
719	4.9	1.92*	2350	14						
835	4.2	1.65	2240	16						

P_m = 0.55 kW

n_a rpm	M_a Nm	i	F_{Ra} [1] N	SEW f_B					m kg	
0.22	19800	6077	120000	0.90						
0.25	17600	5407	120000	1.00	**R**	**167R97**	**DRS**	**71M4**	760	315
0.29	15000	4650	120000	1.20	**RF**	**167R97**	**DRS**	**71M4**	760	315
0.33	13100	4129	120000	1.35	**RM**	**167R97**	**DRS**	**71M4**	960	315
0.28	16800	4926	22000	0.75						
0.31	14700	4325	53800	0.90	**R**	**147R77**	**DRS**	**71M4**	425	314
0.36	12800	3754	62900	1.00	**RF**	**147R77**	**DRS**	**71M4**	430	314
0.41	11200	3302	65900	1.15	**RM**	**147R77**	**DRS**	**71M4**	600	314
0.47	9830	2898	68000	1.30						
0.53	8890	2555	69300	1.45						
0.62	7690	2211	70600	1.70						
0.70	6790	1951	71500	1.90	**R**	**147R77**	**DRS**	**71M4**	425	314
0.80	5810	1705	72400	2.2	**RF**	**147R77**	**DRS**	**71M4**	430	314
0.89	5200	1536	72800	2.5	**RM**	**147R77**	**DRS**	**71M4**	600	314
1.0	4500	1329	73300	2.9						
1.2	3920	1166	73600	3.3						
					R	**137R77**	**DRS**	**71M4**	280	314
0.55	8640	2484	51200	0.90	**RF**	**137R77**	**DRS**	**71M4**	305	314
					RM	**137R77**	**DRS**	**71M4**	415	314
0.51	9250	2658	45300	0.85						
0.56	8390	2412	52300	0.95						
0.66	7210	2073	55000	1.10						
0.74	6310	1839	56500	1.25						
0.85	5410	1598	57900	1.50	**R**	**137R77**	**DRS**	**71M4**	290	314
0.97	4840	1397	58600	1.65	**RF**	**137R77**	**DRS**	**71M4**	315	314
1.1	4220	1226	59300	1.90	**RM**	**137R77**	**DRS**	**71M4**	425	314
1.2	3770	1090	59700	2.1						
1.4	3290	951	60100	2.4						
1.6	2810	831	60500	2.8						

21933170/DE – 11/2015

P_m = 0.55 kW

n_a rpm	M_a Nm	i	F_{Ra} [1)] N	SEW f_B					m kg	
0.97	4820	1407	21900	0.90						
1.1	4150	1209	30200	1.05						
1.3	3620	1055	32700	1.20	**R**	**107R77**	**DRS**	**71M4**	200	314
1.5	3160	919	34400	1.35	**RF**	**107R77**	**DRS**	**71M4**	205	314
1.7	2820	815	35500	1.50	**RM**	**107R77**	**DRS**	**71M4**	295	314
1.9	2460	717	36200	1.75						
2.2	2150	626	36600	2.0						
0.97	4800	1400	22800	0.90						
1.1	4170	1226	30100	1.05	**R**	**107R77**	**DRS**	**71M4**	205	314
1.2	3740	1104	32200	1.15	**RF**	**107R77**	**DRS**	**71M4**	210	314
1.4	3220	939	34200	1.35	**RM**	**107R77**	**DRS**	**71M4**	300	314
1.7	2800	822	35600	1.55						
1.6	2870	824	21800	1.05						
1.8	2560	737	23700	1.15						
2.2	2200	632	25500	1.35						
2.4	1910	560	26700	1.55						
2.8	1660	484	27400	1.80	**R**	**97R57**	**DRS**	**71M4**	130	314
3.2	1510	431	27600	2.00	**RF**	**97R57**	**DRS**	**71M4**	150	314
3.6	1320	379	27900	2.3	**RM**	**97R57**	**DRS**	**71M4**	200	314
4.0	1170	336	28000	2.6						
4.6	1030	296	28200	2.9						
5.5	850	249	28300	3.5						
2.6	1810	525	13600	0.85						
3.0	1580	456	16700	1.00	**R**	**87R57**	**DRS**	**71M4**	89	314
3.4	1360	398	18100	1.15	**RF**	**87R57**	**DRS**	**71M4**	96	314
3.9	1210	352	18900	1.30	**RM**	**87R57**	**DRS**	**71M4**	125	314
4.4	1040	305	19700	1.50						
2.9	1680	472	15900	0.90	**R**	**87R57**	**DRS**	**71M4**	87	314
3.4	1420	400	17800	1.10	**RF**	**87R57**	**DRS**	**71M4**	95	314
3.8	1280	361	18600	1.20	**RM**	**87R57**	**DRS**	**71M4**	125	314
4.9	980	276	4510	0.85						
5.8	840	236	9730	1.00	**R**	**77R37**	**DRS**	**71M4**	49	314
6.2	785	221	10200	1.05	**RF**	**77R37**	**DRS**	**71M4**	55	314
7.3	655	186	11200	1.25	**RM**	**77R37**	**DRS**	**71M4**	80	314
3.2	1660	289.74	27400	1.80						
3.6	1460	255.71	27700	2.0	**R**	**97**	**DRS**	**80S6**	110	304
3.8	1380	241.25	27800	2.2	**RF**	**97**	**DRS**	**80S6**	130	305
4.2	1240	216.28	28000	2.4	**RM**	**97**	**DRS**	**80S6**	180	305
4.7	1110	289.74	28100	2.7						
5.3	980	255.71	28200	3.0	**R**	**97**	**DRS**	**71M4**	110	304
5.6	930	241.25	28300	3.2	**RF**	**97**	**DRS**	**71M4**	125	305
6.3	830	216.28	28400	3.6	**RM**	**97**	**DRS**	**71M4**	175	305
3.7	1410	246.54	17800	1.10						
4.2	1240	216.54	18800	1.25	**R**	**87**	**DRS**	**80S6**	69	301
4.4	1180	205.71	19100	1.30	**RF**	**87**	**DRS**	**80S6**	76	302
5.0	1040	181.77	19700	1.50	**RM**	**87**	**DRS**	**80S6**	105	302
5.9	890	155.34	20000	1.75						
5.5	950	246.54	20000	1.65						
6.3	830	216.54	20000	1.85						
6.6	790	205.71	20000	1.95						
7.5	700	181.77	20000	2.2	**R**	**87**	**DRS**	**71M4**	67	301
8.8	595	155.34	20000	2.6	**RF**	**87**	**DRS**	**71M4**	74	302
9.6	545	142.41	20000	2.8	**RM**	**87**	**DRS**	**71M4**	105	302
11	480	124.97	20000	3.2						
11	455	118.43*	20000	3.4						
13	400	103.65	20000	3.9						
8.2	640	166.59	11300	1.25						
9.3	560	145.67	11800	1.45						
9.8	530	138.39	11900	1.55						
11	465	121.42	12200	1.75	**R**	**77**	**DRS**	**71M4**	41	298
13	395	102.99	12500	2.1	**RF**	**77**	**DRS**	**71M4**	46	299
15	355	92.97	12600	2.3	**RM**	**77**	**DRS**	**71M4**	71	299
17	315	81.80	12800	2.6						
18	295	77.24	12800	2.8						
21	250	65.77	12900	3.2						

21933170/DE – 11/2015

P_m = 0.55 kW

n_a rpm	M_a Nm	i	F_{Ra} [1] N	SEW f_B					m kg	
8.6	610	158.14	7430	1.00						
9.9	530	137.67	8290	1.15						
11	495	128.97	8600	1.20						
12	440	113.94	9060	1.35						
13	405	105.83	9280	1.45	**R**	**67**	**DRS**	**71M4**	34	295
14	370	95.91	9520	1.60	**RF**	**67**	**DRS**	**71M4**	37	296
16	330	86.11	9730	1.80	**RM**	**67**	**DRS**	**71M4**	52	296
18	285	74.17	9940	2.1						
20	265	69.75	10000	2.2						
22	235	61.26	10100	2.5						
24	215	56.89	10200	2.7						
11	465	120.63	7030	0.95						
13	410	106.58	7260	1.10						
14	380	98.99	7370	1.20						
15	345	89.71	7490	1.30						
17	310	80.55	7600	1.45						
20	265	69.23	7710	1.70	**R**	**57**	**DRS**	**71M4**	27	292
21	250	64.85	7750	1.80	**RF**	**57**	**DRS**	**71M4**	30	293
24	220	57.29	7530	2.0	**RM**	**57**	**DRS**	**71M4**	42	293
26	205	53.22	7380	2.2						
28	186	48.23	7190	2.4						
31	167	43.30	6980	2.7						
36	144	37.30*	6700	3.1						
39	135	35.07	6580	3.3						
52	102	26.31	6060	4.4						
54	97	24.99*	5970	4.7	**R**	**57**	**DRS**	**71M4**	26	292
62	85	21.93	5740	5.3	**RF**	**57**	**DRS**	**71M4**	29	293
73	72	18.60*	5460	6.3	**RM**	**57**	**DRS**	**71M4**	41	293
15	360	93.68	3280	0.85						
16	325	84.90	5230	0.90						
18	290	76.23	5450	1.00						
20	260	68.54	5600	1.15						
21	245	64.21	5670	1.20						
24	215	56.73	5780	1.35	**R**	**47**	**DRS**	**71M4**	22	289
26	200	52.69	5770	1.45	**RF**	**47**	**DRS**	**71M4**	22	290
28	184	47.75	5630	1.65						
32	166	42.87	5470	1.80						
37	143	36.93	5260	2.1						
39	134	34.73	5180	2.2						
46	115	29.88	4970	2.6						
51	103	26.74	4820	2.9						
58	90	23.28	4630	3.3	**R**	**47**	**DRS**	**71M4**	21	289
62	84	21.81	4540	3.6	**RF**	**47**	**DRS**	**71M4**	21	290
22	235	61.18	3910	0.85						
24	215	55.76	4740	0.95						
28	186	48.08	5120	1.10						
30	173	44.81	5230	1.15						
35	151	39.17	5070	1.30	**R**	**37**	**DRS**	**71M4**	18	286
37	142	36.72	4990	1.40	**RF**	**37**	**DRS**	**71M4**	19	287
42	125	32.40	4840	1.60						
47	111	28.73	4700	1.80						
56	94	24.42	4500	2.1						
61	86	22.27	4390	2.3						
70	75	19.31	4220	2.7						
75	70	18.05	4140	2.9	**R**	**37**	**DRS**	**71M4**	18	286
87	60	15.60	3970	3.3	**RF**	**37**	**DRS**	**71M4**	19	287
103	51	13.25	3790	3.7						
115	46	11.83	3670	4.0						
35	152	39.25	3280	0.85						
37	142	36.79	3240	0.90						
42	125	32.47	3160	1.05	**R**	**27**	**DRS**	**71M4**	12	283
47	111	28.78	3080	1.15	**RF**	**27**	**DRS**	**71M4**	12	284
56	94	24.47	2970	1.40						

21933170/DE – 11/2015

P_m = 0.55 kW

n_a rpm	M_a Nm	i	F_{Ra} [1)] N	SEW f_B					m kg	
61	86	22.32	2910	1.50						
70	75	19.35	2810	1.75						
75	70	18.08	2760	1.85						
87	60	15.63	2660	2.2						
102	51	13.28*	2550	2.5						
115	46	11.86	2470	2.8						
134	39	10.13	2370	3.1						
144	36	9.41	2290	3.4	**R**	**27**	**DRS**	**71M4**	12	283
167	32	8.16	2200	3.7	**RF**	**27**	**DRS**	**71M4**	12	284
178	29	7.63*	2160	3.8						
206	25	6.59	2070	4.2						
243	22	5.60*	1980	4.6						
272	19	5.00*	1910	4.9						
318	16	4.27	1830	5.3						
340	15	4.00*	1790	5.5						
404	13	3.37	1700	6.1						
52	100	53.76	630	0.85						
59	89	47.44	1530	0.95	**R**	**17**	**DRS**	**71M2**	11	280
64	83	44.18	1600	1.05	**RF**	**17**	**DRS**	**71M2**	11	281
73	72	38.61	1580	1.20						
69	76	19.71	1590	1.10						
80	66	16.99	1560	1.30						
86	61	15.84	1540	1.40						
98	53	13.84	1510	1.60						
105	50	12.98	1500	1.70						
119	44	11.45	1460	1.85						
134	39	10.15	1430	1.95						
158	33	8.63	1380	2.2	**R**	**17**	**DRS**	**71M4**	11	280
180	29	7.55	1290	1.90	**RF**	**17**	**DRS**	**71M4**	11	281
193	27	7.04	1270	2.0						
221	24	6.15	1240	2.3						
236	22	5.76	1220	2.4						
267	20	5.09	1180	2.6						
302	17	4.51	1150	2.8						
355	15	3.83	1110	3.0						
326	16	8.63	1160	4.5						
372	14	7.55	1090	4.0	**R**	**17**	**DRS**	**71M2**	11	280
399	13	7.04	1070	4.2	**RF**	**17**	**DRS**	**71M2**	11	281
457	12	6.15	1040	4.7						
153	34	18.31	810	1.45						
168	31	16.73	795	1.60						
199	26	14.12	775	1.90						
233	22	12.06	755	2.2						
251	21	11.18	745	2.4						
291	18	9.67	725	2.8						
312	17	9.01	715	3.0						
358	15	7.85	690	3.3	**R**	**07**	**DRS**	**71M2**	10	277
376	14	7.48	685	3.1	**RF**	**07**	**DRS**	**71M2**	10	278
411	13	6.83	670	3.4						
487	11	5.76	645	3.7						
571	9.2	4.92	620	4.0						
615	8.5	4.57	605	4.2						
712	7.4	3.95	585	4.6						
764	6.9	3.68	570	4.8						
876	6.0	3.21	550	5.2						
177	30	5.18	4480	2.5						
202	26	4.53	4300	3.2	**RX**	**67**	**DRS**	**80S6**	22	267
213	25	4.30*	4230	3.2	**RXF**	**67**	**DRS**	**80S6**	26	268
243	22	3.77	4060	4.0						

21933170/DE – 11/2015

P_m = 0.55 kW

n_a rpm	M_a Nm	i	F_{Ra} 1) N	SEW f_B					m kg	
263	20	5.18	3970	3.8						
300	17	4.53	3800	4.7						
316	17	4.30*	3740	4.8						
360	15	3.77	3590	6.0						
425	12	3.20*	3410	8.1						
471	11	2.89	3300	9.5	**RX**	**67**	**DRS**	**71M4**	20	267
535	9.8	2.54	3160	12	**RXF**	**67**	**DRS**	**71M4**	24	268
567	9.3	2.40*	3110	13						
666	7.9	2.04	2950	17						
732	7.2	1.86	2860	18						
845	6.2	1.61	2730	18						
210	25	4.35	3420	2.7						
241	22	3.79	3280	3.2						
258	20	3.55*	3220	3.4	**RX**	**57**	**DRS**	**80S6**	20	265
292	18	3.14	3100	3.6	**RXF**	**57**	**DRS**	**80S6**	22	266
314	17	2.91	3030	4.0						
312	17	4.35	3040	4.0						
359	15	3.79	2910	4.7						
383	14	3.55*	2850	5.0						
434	12	3.14	2740	5.4						
467	11	2.91	2680	6.0						
515	10	2.64*	2600	6.8	**RX**	**57**	**DRS**	**71M4**	17	265
574	9.2	2.37	2510	7.5	**RXF**	**57**	**DRS**	**71M4**	19	266
666	7.9	2.04	2390	8.8						
708	7.4	1.92*	2340	9.3						
823	6.4	1.65	2230	11						
921	5.7	1.48	2150	12						
1045	5.0	1.30	2070	13						

P_m = 0.75 kW

n_a rpm	M_a Nm	i	F_{Ra} 1) N	SEW f_B					m kg	
					R	**167R97**	**DRN**	**80M4**	760	315
0.31	19700	4650	120000	0.90	**RF**	**167R97**	**DRN**	**80M4**	770	315
0.35	17300	4129	120000	1.05	**RM**	**167R97**	**DRN**	**80M4**	960	315
0.54	11500	2657	120000	1.55						
0.62	10000	2333	120000	1.80	**R**	**167R97**	**DRN**	**80M4**	760	315
0.69	8850	2085	120000	2.0	**RF**	**167R97**	**DRN**	**80M4**	760	315
1.0	6250	1438	120000	2.9	**RM**	**167R97**	**DRN**	**80M4**	960	315
					R	**147R77**	**DRN**	**80M4**	430	314
0.44	14600	3302	54700	0.90	**RF**	**147R77**	**DRN**	**80M4**	435	314
0.50	12800	2898	63000	1.00	**RM**	**147R77**	**DRN**	**80M4**	600	314
0.56	11500	2555	65300	1.10						
0.65	10000	2211	67800	1.30						
0.74	8830	1951	69300	1.45	**R**	**147R77**	**DRN**	**80M4**	430	314
0.84	7590	1705	70700	1.70	**RF**	**147R77**	**DRN**	**80M4**	435	314
0.94	6810	1536	71500	1.90	**RM**	**147R77**	**DRN**	**80M4**	600	314
1.1	5890	1329	72300	2.2						
1.2	5130	1166	72900	2.5						
0.77	8340	1863	52500	0.95						
0.91	7060	1586	55300	1.15	**R**	**137R77**	**DRN**	**80M4**	285	314
1.0	6290	1391	56600	1.25	**RF**	**137R77**	**DRN**	**80M4**	310	314
1.2	5660	1256	57500	1.40	**RM**	**137R77**	**DRN**	**80M4**	420	314
0.69	9380	2073	43000	0.85						
0.78	8230	1839	52900	0.95						
0.90	7080	1598	55200	1.15						
1.0	6300	1397	56600	1.25	**R**	**137R77**	**DRN**	**80M4**	295	314
1.2	5500	1226	57800	1.45	**RF**	**137R77**	**DRN**	**80M4**	320	314
1.3	4910	1090	58500	1.65	**RM**	**137R77**	**DRN**	**80M4**	430	314
1.5	4290	951	59200	1.85						
1.7	3680	831	59800	2.2						
2.0	3210	730	60200	2.5						

21933170/DE – 11/2015

P_m = 0.75 kW

n_a rpm	M_a Nm	i	F_{Ra} 1) N	SEW f_B					m kg	
1.4	4720	1055	25800	0.90	**R**	**107R77**	**DRN**	**80M4**	205	314
1.6	4120	919	30400	1.05	**RF**	**107R77**	**DRN**	**80M4**	210	314
1.8	3670	815	32500	1.15	**RM**	**107R77**	**DRN**	**80M4**	300	314
1.5	4200	939	30000	1.00	**R**	**107R77**	**DRN**	**80M4**	210	314
1.8	3650	822	32500	1.20	**RF**	**107R77**	**DRN**	**80M4**	215	314
3.9	1630	369	37100	2.6	**RM**	**107R77**	**DRN**	**80M4**	305	314
4.4	1420	323	37300	3.0						
2.3	2860	632	21900	1.05						
2.6	2500	560	24100	1.20						
3.0	2170	484	25700	1.40	**R**	**97R57**	**DRN**	**80M4**	135	314
3.3	1960	431	26500	1.55	**RF**	**97R57**	**DRN**	**80M4**	155	314
3.8	1710	379	27300	1.75	**RM**	**97R57**	**DRN**	**80M4**	205	314
4.3	1520	336	27600	1.95						
4.9	1340	296	27900	2.2						
5.8	1110	249	28100	2.7						
3.6	1780	398	15100	0.85						
4.1	1580	352	16700	1.00	**R**	**87R57**	**DRN**	**80M4**	94	314
4.7	1360	305	18100	1.15	**RF**	**87R57**	**DRN**	**80M4**	100	314
5.4	1200	268	18900	1.30	**RM**	**87R57**	**DRN**	**80M4**	130	314
6.1	1060	236	19600	1.45						
4.0	1660	361	16100	0.95	**R**	**87R57**	**DRN**	**80M4**	92	314
4.8	1370	300	18100	1.15	**RF**	**87R57**	**DRN**	**80M4**	100	314
5.6	1160	256	19100	1.35	**RM**	**87R57**	**DRN**	**80M4**	130	314
5.0	1440	289.74	27700	2.1						
5.6	1270	255.71	27900	2.4	**R**	**97**	**DRN**	**80M4**	115	304
6.0	1190	241.25	28000	2.5	**RF**	**97**	**DRN**	**80M4**	130	305
6.7	1070	216.28	28200	2.8	**RM**	**97**	**DRN**	**80M4**	180	305
7.7	920	186.30	28300	3.2						
8.5	840	170.02	28400	3.6						
5.8	1220	246.54	18800	1.25						
6.6	1070	216.54	19500	1.45						
7.0	1020	205.71	19700	1.50						
7.9	900	181.77	20000	1.70	**R**	**87**	**DRN**	**80M4**	72	301
9.3	770	155.34	20000	2.0	**RF**	**87**	**DRN**	**80M4**	79	302
10	705	142.41	20000	2.2	**RM**	**87**	**DRN**	**80M4**	110	302
12	620	124.97	20000	2.5						
12	585	118.43*	20000	2.6						
14	515	103.65	20000	3.0						
15	460	93.38	20000	3.3						
8.6	820	166.59	9840	1.00	**R**	**77**	**DRN**	**80M4**	46	298
9.9	720	145.67	10700	1.15	**RF**	**77**	**DRN**	**80M4**	51	299
10	685	138.39	11000	1.20	**RM**	**77**	**DRN**	**80M4**	76	299
12	600	121.42	11500	1.35						
14	510	102.99	12000	1.60						
15	460	92.97	12200	1.75						
18	405	81.80	12500	2.0	**R**	**77**	**DRN**	**80M4**	46	298
19	380	77.24	12500	2.1	**RF**	**77**	**DRN**	**80M4**	51	299
22	325	65.77	12700	2.5	**RM**	**77**	**DRN**	**80M4**	76	299
25	285	57.68	12800	2.9						
28	255	52.07	12900	3.2						
31	225	45.81	13000	3.6						
33	215	43.26	13000	3.8						
11	640	128.97	7030	0.95						
13	565	113.94	7940	1.05						
14	525	105.83	8340	1.15						
15	475	95.91	8780	1.25						
17	425	86.11	9150	1.40	**R**	**67**	**DRN**	**80M4**	38	295
19	365	74.17	9530	1.65	**RF**	**67**	**DRN**	**80M4**	41	296
21	345	69.75	9650	1.75	**RM**	**67**	**DRN**	**80M4**	57	296
24	300	61.26	9860	1.95						
25	280	56.89	9960	2.1						
28	255	51.56	10100	2.3						
31	230	46.29	10200	2.6						

21933170/DE – 11/2015

P_m = 0.75 kW

n_a rpm	M_a Nm	i	F_{Ra} [1] N	SEW f_B					m kg	
14	530	106.58	5570	0.85						
15	490	98.99	6910	0.90						
16	445	89.71	7120	1.00	**R**	**57**	**DRN**	**80M4**	32	292
18	400	80.55	7300	1.10	**RF**	**57**	**DRN**	**80M4**	35	293
21	340	69.23	7460	1.30	**RM**	**57**	**DRN**	**80M4**	47	293
22	320	64.85	7360	1.40						
25	280	57.29	7150	1.60						
27	260	53.22	7020	1.70						
30	235	48.23	6850	1.90						
33	215	43.30	6670	2.1	**R**	**57**	**DRN**	**80M4**	32	292
39	186	37.30*	6410	2.4	**RF**	**57**	**DRN**	**80M4**	35	293
41	174	35.07	6310	2.6	**RM**	**57**	**DRN**	**80M4**	47	293
48	150	30.18	6060	3.0						
53	134	26.97	5870	3.4						
55	131	26.31	5830	3.4						
58	124	24.99*	5750	3.6	**R**	**57**	**DRN**	**80M4**	31	292
66	109	21.93	5540	4.1	**RF**	**57**	**DRN**	**80M4**	34	293
77	93	18.60*	5280	4.9	**RM**	**57**	**DRN**	**80M4**	46	293
21	340	68.54	4530	0.90						
22	315	64.21	5310	0.95	**R**	**47**	**DRN**	**80M4**	26	289
25	280	56.73	5510	1.05	**RF**	**47**	**DRN**	**80M4**	27	290
27	260	52.69	5430	1.15						
30	235	47.75	5320	1.25						
34	210	42.87	5180	1.40						
39	184	36.93	5000	1.65	**R**	**47**	**DRN**	**80M4**	26	289
41	173	34.73	4930	1.75	**RF**	**47**	**DRN**	**80M4**	27	290
48	149	29.88	4740	2.0						
54	133	26.70	4610	2.3						
61	117	23.59	4460	2.6						
54	133	26.74	4610	2.3						
62	116	23.28	4440	2.6						
66	108	21.81	4360	2.8	**R**	**47**	**DRN**	**80M4**	26	289
75	96	19.27	4220	3.1	**RF**	**47**	**DRN**	**80M4**	26	290
80	89	17.89	4130	3.3						
89	81	16.22	4020	3.4						
30	235	48.08	3630	0.85						
32	220	44.81	4490	0.90	**R**	**37**	**DRN**	**80M4**	23	286
37	195	39.17	4760	1.05	**RF**	**37**	**DRN**	**80M4**	24	287
39	183	36.72	4690	1.10						
44	161	32.40	4570	1.25	**R**	**37**	**DRN**	**80M4**	23	286
50	143	28.73	4440	1.40	**RF**	**37**	**DRN**	**80M4**	24	287
59	121	24.42	4280	1.65						
65	111	22.27	4180	1.80						
75	96	19.31	4030	2.1						
80	90	18.05	3960	2.2						
92	78	15.60	3810	2.6	**R**	**37**	**DRN**	**80M4**	22	286
109	66	13.25	3640	2.9	**RF**	**37**	**DRN**	**80M4**	24	287
122	59	11.83	3530	3.1						
142	50	10.11	3380	3.4						
152	47	9.47	3310	3.6						
50	143	28.78	2860	0.90	**R**	**27**	**DRN**	**80M4**	17	283
59	122	24.47	2770	1.05	**RF**	**27**	**DRN**	**80M4**	17	284
65	111	22.32	2720	1.15						
74	96	19.35	2640	1.35						
80	90	18.08	2610	1.45						
92	78	15.63	2520	1.65						
108	66	13.28*	2430	1.95						
121	59	11.86	2360	2.2						
142	50	10.13	2260	2.4	**R**	**27**	**DRN**	**80M4**	16	283
153	47	9.41	2180	2.6	**RF**	**27**	**DRN**	**80M4**	16	284
177	41	8.16	2110	2.9						
189	38	7.63*	2070	3.0						
218	33	6.59	1990	3.2						
257	28	5.60*	1900	3.6						
288	25	5.00*	1840	3.8						

21933170/DE – 11/2015

P_m = 0.75 kW

n_a rpm	M_a Nm	i	F_{Ra} [1] N	SEW f_B					m kg	
73	98	19.71	840	0.85						
85	84	16.99	1380	1.00						
91	79	15.84	1380	1.10						
104	69	13.84	1370	1.25						
111	65	12.98	1360	1.30						
126	57	11.45	1340	1.40						
142	50	10.15	1320	1.55						
167	43	8.63	1280	1.70	**R**	**17**	**DRN**	**80M4**	16	280
191	38	7.55	1190	1.50	**RF**	**17**	**DRN**	**80M4**	15	281
205	35	7.04	1180	1.55						
234	31	6.15	1150	1.75						
250	29	5.76	1140	1.85						
283	25	5.09	1110	2.0						
319	22	4.51	1080	2.1						
376	19	3.83	1040	2.4						
278	26	5.18	3850	2.9						
318	23	4.53	3700	3.6						
335	21	4.30*	3640	3.7						
382	19	3.77	3490	4.6						
450	16	3.20*	3320	6.3						
498	14	2.89	3210	7.4	**RX**	**67**	**DRN**	**80M4**	25	267
567	13	2.54	3080	9.3	**RXF**	**67**	**DRN**	**80M4**	29	268
600	12	2.40*	3030	10						
705	10	2.04	2880	13						
775	9.2	1.86	2790	14						
895	8.0	1.61	2660	14						
331	22	4.35	2940	3.1						
380	19	3.79	2820	3.7						
406	18	3.55*	2760	3.9						
459	16	3.14	2660	4.2						
494	14	2.91	2600	4.6						
545	13	2.64*	2520	5.3	**RX**	**57**	**DRN**	**80M4**	22	265
608	12	2.37	2440	5.8	**RXF**	**57**	**DRN**	**80M4**	24	266
705	10	2.04	2330	6.8						
750	9.6	1.92*	2280	7.2						
872	8.2	1.65	2180	8.4						
975	7.3	1.48	2100	9.3						
1105	6.5	1.30	2020	9.7						

P_m = 1.1 kW

n_a rpm	M_a Nm	i	F_{Ra} [1] N	SEW f_B					m kg	
0.55	17100	2657	120000	1.05						
0.62	14900	2333	120000	1.20						
0.70	13200	2085	120000	1.35						
0.78	11800	1877	120000	1.50	**R**	**167R97**	**DRN**	**90S4**	760	315
0.87	10500	1670	120000	1.70	**RF**	**167R97**	**DRN**	**90S4**	770	315
1.0	9290	1438	120000	1.95	**RM**	**167R97**	**DRN**	**90S4**	960	315
1.1	8270	1279	120000	2.2						
1.3	7200	1123	120000	2.5						
0.66	14600	2211	54200	0.90						
0.75	12900	1951	62700	1.00						
0.85	11100	1705	65900	1.15						
0.95	10000	1536	67700	1.30						
1.1	8700	1329	69500	1.50	**R**	**147R77**	**DRN**	**90S4**	435	314
1.2	7600	1166	70700	1.70	**RF**	**147R77**	**DRN**	**90S4**	440	314
1.4	6670	1029	71600	1.95	**RM**	**147R77**	**DRN**	**90S4**	610	314
1.6	5790	889	72400	2.2						
1.9	5080	784	72900	2.6						
2.1	4490	695	73300	2.9						
1.0	9230	1391	45500	0.85						
1.2	8320	1256	52600	0.95	**R**	**137R77**	**DRN**	**90S4**	290	314
1.3	7290	1105	54800	1.10	**RF**	**137R77**	**DRN**	**90S4**	315	314
1.4	6870	1043	55600	1.15	**RM**	**137R77**	**DRN**	**90S4**	425	314
1.6	5830	888	57300	1.35						

21933170/DE – 11/2015

P_m = 1.1 kW

n_a rpm	M_a Nm	i	F_{Ra} [1)] N	SEW f_B					m kg	
1.0	9250	1397	45200	0.85						
1.2	8090	1226	53200	1.00						
1.3	7210	1090	55000	1.10						
1.5	6300	951	56600	1.25	**R**	**137R77**	**DRN**	**90S4**	300	314
1.8	5440	831	57800	1.45	**RF**	**137R77**	**DRN**	**90S4**	325	314
2.0	4750	730	58700	1.70	**RM**	**137R77**	**DRN**	**90S4**	435	314
2.3	4060	629	59400	1.95						
2.6	3670	560	59800	2.2						
3.0	3160	490	60200	2.5						
					R	**107R77**	**DRN**	**90S4**	210	314
2.0	4730	717	25600	0.90	**RF**	**107R77**	**DRN**	**90S4**	215	314
					RM	**107R77**	**DRN**	**90S4**	305	314
2.4	3980	614	31100	1.10						
2.7	3510	544	33100	1.20						
3.0	3180	492	34300	1.35						
3.5	2690	417	35900	1.60	**R**	**107R77**	**DRN**	**90S4**	215	314
4.0	2410	369	36300	1.80	**RF**	**107R77**	**DRN**	**90S4**	220	314
4.5	2100	323	36700	2.0	**RM**	**107R77**	**DRN**	**90S4**	310	314
5.1	1850	285	36900	2.3						
5.8	1630	253	37100	2.6						
3.4	2870	431	21800	1.05						
3.8	2510	379	24000	1.20						
4.3	2240	336	25400	1.35	**R**	**97R57**	**DRN**	**90S4**	140	314
4.9	1960	296	26500	1.55	**RF**	**97R57**	**DRN**	**90S4**	160	314
5.8	1640	249	27400	1.80	**RM**	**97R57**	**DRN**	**90S4**	210	314
6.2	1530	234	27600	1.95						
7.0	1360	209	27800	2.2						
5.4	1770	268	15200	0.90	**R**	**87R57**	**DRN**	**90S4**	100	314
6.2	1560	236	16800	1.00	**RF**	**87R57**	**DRN**	**90S4**	105	314
7.0	1360	209	18100	1.15	**RM**	**87R57**	**DRN**	**90S4**	135	314
5.7	1710	256	15700	0.90	**R**	**87R57**	**DRN**	**90S4**	99	314
6.3	1550	232	16900	1.00	**RF**	**87R57**	**DRN**	**90S4**	105	314
7.5	1310	195	18400	1.20	**RM**	**87R57**	**DRN**	**90S4**	135	314
5.7	1840	255.71	27000	1.65						
6.0	1740	241.25	27300	1.70						
6.7	1560	216.28	27600	1.90						
7.8	1340	186.30	27900	2.2	**R**	**97**	**DRN**	**90S4**	120	304
8.6	1220	170.02	28000	2.4	**RF**	**97**	**DRN**	**90S4**	135	305
9.6	1080	150.78	28100	2.8	**RM**	**97**	**DRN**	**90S4**	185	305
11	910	126.75	28300	3.3						
12	840	116.48	28400	3.6						
6.7	1560	216.54	16800	1.00	**R**	**87**	**DRN**	**90S4**	77	301
7.1	1480	205.71	17400	1.05	**RF**	**87**	**DRN**	**90S4**	84	302
8.0	1310	181.77	18400	1.20	**RM**	**87**	**DRN**	**90S4**	115	302
9.4	1120	155.34	19300	1.40						
10	1020	142.41	19700	1.50						
12	900	124.97	20000	1.70						
12	850	118.43*	20000	1.80						
14	745	103.65	20000	2.1	**R**	**87**	**DRN**	**90S4**	77	301
16	670	93.38	20000	2.3	**RF**	**87**	**DRN**	**90S4**	84	302
18	590	81.92	20000	2.6	**RM**	**87**	**DRN**	**90S4**	115	302
20	520	72.57	20000	3.0						
23	455	63.68*	20000	3.4						
24	435	60.35*	20000	3.6						
28	380	52.82	20000	4.1						
12	870	121.42	9360	0.95	**R**	**77**	**DRN**	**90S4**	50	298
14	740	102.99	10600	1.10	**RF**	**77**	**DRN**	**90S4**	56	299
16	670	92.97	11100	1.20	**RM**	**77**	**DRN**	**90S4**	81	299

21933170/DE – 11/2015

P_m = 1.1 kW

n_a rpm	M_a Nm	i	F_{Ra} [1)] N	SEW f_B					m kg	
18	590	81.80	11600	1.40						
19	555	77.24	11800	1.45						
22	470	65.77	12200	1.75						
25	415	57.68	12400	1.95	**R**	**77**	**DRN**	**90S4**	50	298
28	375	52.07	12600	2.2	**RF**	**77**	**DRN**	**90S4**	56	299
32	330	45.81	12700	2.5	**RM**	**77**	**DRN**	**90S4**	81	299
34	310	43.26	12800	2.6						
40	265	36.83	12900	3.1						
43	240	33.47	12900	3.4						
17	620	86.11	7290	0.95						
20	535	74.17	8260	1.10						
21	500	69.75	8550	1.20						
24	440	61.26	9050	1.35						
26	410	56.89	9270	1.45	**R**	**67**	**DRN**	**90S4**	45	295
28	370	51.56	9510	1.60	**RF**	**67**	**DRN**	**90S4**	48	296
31	330	46.29	9720	1.80	**RM**	**67**	**DRN**	**90S4**	64	296
36	285	39.88*	9940	2.0						
39	270	37.50	10000	2.1						
45	230	32.27	10200	2.3						
50	205	28.83	10200	2.5						
52	200	28.13	10100	2.7						
54	193	26.72	10000	2.8	**R**	**67**	**DRN**	**90S4**	44	295
62	169	23.44	9620	3.3	**RF**	**67**	**DRN**	**90S4**	47	296
73	144	19.89	9160	4.2	**RM**	**67**	**DRN**	**90S4**	63	296
21	495	69.23	6720	0.90	**R**	**57**	**DRN**	**90S4**	38	292
22	465	64.85	6800	0.95	**RF**	**57**	**DRN**	**90S4**	41	293
25	410	57.29	6660	1.10	**RM**	**57**	**DRN**	**90S4**	53	293
27	380	53.22	6560	1.15						
30	345	48.23	6440	1.30						
34	310	43.30	6290	1.45	**R**	**57**	**DRN**	**90S4**	38	292
39	265	37.30*	6090	1.65	**RF**	**57**	**DRN**	**90S4**	41	293
41	250	35.07	6000	1.80	**RM**	**57**	**DRN**	**90S4**	53	293
48	215	30.18	5790	2.1						
54	195	26.97	5630	2.3						
55	190	26.31	5600	2.4						
58	180	24.99*	5530	2.5	**R**	**57**	**DRN**	**90S4**	37	292
66	158	21.93	5340	2.8	**RF**	**57**	**DRN**	**90S4**	40	293
78	134	18.60*	5110	3.4	**RM**	**57**	**DRN**	**90S4**	52	293
87	121	16.79	4970	3.7						
30	340	47.75	4310	0.85						
34	305	42.87	4810	0.95						
39	265	36.93	4680	1.15						
42	250	34.73	4620	1.20	**R**	**47**	**DRN**	**90S4**	33	289
49	215	29.88	4480	1.40	**RF**	**47**	**DRN**	**90S4**	33	290
54	193	26.70	4370	1.55						
62	170	23.59	4250	1.75						
62	168	23.28	4240	1.80						
67	157	21.81	4170	1.90						
76	139	19.27	4040	2.1						
81	129	17.89	3970	2.2						
90	117	16.22	3870	2.4	**R**	**47**	**DRN**	**90S4**	32	289
100	105	14.56	3760	2.5	**RF**	**47**	**DRN**	**90S4**	32	290
116	91	12.54	3620	2.8						
123	85	11.79	3550	2.9						
143	73	10.15	3410	3.1						
160	65	9.07	3300	3.4						
45	230	32.40	3040	0.85						
51	205	28.73	3410	0.95	**R**	**37**	**DRN**	**90S4**	28	286
60	176	24.42	3800	1.15	**RF**	**37**	**DRN**	**90S4**	30	287
75	139	19.31	3810	1.45						
81	130	18.05	3750	1.55	**R**	**37**	**DRN**	**90S4**	28	286
93	113	15.60	3630	1.80	**RF**	**37**	**DRN**	**90S4**	30	287

21933170/DE – 11/2015

P_m = 1.1 kW

n_a rpm	M_a Nm	i	F_{Ra} [1] N	SEW f_B					m kg	
110	96	13.25	3490	2.00						
123	85	11.83	3390	2.1						
144	73	10.11	3260	2.3						
154	68	9.47	3200	2.4	**R**	**37**	**DRN**	**90S4**	28	286
182	58	7.97	3060	2.7	**RF**	**37**	**DRN**	**90S4**	30	287
218	48	6.67	2890	3.0						
257	41	5.67	2760	3.5						
288	37	5.06	2670	3.7						
75	140	19.35	2420	0.95						
80	131	18.08	2400	1.00						
93	113	15.63	2340	1.15						
110	96	13.28*	2270	1.35						
123	86	11.86	2220	1.50						
144	73	10.13	2140	1.65						
155	68	9.41	2060	1.80						
178	59	8.16	1990	1.95	**R**	**27**	**DRN**	**90S4**	22	283
191	55	7.63*	1960	2.0	**RF**	**27**	**DRN**	**90S4**	22	284
221	48	6.59	1900	2.2						
260	40	5.60*	1820	2.4						
291	36	5.00*	1770	2.6						
341	31	4.27	1700	2.8						
364	29	4.00*	1670	2.9						
432	24	3.37	1600	3.2						
258	41	5.63	5610	2.7						
272	39	5.35*	5520	2.7	**RX**	**77**	**DRN**	**90S4**	41	269
308	34	4.73	5320	3.6	**RXF**	**77**	**DRN**	**90S4**	43	270
321	33	4.53	3620	2.5						
338	31	4.30*	3560	2.6						
386	27	3.77	3430	3.2						
455	23	3.20*	3260	4.3						
504	21	2.89	3160	5.1						
572	18	2.54	3040	6.4	**RX**	**67**	**DRN**	**90S4**	31	267
606	17	2.40*	2980	7.1	**RXF**	**67**	**DRN**	**90S4**	35	268
712	15	2.04	2840	9.1						
783	13	1.86	2750	9.4						
904	12	1.61	2630	9.8						
1040	10	1.40*	2510	10						
384	27	3.79	2750	2.5						
410	26	3.55*	2700	2.7						
464	23	3.14	2600	2.9						
499	21	2.91	2540	3.2						
551	19	2.64*	2470	3.6						
614	17	2.37	2390	4.0	**RX**	**57**	**DRN**	**90S4**	29	265
713	15	2.04	2280	4.7	**RXF**	**57**	**DRN**	**90S4**	30	266
758	14	1.92*	2240	5.0						
881	12	1.65	2140	5.8						
986	11	1.48	2060	6.4						
1115	9.4	1.30	1990	6.7						

P_m = 1.5 kW

n_a rpm	M_a Nm	i	F_{Ra} [1] N	SEW f_B					m kg	
0.63	20600	2333	120000	0.85						
0.70	18300	2085	120000	1.00						
0.78	16300	1877	120000	1.10						
0.87	14500	1670	120000	1.25	**R**	**167R97**	**DRN**	**90L4**	760	315
1.0	12700	1438	120000	1.40	**RF**	**167R97**	**DRN**	**90L4**	770	315
1.1	11300	1279	120000	1.60	**RM**	**167R97**	**DRN**	**90L4**	970	315
1.3	9930	1123	120000	1.80						
1.5	8840	999	120000	2.0						
3.4	3770	426	73700	3.4	**R**	**147R87**	**DRN**	**90L4**	455	314
4.0	3250	368	73900	4.0	**RF**	**147R87**	**DRN**	**90L4**	465	314
					RM	**147R87**	**DRN**	**90L4**	630	314

21933170/DE – 11/2015

P_m = 1.5 kW

n_a rpm	M_a Nm	i	F_{Ra} [1)] N	SEW f_B					m kg	
0.86	15300	1705	45900	0.85						
0.95	13700	1536	61000	0.95						
1.1	11900	1329	64700	1.10						
1.2	10400	1166	67100	1.25						
1.4	9180	1029	68900	1.40	**R**	**147R77**	**DRN**	**90L4**	435	314
1.6	7950	889	70400	1.65	**RF**	**147R77**	**DRN**	**90L4**	445	314
1.9	6990	784	71300	1.85	**RM**	**147R77**	**DRN**	**90L4**	610	314
2.1	6180	695	72100	2.1						
2.4	5570	619	72500	2.3						
2.6	5010	558	72900	2.6						
1.4	9410	1043	42400	0.85						
1.6	7990	888	53400	1.00	**R**	**137R77**	**DRN**	**90L4**	295	314
2.1	6260	699	56600	1.30	**RF**	**137R77**	**DRN**	**90L4**	320	314
2.4	5430	609	57800	1.45	**RM**	**137R77**	**DRN**	**90L4**	430	314
1.3	9870	1090	32900	0.80						
1.5	8610	951	51300	0.95						
1.8	7460	831	54500	1.05						
2.0	6520	730	56200	1.25						
2.3	5590	629	57600	1.45	**R**	**137R77**	**DRN**	**90L4**	305	314
2.6	5040	560	58400	1.60	**RF**	**137R77**	**DRN**	**90L4**	325	314
3.0	4360	490	59100	1.85	**RM**	**137R77**	**DRN**	**90L4**	440	314
3.4	3800	428	59700	2.1						
3.8	3430	381	60000	2.3						
4.5	2910	323	60400	2.8						
					R	**107R77**	**DRN**	**90L4**	210	314
2.8	4720	528	25800	0.90	**RF**	**107R77**	**DRN**	**90L4**	220	314
					RM	**107R77**	**DRN**	**90L4**	305	314
2.7	4840	544	21300	0.90						
3.0	4380	492	29000	1.00	**R**	**107R77**	**DRN**	**90L4**	220	314
3.5	3710	417	32300	1.15	**RF**	**107R77**	**DRN**	**90L4**	225	314
4.0	3310	369	33900	1.30	**RM**	**107R77**	**DRN**	**90L4**	310	314
4.5	2890	323	35300	1.50						
					R	**107R77**	**DRN**	**90L4**	210	314
3.1	4300	469	29400	1.00	**RF**	**107R77**	**DRN**	**90L4**	215	314
					RM	**107R77**	**DRN**	**90L4**	305	314
4.3	3050	336	17400	1.00						
4.9	2680	296	23000	1.10	**R**	**97R57**	**DRN**	**90L4**	145	314
5.9	2250	249	25300	1.35	**RF**	**97R57**	**DRN**	**90L4**	165	314
6.2	2100	234	26000	1.45	**RM**	**97R57**	**DRN**	**90L4**	215	314
7.0	1870	209	26800	1.60						
5.7	2500	255.71	24000	1.20						
6.1	2360	241.25	24800	1.25						
6.8	2120	216.28	25900	1.40						
7.8	1820	186.30	27000	1.65						
8.6	1660	170.02	27400	1.80	**R**	**97**	**DRN**	**90L4**	120	304
9.7	1470	150.78	27700	2.0	**RF**	**97**	**DRN**	**90L4**	140	305
12	1240	126.75	28000	2.4	**RM**	**97**	**DRN**	**90L4**	190	305
13	1140	116.48	28100	2.6						
14	1010	103.44	28200	3.0						
16	900	92.48	28300	3.3						
8.0	1780	181.77	15100	0.85						
9.4	1520	155.34	17100	1.00						
10	1390	142.41	17900	1.10	**R**	**87**	**DRN**	**90L4**	80	301
12	1220	124.97	18800	1.25	**RF**	**87**	**DRN**	**90L4**	87	302
12	1160	118.43*	19200	1.35	**RM**	**87**	**DRN**	**90L4**	115	302
14	1010	103.65	19800	1.55						
16	910	93.38	20000	1.70						
18	800	81.92	20000	1.95						
20	710	72.57	20000	2.2						
23	620	63.68*	20000	2.5	**R**	**87**	**DRN**	**90L4**	80	301
24	590	60.35*	20000	2.6	**RF**	**87**	**DRN**	**90L4**	87	302
28	515	52.82	20000	3.0	**RM**	**87**	**DRN**	**90L4**	115	302
31	465	47.58	20000	3.3						
35	405	41.74	20000	3.8						
40	360	36.84*	19400	4.3						

21933170/DE – 11/2015

P_m = 1.5 kW

n_a rpm	M_a Nm	i	F_{Ra} [1] N	SEW f_B					m kg	
16	910	92.97	8980	0.90						
18	800	81.80	10100	1.00	**R**	**77**	**DRN**	**90L4**	54	298
19	755	77.24	10500	1.10	**RF**	**77**	**DRN**	**90L4**	59	299
22	640	65.77	11300	1.25	**RM**	**77**	**DRN**	**90L4**	84	299
25	565	57.68	11700	1.45						
28	510	52.07	12000	1.60						
32	445	45.81	12300	1.85						
34	420	43.26	12400	1.95	**R**	**77**	**DRN**	**90L4**	54	298
40	360	36.83	12600	2.3	**RF**	**77**	**DRN**	**90L4**	59	299
44	325	33.47	12700	2.5	**RM**	**77**	**DRN**	**90L4**	84	299
50	280	29.00	12400	2.9						
58	245	25.23	11900	3.2						
62	225	23.37	11600	3.6	**R**	**77**	**DRN**	**90L4**	52	298
68	210	21.43	11400	3.9	**RF**	**77**	**DRN**	**90L4**	58	299
78	184	18.80	10900	4.2	**RM**	**77**	**DRN**	**90L4**	83	299
24	600	61.26	7550	1.00						
26	555	56.89	8030	1.10						
28	505	51.56	8530	1.20						
32	450	46.29	8960	1.30	**R**	**67**	**DRN**	**90L4**	48	295
37	390	39.88*	9390	1.50	**RF**	**67**	**DRN**	**90L4**	51	296
39	365	37.50	9530	1.55	**RM**	**67**	**DRN**	**90L4**	67	296
45	315	32.27	9810	1.70						
51	280	28.83	9960	1.85						
52	275	28.13	9890	1.95						
55	260	26.72	9760	2.1	**R**	**67**	**DRN**	**90L4**	47	295
62	225	23.44	9410	2.4	**RF**	**67**	**DRN**	**90L4**	50	296
73	195	19.89	8980	3.1	**RM**	**67**	**DRN**	**90L4**	66	296
81	176	17.95	8720	3.4						
27	520	53.22	5900	0.85	**R**	**57**	**DRN**	**90L4**	41	292
30	470	48.23	5980	0.95	**RF**	**57**	**DRN**	**90L4**	45	293
34	420	43.30	5880	1.05	**RM**	**57**	**DRN**	**90L4**	57	293
39	365	37.30*	5730	1.25						
42	340	35.07	5670	1.30	**R**	**57**	**DRN**	**90L4**	41	292
48	295	30.18	5500	1.50	**RF**	**57**	**DRN**	**90L4**	45	293
54	260	26.97	5380	1.70	**RM**	**57**	**DRN**	**90L4**	57	293
56	255	26.31	5350	1.75						
58	245	24.99*	5290	1.85						
67	215	21.93	5130	2.1						
79	182	18.60*	4930	2.5	**R**	**57**	**DRN**	**90L4**	40	292
87	165	16.79	4810	2.7	**RF**	**57**	**DRN**	**90L4**	44	293
99	145	14.77*	4650	3.0	**RM**	**57**	**DRN**	**90L4**	56	293
105	137	13.95*	4580	3.1						
123	116	11.88	4390	3.5						
40	360	36.93	3260	0.85						
42	340	34.73	4290	0.90						
49	290	29.88	4190	1.00	**R**	**47**	**DRN**	**90L4**	36	289
55	260	26.70	4110	1.15	**RF**	**47**	**DRN**	**90L4**	36	290
62	230	23.59	4020	1.30						
63	225	23.28	4010	1.30						
67	210	21.81	3960	1.40						
76	189	19.27	3860	1.55						
82	175	17.89	3800	1.65						
90	159	16.22	3710	1.75						
100	143	14.56	3620	1.85						
116	123	12.54	3490	2.0						
124	116	11.79	3440	2.1						
144	100	10.15	3310	2.3	**R**	**47**	**DRN**	**90L4**	35	289
161	89	9.07	3210	2.5	**RF**	**47**	**DRN**	**90L4**	35	290
182	79	8.01	3110	2.6						
188	76	7.76*	3040	2.1						
210	68	6.96	2950	2.3						
244	59	6.00	2830	2.6						
259	55	5.64*	2780	2.8						
301	48	4.85	2670	3.2						
337	43	4.34	2590	3.4						
381	38	3.83	2500	3.8						

21933170/DE – 11/2015

P_m = 1.5 kW

n_a rpm	M_a Nm	i	F_{Ra} [1)] N	SEW f_B					m kg	
76	189	19.31	2760	1.05						
81	177	18.05	2930	1.15	**R**	**37**	**DRN**	**90L4**	31	286
94	153	15.60	3230	1.30	**RF**	**37**	**DRN**	**90L4**	33	287
110	130	13.25	3320	1.45						
123	116	11.83	3240	1.60						
145	99	10.11	3130	1.70						
154	93	9.47	3080	1.80						
183	78	7.97	2950	2.0						
219	65	6.67	2800	2.2	**R**	**37**	**DRN**	**90L4**	31	286
258	56	5.67	2680	2.6	**RF**	**37**	**DRN**	**90L4**	33	287
289	50	5.06	2600	2.7						
338	42	4.32	2490	3.0						
361	40	4.05	2450	3.1						
429	33	3.41	2330	3.4						
93	153	15.63	1780	0.85						
110	130	13.28*	2080	1.00						
123	116	11.86	2060	1.10						
144	99	10.13	2010	1.25						
179	80	8.16	1870	1.45						
192	75	7.63*	1850	1.50	**R**	**27**	**DRN**	**90L4**	25	283
222	65	6.59	1800	1.65	**RF**	**27**	**DRN**	**90L4**	25	284
261	55	5.60*	1740	1.80						
292	49	5.00*	1700	1.95						
342	42	4.27	1640	2.1						
365	39	4.00*	1610	2.2						
434	33	3.37	1540	2.4						
259	55	5.63	5520	2.00						
273	52	5.35*	5440	1.95						
309	46	4.73	5240	2.6						
362	40	4.04*	4990	3.6						
394	36	3.70	4860	4.2	**RX**	**77**	**DRN**	**90L4**	44	269
450	32	3.25*	4670	5.7	**RXF**	**77**	**DRN**	**90L4**	46	270
474	30	3.08*	4590	6.4						
542	26	2.70	4400	8.1						
602	24	2.43	4260	9.0						
323	44	4.53	3540	1.85						
340	42	4.30*	3490	1.90						
387	37	3.77	3360	2.4						
457	31	3.20*	3200	3.2						
506	28	2.89	3100	3.7						
575	25	2.54	2990	4.7	**RX**	**67**	**DRN**	**90L4**	34	267
609	24	2.40*	2940	5.2	**RXF**	**67**	**DRN**	**90L4**	38	268
715	20	2.04	2790	6.7						
787	18	1.86	2710	6.9						
908	16	1.61	2590	7.2						
1045	14	1.40*	2480	7.6						
386	37	3.79	2670	1.85						
412	35	3.55*	2620	2.00						
466	31	3.14	2540	2.1						
502	29	2.91	2480	2.4						
553	26	2.64*	2410	2.7						
616	23	2.37	2340	3.0	**RX**	**57**	**DRN**	**90L4**	32	265
716	20	2.04	2240	3.4	**RXF**	**57**	**DRN**	**90L4**	34	266
761	19	1.92*	2200	3.7						
884	16	1.65	2100	4.3						
990	14	1.48	2030	4.7						
1120	13	1.30	1960	4.9						

21933170/DE – 11/2015

P_m = 2.2 kW

n_a rpm	M_a Nm	i	F_{Ra} [1] N	SEW f_B					m kg	
0.87	21900	1670	120000	0.80						
1.0	19100	1438	120000	0.95						
1.1	17000	1279	120000	1.05						
1.3	14800	1123	120000	1.20	**R**	**167R97**	**DRN**	**100LS4**	770	315
1.4	13200	999	120000	1.35	**RF**	**167R97**	**DRN**	**100LS4**	780	315
1.7	11400	861	120000	1.60	**RM**	**167R97**	**DRN**	**100LS4**	970	315
1.9	10100	760	120000	1.80						
2.2	8460	656	120000	2.1						
2.7	6980	533	71300	1.85						
3.1	6010	462	72200	2.2	**R**	**147R87**	**DRN**	**100LS4**	460	314
3.4	5650	426	72500	2.3	**RF**	**147R87**	**DRN**	**100LS4**	470	314
3.9	4880	368	73000	2.7	**RM**	**147R87**	**DRN**	**100LS4**	640	314
4.4	4310	326	73400	3.0						
1.2	15500	1166	42600	0.85						
1.4	13700	1029	61200	0.95						
1.6	11800	889	64800	1.10						
1.8	10400	784	67100	1.25	**R**	**147R77**	**DRN**	**100LS4**	440	314
2.1	9240	695	68800	1.40	**RF**	**147R77**	**DRN**	**100LS4**	450	314
2.3	8300	619	70000	1.55	**RM**	**147R77**	**DRN**	**100LS4**	620	314
2.6	7470	558	70900	1.75						
3.0	6540	489	71800	2.00						
					R	**137R77**	**DRN**	**100LS4**	300	314
2.1	9340	699	43700	0.85	**RF**	**137R77**	**DRN**	**100LS4**	325	314
2.4	8110	609	53100	1.00	**RM**	**137R77**	**DRN**	**100LS4**	435	314
2.0	9740	730	35900	0.80						
2.3	8360	629	52400	0.95						
2.6	7510	560	54400	1.05						
3.0	6520	490	56200	1.25						
3.4	5690	428	57500	1.40	**R**	**137R77**	**DRN**	**100LS4**	310	314
3.8	5110	381	58300	1.55	**RF**	**137R77**	**DRN**	**100LS4**	330	314
4.5	4330	323	59200	1.85	**RM**	**137R77**	**DRN**	**100LS4**	445	314
5.0	3900	291	59600	2.0						
5.7	3410	255	60000	2.3						
6.5	2980	223	60400	2.7						
4.5	4320	323	29300	1.00						
5.1	3800	285	31900	1.15	**R**	**107R77**	**DRN**	**100LS4**	220	314
5.7	3360	253	33700	1.30	**RF**	**107R77**	**DRN**	**100LS4**	230	314
6.8	2850	214	35400	1.50	**RM**	**107R77**	**DRN**	**100LS4**	315	314
					R	**107R77**	**DRN**	**100LS4**	215	314
4.5	4410	325	28800	0.95	**RF**	**107R77**	**DRN**	**100LS4**	220	314
					RM	**107R77**	**DRN**	**100LS4**	310	314
					R	**97R57**	**DRN**	**100LS4**	150	314
6.9	2790	209	22300	1.05	**RF**	**97R57**	**DRN**	**100LS4**	165	314
					RM	**97R57**	**DRN**	**100LS4**	220	314
5.8	3630	251.15	32600	1.20	**R**	**107**	**DRN**	**100LS4**	185	306
6.3	3330	229.95	33800	1.30	**RF**	**107**	**DRN**	**100LS4**	190	307
7.1	2940	203.16	35100	1.45	**RM**	**107**	**DRN**	**100LS4**	275	307
8.4	2490	172.34	36200	1.70						
9.1	2290	158.68	36400	1.85						
10	2050	141.83	36700	2.1	**R**	**107**	**DRN**	**100LS4**	185	306
11	1840	127.68	36900	2.3	**RF**	**107**	**DRN**	**100LS4**	190	307
13	1670	115.63	37100	2.6	**RM**	**107**	**DRN**	**100LS4**	275	307
14	1480	102.53	37200	2.9						
16	1340	92.70	37400	3.2						
6.7	3130	216.28	13800	0.95	**R**	**97**	**DRN**	**100LS4**	125	304
7.8	2690	186.30	22900	1.10	**RF**	**97**	**DRN**	**100LS4**	145	305
8.5	2460	170.02	24300	1.20	**RM**	**97**	**DRN**	**100LS4**	195	305

21933170/DE – 11/2015

P_m = 2.2 kW

n_a rpm	M_a Nm	i	F_{Ra} [1)] N	SEW f_B					m kg	
9.6	2180	150.78	25600	1.35						
11	1830	126.75	27000	1.65						
12	1680	116.48	27400	1.80						
14	1490	103.44	27600	2.0						
16	1330	92.48	27900	2.2	**R**	**97**	**DRN**	**100LS4**	125	304
17	1200	83.15	28000	2.5	**RF**	**97**	**DRN**	**100LS4**	145	305
20	1040	72.17	28200	2.9	**RM**	**97**	**DRN**	**100LS4**	195	305
22	940	65.21	27500	3.2						
24	860	59.92	26800	3.5						
27	770	53.21	25900	3.9						
30	685	47.58	25000	4.4						
12	1810	124.97	13900	0.85						
12	1710	118.43*	15700	0.90	**R**	**87**	**DRN**	**100LS4**	85	301
14	1500	103.65	17300	1.05	**RF**	**87**	**DRN**	**100LS4**	92	302
16	1350	93.38	18200	1.15	**RM**	**87**	**DRN**	**100LS4**	120	302
18	1180	81.92	19000	1.30						
20	1050	72.57	19600	1.45						
23	920	63.68*	20000	1.70						
24	870	60.35*	20000	1.75						
27	765	52.82	20000	2.0	**R**	**87**	**DRN**	**100LS4**	85	301
30	685	47.58	20000	2.2	**RF**	**87**	**DRN**	**100LS4**	92	302
35	600	41.74	19700	2.6	**RM**	**87**	**DRN**	**100LS4**	120	302
39	530	36.84*	19000	2.9						
44	470	32.66*	18400	3.3						
42	495	34.40*	18700	3.0						
46	450	31.40	18200	3.4	**R**	**87**	**DRN**	**100LS4**	83	301
52	400	27.84*	17500	3.8	**RF**	**87**	**DRN**	**100LS4**	90	302
62	335	23.40	16700	4.6	**RM**	**87**	**DRN**	**100LS4**	120	302
67	310	21.51	16200	4.8						
22	950	65.77	7900	0.85						
25	830	57.68	9770	1.00	**R**	**77**	**DRN**	**100LS4**	58	298
28	750	52.07	10500	1.10	**RF**	**77**	**DRN**	**100LS4**	64	299
32	660	45.81	11200	1.25	**RM**	**77**	**DRN**	**100LS4**	88	299
34	625	43.26	11400	1.30						
39	530	36.83	11900	1.55	**R**	**77**	**DRN**	**100LS4**	58	298
43	485	33.47	12100	1.70	**RF**	**77**	**DRN**	**100LS4**	64	299
50	420	29.00	12000	1.95	**RM**	**77**	**DRN**	**100LS4**	88	299
57	365	25.23	11600	2.1						
62	335	23.37	11400	2.4						
68	310	21.43	11100	2.6						
77	270	18.80	10700	2.9	**R**	**77**	**DRN**	**100LS4**	57	298
81	255	17.82*	10500	3.0	**RF**	**77**	**DRN**	**100LS4**	62	299
93	225	15.60	10100	3.3	**RM**	**77**	**DRN**	**100LS4**	87	299
103	200	14.05	9830	3.5						
36	575	39.88*	7820	1.00						
39	540	37.50	8180	1.05	**R**	**67**	**DRN**	**100LS4**	52	295
45	465	32.27	8850	1.15	**RF**	**67**	**DRN**	**100LS4**	55	296
50	415	28.83	9220	1.25	**RM**	**67**	**DRN**	**100LS4**	71	296
62	335	23.44	9070	1.65						
73	285	19.89	8700	2.1						
81	260	17.95	8470	2.3						
92	225	15.79	8180	2.4						
97	215	14.91	8050	2.6	**R**	**67**	**DRN**	**100LS4**	51	295
114	184	12.70	7700	2.8	**RF**	**67**	**DRN**	**100LS4**	54	296
126	167	11.54	7500	3.0	**RM**	**67**	**DRN**	**100LS4**	70	296
145	145	10.00	7190	3.2						
167	126	8.70*	6910	3.5						
186	113	7.79	6700	3.4						
39	540	37.30*	5120	0.85						
41	505	35.07	5100	0.90	**R**	**57**	**DRN**	**100LS4**	45	292
48	435	30.18	5010	1.05	**RF**	**57**	**DRN**	**100LS4**	48	293
54	390	26.97	4940	1.15	**RM**	**57**	**DRN**	**100LS4**	60	293

21933170/DE – 11/2015

P_m = 2.2 kW

n_a rpm	M_a Nm	i	F_{Ra} [1] N	SEW f_B					m kg	
66	315	21.93	4780	1.40						
78	265	18.60*	4630	1.65						
86	240	16.79	4540	1.85						
98	210	14.77*	4420	2.0						
104	200	13.95*	4360	2.1	**R**	**57**	**DRN**	**100LS4**	44	292
122	172	11.88	4210	2.4	**RF**	**57**	**DRN**	**100LS4**	48	293
134	156	10.79	4110	2.5	**RM**	**57**	**DRN**	**100LS4**	60	293
155	135	9.35	3970	2.7						
160	131	9.06	3950	2.9						
182	116	7.97	3820	3.1						
75	275	19.27	3540	1.05						
89	230	16.22	3450	1.15						
100	210	14.56	3380	1.25						
116	182	12.54	3290	1.40						
123	171	11.79	3250	1.45						
143	147	10.15	3140	1.55						
160	131	9.07	3070	1.65						
181	116	8.01	2980	1.75	**R**	**47**	**DRN**	**100LS4**	39	289
187	112	7.76*	2890	1.45	**RF**	**47**	**DRN**	**100LS4**	39	290
208	101	6.96	2820	1.60						
242	87	6.00	2720	1.80						
257	82	5.64*	2680	1.90						
299	70	4.85	2580	2.1						
334	63	4.34	2510	2.3						
378	56	3.83	2430	2.6						
93	225	15.60	1180	0.90						
109	192	13.25	1740	1.00	**R**	**37**	**DRN**	**100LS4**	35	286
123	171	11.83	2060	1.05	**RF**	**37**	**DRN**	**100LS4**	37	287
143	146	10.11	2410	1.15						
153	137	9.47	2530	1.20						
182	116	7.97	2790	1.35						
217	97	6.67	2500	1.50						
256	82	5.67	2550	1.75	**R**	**37**	**DRN**	**100LS4**	35	286
287	73	5.06	2490	1.85	**RF**	**37**	**DRN**	**100LS4**	37	287
336	63	4.32	2400	2.0						
358	59	4.05	2360	2.1						
425	49	3.41	2260	2.3						
143	147	10.13	1180	0.85						
220	95	6.59	1180	1.10						
259	81	5.60*	1430	1.20						
290	72	5.00*	1570	1.30	**R**	**27**	**DRN**	**100LS4**	29	283
340	62	4.27	1530	1.40	**RF**	**27**	**DRN**	**100LS4**	29	284
362	58	4.00*	1510	1.45						
430	49	3.37	1460	1.60						
307	68	4.73	5140	1.80						
359	59	4.04*	4910	2.4						
392	54	3.70	4780	2.8						
446	47	3.25*	4600	3.9						
471	45	3.08*	4530	4.3						
538	39	2.70	4350	5.5	**RX**	**77**	**DRN**	**100LS4**	48	269
597	35	2.43	4210	6.1	**RXF**	**77**	**DRN**	**100LS4**	50	270
681	31	2.13	4040	6.5						
771	27	1.88*	3890	6.9						
870	24	1.67	3740	7.2						
1020	21	1.42	3560	7.5						
384	55	3.77	3250	1.60						
453	46	3.20*	3110	2.2						
502	42	2.89	3020	2.5						
570	37	2.54	2920	3.2						
604	35	2.40*	2870	3.5	**RX**	**67**	**DRN**	**100LS4**	38	267
710	30	2.04	2740	4.5	**RXF**	**67**	**DRN**	**100LS4**	42	268
781	27	1.86	2660	4.7						
901	23	1.61	2550	4.9						
1035	20	1.40*	2440	5.1						

21933170/DE – 11/2015

P_m = 2.2 kW

n_a rpm	M_a Nm	i	F_{Ra} 1) N	SEW f_B					m kg	
462	45	3.14	2430	1.45						
549	38	2.64*	2330	1.80						
612	34	2.37	2260	2.0						
710	30	2.04	2170	2.3	**RX**	**57**	**DRN**	**100LS4**	36	265
755	28	1.92*	2130	2.5	**RXF**	**57**	**DRN**	**100LS4**	37	266
878	24	1.65	2040	2.9						
982	21	1.48	1980	3.2						
1110	19	1.30	1910	3.3						

P_m = 3.0 kW

n_a rpm	M_a Nm	i	F_{Ra} 1) N	SEW f_B					m kg	
1.3	20300	1123	120000	0.90						
1.5	18100	999	120000	1.00						
1.7	15600	861	120000	1.15	**R**	**167R97**	**DRN**	**100L4**	780	315
1.9	13800	760	120000	1.30	**RF**	**167R97**	**DRN**	**100L4**	780	315
2.2	11600	656	120000	1.55	**RM**	**167R97**	**DRN**	**100L4**	980	315
2.9	8940	503	120000	2.0						
2.7	9590	533	68400	1.35						
3.2	8260	462	70000	1.55						
3.4	7730	426	70600	1.70	**R**	**147R87**	**DRN**	**100L4**	470	314
4.0	6680	368	71600	1.95	**RF**	**147R87**	**DRN**	**100L4**	475	314
4.5	5910	326	72300	2.2	**RM**	**147R87**	**DRN**	**100L4**	640	314
5.2	5010	280	72900	2.6						
1.6	16200	889	33300	0.80						
1.9	14200	784	58900	0.90	**R**	**147R77**	**DRN**	**100L4**	445	314
2.1	12600	695	63400	1.05	**RF**	**147R77**	**DRN**	**100L4**	455	314
2.4	11300	619	65700	1.15	**RM**	**147R77**	**DRN**	**100L4**	620	314
2.6	10100	558	67500	1.25						
3.0	8910	490	50000	0.90						
3.4	7780	428	53800	1.05						
3.8	6970	381	55400	1.15	**R**	**137R77**	**DRN**	**100L4**	315	314
4.5	5910	323	57200	1.35	**RF**	**137R77**	**DRN**	**100L4**	340	314
5.0	5320	291	58000	1.50	**RM**	**137R77**	**DRN**	**100L4**	450	314
5.7	4650	255	58800	1.70						
6.5	4070	223	59400	1.95						
2.8	9600	517	38900	0.85	**R**	**137R77**	**DRN**	**100L4**	305	314
3.2	8410	453	52200	0.95	**RF**	**137R77**	**DRN**	**100L4**	330	314
					RM	**137R77**	**DRN**	**100L4**	440	314
5.8	4600	253	27700	0.95	**R**	**107R77**	**DRN**	**100L4**	230	314
6.8	3900	214	31500	1.10	**RF**	**107R77**	**DRN**	**100L4**	235	314
7.8	3400	187	33500	1.25	**RM**	**107R77**	**DRN**	**100L4**	325	314
					R	**107R77**	**DRN**	**100L4**	225	314
5.7	4730	256	25600	0.90	**RF**	**107R77**	**DRN**	**100L4**	230	314
					RM	**107R77**	**DRN**	**100L4**	315	314
6.3	4520	229.95	28200	0.95						
7.2	3990	203.16	31000	1.10						
8.4	3390	172.34	33600	1.25						
9.2	3120	158.68	34500	1.40						
10	2790	141.83	35600	1.55	**R**	**107**	**DRN**	**100L4**	190	306
11	2510	127.68	36200	1.70	**RF**	**107**	**DRN**	**100L4**	195	307
13	2270	115.63	36500	1.90	**RM**	**107**	**DRN**	**100L4**	285	307
14	2010	102.53	36800	2.1						
16	1820	92.70	37000	2.4						
19	1540	78.57	35500	2.8						
20	1430	72.88	34800	3.0						

21933170/DE – 11/2015

P_m = 3.0 kW

n_a rpm	M_a Nm	i	F_{Ra} [1] N	SEW f_B					m kg	
9.7	2960	150.78	21000	1.00						
11	2490	126.75	24100	1.20						
12	2290	116.48	25100	1.30						
14	2030	103.44	26200	1.45						
16	1810	92.48	27100	1.65						
18	1630	83.15	27400	1.85						
20	1410	72.17	27500	2.1	**R**	**97**	**DRN**	**100L4**	135	304
22	1280	65.21	26700	2.3	**RF**	**97**	**DRN**	**100L4**	150	305
24	1170	59.92	26100	2.5	**RM**	**97**	**DRN**	**100L4**	200	305
27	1040	53.21	25300	2.9						
31	930	47.58	24500	3.2						
34	840	42.78	23800	3.6						
39	730	37.13	22800	4.1						
44	650	33.25	22100	4.4						
16	1830	93.38	12100	0.85						
18	1610	81.92	16500	0.95	**R**	**87**	**DRN**	**100L4**	92	301
20	1420	72.57	17700	1.10	**RF**	**87**	**DRN**	**100L4**	99	302
23	1250	63.68*	18700	1.25	**RM**	**87**	**DRN**	**100L4**	130	302
24	1180	60.35*	19000	1.30						
28	1030	52.82	19700	1.50						
31	930	47.58	19800	1.65	**R**	**87**	**DRN**	**100L4**	92	301
35	820	41.74	19200	1.90	**RF**	**87**	**DRN**	**100L4**	99	302
40	720	36.84*	18500	2.1	**RM**	**87**	**DRN**	**100L4**	130	302
45	640	32.66*	17900	2.4						
52	545	27.88	17200	2.7						
42	675	34.40*	18200	2.2						
46	615	31.40	17700	2.5						
52	545	27.84*	17200	2.8						
62	460	23.40	16300	3.4	**R**	**87**	**DRN**	**100L4**	90	301
68	420	21.51	15900	3.5	**RF**	**87**	**DRN**	**100L4**	97	302
76	375	19.10	15400	3.8	**RM**	**87**	**DRN**	**100L4**	125	302
85	335	17.08*	14900	4.1						
95	300	15.35	14400	4.4						
32	900	45.81	9090	0.90						
34	850	43.26	9620	0.95	**R**	**77**	**DRN**	**100L4**	65	298
40	720	36.83	10700	1.15	**RF**	**77**	**DRN**	**100L4**	71	299
44	655	33.47	11200	1.25	**RM**	**77**	**DRN**	**100L4**	96	299
					R	**77**	**DRN**	**100L4**	65	298
50	570	29.00	11600	1.45	**RF**	**77**	**DRN**	**100L4**	71	299
58	495	25.23	11200	1.55	**RM**	**77**	**DRN**	**100L4**	96	299
62	455	23.37	11000	1.80						
68	420	21.43	10700	1.95						
77	365	18.80	10400	2.1						
82	350	17.82*	10200	2.2						
93	305	15.60	9870	2.4						
104	275	14.05	9600	2.6	**R**	**77**	**DRN**	**100L4**	64	298
118	240	12.33	9250	2.8	**RF**	**77**	**DRN**	**100L4**	70	299
134	210	10.88	8930	3.1	**RM**	**77**	**DRN**	**100L4**	94	299
151	190	9.64	8620	3.3						
169	169	8.59	8400	3.7						
188	152	7.74	8140	4.0						
214	134	6.79	7830	4.3						
62	460	23.44	8660	1.20						
73	390	19.89	8350	1.55						
81	350	17.95	8150	1.65						
92	310	15.79	7900	1.80	**R**	**67**	**DRN**	**100L4**	58	295
98	290	14.91	7790	1.85	**RF**	**67**	**DRN**	**100L4**	61	296
115	245	12.70	7470	2.1	**RM**	**67**	**DRN**	**100L4**	77	296
126	225	11.54	7290	2.2						
146	197	10.00	7010	2.4						
					R	**57**	**DRN**	**100L4**	52	292
54	530	26.97	4430	0.85	**RF**	**57**	**DRN**	**100L4**	56	293
					RM	**57**	**DRN**	**100L4**	68	293
66	430	21.93	4360	1.05	**R**	**57**	**DRN**	**100L4**	51	292
78	365	18.60*	4280	1.25	**RF**	**57**	**DRN**	**100L4**	55	293
87	330	16.79	4220	1.35	**RM**	**57**	**DRN**	**100L4**	67	293

21933170/DE – 11/2015

P_m = 3.0 kW

n_a rpm	M_a Nm	i	F_{Ra} 1) N	SEW f_B					m kg	
99	290	14.77*	4140	1.50						
104	270	13.95*	4100	1.55						
123	230	11.88	3980	1.75						
135	210	10.79	3900	1.85						
156	184	9.35	3790	2.0	**R**	**57**	**DRN**	**100L4**	51	292
161	178	9.06	3780	2.1	**RF**	**57**	**DRN**	**100L4**	55	293
183	157	7.97	3670	2.3	**RM**	**57**	**DRN**	**100L4**	67	293
193	148	7.53	3620	2.4						
227	126	6.41	3480	2.7						
250	115	5.82	3400	2.8						
289	99	5.05	3270	3.1						
332	86	4.39	3160	3.2						
90	315	16.22	2210	0.85	**R**	**47**	**DRN**	**100L4**	46	289
100	285	14.56	2650	0.90	**RF**	**47**	**DRN**	**100L4**	46	290
116	245	12.54	3040	1.00						
123	230	11.79	3020	1.05						
143	200	10.15	2950	1.15						
161	178	9.07	2890	1.25						
182	158	8.01	2820	1.30						
188	153	7.76*	2720	1.05	**R**	**47**	**DRN**	**100L4**	46	289
209	137	6.96	2660	1.15	**RF**	**47**	**DRN**	**100L4**	46	290
243	118	6.00	2590	1.30						
258	111	5.64*	2550	1.40						
300	95	4.85	2470	1.55						
336	85	4.34	2410	1.70						
380	75	3.83	2340	1.90						
144	199	10.11	920	0.85	**R**	**37**	**DRN**	**100L4**	42	286
154	186	9.47	1140	0.90	**RF**	**37**	**DRN**	**100L4**	44	287
183	157	7.97	1610	1.00						
218	131	6.67	1350	1.10						
257	111	5.67	1700	1.25						
288	100	5.06	1900	1.35	**R**	**37**	**DRN**	**100L4**	42	286
337	85	4.32	2110	1.50	**RF**	**37**	**DRN**	**100L4**	44	287
360	80	4.05	2180	1.55						
427	67	3.41	2160	1.65						
260	110	5.60*	455	0.90						
291	98	5.00*	695	0.95	**R**	**27**	**DRN**	**100L4**	37	283
341	84	4.27	970	1.05	**RF**	**27**	**DRN**	**100L4**	37	284
364	79	4.00*	1070	1.10						
432	66	3.37	1280	1.20						
226	127	6.45	7050	1.50						
262	109	5.56*	6760	2.1	**RX**	**87**	**DRN**	**100L4**	72	271
287	100	5.07	6580	2.5	**RXF**	**87**	**DRN**	**100L4**	77	272
324	89	4.50*	6350	3.3						
385	74	3.78	6030	4.1						
308	93	4.73	5000	1.30						
360	79	4.04*	4780	1.80	**RX**	**77**	**DRN**	**100L4**	55	269
393	73	3.70	4670	2.1	**RXF**	**77**	**DRN**	**100L4**	57	270
448	64	3.25*	4500	2.8						
473	61	3.08*	4430	3.2						
386	74	3.77	3120	1.15						
455	63	3.20*	3000	1.60						
504	57	2.89	2920	1.85						
573	50	2.54	2820	2.4	**RX**	**67**	**DRN**	**100L4**	45	267
607	47	2.40*	2780	2.6	**RXF**	**67**	**DRN**	**100L4**	49	268
713	40	2.04	2660	3.3						
784	37	1.86	2590	3.4						
905	32	1.61	2480	3.6						
1040	28	1.40*	2380	3.8						

21933170/DE – 11/2015

P_m = 3.0 kW

n_a rpm	M_a Nm	i	F_{Ra} 1) N	SEW f_B					m kg	
464	62	3.14	2310	1.05						
552	52	2.64*	2220	1.35						
614	47	2.37	2160	1.50						
713	40	2.04	2080	1.70	**RX**	**57**	**DRN**	**100L4**	43	265
758	38	1.92*	2050	1.85	**RXF**	**57**	**DRN**	**100L4**	45	266
881	33	1.65	1970	2.1						
986	29	1.48	1910	2.3						
1115	26	1.30	1850	2.4						

P_m = 4.0 kW

n_a rpm	M_a Nm	i	F_{Ra} 1) N	SEW f_B					m kg	
1.7	20800	861	120000	0.85						
1.9	18400	760	120000	1.00						
2.2	15600	656	120000	1.15	**R**	**167R97**	**DRN**	**112M4**	780	315
2.9	11900	503	120000	1.50	**RF**	**167R97**	**DRN**	**112M4**	790	315
3.9	8970	376	120000	2.0	**RM**	**167R97**	**DRN**	**112M4**	990	315
4.4	7980	335	120000	2.2						
2.8	12800	533	63000	1.00						
3.2	11000	462	66200	1.20						
3.4	10300	426	67300	1.25						
4.0	8900	368	69200	1.45	**R**	**147R87**	**DRN**	**112M4**	475	314
4.5	7870	326	70400	1.65	**RF**	**147R87**	**DRN**	**112M4**	485	314
5.2	6700	280	71600	1.95	**RM**	**147R87**	**DRN**	**112M4**	650	314
5.9	5910	247	72300	2.2						
6.9	5110	214	72900	2.5						
7.8	4520	189	73200	2.9						
9.2	3790	159	73600	3.4						
2.4	15000	619	49400	0.85						
2.6	13500	558	61500	0.95	**R**	**147R77**	**DRN**	**112M4**	455	314
3.0	11800	489	64800	1.10	**RF**	**147R77**	**DRN**	**112M4**	465	314
3.5	10000	415	67700	1.30	**RM**	**147R77**	**DRN**	**112M4**	630	314
3.8	9280	381	44800	0.85						
4.5	7870	323	53700	1.00	**R**	**137R77**	**DRN**	**112M4**	325	314
5.0	7080	291	55200	1.15	**RF**	**137R77**	**DRN**	**112M4**	350	314
5.8	6190	255	56700	1.30	**RM**	**137R77**	**DRN**	**112M4**	460	314
6.6	5420	223	57900	1.45						
3.9	9260	376	45100	0.85	**R**	**137R77**	**DRN**	**112M4**	315	314
4.3	8340	339	52500	0.95	**RF**	**137R77**	**DRN**	**112M4**	340	314
4.9	7300	297	54800	1.10	**RM**	**137R77**	**DRN**	**112M4**	450	314
					R	**107R77**	**DRN**	**112M4**	240	314
7.8	4530	187	28100	0.95	**RF**	**107R77**	**DRN**	**112M4**	245	314
					RM	**107R77**	**DRN**	**112M4**	330	314
					R	**107R77**	**DRN**	**112M4**	230	314
7.6	4740	193	25200	0.90	**RF**	**107R77**	**DRN**	**112M4**	240	314
8.5	4240	172	29800	1.00	**RM**	**107R77**	**DRN**	**112M4**	325	314
8.5	4490	172.34	28400	0.95						
9.2	4140	158.68	30300	1.05						
10	3700	141.83	32400	1.15						
11	3330	127.68	33800	1.30						
13	3010	115.63	34900	1.45						
14	2670	102.53	35900	1.60	**R**	**107**	**DRN**	**112M4**	200	306
16	2410	92.70	36200	1.80	**RF**	**107**	**DRN**	**112M4**	205	307
19	2050	78.57	34600	2.1	**RM**	**107**	**DRN**	**112M4**	295	307
20	1900	72.88	33900	2.3						
22	1710	65.60*	33000	2.5						
25	1550	59.41	32100	2.8						
28	1370	52.68	31000	3.1						

21933170/DE – 11/2015

P_m = 4.0 kW

n_a rpm	M_a Nm	i	F_{Ra} [1] N	SEW f_B					m kg	
13	3030	116.48	18300	1.00						
14	2690	103.44	22900	1.10						
16	2410	92.48	24500	1.25						
18	2160	83.15	25700	1.40						
20	1880	72.17	26500	1.60						
22	1700	65.21	25800	1.75	**R**	**97**	**DRN**	**112M4**	140	304
24	1560	59.92	25300	1.90	**RF**	**97**	**DRN**	**112M4**	160	305
28	1380	53.21	24600	2.2	**RM**	**97**	**DRN**	**112M4**	210	305
31	1240	47.58	23800	2.4						
34	1110	42.78	23200	2.7						
39	960	37.13	22300	3.1						
44	860	33.25	21600	3.3						
46	830	32.05	21400	3.1						
54	705	27.19	20400	3.6	**R**	**97**	**DRN**	**112M4**	140	304
58	650	25.03	20000	4.3	**RF**	**97**	**DRN**	**112M4**	155	305
65	580	22.37	19300	4.7	**RM**	**97**	**DRN**	**112M4**	205	305
73	525	20.14	18700	5.0						
23	1660	63.68*	13700	0.95	**R**	**87**	**DRN**	**112M4**	100	301
24	1570	60.35*	14300	1.00	**RF**	**87**	**DRN**	**112M4**	110	302
28	1370	52.82	15500	1.10	**RM**	**87**	**DRN**	**112M4**	140	302
31	1240	47.58	16300	1.25						
35	1080	41.74	17000	1.40	**R**	**87**	**DRN**	**112M4**	100	301
40	960	36.84*	17500	1.60	**RF**	**87**	**DRN**	**112M4**	110	302
45	850	32.66*	17400	1.80	**RM**	**87**	**DRN**	**112M4**	140	302
52	725	27.88	16700	2.1						
43	890	34.40*	17600	1.65						
47	810	31.40	17200	1.90						
53	725	27.84*	16700	2.1						
63	610	23.40	15900	2.5						
68	560	21.51	15600	2.7	**R**	**87**	**DRN**	**112M4**	99	301
77	495	19.10	15100	2.9	**RF**	**87**	**DRN**	**112M4**	105	302
86	445	17.08*	14600	3.1	**RM**	**87**	**DRN**	**112M4**	135	302
95	400	15.35	14200	3.3						
110	345	13.33	13600	3.7						
123	310	11.93	13200	4.0						
40	960	36.83	7260	0.85	**R**	**77**	**DRN**	**112M4**	74	298
44	870	33.47	9400	0.95	**RF**	**77**	**DRN**	**112M4**	80	299
50	755	29.00	10500	1.10	**RM**	**77**	**DRN**	**112M4**	105	299
58	655	25.23	10700	1.20						
63	605	23.37	10500	1.35						
68	555	21.43	10300	1.45						
78	490	18.80	10000	1.60						
82	460	17.82*	9880	1.70						
94	405	15.60	9560	1.80						
104	365	14.05	9310	1.95						
119	320	12.33	9000	2.2	**R**	**77**	**DRN**	**112M4**	73	298
135	280	10.88	8700	2.3	**RF**	**77**	**DRN**	**112M4**	79	299
152	250	9.64	8420	2.5	**RM**	**77**	**DRN**	**112M4**	105	299
170	220	8.59	8240	2.8						
189	200	7.74	8000	3.0						
216	177	6.79	7700	3.3						
244	156	5.99*	7420	3.4						
276	139	5.31*	7160	3.7						

21933170/DE – 11/2015

P_m = 4.0 kW

n_a rpm	M_a Nm	i	F_{Ra} [1] N	SEW f_B					m kg	
74	515	19.89	7910	1.15						
82	465	17.95	7750	1.25						
93	410	15.79	7550	1.35						
98	385	14.91	7460	1.40						
115	330	12.70	7190	1.55						
127	300	11.54	7030	1.65						
146	260	10.00	6790	1.80	**R**	**67**	**DRN**	**112M4**	67	295
168	225	8.70*	6550	1.95	**RF**	**67**	**DRN**	**112M4**	70	296
188	200	7.79	6390	1.85	**RM**	**67**	**DRN**	**112M4**	86	296
199	192	7.36*	6290	1.95						
234	164	6.27	6020	2.0						
257	149	5.70	5860	2.1						
297	129	4.93	5630	2.2						
341	112	4.29	5410	2.4						
79	485	18.60*	3680	0.95	**R**	**57**	**DRN**	**112M4**	61	292
87	435	16.79	3820	1.05	**RF**	**57**	**DRN**	**112M4**	64	293
99	385	14.77*	3790	1.15	**RM**	**57**	**DRN**	**112M4**	76	293
105	360	13.95*	3770	1.20						
123	305	11.88	3700	1.30						
136	280	10.79	3650	1.40						
157	240	9.35	3560	1.50						
162	235	9.06	3570	1.60	**R**	**57**	**DRN**	**112M4**	61	292
184	205	7.97	3480	1.70	**RF**	**57**	**DRN**	**112M4**	64	293
194	196	7.53	3440	1.80	**RM**	**57**	**DRN**	**112M4**	76	293
228	167	6.41	3330	2.0						
251	152	5.82	3260	2.1						
290	132	5.05	3160	2.3						
333	115	4.39	3050	2.4						
144	260	10.15	2070	0.85						
161	235	9.07	2450	0.95						
183	205	8.01	2630	1.00						
210	182	6.96	2470	0.90						
244	156	6.00	2420	1.00	**R**	**47**	**DRN**	**112M4**	56	289
260	147	5.64*	2400	1.05	**RF**	**47**	**DRN**	**112M4**	56	290
302	127	4.85	2340	1.20						
338	113	4.34	2290	1.30						
382	100	3.83	2230	1.45						
263	145	5.56*	6580	1.55						
289	132	5.07	6420	1.90	**RX**	**87**	**DRN**	**112M4**	81	271
325	117	4.50*	6210	2.5	**RXF**	**87**	**DRN**	**112M4**	86	272
387	99	3.78	5910	3.1						
362	105	4.04*	4630	1.35						
395	97	3.70	4530	1.60						
450	85	3.25*	4370	2.2						
475	80	3.08*	4310	2.4						
543	70	2.70	4150	3.1	**RX**	**77**	**DRN**	**112M4**	64	269
603	63	2.43	4030	3.4	**RXF**	**77**	**DRN**	**112M4**	67	270
687	56	2.13	3880	3.6						
779	49	1.88*	3740	3.8						
878	43	1.67	3620	4.0						
1030	37	1.42	3450	4.2						
458	83	3.20*	2860	1.20						
507	75	2.89	2790	1.40						
576	66	2.54	2710	1.80						
610	63	2.40*	2670	1.95	**RX**	**67**	**DRN**	**112M4**	55	267
716	53	2.04	2560	2.5	**RXF**	**67**	**DRN**	**112M4**	59	268
788	48	1.86	2500	2.6						
910	42	1.61	2400	2.7						
1045	37	1.40*	2310	2.8						
555	69	2.64*	1740	1.00						
618	62	2.37	1840	1.10						
717	53	2.04	1960	1.30						
762	50	1.92*	1950	1.40	**RX**	**57**	**DRN**	**112M4**	52	265
886	43	1.65	1880	1.60	**RXF**	**57**	**DRN**	**112M4**	54	266
992	39	1.48	1830	1.75						
1120	34	1.30	1780	1.85						

21933170/DE – 11/2015

P_m = 5.5 kW

n_a rpm	M_a Nm	i	F_{Ra} 1) N	SEW f_B					m kg	
2.2	21700	656	120000	0.85						
2.5	19000	579	120000	0.95						
2.9	16600	503	120000	1.10						
3.4	14100	432	120000	1.25	**R**	**167R97**	**DRN**	**132S4**	800	315
3.9	12400	376	120000	1.45	**RF**	**167R97**	**DRN**	**132S4**	800	315
4.4	11000	335	120000	1.60	**RM**	**167R97**	**DRN**	**132S4**	1000	315
4.8	9930	303	120000	1.80						
5.2	9150	279	120000	1.95						
3.2	15300	462	45900	0.85						
3.4	14200	426	59000	0.90						
4.0	12300	368	64000	1.05						
4.5	10900	326	66400	1.20	**R**	**147R87**	**DRN**	**132S4**	490	314
5.2	9300	280	68700	1.40	**RF**	**147R87**	**DRN**	**132S4**	495	314
5.9	8210	247	70100	1.60	**RM**	**147R87**	**DRN**	**132S4**	660	314
6.8	7090	214	71200	1.85						
7.7	6270	189	72000	2.1						
6.6	8000	222.60*	53400	1.00						
7.8	6770	188.45	55800	1.20	**R**	**137**	**DRN**	**132S4**	295	308
8.4	6260	174.40*	56600	1.30	**RF**	**137**	**DRN**	**132S4**	320	309
9.4	5610	156.31	57600	1.40	**RM**	**137**	**DRN**	**132S4**	430	309
10	5070	141.12*	58300	1.60						
11	4600	128.18	58900	1.75						
13	4080	113.72	59400	1.95						
14	3700	103.20*	59800	2.2						
16	3180	88.70*	60200	2.5	**R**	**137**	**DRN**	**132S4**	295	308
18	2900	80.91*	60400	2.8	**RF**	**137**	**DRN**	**132S4**	320	309
20	2640	73.49	60600	3.0	**RM**	**137**	**DRN**	**132S4**	430	309
22	2340	65.20	60800	3.4						
25	2120	59.17*	60900	3.8						
29	1820	50.86*	61000	4.4						
11	4590	127.68	27800	0.95						
13	4150	115.63	30200	1.05						
14	3680	102.53	32400	1.15						
16	3330	92.70	33800	1.30						
19	2820	78.57	33400	1.50	**R**	**107**	**DRN**	**132S4**	210	306
20	2610	72.88	32800	1.65	**RF**	**107**	**DRN**	**132S4**	215	307
22	2350	65.60*	31900	1.80	**RM**	**107**	**DRN**	**132S4**	305	307
25	2130	59.41	31100	2.0						
28	1890	52.68	30200	2.3						
31	1710	47.63	29400	2.5						
36	1450	40.37*	28100	3.0						
18	2980	83.15	20000	1.00						
20	2590	72.17	22100	1.15						
22	2340	65.21	24600	1.30						
24	2150	59.92	24100	1.40						
27	1910	53.21	23500	1.55	**R**	**97**	**DRN**	**132S4**	155	304
31	1710	47.58	22900	1.75	**RF**	**97**	**DRN**	**132S4**	170	305
34	1530	42.78	22400	1.95	**RM**	**97**	**DRN**	**132S4**	220	305
39	1330	37.13	21600	2.2						
44	1190	33.25	21000	2.4						
53	990	27.58	20000	2.7						
46	1150	32.05	20800	2.2						
54	970	27.19	19900	2.6						
58	890	25.03	19500	3.1	**R**	**97**	**DRN**	**132S4**	150	304
65	800	22.37	18900	3.4	**RF**	**97**	**DRN**	**132S4**	165	305
73	720	20.14	18300	3.6	**RM**	**97**	**DRN**	**132S4**	220	305
80	655	18.24	17800	3.8						
90	580	16.17	17200	4.1						
31	1710	47.58	15700	0.90						
35	1500	41.74	17300	1.05	**R**	**87**	**DRN**	**132S4**	110	301
40	1320	36.84*	17100	1.15	**RF**	**87**	**DRN**	**132S4**	120	302
45	1170	32.66*	16600	1.30	**RM**	**87**	**DRN**	**132S4**	150	302
52	1000	27.88	16100	1.50						

21933170/DE – 11/2015

P_m = 5.5 kW

n_a rpm	M_a Nm	i	F_{Ra} [1] N	SEW f_B					m kg	
52	1000	27.84*	16000	1.55						
62	840	23.40	15400	1.85						
68	770	21.51	15100	1.95						
76	685	19.10	14600	2.1						
86	610	17.08*	14200	2.3						
95	550	15.35	13800	2.4	**R**	**87**	**DRN**	**132S4**	110	301
110	475	13.33	13300	2.7	**RF**	**87**	**DRN**	**132S4**	120	302
122	425	11.93	12900	2.9	**RM**	**87**	**DRN**	**132S4**	150	302
148	355	9.90*	12200	3.3						
160	325	9.14*	12100	3.7						
178	295	8.22	11700	3.9						
205	255	7.13	11200	4.2						
78	675	18.80	9320	1.15	**R**	**77**	**DRN**	**132S4**	84	298
82	640	17.82*	9360	1.20	**RF**	**77**	**DRN**	**132S4**	90	299
94	560	15.60	9110	1.30	**RM**	**77**	**DRN**	**132S4**	115	299
104	505	14.05	8910	1.45						
119	440	12.33	8650	1.55						
134	390	10.88	8390	1.70						
152	345	9.64	8150	1.80	**R**	**77**	**DRN**	**132S4**	84	298
170	305	8.59	8030	2.0	**RF**	**77**	**DRN**	**132S4**	90	299
189	275	7.74	7810	2.2	**RM**	**77**	**DRN**	**132S4**	115	299
215	240	6.79	7530	2.4						
244	215	5.99*	7270	2.5						
275	191	5.31*	7030	2.7						
92	565	15.79	6720	1.00						
98	535	14.91	6980	1.05						
115	455	12.70	6790	1.15						
127	410	11.54	6660	1.20						
146	355	10.00	6470	1.30						
168	310	8.70*	6280	1.40	**R**	**67**	**DRN**	**132S4**	79	295
187	280	7.79	6150	1.35	**RF**	**67**	**DRN**	**132S4**	82	296
199	260	7.36*	6070	1.40	**RM**	**67**	**DRN**	**132S4**	98	296
233	225	6.27	5830	1.45						
257	200	5.70	5690	1.50						
296	177	4.93	5480	1.65						
340	154	4.29	5280	1.75						
99	530	14.77*	1860	0.80						
105	500	13.95*	2200	0.85	**R**	**57**	**DRN**	**132S4**	72	292
123	425	11.88	3000	0.95	**RF**	**57**	**DRN**	**132S4**	76	293
135	385	10.79	3270	1.00	**RM**	**57**	**DRN**	**132S4**	88	293
156	335	9.35	3240	1.10						
183	285	7.97	3210	1.25						
194	270	7.53	3190	1.30	**R**	**57**	**DRN**	**132S4**	72	292
228	230	6.41	3110	1.45	**RF**	**57**	**DRN**	**132S4**	76	293
251	205	5.82	3060	1.55	**RM**	**57**	**DRN**	**132S4**	88	293
290	181	5.05	2980	1.70						
333	158	4.39	2900	1.75						
301	174	4.85	1920	0.85						
337	156	4.34	2110	0.95	**R**	**47**	**DRN**	**132S4**	67	289
381	138	3.83	2070	1.05	**RF**	**47**	**DRN**	**132S4**	67	290
221	235	6.63*	10400	1.95						
260	200	5.61	9920	2.3	**RX**	**107**	**DRN**	**132S4**	150	275
281	187	5.19	9700	3.7	**RXF**	**107**	**DRN**	**132S4**	165	276
314	167	4.65	9400	4.2						
252	205	5.79	8330	2.0						
297	177	4.91	7960	2.2						
323	163	4.52	7780	3.7						
361	145	4.04	7530	4.1						
401	131	3.64*	7310	4.6						
443	118	3.30	7100	5.0	**RX**	**97**	**DRN**	**132S4**	115	273
500	105	2.92	6850	5.7	**RXF**	**97**	**DRN**	**132S4**	125	274
553	95	2.64	6650	6.3						
652	81	2.24*	6320	7.4						
747	70	1.96	6070	8.1						
893	59	1.64	5740	8.6						
1030	51	1.42	5490	8.9						

21933170/DE – 11/2015

P_m = 5.5 kW

n_a rpm	M_a Nm	i	F_{Ra} 1) N	SEW f_B					m kg	
325	162	4.50*	6000	1.80						
386	136	3.78	5740	2.2						
420	125	3.48	5610	3.2						
473	111	3.09	5430	3.6	**RX**	**87**	**DRN**	**132S4**	92	271
529	99	2.76*	5260	4.1	**RXF**	**87**	**DRN**	**132S4**	97	272
589	89	2.48	5100	4.5						
678	77	2.15	4900	5.0						
450	117	3.25*	4200	1.55						
474	111	3.08*	4140	1.75						
542	97	2.70	4010	2.2						
602	87	2.43	3900	2.5	**RX**	**77**	**DRN**	**132S4**	76	269
686	77	2.13	3760	2.6	**RXF**	**77**	**DRN**	**132S4**	78	270
777	68	1.88*	3640	2.8						
877	60	1.67	3520	2.9						
1025	51	1.42	3360	3.0						
575	91	2.54	2540	1.30						
609	86	2.40*	2510	1.45						
715	73	2.04	2420	1.80	**RX**	**67**	**DRN**	**132S4**	66	267
787	67	1.86	2370	1.90	**RXF**	**67**	**DRN**	**132S4**	70	268
908	58	1.61	2290	1.95						
1045	50	1.40*	2210	2.1						
716	73	2.04	725	0.95						
761	69	1.92*	810	1.00						
884	59	1.65	990	1.15	**RX**	**57**	**DRN**	**132S4**	64	265
990	53	1.48	1060	1.30	**RXF**	**57**	**DRN**	**132S4**	65	266
1120	47	1.30	1200	1.35						

P_m = 7.5 kW

n_a rpm	M_a Nm	i	F_{Ra} 1) N	SEW f_B					m kg	
2.9	22700	503	120000	0.80						
3.4	19400	432	120000	0.95						
3.9	17000	376	120000	1.05	**R**	**167R97**	**DRN**	**132M4**	810	315
4.4	15100	335	120000	1.20	**RF**	**167R97**	**DRN**	**132M4**	820	315
4.8	13500	303	120000	1.30	**RM**	**167R97**	**DRN**	**132M4**	1020	315
5.3	12500	279	120000	1.45						
4.5	14800	326	52300	0.90						
5.2	12600	280	63300	1.00						
5.9	11200	247	65900	1.15	**R**	**147R87**	**DRN**	**132M4**	510	314
6.9	9670	214	68200	1.35	**RF**	**147R87**	**DRN**	**132M4**	510	314
7.8	8550	189	69700	1.50	**RM**	**147R87**	**DRN**	**132M4**	680	314
9.2	7190	159	71200	1.80						
7.8	9190	188.45	46300	0.85						
8.4	8500	174.40*	51800	0.95	**R**	**137**	**DRN**	**132M4**	315	308
9.4	7620	156.31	54200	1.05	**RF**	**137**	**DRN**	**132M4**	335	309
10	6880	141.12*	55600	1.15	**RM**	**137**	**DRN**	**132M4**	445	309
11	6250	128.18	56600	1.30						
13	5540	113.72	57700	1.45						
14	5030	103.20*	58400	1.60						
17	4320	88.70*	59200	1.85	**R**	**137**	**DRN**	**132M4**	315	308
18	3940	80.91*	59600	2.0	**RF**	**137**	**DRN**	**132M4**	335	309
20	3580	73.49	59900	2.2	**RM**	**137**	**DRN**	**132M4**	445	309
23	3180	65.20	60200	2.5						
25	2880	59.17*	60400	2.8						
29	2480	50.86*	60700	3.2						

21933170/DE – 11/2015

P_m = 7.5 kW

n_a rpm	M_a Nm	i	F_{Ra} 1) N	SEW f_B					m kg	
16	4520	92.70	28200	0.95						
19	3830	78.57	31600	1.10						
20	3550	72.88	31100	1.20						
22	3200	65.60*	30500	1.35						
25	2890	59.41	29800	1.50	**R**	**107**	**DRN**	**132M4**	230	306
28	2570	52.68	29000	1.65	**RF**	**107**	**DRN**	**132M4**	235	307
31	2320	47.63	28300	1.85	**RM**	**107**	**DRN**	**132M4**	320	307
36	1960	40.37*	27200	2.2						
42	1720	35.26	26200	2.5						
50	1430	29.49	25000	3.0						
48	1500	30.77	25300	2.9						
53	1340	27.58	24600	3.2	**R**	**107**	**DRN**	**132M4**	220	306
59	1210	24.90*	23900	3.5	**RF**	**107**	**DRN**	**132M4**	230	307
65	1100	22.62	23300	3.9	**RM**	**107**	**DRN**	**132M4**	315	307
24	2920	59.92	21500	1.05						
28	2590	53.21	22100	1.15	**R**	**97**	**DRN**	**132M4**	170	304
31	2320	47.58	21600	1.30	**RF**	**97**	**DRN**	**132M4**	190	305
34	2080	42.78	21200	1.45	**RM**	**97**	**DRN**	**132M4**	240	305
40	1810	37.13	20600	1.65						
					R	**97**	**DRN**	**132M4**	170	304
44	1620	33.25	20100	1.80	**RF**	**97**	**DRN**	**132M4**	190	305
53	1340	27.58	19200	2.00	**RM**	**97**	**DRN**	**132M4**	240	305
46	1560	32.05	19900	1.65						
54	1320	27.19	19200	1.95						
59	1220	25.03	18800	2.3	**R**	**97**	**DRN**	**132M4**	170	304
66	1090	22.37	18300	2.5	**RF**	**97**	**DRN**	**132M4**	185	305
73	980	20.14	17800	2.7	**RM**	**97**	**DRN**	**132M4**	235	305
80	880	18.24	17300	2.8						
40	1790	36.84*	14700	0.85	**R**	**87**	**DRN**	**132M4**	130	301
45	1590	32.66*	15600	0.95	**RF**	**87**	**DRN**	**132M4**	135	302
53	1360	27.88	15200	1.10	**RM**	**87**	**DRN**	**132M4**	165	302
53	1350	27.84*	15200	1.15						
63	1140	23.40	14600	1.35						
68	1040	21.51	14400	1.45						
77	930	19.10	14000	1.55						
86	830	17.08*	13700	1.65						
96	745	15.35	12600	1.80						
110	650	13.33	12900	1.95	**R**	**87**	**DRN**	**132M4**	130	301
123	580	11.93	12500	2.1	**RF**	**87**	**DRN**	**132M4**	135	302
148	480	9.90*	11900	2.4	**RM**	**87**	**DRN**	**132M4**	165	302
161	445	9.14*	11800	2.7						
179	400	8.22	11500	2.9						
206	345	7.13	11000	3.1						
230	310	6.39	10700	3.3						
277	255	5.30*	10100	3.5						
78	910	18.80	5520	0.85						
82	860	17.82*	5910	0.90						
94	760	15.60	6760	0.95						
104	685	14.05	7300	1.05						
119	600	12.33	7850	1.15						
135	530	10.88	7960	1.25	**R**	**77**	**DRN**	**132M4**	100	298
152	470	9.64	7770	1.35	**RF**	**77**	**DRN**	**132M4**	110	299
171	415	8.59	7690	1.50	**RM**	**77**	**DRN**	**132M4**	135	299
190	375	7.74	7540	1.60						
216	330	6.79	7300	1.75						
245	290	5.99*	7060	1.85						
276	255	5.31*	6840	1.95						

21933170/DE – 11/2015

P_m = 7.5 kW

n_a rpm	M_a Nm	i	F_{Ra} 1) N	SEW f_B					m kg	
116	615	12.70	4420	0.85						
127	560	11.54	5010	0.90						
147	485	10.00	5740	0.95						
169	420	8.70*	5900	1.05						
188	380	7.79	5600	1.00	**R**	**67**	**DRN**	**132M4**	97	295
199	355	7.36*	5760	1.05	**RF**	**67**	**DRN**	**132M4**	100	296
234	305	6.27	5570	1.10	**RM**	**67**	**DRN**	**132M4**	115	296
258	275	5.70	5450	1.10						
298	240	4.93	5270	1.20						
342	205	4.29	5100	1.30						
184	385	7.97	1120	0.90						
195	365	7.53	1410	0.95						
229	310	6.41	2120	1.05	**R**	**57**	**DRN**	**132M4**	91	292
252	280	5.82	2470	1.15	**RF**	**57**	**DRN**	**132M4**	94	293
291	245	5.05	2750	1.25	**RM**	**57**	**DRN**	**132M4**	105	293
334	210	4.39	2700	1.30						
222	320	6.63*	10000	1.40						
262	270	5.61	9620	1.65						
283	250	5.19	9420	2.7	**RX**	**107**	**DRN**	**132M4**	165	275
316	225	4.65	9140	3.1	**RXF**	**107**	**DRN**	**132M4**	185	276
350	200	4.20*	8890	4.0						
253	280	5.79	8030	1.50						
299	235	4.91	7700	1.65						
325	220	4.52	7530	2.7						
363	197	4.04	7310	3.0	**RX**	**97**	**DRN**	**132M4**	135	273
403	178	3.64*	7110	3.4	**RXF**	**97**	**DRN**	**132M4**	140	274
445	161	3.30	6910	3.7						
502	143	2.92	6680	4.2						
326	215	4.50*	5720	1.30						
388	185	3.78	5500	1.65						
422	170	3.48	5380	2.4						
476	151	3.09	5230	2.7						
532	135	2.76*	5080	3.0	**RX**	**87**	**DRN**	**132M4**	110	271
592	121	2.48	4940	3.4	**RXF**	**87**	**DRN**	**132M4**	115	272
682	105	2.15	4750	3.7						
761	94	1.93	4610	3.8						
918	78	1.60*	4370	4.0						
1055	68	1.39	4200	4.3						
452	159	3.25*	3890	1.15						
477	150	3.08*	3910	1.30						
545	132	2.70	3800	1.65						
604	118	2.43	3710	1.80	**RX**	**77**	**DRN**	**132M4**	94	269
689	104	2.13	3600	1.90	**RXF**	**77**	**DRN**	**132M4**	96	270
781	92	1.88*	3490	2.0						
881	81	1.67	3380	2.1						
1030	69	1.42	3240	2.2						
578	124	2.54	1590	0.95						
612	117	2.40*	1700	1.05						
718	100	2.04	1890	1.35	**RX**	**67**	**DRN**	**132M4**	85	267
790	91	1.86	2000	1.40	**RXF**	**67**	**DRN**	**132M4**	89	268
913	78	1.61	2120	1.45						
1050	68	1.40*	2070	1.50						

P_m = 9.2 kW

n_a rpm	M_a Nm	i	F_{Ra} 1) N	SEW f_B					m kg	
3.9	20900	376	120000	0.85						
4.4	18600	335	120000	0.95	**R**	**167R97**	**DRN**	**132L4**	820	315
4.9	16700	303	120000	1.10	**RF**	**167R97**	**DRN**	**132L4**	830	315
5.3	15400	279	120000	1.15	**RM**	**167R97**	**DRN**	**132L4**	1020	315

21933170/DE – 11/2015

P_m = 9.2 kW

n_a rpm	M_a Nm	i	F_{Ra} [1] N	SEW f_B					m kg	
5.2	15500	280	42500	0.85						
6.0	13700	247	61100	0.95	**R**	**147R87**	**DRN**	**132L4**	510	314
6.9	11800	214	64800	1.10	**RF**	**147R87**	**DRN**	**132L4**	520	314
7.8	10500	189	67000	1.25	**RM**	**147R87**	**DRN**	**132L4**	690	314
9.3	8830	159	69300	1.45						
9.0	9760	163.31	68100	1.35	**R**	**147**	**DRN**	**132L4**	450	310
10	8770	146.91	69400	1.50	**RF**	**147**	**DRN**	**132L4**	455	311
12	7160	119.86	71200	1.80	**RM**	**147**	**DRN**	**132L4**	620	311
13	6530	109.31	71800	2.00						
16	5650	94.60*	72500	2.3	**R**	**147**	**DRN**	**132L4**	450	310
18	4980	83.47	73000	2.6	**RF**	**147**	**DRN**	**132L4**	455	311
20	4300	72.09	73400	3.0	**RM**	**147**	**DRN**	**132L4**	620	311
22	4000	66.99	73500	3.2						
9.4	9340	156.31	43800	0.85						
10	8430	141.12*	52100	0.95	**R**	**137**	**DRN**	**132L4**	320	308
11	7660	128.18	54100	1.05	**RF**	**137**	**DRN**	**132L4**	345	309
13	6790	113.72	55700	1.20	**RM**	**137**	**DRN**	**132L4**	455	309
14	6160	103.20*	56800	1.30						
17	5300	88.70*	58000	1.50						
18	4830	80.91*	58600	1.65						
20	4390	73.49	59100	1.80	**R**	**137**	**DRN**	**132L4**	320	308
23	3890	65.20	59600	2.0	**RF**	**137**	**DRN**	**132L4**	345	309
25	3530	59.17*	59900	2.3	**RM**	**137**	**DRN**	**132L4**	455	309
29	3030	50.86*	60300	2.6						
33	2650	44.39	60600	3.0						
19	4690	78.57	26900	0.90						
20	4350	72.88	29200	1.00						
22	3920	65.60*	29200	1.10						
25	3550	59.41	28700	1.20	**R**	**107**	**DRN**	**132L4**	235	306
28	3140	52.68	28000	1.35	**RF**	**107**	**DRN**	**132L4**	245	307
31	2840	47.63	27400	1.50	**RM**	**107**	**DRN**	**132L4**	330	307
36	2410	40.37*	26400	1.80						
42	2100	35.26	25600	2.0						
50	1760	29.49	24500	2.4						
48	1830	30.77	24700	2.3						
53	1640	27.58	24000	2.6	**R**	**107**	**DRN**	**132L4**	230	306
59	1480	24.90*	23400	2.9	**RF**	**107**	**DRN**	**132L4**	235	307
65	1350	22.62	22800	3.2	**RM**	**107**	**DRN**	**132L4**	325	307
73	1190	20.07	22100	3.6						
28	3180	53.21	10800	0.95	**R**	**97**	**DRN**	**132L4**	180	304
31	2840	47.58	20600	1.05	**RF**	**97**	**DRN**	**132L4**	195	305
34	2550	42.78	20200	1.15	**RM**	**97**	**DRN**	**132L4**	250	305
40	2210	37.13	19800	1.35	**R**	**97**	**DRN**	**132L4**	180	304
44	1980	33.25	19300	1.45	**RF**	**97**	**DRN**	**132L4**	195	305
53	1640	27.58	18600	1.60	**RM**	**97**	**DRN**	**132L4**	250	305
59	1490	25.03	18200	1.90						
66	1330	22.37	17800	2.0						
73	1200	20.14	17300	2.2	**R**	**97**	**DRN**	**132L4**	175	304
81	1090	18.24	16900	2.3	**RF**	**97**	**DRN**	**132L4**	195	305
91	960	16.17	16400	2.5	**RM**	**97**	**DRN**	**132L4**	245	305
101	870	14.62	16000	2.6						
119	740	12.39	15300	3.0						
68	1280	21.51	13800	1.15						
77	1140	19.10	13500	1.25						
86	1020	17.08*	13200	1.35						
96	910	15.35	12900	1.45						
110	795	13.33	12500	1.60	**R**	**87**	**DRN**	**132L4**	135	301
123	710	11.93	12200	1.70	**RF**	**87**	**DRN**	**132L4**	145	302
148	590	9.90*	11600	2.00	**RM**	**87**	**DRN**	**132L4**	175	302
161	545	9.14*	11600	2.2						
179	490	8.22	11300	2.4						
206	425	7.13	10900	2.5						
230	380	6.39	10500	2.7						

21933170/DE – 11/2015

P_m = 9.2 kW

n_a rpm	M_a Nm	i	F_{Ra} 1) N	SEW f_B					m kg	
105	830	14.05	4880	0.85						
119	735	12.33	5730	0.95	**R**	**77**	**DRN**	**132L4**	110	298
135	650	10.88	6380	1.00	**RF**	**77**	**DRN**	**132L4**	115	299
152	575	9.64	6880	1.10	**RM**	**77**	**DRN**	**132L4**	140	299
190	460	7.74	6370	1.30						
216	405	6.79	6770	1.45	**R**	**77**	**DRN**	**132L4**	110	298
245	355	5.99*	6890	1.50	**RF**	**77**	**DRN**	**132L4**	115	299
277	315	5.31*	6690	1.60	**RM**	**77**	**DRN**	**132L4**	140	299
283	310	5.19	9200	2.2						
316	275	4.65	8940	2.5						
350	250	4.20*	8710	3.3	**RX**	**107**	**DRN**	**132L4**	175	275
385	225	3.81	8490	3.6	**RXF**	**107**	**DRN**	**132L4**	190	276
434	200	3.38	8220	4.1						
325	270	4.52	7330	2.2						
364	240	4.04	7130	2.5						
404	215	3.64*	6940	2.7						
446	197	3.30	6760	3.0						
503	175	2.92	6550	3.4	**RX**	**97**	**DRN**	**132L4**	140	273
556	158	2.64	6370	3.8	**RXF**	**97**	**DRN**	**132L4**	150	274
656	134	2.24*	6080	4.4						
751	117	1.96	5850	4.9						
898	98	1.64	5560	5.2						
1040	85	1.42	5320	5.4						
423	205	3.48	5200	1.95						
476	184	3.09	5060	2.2						
533	165	2.76*	4930	2.5						
592	148	2.48	4800	2.7	**RX**	**87**	**DRN**	**132L4**	120	271
682	129	2.15	4630	3.0	**RXF**	**87**	**DRN**	**132L4**	125	272
762	115	1.93	4500	3.1						
919	96	1.60*	4270	3.3						
1055	83	1.39	4110	3.5						
605	145	2.43	3070	1.50						
690	127	2.13	3210	1.55						
782	112	1.88*	3300	1.65	**RX**	**77**	**DRN**	**132L4**	100	269
882	100	1.67	3270	1.75	**RXF**	**77**	**DRN**	**132L4**	105	270
1035	85	1.42	3140	1.80						

P_m = 11.0 kW

n_a rpm	M_a Nm	i	F_{Ra} 1) N	SEW f_B					m kg	
5.0	19100	295	120000	0.95						
5.4	17800	270	120000	1.00	**R**	**167R107**	**DRN**	**160M4**	900	315
6.4	15000	229	120000	1.20	**RF**	**167R107**	**DRN**	**160M4**	910	315
7.4	13000	200	120000	1.35	**RM**	**167R107**	**DRN**	**160M4**	1100	315
8.7	11000	169	120000	1.65						
					R	**167R107**	**DRN**	**160M4**	900	315
5.1	19500	291	120000	0.90	**RF**	**167R107**	**DRN**	**160M4**	900	315
					RM	**167R107**	**DRN**	**160M4**	1100	315
4.4	22200	335	120000	0.80	**R**	**167R97**	**DRN**	**160M4**	860	315
4.9	20000	303	120000	0.90	**RF**	**167R97**	**DRN**	**160M4**	860	315
5.3	18400	279	120000	1.00	**RM**	**167R97**	**DRN**	**160M4**	1060	315
6.0	16400	247	29500	0.80						
6.9	14200	214	59800	0.90	**R**	**147R87**	**DRN**	**160M4**	550	314
7.8	12500	189	63500	1.05	**RF**	**147R87**	**DRN**	**160M4**	560	314
9.3	10500	159	67000	1.25	**RM**	**147R87**	**DRN**	**160M4**	720	314
6.4	16300	229.71	120000	1.10	**R**	**167**	**DRN**	**160M4**	730	312
7.9	13300	186.93*	120000	1.35	**RF**	**167**	**DRN**	**160M4**	730	313
					RM	**167**	**DRN**	**160M4**	930	313

21933170/DE – 11/2015

P_m = 11.0 kW

n_a rpm	M_a Nm	i	F_{Ra} 1) N	SEW f_B					m kg	
9.6	10900	153.07	120000	1.65						
11	9980	139.98	120000	1.80						
12	8680	121.81*	120000	2.1	**R**	**167**	**DRN**	**160M4**	730	312
14	7660	107.49	120000	2.4	**RF**	**167**	**DRN**	**160M4**	730	313
16	6640	93.19	120000	2.7	**RM**	**167**	**DRN**	**160M4**	930	313
18	5910	82.91*	120000	3.0						
9.0	11600	163.31	65200	1.10	**R**	**147**	**DRN**	**160M4**	480	310
10	10400	146.91	67100	1.25	**RF**	**147**	**DRN**	**160M4**	490	311
12	8540	119.86	69700	1.50	**RM**	**147**	**DRN**	**160M4**	660	311
13	7790	109.31	70500	1.65						
16	6740	94.60*	71600	1.95						
18	5950	83.47	72200	2.2	**R**	**147**	**DRN**	**160M4**	480	310
20	5140	72.09	72900	2.5	**RF**	**147**	**DRN**	**160M4**	490	311
22	4770	66.99	73100	2.7	**RM**	**147**	**DRN**	**160M4**	660	311
24	4350	61.09	73300	3.0						
28	3770	52.87	73700	3.4						
10	10000	141.12*	27800	0.80						
11	9140	128.18	47100	0.90						
13	8100	113.72	53100	1.00						
14	7350	103.20*	54700	1.10						
17	6320	88.70*	56500	1.25						
18	5760	80.91*	57400	1.40	**R**	**137**	**DRN**	**160M4**	355	308
20	5240	73.49	58100	1.55	**RF**	**137**	**DRN**	**160M4**	375	309
23	4640	65.20	58800	1.70	**RM**	**137**	**DRN**	**160M4**	485	309
25	4210	59.17*	59300	1.90						
29	3620	50.86*	59800	2.2						
33	3160	44.39	60200	2.5						
39	2680	37.65	60600	3.0						
45	2340	32.91	60800	3.4						
22	4670	65.60*	27200	0.90						
25	4230	59.41	27500	1.00						
28	3750	52.68	27000	1.15	**R**	**107**	**DRN**	**160M4**	270	306
31	3390	47.63	26500	1.25	**RF**	**107**	**DRN**	**160M4**	275	307
36	2870	40.37*	25600	1.50	**RM**	**107**	**DRN**	**160M4**	365	307
42	2510	35.26	24900	1.70						
50	2100	29.49	23900	2.0						
48	2190	30.77	24100	1.95						
53	1960	27.58	23500	2.2						
59	1770	24.90*	22900	2.4	**R**	**107**	**DRN**	**160M4**	265	306
65	1610	22.62	22400	2.7	**RF**	**107**	**DRN**	**160M4**	270	307
73	1430	20.07	21700	3.0	**RM**	**107**	**DRN**	**160M4**	355	307
81	1290	18.21	21200	3.3						
34	3050	42.78	17800	1.00						
40	2640	37.13	18900	1.15	**R**	**97**	**DRN**	**160M4**	210	304
44	2370	33.25	18600	1.20	**RF**	**97**	**DRN**	**160M4**	230	305
53	1960	27.58	18000	1.35	**RM**	**97**	**DRN**	**160M4**	280	305
59	1780	25.03	17600	1.60	**R**	**97**	**DRN**	**160M4**	210	304
66	1590	22.37	17200	1.70	**RF**	**97**	**DRN**	**160M4**	225	305
73	1430	20.14	16900	1.80	**RM**	**97**	**DRN**	**160M4**	275	305
81	1300	18.24	16500	1.90						
91	1150	16.17	16000	2.1						
101	1040	14.62	15600	2.2						
119	880	12.39	15000	2.5	**R**	**97**	**DRN**	**160M4**	210	304
136	770	10.83	14500	2.7	**RF**	**97**	**DRN**	**160M4**	225	305
159	660	9.29	14200	3.1	**RM**	**97**	**DRN**	**160M4**	275	305
175	595	8.39	13800	3.4						
207	505	7.12	13100	3.9						
237	440	6.21	12600	4.3						
68	1530	21.51	13200	1.00	**R**	**87**	**DRN**	**160M4**	170	301
77	1360	19.10	13000	1.05	**RF**	**87**	**DRN**	**160M4**	175	302
86	1210	17.08*	12700	1.15	**RM**	**87**	**DRN**	**160M4**	205	302

21933170/DE – 11/2015

P_m = 11.0 kW

n_a rpm	M_a Nm	i	F_{Ra} 1) N	SEW f_B					m kg	
96	1090	15.35	12500	1.20						
111	950	13.33	12100	1.35						
123	850	11.93	11800	1.45						
149	705	9.90*	11300	1.65	**R**	**87**	**DRN**	**160M4**	170	301
161	650	9.14*	11400	1.85	**RF**	**87**	**DRN**	**160M4**	175	302
179	585	8.22	11100	2.00	**RM**	**87**	**DRN**	**160M4**	205	302
206	505	7.13	10700	2.1						
231	455	6.39	10400	2.2						
278	375	5.30*	9850	2.4						
135	775	10.88	4400	0.85	**R**	**77**	**DRN**	**160M4**	140	298
153	685	9.64	5130	0.90	**RF**	**77**	**DRN**	**160M4**	150	299
					RM	**77**	**DRN**	**160M4**	175	299
190	550	7.74	4740	1.10	**R**	**77**	**DRN**	**160M4**	140	298
217	480	6.79	5340	1.20	**RF**	**77**	**DRN**	**160M4**	150	299
246	425	5.99*	5800	1.25	**RM**	**77**	**DRN**	**160M4**	175	299
277	375	5.31*	6140	1.35						
284	370	5.19	8950	1.90						
317	330	4.65	8720	2.1						
351	295	4.20*	8510	2.8						
386	270	3.81	8300	3.0	**RX**	**107**	**DRN**	**160M4**	210	275
435	240	3.38	8050	3.4	**RXF**	**107**	**DRN**	**160M4**	225	276
480	215	3.07	7840	3.8						
558	188	2.64*	7530	4.4						
326	320	4.52	7120	1.85						
364	285	4.04	6940	2.1						
405	255	3.64*	6770	2.3						
447	235	3.30	6600	2.5						
504	205	2.92	6410	2.8	**RX**	**97**	**DRN**	**160M4**	175	273
557	188	2.64	6240	3.2	**RXF**	**97**	**DRN**	**160M4**	185	274
658	160	2.24*	5970	3.7						
753	140	1.96	5750	4.1						
900	117	1.64	5470	4.3						
1040	101	1.42	5240	4.5						
424	245	3.48	5000	1.65						
477	220	3.09	4890	1.85						
534	197	2.76*	4770	2.1						
594	177	2.48	4660	2.3	**RX**	**87**	**DRN**	**160M4**	150	271
684	154	2.15	4500	2.5	**RXF**	**87**	**DRN**	**160M4**	155	272
764	138	1.93	4380	2.6						
921	114	1.60*	4170	2.8						
1060	99	1.39	4020	2.9						
607	173	2.43	1980	1.25						
691	152	2.13	2220	1.30						
784	134	1.88*	2400	1.40	**RX**	**77**	**DRN**	**160M4**	135	269
884	119	1.67	2520	1.45	**RXF**	**77**	**DRN**	**160M4**	135	270
1035	101	1.42	2630	1.55						

P_m = 15.0 kW

n_a rpm	M_a Nm	i	F_{Ra} 1) N	SEW f_B					m kg	
6.4	20600	229	120000	0.85	**R**	**167R107**	**DRN**	**160L4**	920	315
7.4	17900	200	120000	1.00	**RF**	**167R107**	**DRN**	**160L4**	920	315
8.7	15100	169	120000	1.20	**RM**	**167R107**	**DRN**	**160L4**	1120	315
6.5	20700	227	120000	0.85	**R**	**167R107**	**DRN**	**160L4**	910	315
7.4	18000	198	120000	1.00	**RF**	**167R107**	**DRN**	**160L4**	920	315
					RM	**167R107**	**DRN**	**160L4**	1110	315
6.4	22300	229.71	120000	0.80	**R**	**167**	**DRN**	**160L4**	740	312
7.9	18100	186.93*	120000	1.00	**RF**	**167**	**DRN**	**160L4**	750	313
					RM	**167**	**DRN**	**160L4**	940	313

21933170/DE – 11/2015

P_m = 15.0 kW

n_a rpm	M_a Nm	i	F_{Ra} 1) N	SEW f_B					m kg	
9.6	14800	153.07	120000	1.20						
11	13600	139.98	120000	1.30						
12	11800	121.81*	120000	1.50						
14	10400	107.49	120000	1.70	**R**	**167**	**DRN**	**160L4**	740	312
16	9050	93.19	120000	2.00	**RF**	**167**	**DRN**	**160L4**	750	313
18	8050	82.91*	120000	2.2	**RM**	**167**	**DRN**	**160L4**	940	313
20	7160	73.70*	120000	2.5						
22	6540	67.40	120000	2.8						
9.0	15800	163.31	38500	0.80						
10	14200	146.91	59000	0.90	**R**	**147**	**DRN**	**160L4**	495	310
12	11600	119.86	65200	1.10	**RF**	**147**	**DRN**	**160L4**	500	311
13	10600	109.31	66900	1.20	**RM**	**147**	**DRN**	**160L4**	670	311
16	9190	94.60*	68900	1.40						
18	8110	83.47	70200	1.60						
20	7000	72.09	71300	1.85	**R**	**147**	**DRN**	**160L4**	495	310
22	6500	66.99	71800	2.0	**RF**	**147**	**DRN**	**160L4**	500	311
24	5930	61.09	72300	2.2	**RM**	**147**	**DRN**	**160L4**	670	311
28	5130	52.87	72900	2.5						
32	4530	46.65	73200	2.9						
14	10000	103.20*	28800	0.80						
17	8620	88.70*	51300	0.95	**R**	**137**	**DRN**	**160L4**	370	308
18	7860	80.91*	53700	1.00	**RF**	**137**	**DRN**	**160L4**	390	309
20	7140	73.49	55100	1.10	**RM**	**137**	**DRN**	**160L4**	500	309
23	6330	65.20	56500	1.25						
25	5740	59.17*	57400	1.40						
29	4940	50.86*	58500	1.60	**R**	**137**	**DRN**	**160L4**	370	308
33	4310	44.39	59200	1.85	**RF**	**137**	**DRN**	**160L4**	390	309
39	3650	37.65	59800	2.2	**RM**	**137**	**DRN**	**160L4**	500	309
45	3190	32.91	60200	2.5						
53	2700	27.83	60500	2.8						
31	4620	47.63	24400	0.95						
37	3920	40.37*	23900	1.10	**R**	**107**	**DRN**	**160L4**	285	306
42	3420	35.26	23400	1.25	**RF**	**107**	**DRN**	**160L4**	290	307
50	2860	29.49	22600	1.50	**RM**	**107**	**DRN**	**160L4**	380	307
48	2990	30.77	22800	1.45						
53	2680	27.58	22300	1.60						
59	2410	24.90*	21800	1.80						
65	2190	22.62	21400	1.95	**R**	**107**	**DRN**	**160L4**	280	306
73	1940	20.07	20800	2.2	**RF**	**107**	**DRN**	**160L4**	285	307
81	1760	18.21	20400	2.4	**RM**	**107**	**DRN**	**160L4**	375	307
94	1520	15.65	19600	2.8						
108	1320	13.66	19000	3.2						
					R	**97**	**DRN**	**160L4**	230	304
53	2680	27.58	16500	1.00	**RF**	**97**	**DRN**	**160L4**	245	305
					RM	**97**	**DRN**	**160L4**	295	305
59	2430	25.03	16300	1.15						
66	2170	22.37	16100	1.25						
73	1950	20.14	15800	1.35						
81	1770	18.24	15500	1.40						
91	1570	16.17	15200	1.55						
101	1420	14.62	14900	1.60	**R**	**97**	**DRN**	**160L4**	225	304
119	1200	12.39	14400	1.80	**RF**	**97**	**DRN**	**160L4**	240	305
136	1050	10.83	13900	2.00	**RM**	**97**	**DRN**	**160L4**	295	305
159	900	9.29	13800	2.2						
176	810	8.39	13400	2.5						
207	690	7.12	12800	2.9						
237	600	6.21	12300	3.1						
86	1650	17.08*	11600	0.85						
96	1490	15.35	11500	0.90	**R**	**87**	**DRN**	**160L4**	185	301
111	1290	13.33	11300	1.00	**RF**	**87**	**DRN**	**160L4**	190	302
124	1150	11.93	11100	1.05	**RM**	**87**	**DRN**	**160L4**	220	302

21933170/DE – 11/2015

P_m = 15.0 kW

n_a rpm	M_a Nm	i	F_{Ra} [1] N	SEW f_B					m kg	
149	960	9.90*	10700	1.25						
161	880	9.14*	10900	1.35						
179	795	8.22	10700	1.45	**R**	**87**	**DRN**	**160L4**	185	301
207	690	7.13	10300	1.55	**RF**	**87**	**DRN**	**160L4**	190	302
231	620	6.39	10000	1.65	**RM**	**87**	**DRN**	**160L4**	220	302
278	515	5.30*	9570	1.75						
284	500	5.19	8420	1.40						
317	450	4.65	8240	1.55						
351	405	4.20*	8080	2.0						
386	370	3.81	7910	2.2						
436	325	3.38	7690	2.5						
480	295	3.07	7520	2.8	**RX**	**107**	**DRN**	**160L4**	225	275
558	255	2.64*	7240	3.2	**RXF**	**107**	**DRN**	**160L4**	240	276
640	220	2.30	6990	3.7						
754	190	1.95	6690	4.0						
863	166	1.71	6450	4.2						
1020	140	1.44	6150	4.6						
326	435	4.52	6650	1.35						
365	390	4.04	6520	1.50						
405	350	3.64*	6380	1.70						
447	320	3.30	6250	1.85						
504	280	2.92	6100	2.1	**RX**	**97**	**DRN**	**160L4**	190	273
558	255	2.64	5960	2.3	**RXF**	**97**	**DRN**	**160L4**	200	274
658	215	2.24*	5720	2.7						
753	190	1.96	5530	3.0						
901	159	1.64	5280	3.2						
1040	138	1.42	5080	3.3						
424	335	3.48	4310	1.20						
477	295	3.09	4500	1.35						
534	265	2.76*	4420	1.50						
594	240	2.48	4340	1.70	**RX**	**87**	**DRN**	**160L4**	165	271
684	205	2.15	4220	1.85	**RXF**	**87**	**DRN**	**160L4**	170	272
764	187	1.93	4130	1.90						
921	155	1.60*	3960	2.0						
1060	135	1.39	3830	2.1						

P_m = 18.5 kW

n_a rpm	M_a Nm	i	F_{Ra} [1] N	SEW f_B					m kg	
7.9	22300	186.93*	120000	0.80						
9.7	18200	153.07	120000	1.00	**R**	**167**	**DRN**	**180M4**	770	312
11	16700	139.98	120000	1.10	**RF**	**167**	**DRN**	**180M4**	770	313
12	14500	121.81*	120000	1.25	**RM**	**167**	**DRN**	**180M4**	970	313
14	12800	107.49	120000	1.40						
16	11100	93.19	120000	1.60						
18	9910	82.91*	120000	1.80	**R**	**167**	**DRN**	**180M4**	770	312
20	8800	73.70*	120000	2.0	**RF**	**167**	**DRN**	**180M4**	770	313
22	8050	67.40	120000	2.2	**RM**	**167**	**DRN**	**180M4**	970	313
25	7000	58.65	120000	2.6						
12	14300	119.86	58400	0.90	**R**	**147**	**DRN**	**180M4**	520	310
14	13000	109.31	62500	1.00	**RF**	**147**	**DRN**	**180M4**	530	311
16	11300	94.60*	65800	1.15	**RM**	**147**	**DRN**	**180M4**	690	311
18	9970	83.47	67800	1.30						
20	8610	72.09	69600	1.50						
22	8000	66.99	70300	1.60	**R**	**147**	**DRN**	**180M4**	520	310
24	7300	61.09	71000	1.80	**RF**	**147**	**DRN**	**180M4**	530	311
28	6310	52.87	71900	2.1	**RM**	**147**	**DRN**	**180M4**	690	311
32	5570	46.65	72500	2.3						
37	4810	40.29	73100	2.7						
18	9670	80.91*	37500	0.85						
20	8780	73.49	50600	0.90	**R**	**137**	**DRN**	**180M4**	390	308
23	7790	65.20	53800	1.05	**RF**	**137**	**DRN**	**180M4**	415	309
25	7070	59.17*	55200	1.15	**RM**	**137**	**DRN**	**180M4**	530	309

21933170/DE – 11/2015

P_m = 18.5 kW

n_a rpm	M_a Nm	i	F_{Ra} 1) N	SEW f_B					m kg	
29	6070	50.86*	56900	1.30						
33	5300	44.39	58000	1.50	**R**	**137**	**DRN**	**180M4**	390	308
39	4500	37.65	59000	1.80	**RF**	**137**	**DRN**	**180M4**	415	309
45	3930	32.91	59600	2.0	**RM**	**137**	**DRN**	**180M4**	530	309
53	3320	27.83	60100	2.3						
50	3530	29.57*	59900	2.2						
61	2880	24.12	60400	2.8	**R**	**137**	**DRN**	**180M4**	380	308
67	2620	22.00*	60600	3.0	**RF**	**137**	**DRN**	**180M4**	405	309
78	2270	19.04*	60800	3.5	**RM**	**137**	**DRN**	**180M4**	520	309
88	2000	16.80*	60900	4.0						
37	4820	40.37*	22100	0.90	**R**	**107**	**DRN**	**180M4**	305	306
42	4210	35.26	22000	1.00	**RF**	**107**	**DRN**	**180M4**	310	307
50	3520	29.49	21500	1.20	**RM**	**107**	**DRN**	**180M4**	400	307
59	2970	24.90*	20900	1.45						
65	2700	22.62	20500	1.60						
74	2390	20.07	20100	1.80						
81	2170	18.21	19700	2.00						
94	1870	15.65	19000	2.3	**R**	**107**	**DRN**	**180M4**	300	306
108	1630	13.66	18400	2.6	**RF**	**107**	**DRN**	**180M4**	305	307
128	1380	11.59	17700	3.1	**RM**	**107**	**DRN**	**180M4**	395	307
146	1210	10.13	17100	3.6						
188	930	7.86	16300	3.2						
222	795	6.66	15500	3.7						
73	2400	20.14	14900	1.10						
81	2180	18.24	14700	1.15						
91	1930	16.17	14400	1.25						
101	1740	14.62	14200	1.30						
119	1480	12.39	13800	1.50						
137	1290	10.83	13400	1.60	**R**	**97**	**DRN**	**180M4**	245	304
159	1100	9.29	13400	1.85	**RF**	**97**	**DRN**	**180M4**	265	305
176	1000	8.39	13100	2.0	**RM**	**97**	**DRN**	**180M4**	315	305
208	850	7.12	12500	2.4						
238	740	6.21	12100	2.5						
284	620	5.20	11500	2.9						
328	535	4.50*	11100	3.0						
111	1590	13.33	10500	0.80						
124	1420	11.93	10400	0.85						
149	1180	9.90*	10200	1.00						
162	1090	9.14*	10500	1.10	**R**	**87**	**DRN**	**180M4**	205	301
180	980	8.22	10300	1.20	**RF**	**87**	**DRN**	**180M4**	215	302
207	850	7.13	10000	1.25	**RM**	**87**	**DRN**	**180M4**	245	302
231	760	6.39	9750	1.35						
279	630	5.30*	9330	1.45						
352	500	4.20*	7700	1.65						
387	455	3.81	7560	1.80						
437	400	3.38	7390	2.0						
481	365	3.07	7240	2.3						
560	315	2.64*	6990	2.6	**RX**	**107**	**DRN**	**180M4**	245	275
641	275	2.30	6770	3.0	**RXF**	**107**	**DRN**	**180M4**	260	276
756	230	1.95	6500	3.3						
865	200	1.71	6280	3.4						
1025	173	1.44	6000	3.7						
406	435	3.64*	6050	1.35						
448	390	3.30	5950	1.50						
506	345	2.92	5820	1.70						
559	315	2.64	5700	1.90	**RX**	**97**	**DRN**	**180M4**	215	273
660	265	2.24*	5500	2.2	**RXF**	**97**	**DRN**	**180M4**	220	274
755	230	1.96	5340	2.4						
903	196	1.64	5110	2.6						
1045	169	1.42	4930	2.7						
536	325	2.76*	3090	1.25						
596	295	2.48	3380	1.35						
686	255	2.15	3670	1.50	**RX**	**87**	**DRN**	**180M4**	190	271
766	230	1.93	3850	1.55	**RXF**	**87**	**DRN**	**180M4**	195	272
924	191	1.60*	3760	1.65						
1060	166	1.39	3660	1.75						

21933170/DE – 11/2015

P_m = 22 kW

n_a rpm	M_a Nm	i	F_{Ra} [1)] N	SEW f_B					m kg	
9.6	21700	153.07	120000	0.85	**R**	**167**	**DRN**	**180L4**	780	312
11	19900	139.98	120000	0.90	**RF**	**167**	**DRN**	**180L4**	790	313
12	17300	121.81*	120000	1.05	**RM**	**167**	**DRN**	**180L4**	980	313
14	15200	107.49	120000	1.20						
16	13200	93.19	120000	1.35						
18	11700	82.91*	120000	1.55						
20	10400	73.70*	120000	1.70	**R**	**167**	**DRN**	**180L4**	780	312
22	9580	67.40	120000	1.90	**RF**	**167**	**DRN**	**180L4**	790	313
25	8340	58.65	120000	2.2	**RM**	**167**	**DRN**	**180L4**	980	313
29	7360	51.76	120000	2.4						
33	6380	44.87	120000	2.8						
14	15500	109.31	43100	0.85						
16	13400	94.60*	61700	0.95	**R**	**147**	**DRN**	**180L4**	530	310
18	11800	83.47	64800	1.10	**RF**	**147**	**DRN**	**180L4**	540	311
20	10200	72.09	67400	1.25	**RM**	**147**	**DRN**	**180L4**	710	311
22	9520	66.99	68400	1.35						
24	8680	61.09	69500	1.50						
28	7520	52.87	70800	1.75	**R**	**147**	**DRN**	**180L4**	530	310
32	6630	46.65	71700	1.95	**RF**	**147**	**DRN**	**180L4**	540	311
37	5730	40.29	72400	2.3	**RM**	**147**	**DRN**	**180L4**	710	311
41	5060	35.64	72900	2.6						
49	4260	29.95	73400	3.0						
23	9270	65.20	44900	0.85						
25	8410	59.17*	52200	0.95	**R**	**137**	**DRN**	**180L4**	410	308
29	7230	50.86*	54900	1.10	**RF**	**137**	**DRN**	**180L4**	430	309
33	6310	44.39	56500	1.25	**RM**	**137**	**DRN**	**180L4**	540	309
39	5350	37.65	58000	1.50	**R**	**137**	**DRN**	**180L4**	410	308
45	4680	32.91	58800	1.70	**RF**	**137**	**DRN**	**180L4**	430	309
53	3950	27.83	59500	1.95	**RM**	**137**	**DRN**	**180L4**	540	309
50	4200	29.57*	59300	1.85						
61	3430	24.12	60000	2.3	**R**	**137**	**DRN**	**180L4**	400	308
67	3120	22.00*	60200	2.6	**RF**	**137**	**DRN**	**180L4**	420	309
78	2700	19.04*	60500	3.0	**RM**	**137**	**DRN**	**180L4**	530	309
88	2380	16.80*	60700	3.4	**R**	**137**	**DRN**	**180L4**	400	308
102	2060	14.51	60900	3.9	**RF**	**137**	**DRN**	**180L4**	420	309
115	1820	12.83	61000	4.4	**RM**	**137**	**DRN**	**180L4**	530	309
					R	**107**	**DRN**	**180L4**	320	306
42	5010	35.26	11500	0.85	**RF**	**107**	**DRN**	**180L4**	330	307
50	4190	29.49	20400	1.05	**RM**	**107**	**DRN**	**180L4**	415	307
59	3540	24.90*	20000	1.20	**R**	**107**	**DRN**	**180L4**	315	306
65	3210	22.62	19700	1.35	**RF**	**107**	**DRN**	**180L4**	320	307
74	2850	20.07	19300	1.50	**RM**	**107**	**DRN**	**180L4**	410	307
81	2590	18.21	19000	1.65						
94	2220	15.65	18400	1.95						
108	1940	13.66	17900	2.2						
127	1640	11.59	17300	2.6	**R**	**107**	**DRN**	**180L4**	315	306
146	1440	10.13	16800	3.0	**RF**	**107**	**DRN**	**180L4**	320	307
172	1210	8.56	16100	3.5	**RM**	**107**	**DRN**	**180L4**	410	307
188	1110	7.86	16000	2.7						
222	940	6.66	15300	3.1						
254	820	5.82	14800	3.6						
73	2860	20.14	14000	0.90						
81	2590	18.24	13900	0.95	**R**	**97**	**DRN**	**180L4**	260	304
91	2300	16.17	13700	1.05	**RF**	**97**	**DRN**	**180L4**	280	305
101	2080	14.62	13500	1.10	**RM**	**97**	**DRN**	**180L4**	330	305
119	1760	12.39	13200	1.25						
136	1530	10.83	12900	1.35						
159	1320	9.29	13100	1.55						
176	1190	8.39	12800	1.70	**R**	**97**	**DRN**	**180L4**	260	304
208	1010	7.12	12300	2.00	**RF**	**97**	**DRN**	**180L4**	280	305
238	880	6.21	11900	2.1	**RM**	**97**	**DRN**	**180L4**	330	305
284	735	5.20	11300	2.4						
328	640	4.50*	10900	2.6						

21933170/DE – 11/2015

P_m = 22 kW

n_a rpm	M_a Nm	i	F_{Ra} 1) N	SEW f_B					m kg	
149	1400	9.90*	9630	0.85						
162	1300	9.14*	10100	0.95						
180	1160	8.22	9940	1.00	**R**	**87**	**DRN**	**180L4**	220	301
207	1010	7.13	9680	1.05	**RF**	**87**	**DRN**	**180L4**	230	302
231	900	6.39	9470	1.10	**RM**	**87**	**DRN**	**180L4**	260	302
279	750	5.30*	9100	1.20						
352	595	4.20*	7330	1.40						
387	540	3.81	7220	1.55						
436	480	3.38	7080	1.70						
481	435	3.07	6950	1.90						
559	375	2.64*	6740	2.2	**RX**	**107**	**DRN**	**180L4**	260	275
641	325	2.30	6550	2.5	**RXF**	**107**	**DRN**	**180L4**	280	276
756	275	1.95	6310	2.8						
865	240	1.71	6100	2.9						
1025	205	1.44	5860	3.1						
406	515	3.64*	5720	1.15						
448	465	3.30	5640	1.25						
505	415	2.92	5550	1.45						
559	375	2.64	5460	1.60	**RX**	**97**	**DRN**	**180L4**	230	273
659	315	2.24*	5290	1.85	**RXF**	**97**	**DRN**	**180L4**	235	274
755	275	1.96	5150	2.0						
903	230	1.64	4950	2.2						
1045	200	1.42	4780	2.3						
535	390	2.76*	1320	1.05						
595	350	2.48	1760	1.15						
686	305	2.15	2200	1.25	**RX**	**87**	**DRN**	**180L4**	205	271
766	270	1.93	2490	1.30	**RXF**	**87**	**DRN**	**180L4**	210	272
923	225	1.60*	2790	1.40						
1060	198	1.39	3060	1.45						

P_m = 30 kW

n_a rpm	M_a Nm	i	F_{Ra} 1) N	SEW f_B					m kg	
14	20800	107.49	120000	0.85	**R**	**167**	**DRN**	**200L4**	890	312
16	18000	93.19	120000	1.00	**RF**	**167**	**DRN**	**200L4**	900	313
18	16000	82.91*	120000	1.10	**RM**	**167**	**DRN**	**200L4**	1090	313
20	14200	73.70*	120000	1.25						
22	13000	67.40	120000	1.40						
25	11300	58.65	120000	1.60						
29	10000	51.76	120000	1.80	**R**	**167**	**DRN**	**200L4**	890	312
33	8680	44.87	120000	2.1	**RF**	**167**	**DRN**	**200L4**	900	313
37	7720	39.92	120000	2.3	**RM**	**167**	**DRN**	**200L4**	1090	313
43	6660	34.41	120000	2.7						
53	5410	27.96	120000	3.3						
62	4580	23.71	120000	3.9						
18	16100	83.47	34200	0.80						
21	13900	72.09	60600	0.95	**R**	**147**	**DRN**	**200L4**	640	310
22	12900	66.99	62700	1.00	**RF**	**147**	**DRN**	**200L4**	650	311
24	11800	61.09	64900	1.10	**RM**	**147**	**DRN**	**200L4**	820	311
28	10200	52.87	67400	1.25						
32	9030	46.65	69100	1.45						
37	7790	40.29	70500	1.65	**R**	**147**	**DRN**	**200L4**	640	310
42	6890	35.64	71400	1.90	**RF**	**147**	**DRN**	**200L4**	650	311
49	5790	29.95	72400	2.2	**RM**	**147**	**DRN**	**200L4**	820	311
61	4680	24.19	73200	2.5						
72	3950	20.44	73600	3.0	**R**	**147**	**DRN**	**200L4**	630	310
82	3490	18.04	73800	3.0	**RF**	**147**	**DRN**	**200L4**	640	311
95	3020	15.64	74000	4.3	**RM**	**147**	**DRN**	**200L4**	810	311
29	9840	50.86*	33600	0.80						
33	8590	44.39	51400	0.95	**R**	**137**	**DRN**	**200L4**	510	308
39	7280	37.65	54800	1.10	**RF**	**137**	**DRN**	**200L4**	540	309
45	6370	32.91	56500	1.25	**RM**	**137**	**DRN**	**200L4**	650	309
53	5380	27.83	57900	1.45						

21933170/DE – 11/2015

P_m = 30 kW

n_a rpm	M_a Nm	i	F_{Ra} [1] N	SEW f_B					m kg	
61	4660	24.12	58800	1.70						
67	4250	22.00*	59200	1.90	**R**	**137**	**DRN**	**200L4**	500	308
78	3680	19.04*	59800	2.2	**RF**	**137**	**DRN**	**200L4**	530	309
88	3250	16.80*	60200	2.5	**RM**	**137**	**DRN**	**200L4**	640	309
102	2800	14.51	59500	2.8						
115	2480	12.83	58300	3.2	**R**	**137**	**DRN**	**200L4**	500	308
137	2080	10.79	56600	3.8	**RF**	**137**	**DRN**	**200L4**	530	309
195	1460	7.59	53200	3.5	**RM**	**137**	**DRN**	**200L4**	640	309
232	1230	6.38	51200	4.1						
74	3880	20.07	17600	1.10						
81	3520	18.21	17400	1.20						
95	3020	15.65	17100	1.40						
108	2640	13.66	16800	1.65						
128	2240	11.59	16300	1.90	**R**	**107**	**DRN**	**200L4**	425	306
146	1960	10.13	15900	2.2	**RF**	**107**	**DRN**	**200L4**	430	307
173	1650	8.56	15300	2.6	**RM**	**107**	**DRN**	**200L4**	520	307
188	1520	7.86	15500	1.95						
222	1280	6.66	14800	2.3						
254	1120	5.82	14300	2.6						
301	950	4.92	13700	3.0						
101	2830	14.62	12000	0.80						
119	2390	12.39	11900	0.90	**R**	**97**	**DRN**	**200L4**	370	304
137	2090	10.83	11800	1.00	**RF**	**97**	**DRN**	**200L4**	390	305
159	1790	9.29	12300	1.15	**RM**	**97**	**DRN**	**200L4**	440	305
176	1620	8.39	12000	1.25						
208	1370	7.12	11700	1.45						
238	1200	6.21	11300	1.55	**R**	**97**	**DRN**	**200L4**	370	304
285	1000	5.20	10900	1.75	**RF**	**97**	**DRN**	**200L4**	390	305
329	870	4.50*	10500	1.85	**RM**	**97**	**DRN**	**200L4**	440	305
437	655	3.38	6370	1.25						
482	590	3.07	6300	1.40						
561	510	2.64*	6180	1.60						
642	445	2.30	6050	1.85	**RX**	**107**	**DRN**	**200L4**	370	275
757	375	1.95	5870	2.0	**RXF**	**107**	**DRN**	**200L4**	385	276
866	330	1.71	5710	2.1						
1025	275	1.44	5520	2.3						
506	565	2.92	3170	1.05						
560	510	2.64	3600	1.15						
661	430	2.24*	4090	1.35	**RX**	**97**	**DRN**	**200L4**	335	273
756	375	1.96	4480	1.50	**RXF**	**97**	**DRN**	**200L4**	345	274
904	315	1.64	4570	1.60						
1045	270	1.42	4450	1.65						

P_m = 37 kW

n_a rpm	M_a Nm	i	F_{Ra} [1] N	SEW f_B					m kg	
16	22200	93.19	120000	0.80						
18	19700	82.91*	120000	0.90						
20	17500	73.70*	120000	1.00						
22	16000	67.40	120000	1.10						
25	13900	58.65	120000	1.30	**R**	**167**	**DRN**	**225S4**	920	312
29	12300	51.76	120000	1.45	**RF**	**167**	**DRN**	**225S4**	930	313
33	10600	44.87	120000	1.70	**RM**	**167**	**DRN**	**225S4**	1120	313
37	9510	39.92	120000	1.90						
43	8200	34.41	120000	2.2						
53	6660	27.96	120000	2.7						
48	7320	30.71	120000	1.35						
60	5850	24.57	120000	2.4	**R**	**167**	**DRN**	**225S4**	910	312
68	5200	21.85	120000	2.5	**RF**	**167**	**DRN**	**225S4**	920	313
78	4530	19.03	120000	3.5	**RM**	**167**	**DRN**	**225S4**	1120	313
87	4040	16.98	120000	3.7						

21933170/DE – 11/2015

P_m = 37 kW

n_a rpm	M_a Nm	i	F_{Ra} [1] N	SEW f_B					m kg	
22	15900	66.99	37000	0.80	**R**	**147**	**DRN**	**225S4**	670	310
24	14500	61.09	55600	0.90	**RF**	**147**	**DRN**	**225S4**	680	311
28	12600	52.87	63400	1.05	**RM**	**147**	**DRN**	**225S4**	850	311
32	11100	46.65	66100	1.15						
37	9600	40.29	68300	1.35	**R**	**147**	**DRN**	**225S4**	670	310
42	8490	35.64	69700	1.55	**RF**	**147**	**DRN**	**225S4**	680	311
49	7140	29.95	71200	1.80	**RM**	**147**	**DRN**	**225S4**	850	311
61	5760	24.19	72400	2.1						
73	4870	20.44	73000	2.5	**R**	**147**	**DRN**	**225S4**	660	310
82	4290	18.04	73400	2.4	**RF**	**147**	**DRN**	**225S4**	670	311
95	3720	15.64	73700	3.5	**RM**	**147**	**DRN**	**225S4**	840	311
					R	**147**	**DRN**	**225S4**	660	310
107	3310	13.91	73900	3.8	**RF**	**147**	**DRN**	**225S4**	670	311
					RM	**147**	**DRN**	**225S4**	840	311
39	8970	37.65	49600	0.90	**R**	**137**	**DRN**	**225S4**	550	308
45	7840	32.91	53700	1.00	**RF**	**137**	**DRN**	**225S4**	570	309
53	6630	27.83	56000	1.15	**RM**	**137**	**DRN**	**225S4**	680	309
61	5750	24.12	57400	1.40						
67	5240	22.00*	58100	1.55	**R**	**137**	**DRN**	**225S4**	540	308
78	4530	19.04*	57800	1.75	**RF**	**137**	**DRN**	**225S4**	560	309
88	4000	16.80*	57300	2.0	**RM**	**137**	**DRN**	**225S4**	670	309
102	3450	14.51	56500	2.3						
115	3050	12.83	55700	2.6						
137	2570	10.79	54400	3.1	**R**	**137**	**DRN**	**225S4**	540	308
170	2070	8.71	52500	3.8	**RF**	**137**	**DRN**	**225S4**	560	309
195	1800	7.59	51800	2.8	**RM**	**137**	**DRN**	**225S4**	670	309
232	1520	6.38	50000	3.4						
288	1220	5.15	47700	3.7						
74	4780	20.07	16100	0.90						
81	4340	18.21	16100	1.00						
95	3730	15.65	15900	1.15						
108	3250	13.66	15700	1.30						
128	2760	11.59	15400	1.55	**R**	**107**	**DRN**	**225S4**	455	306
146	2410	10.13	15100	1.80	**RF**	**107**	**DRN**	**225S4**	460	307
173	2040	8.56	14700	2.1	**RM**	**107**	**DRN**	**225S4**	550	307
189	1870	7.86	15000	1.60						
222	1580	6.66	14400	1.85						
254	1380	5.82	14000	2.1						
301	1170	4.92	13400	2.5						
438	800	3.38	4530	1.05						
483	730	3.07	5010	1.15						
561	625	2.64*	5580	1.30						
643	545	2.30	5610	1.50	**RX**	**107**	**DRN**	**225S4**	400	275
758	465	1.95	5480	1.65	**RXF**	**107**	**DRN**	**225S4**	420	276
868	405	1.71	5370	1.75						
1025	340	1.44	5220	1.85						

P_m = 45 kW

n_a rpm	M_a Nm	i	F_{Ra} [1] N	SEW f_B					m kg	
20	21300	73.70*	120000	0.85						
22	19500	67.40	120000	0.90	**R**	**167**	**DRN**	**225M4**	920	312
25	17000	58.65	120000	1.05	**RF**	**167**	**DRN**	**225M4**	930	313
29	15000	51.76	120000	1.20	**RM**	**167**	**DRN**	**225M4**	1120	313
33	13000	44.87	120000	1.40						
37	11500	39.92	120000	1.55	**R**	**167**	**DRN**	**225M4**	920	312
43	9970	34.41	120000	1.80	**RF**	**167**	**DRN**	**225M4**	930	313
53	8100	27.96	120000	2.2	**RM**	**167**	**DRN**	**225M4**	1120	313
62	6870	23.71	120000	2.6						

21933170/DE – 11/2015

P_m = 45 kW

n_a rpm	M_a Nm	i	F_{Ra} 1) N	SEW f_B					m kg	
48	8900	30.71	120000	1.10						
60	7120	24.57	120000	1.95	**R**	**167**	**DRN**	**225M4**	910	312
68	6330	21.85	120000	2.0	**RF**	**167**	**DRN**	**225M4**	920	313
78	5510	19.03	120000	2.9	**RM**	**167**	**DRN**	**225M4**	1120	313
87	4920	16.98	120000	3.0						
28	15300	52.87	46000	0.85						
32	13500	46.65	61600	0.95						
37	11600	40.29	65100	1.10	**R**	**147**	**DRN**	**225M4**	670	310
42	10300	35.64	67300	1.25	**RF**	**147**	**DRN**	**225M4**	680	311
49	8680	29.95	69500	1.50	**RM**	**147**	**DRN**	**225M4**	850	311
61	7010	24.19	71300	1.70						
73	5920	20.44	72300	2.0						
82	5220	18.04	72800	2.0						
95	4530	15.64	73200	2.9	**R**	**147**	**DRN**	**225M4**	660	310
107	4030	13.91	73500	3.1	**RF**	**147**	**DRN**	**225M4**	670	311
124	3470	11.99	73800	3.7	**RM**	**147**	**DRN**	**225M4**	840	311
204	2100	7.25	74300	4.1						
45	9540	32.91	40100	0.85	**R**	**137**	**DRN**	**225M4**	550	308
53	8060	27.83	51300	0.95	**RF**	**137**	**DRN**	**225M4**	570	309
					RM	**137**	**DRN**	**225M4**	680	309
61	6990	24.12	52500	1.15	**R**	**137**	**DRN**	**225M4**	540	308
67	6370	22.00*	53000	1.25	**RF**	**137**	**DRN**	**225M4**	560	309
78	5520	19.04*	53400	1.45	**RM**	**137**	**DRN**	**225M4**	670	309
88	4870	16.80*	53400	1.65						
102	4200	14.51	53100	1.90						
115	3720	12.83	52700	2.2						
137	3120	10.79	51900	2.6	**R**	**137**	**DRN**	**225M4**	540	308
170	2520	8.71	50500	3.1	**RF**	**137**	**DRN**	**225M4**	560	309
195	2200	7.59	50100	2.3	**RM**	**137**	**DRN**	**225M4**	670	309
232	1840	6.38	48600	2.8						
288	1490	5.15	46600	3.1						
95	4530	15.65	14600	0.95						
108	3960	13.66	14600	1.10						
128	3350	11.59	14400	1.30						
146	2930	10.13	14300	1.45	**R**	**107**	**DRN**	**225M4**	455	306
173	2480	8.56	14000	1.75	**RF**	**107**	**DRN**	**225M4**	460	307
189	2270	7.86	14400	1.30	**RM**	**107**	**DRN**	**225M4**	550	307
222	1930	6.66	13900	1.55						
254	1680	5.82	13500	1.75						
301	1420	4.92	13000	2.0						
438	980	3.38	1450	0.85						
483	890	3.07	2160	0.95						
561	765	2.64*	3040	1.10						
643	665	2.30	3700	1.25	**RX**	**107**	**DRN**	**225M4**	400	275
758	565	1.95	4250	1.35	**RXF**	**107**	**DRN**	**225M4**	420	276
868	495	1.71	4590	1.40						
1025	415	1.44	4880	1.55						

P_m = 55 kW

n_a rpm	M_a Nm	i	F_{Ra} 1) N	SEW f_B					m kg	
25	20700	58.65	120000	0.85						
29	18300	51.76	120000	1.00						
33	15900	44.87	120000	1.15	**R**	**167**	**DRN**	**250M4**	1070	312
37	14100	39.92	120000	1.25	**RF**	**167**	**DRN**	**250M4**	1080	313
43	12100	34.41	120000	1.50	**RM**	**167**	**DRN**	**250M4**	1270	313
53	9900	27.96	120000	1.80						
62	8400	23.71	120000	2.1						
60	8700	24.57	120000	1.60	**R**	**167**	**DRN**	**250M4**	1070	312
68	7740	21.85	120000	1.70	**RF**	**167**	**DRN**	**250M4**	1070	313
78	6740	19.03	120000	2.4	**RM**	**167**	**DRN**	**250M4**	1270	313

21933170/DE – 11/2015

P_m = 55 kW

n_a rpm	M_a Nm	i	F_{Ra} 1) N	SEW f_B					m kg	
87	6010	16.98	120000	2.5	**R**	**167**	**DRN**	**250M4**	1070	312
102	5120	14.48	120000	3.5	**RF**	**167**	**DRN**	**250M4**	1070	313
124	4250	11.99	120000	4.0	**RM**	**167**	**DRN**	**250M4**	1270	313
32	16500	46.65	28000	0.80						
37	14200	40.29	58900	0.90	**R**	**147**	**DRN**	**250M4**	820	310
42	12600	35.64	63400	1.05	**RF**	**147**	**DRN**	**250M4**	830	311
49	10600	29.95	66900	1.20	**RM**	**147**	**DRN**	**250M4**	1000	311
61	8570	24.19	69700	1.40						
73	7240	20.44	71100	1.65						
82	6390	18.04	71900	1.65	**R**	**147**	**DRN**	**250M4**	810	310
95	5540	15.64	72600	2.4	**RF**	**147**	**DRN**	**250M4**	820	311
107	4930	13.91	73000	2.6	**RM**	**147**	**DRN**	**250M4**	990	311
124	4240	11.99	73400	3.1						
152	3450	9.74	73800	3.8	**R**	**147**	**DRN**	**250M4**	810	310
204	2560	7.25	74200	3.4	**RF**	**147**	**DRN**	**250M4**	820	311
252	2080	5.89	72400	4.2	**RM**	**147**	**DRN**	**250M4**	990	311
78	6740	19.04*	47800	1.20	**R**	**137**	**DRN**	**250M4**	690	308
88	5950	16.80*	48500	1.35	**RF**	**137**	**DRN**	**250M4**	710	309
102	5140	14.51	48900	1.55	**RM**	**137**	**DRN**	**250M4**	820	309
115	4540	12.83	49000	1.75						
137	3820	10.79	48700	2.1						
170	3080	8.71	48000	2.5	**R**	**137**	**DRN**	**250M4**	690	308
195	2690	7.59	48100	1.90	**RF**	**137**	**DRN**	**250M4**	710	309
232	2260	6.38	46900	2.3	**RM**	**137**	**DRN**	**250M4**	820	309
288	1820	5.15	45200	2.5						

P_m = 75 kW

n_a rpm	M_a Nm	i	F_{Ra} 1) N	SEW f_B					m kg	
33	21600	44.87	120000	0.85						
37	19200	39.92	120000	0.95	**R**	**167**	**DRN**	**280S4**	1120	312
43	16600	34.41	120000	1.10	**RF**	**167**	**DRN**	**280S4**	1130	313
53	13500	27.96	120000	1.35	**RM**	**167**	**DRN**	**280S4**	1320	313
62	11400	23.71	120000	1.55						
60	11800	24.57	120000	1.20	**R**	**167**	**DRN**	**280S4**	1110	312
68	10500	21.85	120000	1.25	**RF**	**167**	**DRN**	**280S4**	1120	313
78	9190	19.03	120000	1.75	**RM**	**167**	**DRN**	**280S4**	1320	313
87	8200	16.98	120000	1.85						
102	6990	14.48	120000	2.6	**R**	**167**	**DRN**	**280S4**	1110	312
124	5790	11.99	116600	2.9	**RF**	**167**	**DRN**	**280S4**	1120	313
145	4940	10.24	112700	3.4	**RM**	**167**	**DRN**	**280S4**	1320	313
49	14400	29.95	56700	0.90	**R**	**147**	**DRN**	**280S4**	870	310
61	11600	24.19	65100	1.00	**RF**	**147**	**DRN**	**280S4**	880	311
					RM	**147**	**DRN**	**280S4**	1050	311
73	9870	20.44	68000	1.20						
82	8710	18.04	69500	1.20	**R**	**147**	**DRN**	**280S4**	860	310
95	7550	15.64	70800	1.70	**RF**	**147**	**DRN**	**280S4**	870	311
107	6720	13.91	71600	1.85	**RM**	**147**	**DRN**	**280S4**	1040	311
124	5790	11.99	72400	2.2						
152	4700	9.74	73100	2.8						
179	3990	8.26	73500	3.3	**R**	**147**	**DRN**	**280S4**	860	310
204	3500	7.25	73100	2.5	**RF**	**147**	**DRN**	**280S4**	870	311
252	2840	5.89	70100	3.0	**RM**	**147**	**DRN**	**280S4**	1040	311
297	2410	5.00	67600	3.6						

21933170/DE – 11/2015

P_m = 90 kW

n_a rpm	M_a Nm	i	F_{Ra} [1] N	SEW f_B					m kg	
37	23100	39.92	120000	0.80	**R**	**167**	**DRN**	**280M4**	1240	312
43	19900	34.41	120000	0.90	**RF**	**167**	**DRN**	**280M4**	1240	313
53	16200	27.96	120000	1.10	**RM**	**167**	**DRN**	**280M4**	1440	313
62	13700	23.71	120000	1.30						
78	11000	19.03	120000	1.45	**R**	**167**	**DRN**	**280M4**	1230	312
					RF	**167**	**DRN**	**280M4**	1240	313
					RM	**167**	**DRN**	**280M4**	1430	313
87	9850	16.98	120000	1.50	**R**	**167**	**DRN**	**280M4**	1230	312
102	8400	14.48	117300	2.1	**RF**	**167**	**DRN**	**280M4**	1240	313
123	6960	11.99	113500	2.4	**RM**	**167**	**DRN**	**280M4**	1430	313
145	5940	10.24	110100	2.9						
95	9070	15.64	69000	1.45	**R**	**147**	**DRN**	**280M4**	970	310
106	8070	13.91	70200	1.55	**RF**	**147**	**DRN**	**280M4**	980	311
					RM	**147**	**DRN**	**280M4**	1150	311
124	6950	11.99	71400	1.85						
152	5650	9.74	72500	2.3	**R**	**147**	**DRN**	**280M4**	970	310
179	4790	8.26	73000	2.7	**RF**	**147**	**DRN**	**280M4**	980	311
204	4200	7.25	70900	2.1	**RM**	**147**	**DRN**	**280M4**	1150	311
251	3410	5.89	68300	2.5						
296	2890	5.00	66100	3.0						

P_m = 110 kW

n_a rpm	M_a Nm	i	F_{Ra} [1] N	SEW f_B					m kg	
53	19700	27.96	117100	0.90	**R**	**167**	**DRN**	**315S4**	1480	312
63	16700	23.71	116900	1.10	**RF**	**167**	**DRN**	**315S4**	1490	313
					RM	**167**	**DRN**	**315S4**	1680	313
78	13400	19.03	115500	1.20	**R**	**167**	**DRN**	**315S4/ERF/NS**	1470	312
					RF	**167**	**DRN**	**315S4/ERF/NS**	1480	313
					RM	**167**	**DRN**	**315S4/ERF/NS**	1680	313
88	11900	16.98	114300	1.25	**R**	**167**	**DRN**	**315S4**	1470	312
103	10200	14.48	112200	1.75	**RF**	**167**	**DRN**	**315S4**	1480	313
124	8460	11.99	109200	2.0	**RM**	**167**	**DRN**	**315S4**	1680	313
145	7220	10.24	106400	2.4						

P_m = 132 kW

n_a rpm	M_a Nm	i	F_{Ra} [1] N	SEW f_B					m kg	
63	20000	23.71	107900	0.90	**R**	**167**	**DRN**	**315M4**	1500	312
					RF	**167**	**DRN**	**315M4**	1510	313
					RM	**167**	**DRN**	**315M4**	1700	313
78	16100	19.03	108300	1.00	**R**	**167**	**DRN**	**315M4/ERF/NS**	1490	312
88	14300	16.98	107800	1.05	**RF**	**167**	**DRN**	**315M4/ERF/NS**	1500	313
					RM	**167**	**DRN**	**315M4/ERF/NS**	1700	313
103	12200	14.48	106700	1.45	**R**	**167**	**DRN**	**315M4**	1490	312
124	10100	11.99	104700	1.65	**RF**	**167**	**DRN**	**315M4**	1500	313
145	8670	10.24	102600	1.95	**RM**	**167**	**DRN**	**315M4**	1700	313

P_m = 160 kW

n_a rpm	M_a Nm	i	F_{Ra} [1] N	SEW f_B					m kg	
103	14800	14.48	99700	1.20	**R**	**167**	**DRN**	**315L4**	1630	312
124	12300	11.99	98900	1.40	**RF**	**167**	**DRN**	**315L4**	1630	313
145	10500	10.24	97600	1.60	**RM**	**167**	**DRN**	**315L4**	1830	313

21933170/DE – 11/2015

8.4 Auswahltabellen für niedrige Abtriebsdrehzahlen R..R..DRN.. in Nm

$M_{a\,max}$ = 130 Nm

n_a rpm	i	F_{Ra} [1] N					m kg	
0.16	8612	4230						
0.19	7425	4230						
0.20	6921	4230						
0.23	6050	4230						
0.26	5217	4230						
0.30	4661	4230	**R**	**27R17**	**DR**	**63S4**	12	314
0.34	4073	4230	**RF**	**27R17**	**DR**	**63S4**	11	314
0.39	3516	4230						
0.44	3160	4230						
0.50	2763	4230						
0.57	2414	4230						
0.65	2110	4230						
0.76	1822	4230						
0.87	1580	4230						
0.94	1464	4230						
1.1	1270	4230						
1.2	1100	4230	**R**	**27R17**	**DR**	**63S4**	11	314
1.4	972	4230	**RF**	**27R17**	**DR**	**63S4**	11	314
1.6	840	4230						
1.9	741	4230						
2.1	654	4230						
2.4	566	4230						
2.8	499	4230						
3.1	440	4230						
3.6	381	4230						
4.2	329	4230	**R**	**27R17**	**DR**	**63S4**	11	314
4.8	290	4230	**RF**	**27R17**	**DR**	**63S4**	11	314
5.4	256	4230						
6.1	227	4230						
6.8	203	4230						
7.4	179	4230						
8.5	156	4230	**R**	**27R17**	**DR**	**63M4**	11	314
9.8	135	4230	**RF**	**27R17**	**DR**	**63M4**	11	314
11	118	4230						
12	104	4230	**R**	**27R17**	**DR**	**63L4**	12	314
14	90	4230	**RF**	**27R17**	**DR**	**63L4**	12	314

$M_{a\,max}$ = 200 Nm

n_a rpm	i	F_{Ra} [1] N					m kg	
0.16	8595	4940						
0.19	7411	4940						
0.20	6907	4940						
0.23	6038	4940						
0.27	5206	4940						
0.30	4651	4940	**R**	**37R17**	**DR**	**63S4**	17	314
0.34	4065	4940	**RF**	**37R17**	**DR**	**63S4**	19	314
0.38	3658	4940						
0.44	3154	4940						
0.50	2757	4940						
0.57	2409	4940						
0.66	2106	4940						

21933170/DE – 11/2015

$M_{a\,max}$ = 200 Nm

n_a rpm	i	F_{Ra} [1] N					m kg	
0.76	1818	4940						
0.88	1576	4940						
1.0	1359	4940						
1.1	1267	4940						
1.3	1098	4940						
1.4	970	4940	**R**	**37R17**	**DR**	**63S4**	17	314
1.6	839	4940	**RF**	**37R17**	**DR**	**63S4**	19	314
1.9	740	4940						
2.1	653	4940						
2.4	577	4940						
2.8	498	4940						
3.1	439	4940						
3.6	378	4940	**R**	**37R17**	**DR**	**63S4**	17	314
4.2	328	4940	**RF**	**37R17**	**DR**	**63S4**	18	314
4.8	289	4940						
5.0	265	4940						
5.8	226	4940	**R**	**37R17**	**DR**	**63M4**	17	314
6.5	202	4940	**RF**	**37R17**	**DR**	**63M4**	18	314
7.4	179	4940						
8.4	156	4940						
9.7	135	4940	**R**	**37R17**	**DR**	**63L4**	18	314
10	127	4940	**RF**	**37R17**	**DR**	**63L4**	19	314
13	104	4940	**R**	**37R17**	**DRS**	**71S4**	19	314
15	90	4940	**RF**	**37R17**	**DRS**	**71S4**	21	314

$M_{a\,max}$ = 300 Nm

n_a rpm	i	F_{Ra} [1] N					m kg	
0.10	13598	5420						
0.11	12472	5420						
0.13	10619	5420						
0.15	9155	5420						
0.16	8534	5420						
0.18	7460	5420						
0.20	6993	5420						
0.22	6171	5420	**R**	**47R37**	**DR**	**63S4**	29	314
0.25	5624	5420	**RF**	**47R37**	**DR**	**63S4**	29	314
0.28	4849	5420						
0.31	4520	5420						
0.35	3951	5420						
0.37	3704	5420						
0.42	3268	5420						
0.48	2898	5420						
0.56	2463	5420						
0.53	2598	5420						
0.58	2383	5420						
0.68	2029	5420						
0.79	1749	5420						
0.85	1630	5420						
0.97	1425	5420	**R**	**47R37**	**DR**	**63S4**	29	314
1.0	1336	5420	**RF**	**47R37**	**DR**	**63S4**	29	314
1.2	1179	5420						
1.3	1074	5420						
1.5	927	5420						
1.6	863	5420						
1.8	755	5420						
2.5	546	5420						
2.8	502	5420	**R**	**47R37**	**DR**	**63S4**	28	314
3.2	429	5420	**RF**	**47R37**	**DR**	**63S4**	28	314
3.6	372	5420						
3.8	348	5420	**R**	**47R37**	**DR**	**63M4**	28	314
4.4	301	5420	**RF**	**47R37**	**DR**	**63M4**	28	314
5.1	255	5420	**R**	**47R37**	**DR**	**63L4**	29	314
5.7	228	5420	**RF**	**47R37**	**DR**	**63L4**	29	314

21933170/DE – 11/2015

$M_{a\,max}$ = 450 Nm

n_a rpm	i	F_{Ra} [1] N					m kg	
0.10	14369	7100						
0.11	12095	7100						
0.13	10860	7100						
0.15	9445	7100						
0.16	8480	7100						
0.19	7312	7100						
0.21	6521	7100	**R**	**57R37**	**DR**	**63S4**	34	314
0.25	5585	7100	**RF**	**57R37**	**DR**	**63S4**	38	314
0.28	4928	7100	**RM**	**57R37**	**DR**	**63S4**	50	314
0.32	4378	7100						
0.36	3873	7100						
0.41	3344	7100						
0.47	2907	7100						
0.54	2567	7100						
0.61	2244	7100						
0.70	1967	7100						
0.80	1732	7100						
0.89	1555	7100						
0.99	1399	7100	**R**	**57R37**	**DR**	**63S4**	34	314
1.2	1189	7100	**RF**	**57R37**	**DR**	**63S4**	38	314
1.3	1034	7100	**RM**	**57R37**	**DR**	**63S4**	50	314
1.8	782	7100						
2.0	678	7100						
2.2	604	7100	**R**	**57R37**	**DR**	**63M4**	34	314
2.5	537	7100	**RF**	**57R37**	**DR**	**63M4**	38	314
2.8	471	7100	**RM**	**57R37**	**DR**	**63M4**	50	314
3.6	357	7100	**R**	**57R37**	**DR**	**63L4**	35	314
4.1	319	7100	**RF**	**57R37**	**DR**	**63L4**	38	314
			RM	**57R37**	**DR**	**63L4**	50	314
5.1	273	7100	**R**	**57R37**	**DRS**	**71S4**	37	314
5.7	241	7100	**RF**	**57R37**	**DRS**	**71S4**	40	314
			RM	**57R37**	**DRS**	**71S4**	52	314

$M_{a\,max}$ = 600 Nm

n_a rpm	i	F_{Ra} [1] N					m kg	
0.09	15361	7560						
0.11	12931	7560						
0.12	11996	7560						
0.14	10097	7560						
0.15	9066	7560						
0.18	7816	7560						
0.20	6732	7560	**R**	**67R37**	**DR**	**63S4**	41	314
0.23	5970	7560	**RF**	**67R37**	**DR**	**63S4**	44	314
0.26	5268	7560	**RM**	**67R37**	**DR**	**63S4**	60	314
0.29	4680	7560						
0.33	4136	7560						
0.39	3566	7560						
0.44	3125	7560						
0.50	2745	7560						
0.57	2403	7560						
0.51	2682	7560						
0.56	2460	7560						
0.66	2094	7560	**R**	**67R37**	**DR**	**63S4**	40	314
0.76	1805	7560	**RF**	**67R37**	**DR**	**63S4**	43	314
0.85	1629	7560	**RM**	**67R37**	**DR**	**63S4**	59	314
0.94	1471	7560						
1.0	1379	7560						
1.8	730	7560	**R**	**67R37**	**DR**	**63M4**	40	314
2.3	571	7560	**RF**	**67R37**	**DR**	**63M4**	43	314
			RM	**67R37**	**DR**	**63M4**	59	314
			R	**67R37**	**DR**	**63L4**	41	314
2.7	486	7560	**RF**	**67R37**	**DR**	**63L4**	44	314
			RM	**67R37**	**DR**	**63L4**	60	314

21933170/DE – 11/2015

$M_{a\,max}$ = 600 Nm

n_a rpm	i	F_{Ra} [1] N					m kg	
0.84	1652	7560	**R**	**67R37**	**DR**	**63S4**	41	314
0.96	1432	7560	**RF**	**67R37**	**DR**	**63S4**	44	314
1.1	1259	7560	**RM**	**67R37**	**DR**	**63S4**	60	314
1.2	1106	7560						
1.6	836	7560	**R**	**67R37**	**DR**	**63M4**	41	314
1.8	750	7560	**RF**	**67R37**	**DR**	**63M4**	44	314
2.0	646	7560	**RM**	**67R37**	**DR**	**63M4**	60	314
2.3	574	7560						
2.6	495	7560	**R**	**67R37**	**DR**	**63L4**	41	314
3.0	438	7560	**RF**	**67R37**	**DR**	**63L4**	45	314
3.4	388	7560	**RM**	**67R37**	**DR**	**63L4**	60	314
4.0	344	7560	**R**	**67R37**	**DRS**	**71S4**	43	314
4.7	294	7560	**RF**	**67R37**	**DRS**	**71S4**	47	314
			RM	**67R37**	**DRS**	**71S4**	62	314

$M_{a\,max}$ = 820 Nm

n_a rpm	i	F_{Ra} [1] N					m kg	
0.08	16370	9920						
0.09	15015	9920						
0.10	13885	9920						
0.11	12783	9920						
0.13	11021	9920						
0.14	9788	9920						
0.16	8714	9920	**R**	**77R37**	**DR**	**63S4**	46	314
0.18	7617	9920	**RF**	**77R37**	**DR**	**63S4**	52	314
0.20	6770	9920	**RM**	**77R37**	**DR**	**63S4**	77	314
0.24	5838	9920						
0.27	5184	9920						
0.31	4470	9920						
0.35	3999	9920						
0.40	3488	9920						
0.45	3053	9920						
0.52	2671	9920						
0.44	3151	9920						
0.48	2890	9920						
0.56	2460	9920						
0.65	2121	9920	**R**	**77R37**	**DR**	**63S4**	45	314
0.70	1977	9920	**RF**	**77R37**	**DR**	**63S4**	51	314
0.80	1728	9920	**RM**	**77R37**	**DR**	**63S4**	76	314
0.85	1620	9920						
0.97	1430	9920						
1.1	1303	9920						
1.2	1124	9920						
1.3	1047	9920	**R**	**77R37**	**DR**	**63M4**	45	314
1.4	915	9920	**RF**	**77R37**	**DR**	**63M4**	51	314
1.5	858	9920	**RM**	**77R37**	**DR**	**63M4**	76	314
1.7	757	9920						
1.9	671	9920	**R**	**77R37**	**DR**	**63L4**	46	314
2.3	571	9920	**RF**	**77R37**	**DR**	**63L4**	52	314
			RM	**77R37**	**DR**	**63L4**	77	314
			R	**77R37**	**DR**	**63L4**	47	314
2.3	560	9920	**RF**	**77R37**	**DR**	**63L4**	53	314
			RM	**77R37**	**DR**	**63L4**	78	314
2.8	488	9920	**R**	**77R37**	**DRS**	**71S4**	49	314
3.2	436	9920	**RF**	**77R37**	**DRS**	**71S4**	55	314
3.7	373	9920	**RM**	**77R37**	**DRS**	**71S4**	80	314
4.2	327	9920	**R**	**77R37**	**DRS**	**71M4**	50	314
4.7	289	9920	**RF**	**77R37**	**DRS**	**71M4**	56	314
5.2	260	9920	**RM**	**77R37**	**DRS**	**71M4**	81	314

21933170/DE – 11/2015

$M_{a\,max}$ = 1550 Nm

n_a rpm	i	F_{Ra} [1] N					m kg	
0.08	17452	16900						
0.09	15310	16900						
0.10	13813	16900						
0.11	12025	16900						
0.13	10549	16900						
0.15	9244	16900						
0.17	8109	16900	**R**	**87R57**	**DR**	**63S4**	86	314
0.20	7038	16900	**RF**	**87R57**	**DR**	**63S4**	93	314
0.22	6174	16900	**RM**	**87R57**	**DR**	**63S4**	125	314
0.25	5449	16900						
0.29	4831	16900						
0.33	4206	16900						
0.37	3744	16900						
0.43	3233	16900						
0.48	2873	16900						
0.67	1961	16900	**R**	**87R57**	**DR**	**63M4**	86	314
			RF	**87R57**	**DR**	**63M4**	93	314
			RM	**87R57**	**DR**	**63M4**	125	314
0.34	4020	16900						
0.43	3182	16900	**R**	**87R57**	**DR**	**63S4**	85	314
0.50	2770	16900	**RF**	**87R57**	**DR**	**63S4**	92	314
0.53	2595	16900	**RM**	**87R57**	**DR**	**63S4**	120	314
0.62	2129	16900						
0.68	1930	16900	**R**	**87R57**	**DR**	**63M4**	85	314
0.76	1733	16900	**RF**	**87R57**	**DR**	**63M4**	92	314
0.89	1489	16900	**RM**	**87R57**	**DR**	**63M4**	120	314
0.95	1395	16900						
1.0	1232	16900	**R**	**87R57**	**DR**	**63L4**	86	314
1.1	1145	16900	**RF**	**87R57**	**DR**	**63L4**	93	314
1.2	1037	16900	**RM**	**87R57**	**DR**	**63L4**	120	314
1.7	802	16900	**R**	**87R57**	**DRS**	**71S4**	87	314
1.8	754	16900	**RF**	**87R57**	**DRS**	**71S4**	94	314
			RM	**87R57**	**DRS**	**71S4**	125	314
0.76	1737	16900	**R**	**87R57**	**DR**	**63M4**	85	314
0.87	1524	16900	**RF**	**87R57**	**DR**	**63M4**	93	314
			RM	**87R57**	**DR**	**63M4**	120	314
1.0	1303	16900	**R**	**87R57**	**DR**	**63L4**	86	314
1.3	1008	16900	**RF**	**87R57**	**DR**	**63L4**	93	314
			RM	**87R57**	**DR**	**63L4**	125	314
1.6	885	16900	**R**	**87R57**	**DRS**	**71S4**	88	314
2.0	685	16900	**RF**	**87R57**	**DRS**	**71S4**	95	314
			RM	**87R57**	**DRS**	**71S4**	125	314
2.3	599	16900	**R**	**87R57**	**DRS**	**71M4**	89	314
			RF	**87R57**	**DRS**	**71M4**	96	314
			RM	**87R57**	**DRS**	**71M4**	125	314
3.6	398	16900	**R**	**87R57**	**DRN**	**80M4**	94	314
4.1	352	16900	**RF**	**87R57**	**DRN**	**80M4**	100	314
			RM	**87R57**	**DRN**	**80M4**	130	314
4.8	305	16900	**R**	**87R57**	**DRN**	**90S4**	100	314
5.4	268	16900	**RF**	**87R57**	**DRN**	**90S4**	105	314
			RM	**87R57**	**DRN**	**90S4**	135	314
2.5	538	16900	**R**	**87R57**	**DRS**	**71M4**	88	314
2.9	472	16900	**RF**	**87R57**	**DRS**	**71M4**	95	314
			RM	**87R57**	**DRS**	**71M4**	125	314
3.6	400	16900	**R**	**87R57**	**DRN**	**80M4**	92	314
4.0	361	16900	**RF**	**87R57**	**DRN**	**80M4**	100	314
			RM	**87R57**	**DRN**	**80M4**	130	314
4.8	300	16900	**R**	**87R57**	**DRN**	**90S4**	99	314
5.7	256	16900	**RF**	**87R57**	**DRN**	**90S4**	105	314
			RM	**87R57**	**DRN**	**90S4**	135	314

21933170/DE – 11/2015

$M_{a\,max}$ = 3000 Nm

n_a rpm	i	F_{Ra} [1] N					m kg	
0.06	21769	19800						
0.07	19332	19800						
0.08	17230	19800						
0.09	14999	19800						
0.10	13320	19800						
0.12	11156	19800	**R**	**97R57**	**DR**	**63S4**	130	314
0.14	10030	19800	**RF**	**97R57**	**DR**	**63S4**	145	314
0.16	8706	19800	**RM**	**97R57**	**DR**	**63S4**	195	314
0.18	7692	19800						
0.21	6708	19800						
0.23	5931	19800						
0.27	5161	19800						
0.33	4004	19800	**R**	**97R57**	**DR**	**63M4**	130	314
0.38	3481	19800	**RF**	**97R57**	**DR**	**63M4**	145	314
			RM	**97R57**	**DR**	**63M4**	195	314
			R	**97R57**	**DR**	**63S4**	125	314
0.29	4678	19800	**RF**	**97R57**	**DR**	**63S4**	145	314
			RM	**97R57**	**DR**	**63S4**	195	314
0.31	4309	19800	**R**	**97R57**	**DR**	**63M4**	125	314
0.36	3702	19800	**RF**	**97R57**	**DR**	**63M4**	145	314
0.44	3019	19800	**RM**	**97R57**	**DR**	**63M4**	195	314
0.49	2668	19800	**R**	**97R57**	**DR**	**63L4**	125	314
0.58	2245	19800	**RF**	**97R57**	**DR**	**63L4**	145	314
0.64	2016	19800	**RM**	**97R57**	**DR**	**63L4**	195	314
0.80	1733	19800	**R**	**97R57**	**DRS**	**71S4**	130	314
0.85	1623	19800	**RF**	**97R57**	**DRS**	**71S4**	145	314
0.96	1434	19800	**RM**	**97R57**	**DRS**	**71S4**	195	314
1.1	1207	19800						
1.2	1084	19800	**R**	**97R57**	**DRS**	**71M4**	130	314
1.5	934	19800	**RF**	**97R57**	**DRS**	**71M4**	145	314
1.6	878	19800	**RM**	**97R57**	**DRS**	**71M4**	200	314
			R	**97R57**	**DRN**	**80M4**	135	314
1.9	755	19800	**RF**	**97R57**	**DRN**	**80M4**	150	314
			RM	**97R57**	**DRN**	**80M4**	200	314
0.76	1823	19800	**R**	**97R57**	**DRS**	**71S4**	130	314
0.87	1583	19800	**RF**	**97R57**	**DRS**	**71S4**	145	314
0.99	1396	19800	**RM**	**97R57**	**DRS**	**71S4**	200	314
1.1	1228	19800	**R**	**97R57**	**DRS**	**71M4**	130	314
1.3	1069	19800	**RF**	**97R57**	**DRS**	**71M4**	150	314
1.4	938	19800	**RM**	**97R57**	**DRS**	**71M4**	200	314
1.8	824	19800	**R**	**97R57**	**DRN**	**80M4**	135	314
2.0	737	19800	**RF**	**97R57**	**DRN**	**80M4**	155	314
			RM	**97R57**	**DRN**	**80M4**	205	314
2.3	632	19800	**R**	**97R57**	**DRN**	**90S4**	140	314
2.6	560	19800	**RF**	**97R57**	**DRN**	**90S4**	160	314
3.0	484	19800	**RM**	**97R57**	**DRN**	**90S4**	210	314
3.4	431	19800	**R**	**97R57**	**DRN**	**90L4**	145	314
3.8	379	19800	**RF**	**97R57**	**DRN**	**90L4**	165	314
4.3	336	19800	**RM**	**97R57**	**DRN**	**90L4**	215	314
4.9	296	19800	**R**	**97R57**	**DRN**	**100LS4**	150	314
5.8	249	19800	**RF**	**97R57**	**DRN**	**100LS4**	165	314
6.2	234	19800	**RM**	**97R57**	**DRN**	**100LS4**	220	314
2.3	625	19800	**R**	**97R57**	**DRN**	**90S4**	140	314
2.6	549	19800	**RF**	**97R57**	**DRN**	**90S4**	155	314
			RM	**97R57**	**DRN**	**90S4**	210	314
5.4	270	19800	**R**	**97R57**	**DRN**	**100LS4**	145	314
6.4	227	19800	**RF**	**97R57**	**DRN**	**100LS4**	165	314
			RM	**97R57**	**DRN**	**100LS4**	215	314

21933170/DE – 11/2015

$M_{a\,max}$ = 4300 Nm

n_a rpm	i	F_{Ra} [1] N					m kg	
0.07	20018	29500						
0.08	17080	29500						
0.09	14936	29500						
0.11	12829	29500	**R**	**107R77**	**DR**	**63S4**	200	314
0.12	11256	29500	**RF**	**107R77**	**DR**	**63S4**	210	314
0.14	9547	29500	**RM**	**107R77**	**DR**	**63S4**	295	314
0.16	8618	29500						
0.18	7583	29500						
0.20	6743	29500						
0.22	5914	29500	**R**	**107R77**	**DR**	**63M4**	200	314
0.26	5168	29500	**RF**	**107R77**	**DR**	**63M4**	210	314
0.30	4435	29500	**RM**	**107R77**	**DR**	**63M4**	295	314
			R	**107R77**	**DR**	**63L4**	205	314
0.33	3896	29500	**RF**	**107R77**	**DR**	**63L4**	210	314
0.43	3039	29500	**RM**	**107R77**	**DR**	**63L4**	295	314
0.33	3918	29500	**R**	**107R77**	**DR**	**63L4**	195	314
0.39	3343	29500	**RF**	**107R77**	**DR**	**63L4**	200	314
0.43	3034	29500	**RM**	**107R77**	**DR**	**63L4**	290	314
0.52	2653	29500	**R**	**107R77**	**DRS**	**71S4**	200	314
0.61	2280	29500	**RF**	**107R77**	**DRS**	**71S4**	205	314
0.67	2067	29500	**RM**	**107R77**	**DRS**	**71S4**	290	314
0.80	1693	29500	**R**	**107R77**	**DRS**	**71M4**	200	314
0.88	1550	29500	**RF**	**107R77**	**DRS**	**71M4**	205	314
0.97	1407	29500	**RM**	**107R77**	**DRS**	**71M4**	295	314
			R	**107R77**	**DRN**	**80M4**	205	314
1.2	1209	29500	**RF**	**107R77**	**DRN**	**80M4**	210	314
1.4	1055	29500	**RM**	**107R77**	**DRN**	**80M4**	300	314
1.6	919	29500	**R**	**107R77**	**DRN**	**90S4**	210	314
1.8	815	29500	**RF**	**107R77**	**DRN**	**90S4**	215	314
2.0	717	29500	**RM**	**107R77**	**DRN**	**90S4**	305	314
			R	**107R77**	**DRN**	**90L4**	210	314
2.3	626	29500	**RF**	**107R77**	**DRN**	**90L4**	220	314
2.8	528	29500	**RM**	**107R77**	**DRN**	**90L4**	305	314
			R	**107R77**	**DRS**	**71S4**	205	314
0.69	1987	29500	**RF**	**107R77**	**DRS**	**71S4**	210	314
			RM	**107R77**	**DRS**	**71S4**	295	314
0.74	1827	29500	**R**	**107R77**	**DRS**	**71M4**	205	314
0.85	1599	29500	**RF**	**107R77**	**DRS**	**71M4**	210	314
0.97	1400	29500	**RM**	**107R77**	**DRS**	**71M4**	300	314
			R	**107R77**	**DRN**	**80M4**	210	314
1.2	1226	29500	**RF**	**107R77**	**DRN**	**80M4**	215	314
1.3	1104	29500	**RM**	**107R77**	**DRN**	**80M4**	305	314
			R	**107R77**	**DRN**	**90S4**	215	314
1.6	939	29500	**RF**	**107R77**	**DRN**	**90S4**	220	314
1.8	822	29500	**RM**	**107R77**	**DRN**	**90S4**	310	314
2.4	614	29500	**R**	**107R77**	**DRN**	**90L4**	220	314
2.7	544	29500	**RF**	**107R77**	**DRN**	**90L4**	225	314
3.0	492	29500	**RM**	**107R77**	**DRN**	**90L4**	310	314
3.5	417	29500	**R**	**107R77**	**DRN**	**100LS4**	220	314
3.9	369	29500	**RF**	**107R77**	**DRN**	**100LS4**	230	314
4.5	323	29500	**RM**	**107R77**	**DRN**	**100LS4**	315	314
			R	**107R77**	**DRN**	**100L4**	230	314
5.1	285	29500	**RF**	**107R77**	**DRN**	**100L4**	235	314
5.8	253	29500	**RM**	**107R77**	**DRN**	**100L4**	325	314
			R	**107R77**	**DRN**	**112M4**	240	314
6.8	214	29500	**RF**	**107R77**	**DRN**	**112M4**	245	314
7.8	187	29500	**RM**	**107R77**	**DRN**	**112M4**	330	314
			R	**107R77**	**DRN**	**90L4**	210	314
3.1	469	29500	**RF**	**107R77**	**DRN**	**90L4**	215	314
			RM	**107R77**	**DRN**	**90L4**	305	314
3.4	426	29500	**R**	**107R77**	**DRN**	**100LS4**	215	314
3.8	377	29500	**RF**	**107R77**	**DRN**	**100LS4**	220	314
4.5	325	29500	**RM**	**107R77**	**DRN**	**100LS4**	310	314

21933170/DE – 11/2015

$M_{a\,max}$ = 4300 Nm

n_a rpm	i	F_{Ra} [1] N					m kg	
5.1	284	29500	**R**	**107R77**	**DRN**	**100L4**	225	314
5.7	256	29500	**RF**	**107R77**	**DRN**	**100L4**	230	314
			RM	**107R77**	**DRN**	**100L4**	315	314
6.7	220	29500	**R**	**107R77**	**DRN**	**112M4**	230	314
7.6	193	29500	**RF**	**107R77**	**DRN**	**112M4**	240	314
			RM	**107R77**	**DRN**	**112M4**	325	314
8.5	172	29500	**R**	**107R77**	**DRN**	**132S4**	245	314
			RF	**107R77**	**DRN**	**132S4**	250	314
			RM	**107R77**	**DRN**	**132S4**	335	314

$M_{a\,max}$ = 8000 Nm

n_a rpm	i	F_{Ra} [1] N					m kg	
0.06	22203	53400						
0.07	18945	53400	**R**	**137R77**	**DR**	**63S4**	290	314
0.08	16566	53400	**RF**	**137R77**	**DR**	**63S4**	310	314
0.09	14777	53400	**RM**	**137R77**	**DR**	**63S4**	425	314
0.11	12921	53400						
0.11	11712	53400	**R**	**137R77**	**DR**	**63M4**	290	314
0.12	10573	53400	**RF**	**137R77**	**DR**	**63M4**	310	314
0.15	8784	53400	**RM**	**137R77**	**DR**	**63M4**	425	314
0.17	7479	53400	**R**	**137R77**	**DR**	**63L4**	290	314
0.20	6559	53400	**RF**	**137R77**	**DR**	**63L4**	310	314
0.22	5834	53400	**RM**	**137R77**	**DR**	**63L4**	425	314
0.27	5116	53400	**R**	**137R77**	**DRS**	**71S4**	290	314
0.31	4464	53400	**RF**	**137R77**	**DRS**	**71S4**	315	314
0.35	3928	53400	**RM**	**137R77**	**DRS**	**71S4**	425	314
0.39	3454	53400	**R**	**137R77**	**DRS**	**71M4**	290	314
0.45	2993	53400	**RF**	**137R77**	**DRS**	**71M4**	315	314
			RM	**137R77**	**DRS**	**71M4**	425	314
0.29	4709	53400	**R**	**137R77**	**DRS**	**71S4**	280	314
0.34	4018	53400	**RF**	**137R77**	**DRS**	**71S4**	305	314
			RM	**137R77**	**DRS**	**71S4**	415	314
0.39	3514	53400	**R**	**137R77**	**DRS**	**71M4**	280	314
0.41	3338	53400	**RF**	**137R77**	**DRS**	**71M4**	305	314
0.46	2929	53400	**RM**	**137R77**	**DRS**	**71M4**	415	314
0.55	2484	53400						
0.64	2242	53400	**R**	**137R77**	**DRN**	**80M4**	285	314
0.77	1863	53400	**RF**	**137R77**	**DRN**	**80M4**	310	314
			RM	**137R77**	**DRN**	**80M4**	420	314
0.92	1586	53400	**R**	**137R77**	**DRN**	**90S4**	290	314
1.0	1391	53400	**RF**	**137R77**	**DRN**	**90S4**	315	314
1.2	1256	53400	**RM**	**137R77**	**DRN**	**90S4**	425	314
1.3	1105	53400	**R**	**137R77**	**DRN**	**90L4**	295	314
1.4	1043	53400	**RF**	**137R77**	**DRN**	**90L4**	320	314
			RM	**137R77**	**DRN**	**90L4**	430	314
1.6	888	53400	**R**	**137R77**	**DRN**	**100LS4**	300	314
2.1	699	53400	**RF**	**137R77**	**DRN**	**100LS4**	325	314
2.4	609	53400	**RM**	**137R77**	**DRN**	**100LS4**	435	314
0.51	2658	53400	**R**	**137R77**	**DRS**	**71M4**	290	314
0.56	2412	53400	**RF**	**137R77**	**DRS**	**71M4**	315	314
			RM	**137R77**	**DRS**	**71M4**	425	314
0.69	2073	53400	**R**	**137R77**	**DRN**	**80M4**	295	314
0.78	1839	53400	**RF**	**137R77**	**DRN**	**80M4**	320	314
			RM	**137R77**	**DRN**	**80M4**	430	314
0.91	1598	53400	**R**	**137R77**	**DRN**	**90S4**	300	314
1.0	1397	53400	**RF**	**137R77**	**DRN**	**90S4**	325	314
1.2	1226	53400	**RM**	**137R77**	**DRN**	**90S4**	435	314
1.3	1090	53400	**R**	**137R77**	**DRN**	**90L4**	305	314
1.5	951	53400	**RF**	**137R77**	**DRN**	**90L4**	325	314
			RM	**137R77**	**DRN**	**90L4**	440	314

21933170/DE – 11/2015

$M_{a\,max}$ = 8000 Nm

n_a rpm	i	F_{Ra} [1] N					m kg	
1.7	831	53400	**R**	**137R77**	**DRN**	**100LS4**	310	314
2.0	730	53400	**RF**	**137R77**	**DRN**	**100LS4**	330	314
2.3	629	53400	**RM**	**137R77**	**DRN**	**100LS4**	445	314
2.6	560	53400	**R**	**137R77**	**DRN**	**100L4**	315	314
3.0	490	53400	**RF**	**137R77**	**DRN**	**100L4**	340	314
			RM	**137R77**	**DRN**	**100L4**	450	314
3.4	428	53400	**R**	**137R77**	**DRN**	**112M4**	325	314
3.8	381	53400	**RF**	**137R77**	**DRN**	**112M4**	350	314
			RM	**137R77**	**DRN**	**112M4**	460	314
4.5	323	53400	**R**	**137R77**	**DRN**	**132S4**	335	314
5.0	291	53400	**RF**	**137R77**	**DRN**	**132S4**	360	314
5.7	255	53400	**RM**	**137R77**	**DRN**	**132S4**	470	314
2.6	564	53400	**R**	**137R77**	**DRN**	**100L4**	305	314
2.8	517	53400	**RF**	**137R77**	**DRN**	**100L4**	330	314
3.2	453	53400	**RM**	**137R77**	**DRN**	**100L4**	440	314
3.9	376	53400	**R**	**137R77**	**DRN**	**112M4**	315	314
4.3	339	53400	**RF**	**137R77**	**DRN**	**112M4**	340	314
			RM	**137R77**	**DRN**	**112M4**	450	314
			R	**137R77**	**DRN**	**132S4**	325	314
4.9	297	53400	**RF**	**137R77**	**DRN**	**132S4**	350	314
			RM	**137R77**	**DRN**	**132S4**	460	314

$M_{a\,max}$ = 13000 Nm

n_a rpm	i	F_{Ra} [1] N					m kg	
0.06	23401	62700	**R**	**147R77**	**DR**	**63S4**	420	314
0.06	21342	62700	**RF**	**147R77**	**DR**	**63S4**	430	314
			RM	**147R77**	**DR**	**63S4**	600	314
0.07	18210	62700	**R**	**147R77**	**DR**	**63M4**	420	314
0.08	15923	62700	**RF**	**147R77**	**DR**	**63M4**	430	314
0.09	14075	62700	**RM**	**147R77**	**DR**	**63M4**	600	314
0.11	12344	62700						
0.12	11143	62700	**R**	**147R77**	**DR**	**63L4**	420	314
0.13	9743	62700	**RF**	**147R77**	**DR**	**63L4**	430	314
			RM	**147R77**	**DR**	**63L4**	600	314
0.16	8443	62700	**R**	**147R77**	**DRS**	**71S4**	425	314
0.19	7307	62700	**RF**	**147R77**	**DRS**	**71S4**	430	314
0.21	6447	62700	**RM**	**147R77**	**DRS**	**71S4**	600	314
0.24	5568	62700	**R**	**147R77**	**DRS**	**71M4**	425	314
0.28	4926	62700	**RF**	**147R77**	**DRS**	**71M4**	430	314
0.31	4325	62700	**RM**	**147R77**	**DRS**	**71M4**	600	314
0.38	3754	62700	**R**	**147R77**	**DRN**	**80M4**	430	314
0.44	3302	62700	**RF**	**147R77**	**DRN**	**80M4**	435	314
			RM	**147R77**	**DRN**	**80M4**	600	314
			R	**147R77**	**DRN**	**90S4**	435	314
0.50	2898	62700	**RF**	**147R77**	**DRN**	**90S4**	440	314
			RM	**147R77**	**DRN**	**90S4**	610	314
0.57	2555	62700	**R**	**147R77**	**DRN**	**90S4**	435	314
0.66	2211	62700	**RF**	**147R77**	**DRN**	**90S4**	440	314
			RM	**147R77**	**DRN**	**90S4**	610	314
0.75	1951	62700	**R**	**147R77**	**DRN**	**90L4**	435	314
0.86	1705	62700	**RF**	**147R77**	**DRN**	**90L4**	445	314
0.95	1536	62700	**RM**	**147R77**	**DRN**	**90L4**	610	314
1.1	1329	62700	**R**	**147R77**	**DRN**	**100LS4**	440	314
1.2	1166	62700	**RF**	**147R77**	**DRN**	**100LS4**	450	314
1.4	1029	62700	**RM**	**147R77**	**DRN**	**100LS4**	620	314
1.6	889	62700	**R**	**147R77**	**DRN**	**100L4**	445	314
1.9	784	62700	**RF**	**147R77**	**DRN**	**100L4**	455	314
			RM	**147R77**	**DRN**	**100L4**	620	314

21933170/DE – 11/2015

$M_{a\,max}$ = 13000 Nm

n_a rpm	i	F_{Ra} [1] N					m kg	
2.1	695	62700	**R**	**147R77**	**DRN**	**112M4**	455	314
2.4	619	62700	**RF**	**147R77**	**DRN**	**112M4**	465	314
2.6	558	62700	**RM**	**147R77**	**DRN**	**112M4**	630	314
			R	**147R77**	**DRN**	**132S4**	470	314
3.0	489	62700	**RF**	**147R77**	**DRN**	**132S4**	475	314
			RM	**147R77**	**DRN**	**132S4**	640	314
2.7	533	62700	**R**	**147R87**	**DRN**	**132S4**	490	314
3.2	462	62700	**RF**	**147R87**	**DRN**	**132S4**	495	314
3.4	426	62700	**RM**	**147R87**	**DRN**	**132S4**	660	314
			R	**147R87**	**DRN**	**132M4**	510	314
4.0	368	62700	**RF**	**147R87**	**DRN**	**132M4**	510	314
4.5	326	62700	**RM**	**147R87**	**DRN**	**132M4**	680	314
			R	**147R87**	**DRN**	**132L4**	510	314
5.2	280	62700	**RF**	**147R87**	**DRN**	**132L4**	520	314
6.0	247	62700	**RM**	**147R87**	**DRN**	**132L4**	690	314
			R	**147R87**	**DRN**	**160M4**	550	314
6.9	214	62700	**RF**	**147R87**	**DRN**	**160M4**	560	314
			RM	**147R87**	**DRN**	**160M4**	720	314

$M_{a\,max}$ = 18000 Nm

n_a rpm	i	F_{Ra} [1] N					m kg	
0.05	27001	120000						
0.06	22482	120000						
0.07	20002	120000						
0.08	17361	120000	**R**	**167R97**	**DRS**	**71M4**	760	315
0.09	15446	120000	**RF**	**167R97**	**DRS**	**71M4**	760	315
0.10	14051	120000	**RM**	**167R97**	**DRS**	**71M4**	960	315
0.12	11812	120000						
0.13	10509	120000						
0.14	9631	120000						
			R	**167R97**	**DRN**	**80M4**	760	315
0.19	7749	120000	**RF**	**167R97**	**DRN**	**80M4**	770	315
0.21	6894	120000	**RM**	**167R97**	**DRN**	**80M4**	960	315
			R	**167R97**	**DRS**	**71M4**	760	315
0.22	6077	120000	**RF**	**167R97**	**DRS**	**71M4**	760	315
			RM	**167R97**	**DRS**	**71M4**	960	315
			R	**167R97**	**DRN**	**80M4**	760	315
0.27	5407	120000	**RF**	**167R97**	**DRN**	**80M4**	770	315
0.31	4650	120000	**RM**	**167R97**	**DRN**	**80M4**	960	315
			R	**167R97**	**DRN**	**90S4**	760	315
0.35	4129	120000	**RF**	**167R97**	**DRN**	**90S4**	770	315
0.39	3692	120000	**RM**	**167R97**	**DRN**	**90S4**	970	315
0.55	2657	120000	**R**	**167R97**	**DRN**	**90L4**	760	315
0.63	2333	120000	**RF**	**167R97**	**DRN**	**90L4**	770	315
0.70	2085	120000	**RM**	**167R97**	**DRN**	**90L4**	970	315
0.77	1877	120000	**R**	**167R97**	**DRN**	**100LS4**	770	315
0.87	1670	120000	**RF**	**167R97**	**DRN**	**100LS4**	780	315
1.0	1438	120000	**RM**	**167R97**	**DRN**	**100LS4**	970	315
1.1	1279	120000	**R**	**167R97**	**DRN**	**100L4**	780	315
1.3	1123	120000	**RF**	**167R97**	**DRN**	**100L4**	780	315
1.5	999	120000	**RM**	**167R97**	**DRN**	**100L4**	980	315
			R	**167R97**	**DRN**	**112M4**	780	315
1.7	861	120000	**RF**	**167R97**	**DRN**	**112M4**	790	315
1.9	760	120000	**RM**	**167R97**	**DRN**	**112M4**	990	315
			R	**167R97**	**DRN**	**132S4**	800	315
2.2	656	120000	**RF**	**167R97**	**DRN**	**132S4**	800	315
2.5	579	120000	**RM**	**167R97**	**DRN**	**132S4**	1000	315
			R	**167R97**	**DRN**	**132M4**	810	315
2.9	503	120000	**RF**	**167R97**	**DRN**	**132M4**	820	315
3.4	432	120000	**RM**	**167R97**	**DRN**	**132M4**	1020	315

21933170/DE – 11/2015

$M_{a\ max}$ = 18000 Nm

n_a rpm	i	F_{Ra} [1] N					m kg	
3.9	376	120000	**R**	**167R97**	**DRN**	**132L4**	820	315
4.4	335	120000	**RF**	**167R97**	**DRN**	**132L4**	830	315
			RM	**167R97**	**DRN**	**132L4**	1020	315
4.9	303	120000	**R**	**167R97**	**DRN**	**160M4**	860	315
5.3	279	120000	**RF**	**167R97**	**DRN**	**160M4**	860	315
			RM	**167R97**	**DRN**	**160M4**	1060	315
5.0	295	120000	**R**	**167R107**	**DRN**	**160M4**	900	315
			RF	**167R107**	**DRN**	**160M4**	910	315
			RM	**167R107**	**DRN**	**160M4**	1100	315
5.4	270	120000	**R**	**167R107**	**DRN**	**160L4**	920	315
6.4	229	120000	**RF**	**167R107**	**DRN**	**160L4**	920	315
			RM	**167R107**	**DRN**	**160L4**	1120	315
7.4	200	120000	**R**	**167R107**	**DRN**	**180M4**	940	315
			RF	**167R107**	**DRN**	**180M4**	950	315
			RM	**167R107**	**DRN**	**180M4**	1140	315
5.1	291	120000	**R**	**167R107**	**DRN**	**160M4**	900	315
			RF	**167R107**	**DRN**	**160M4**	900	315
			RM	**167R107**	**DRN**	**160M4**	1100	315
5.6	264	120000	**R**	**167R107**	**DRN**	**160L4**	910	315
6.5	227	120000	**RF**	**167R107**	**DRN**	**160L4**	920	315
7.4	198	120000	**RM**	**167R107**	**DRN**	**160L4**	1110	315

21933170/DE – 11/2015

8.5 Maßblätter R..DRN.. in mm

01 004 00 14

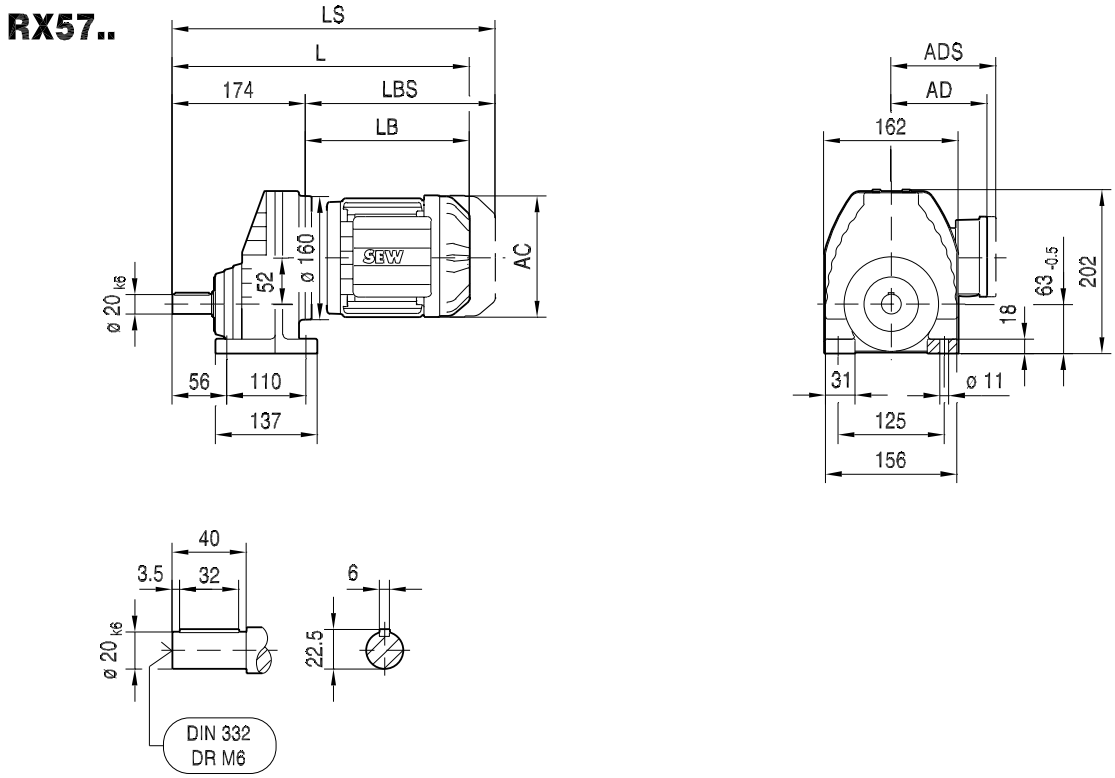

(→ 🗎 155)	DR63..	DR71S	DR71M	DRN80M	DRN90S	DRN90L	DRN100LS	DRN100L	DRN112M	DRN132S
AC	132	139	139	156	179	179	197	197	221	221
AD	105	119	119	128	140	140	157	157	170	170
ADS	105	129	129	139	150	150	158	158	172	172
L	359	370	395	449	451	483	479	529	560	614
LS	414	438	463	530	544	576	573	623	672	726
LB	185	196	221	275	277	309	305	355	386	440
LBS	240	264	289	356	370	402	399	449	498	552

21933170/DE – 11/2015

01 005 00 14

RXF57..

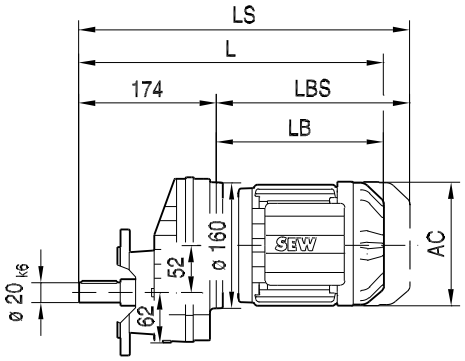

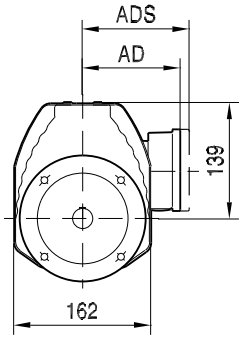

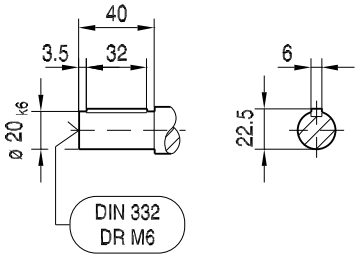

ø 140

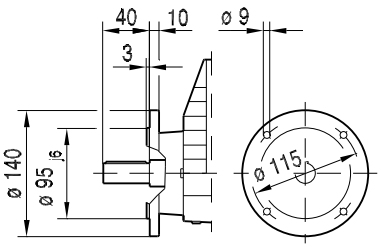

ø 160

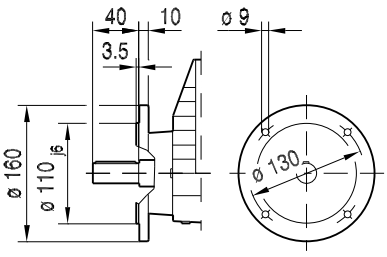

ø 200

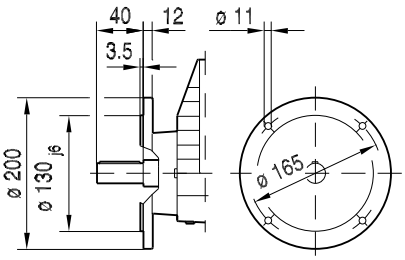

(→ 🗎 155)	DR63..	DR71S	DR71M	DRN80M	DRN90S	DRN90L	DRN100LS	DRN100L	DRN112M	DRN132S
AC	132	139	139	156	179	179	197	197	221	221
AD	105	119	119	128	140	140	157	157	170	170
ADS	105	129	129	139	150	150	158	158	172	172
L	359	370	395	449	451	483	479	529	560	614
LS	414	438	463	530	544	576	573	623	672	726
LB	185	196	221	275	277	309	305	355	386	440
LBS	240	264	289	356	370	402	399	449	498	552

21933170/DE – 11/2015

01 006 00 14

RX67..

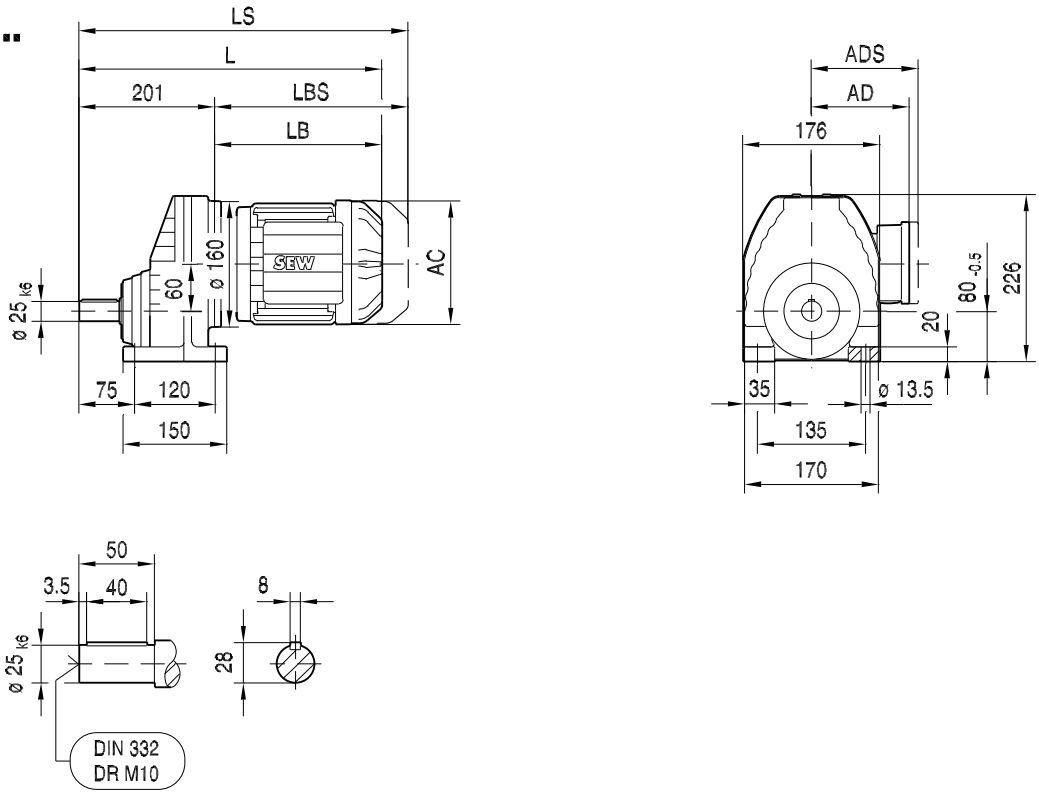

(→ 🗎 155)	DR63..	DR71S	DR71M	DRN80M	DRN90S	DRN90L	DRN100LS	DRN100L	DRN112M	DRN132S	DRN132M
AC	132	139	139	156	179	179	197	197	221	221	261
AD	105	119	119	128	140	140	157	157	170	170	228
ADS	105	129	129	139	150	150	158	158	172	172	228
L	386	397	422	476	478	510	506	556	587	641	659
LS	441	465	490	557	571	603	600	650	699	753	797
LB	185	196	221	275	277	309	305	355	386	440	458
LBS	240	264	289	356	370	402	399	449	498	552	596

21933170/DE – 11/2015

01 007 00 14

RXF67..

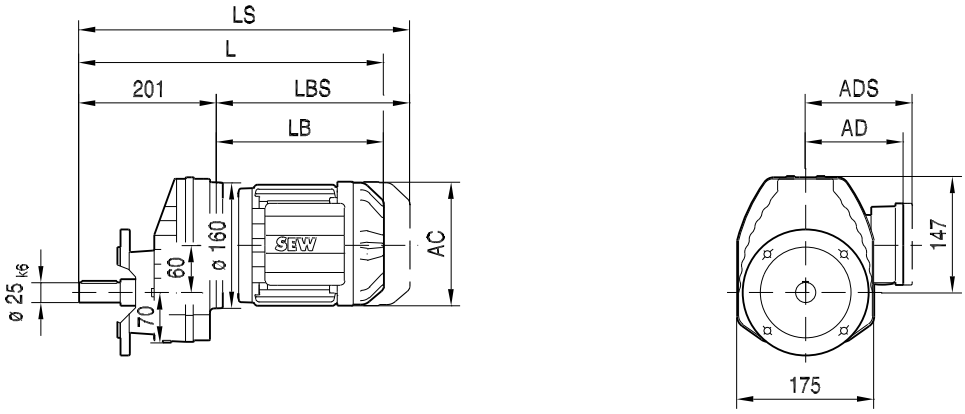

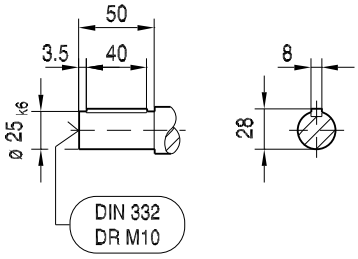

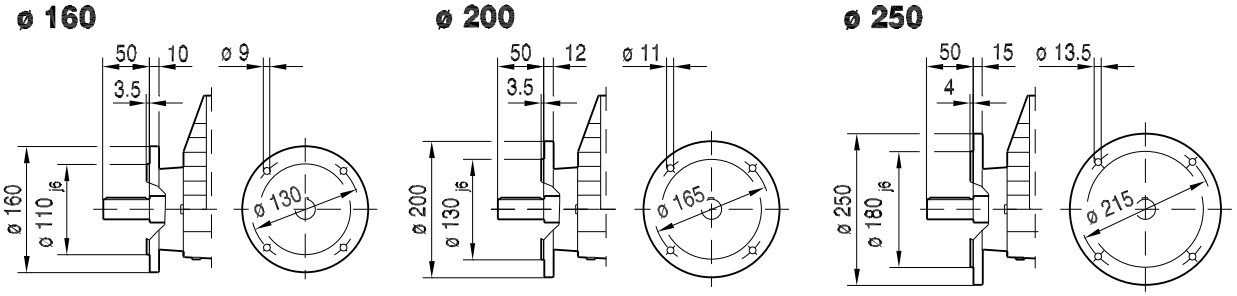

(→ 🗎 155)	DR63..	DR71S	DR71M	DRN80M	DRN90S	DRN90L	DRN100LS	DRN100L	DRN112M	DRN132S	DRN132M
AC	132	139	139	156	179	179	197	197	221	221	261
AD	105	119	119	128	140	140	157	157	170	170	228
ADS	105	129	129	139	150	150	158	158	172	172	228
L	386	397	422	476	478	510	506	556	587	641	659
LS	441	465	490	557	571	603	600	650	699	753	797
LB	185	196	221	275	277	309	305	355	386	440	458
LBS	240	264	289	356	370	402	399	449	498	552	596

21933170/DE – 11/2015

01 008 00 14

RX77..

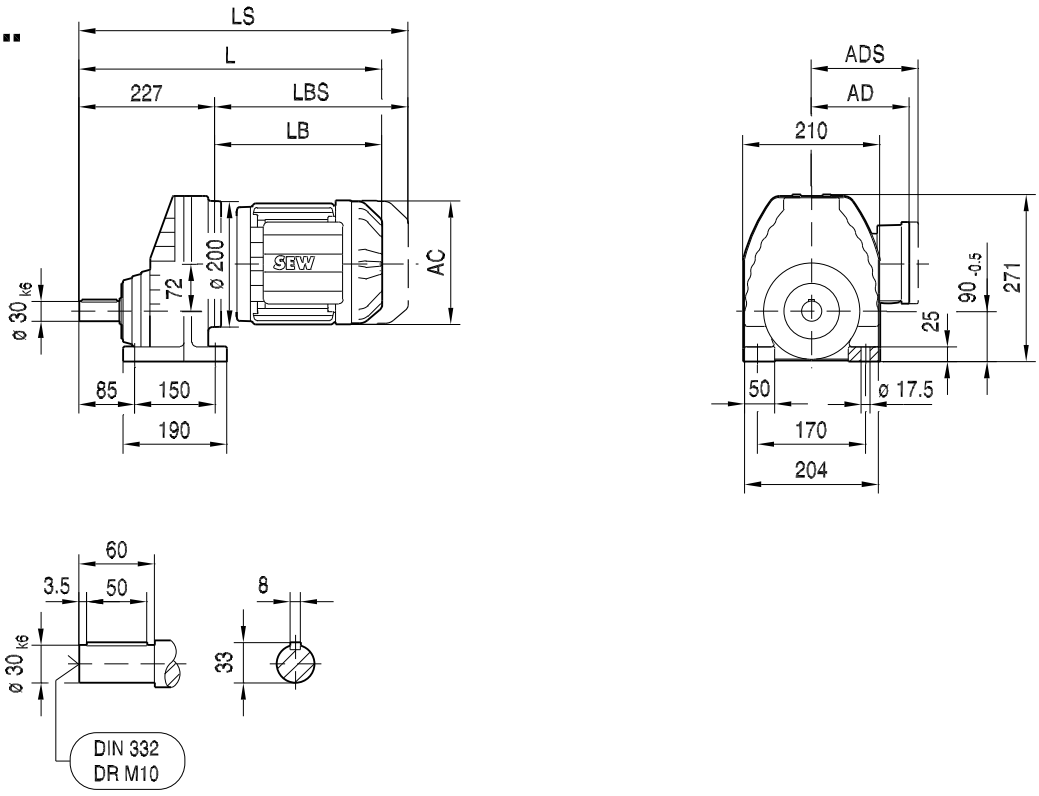

(→ 🗎 155)	DRN90S	DRN90L	DRN100LS	DRN100L	DRN112M	DRN132S	DRN132M	DRN132L	DRN160M
AC	179	179	197	197	221	221	261	261	314
AD	140	140	157	157	170	170	228	228	253
ADS	150	150	158	158	172	172	228	228	253
L	497	529	525	575	606	656	674	700	766
LS	590	622	619	669	718	768	812	837	955
LB	270	302	298	348	379	429	447	473	539
LBS	363	395	392	442	491	541	585	610	728

21933170/DE – 11/2015

01 009 00 14

RXF77..

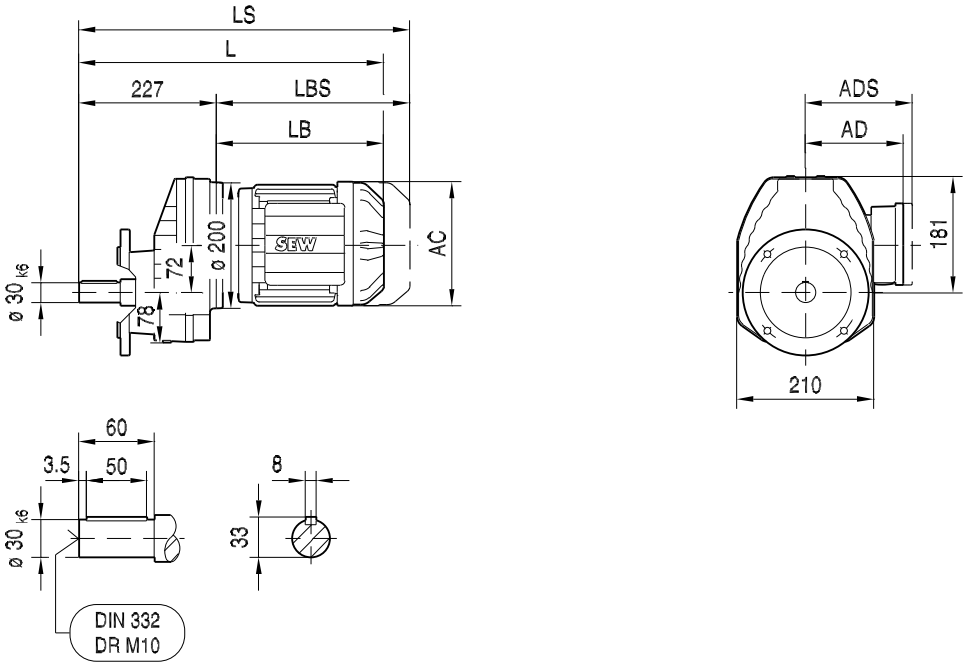

ø 200

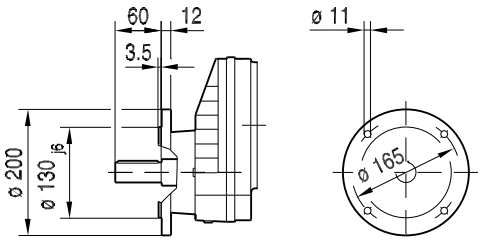

ø 250

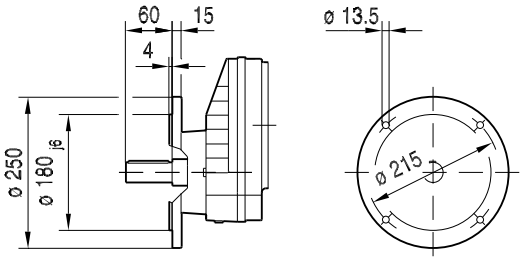

(→ 🗎 155)	DRN90S	DRN90L	DRN100LS	DRN100L	DRN112M	DRN132S	DRN132M	DRN132L	DRN160M
AC	179	179	197	197	221	221	261	261	314
AD	140	140	157	157	170	170	228	228	253
ADS	150	150	158	158	172	172	228	228	253
L	497	529	525	575	606	656	674	700	766
LS	590	622	619	669	718	768	812	837	955
LB	270	302	298	348	379	429	447	473	539
LBS	363	395	392	442	491	541	585	610	728

21933170/DE – 11/2015

01 010 00 14

RX87..

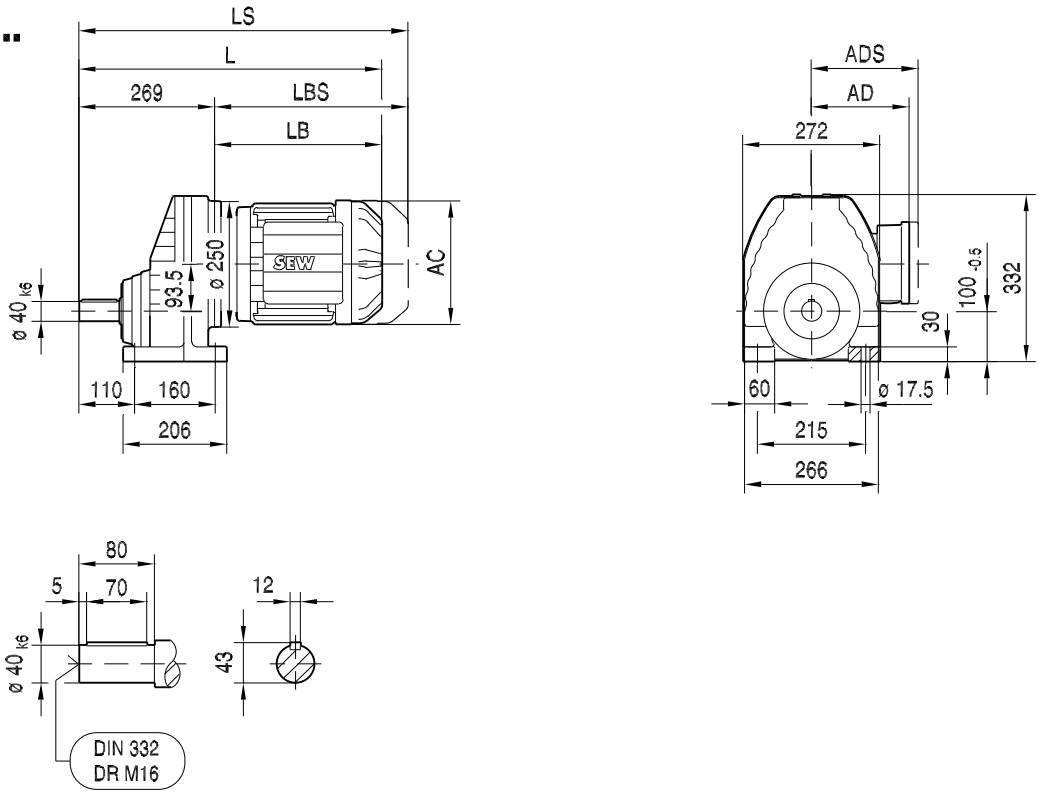

(→ 🗎 155)	DRN100L	DRN112M	DRN132S	DRN132M	DRN132L	DRN160M	DRN160L	DRN180..
AC	197	221	221	261	261	314	314	357
AD	157	170	170	228	228	253	253	268
ADS	158	172	172	228	228	253	253	268
L	612	643	693	711	737	803	803	826
LS	706	755	805	849	874	992	992	1015
LB	343	374	424	442	468	534	534	557
LBS	437	486	536	580	605	723	723	746

21933170/DE – 11/2015

01 011 00 14

RXF87..

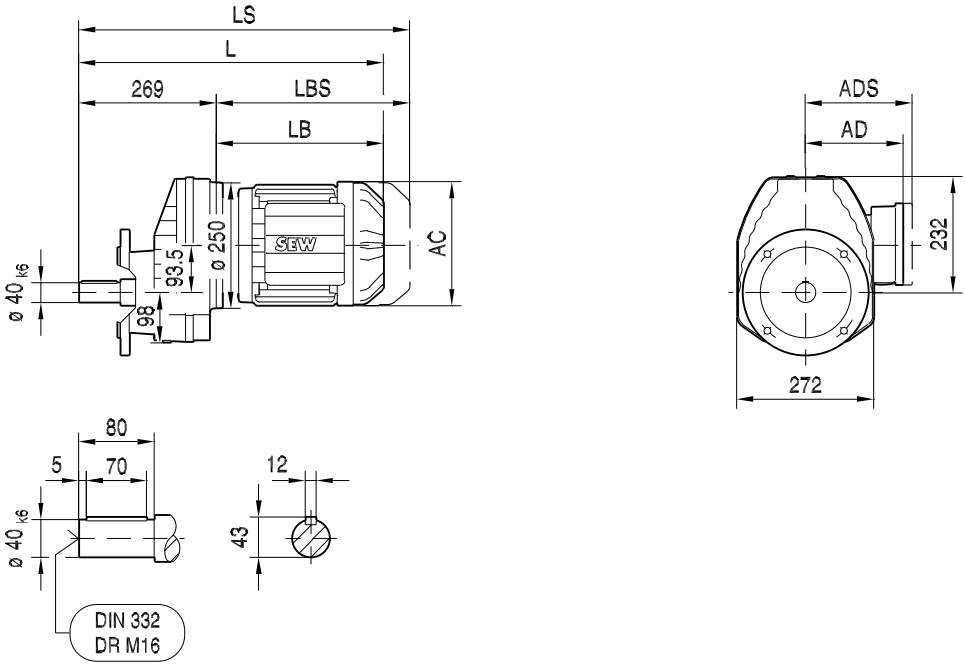

ø 250

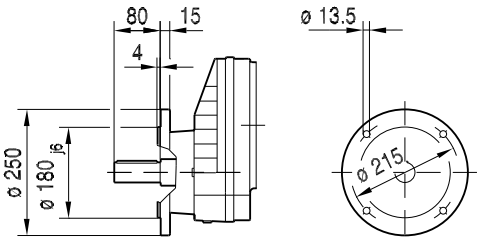

ø 300

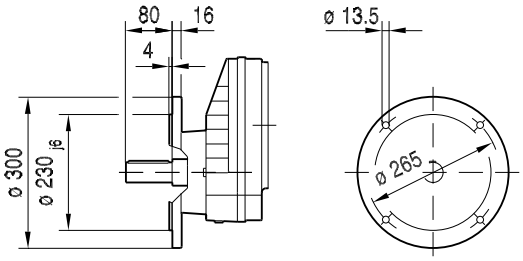

(→ 🗎 155)	DRN100L	DRN112M	DRN132S	DRN132M	DRN132L	DRN160M	DRN160L	DRN180..
AC	197	221	221	261	261	314	314	357
AD	157	170	170	228	228	253	253	268
ADS	158	172	172	228	228	253	253	268
L	612	643	693	711	737	803	803	826
LS	706	755	805	849	874	992	992	1015
LB	343	374	424	442	468	534	534	557
LBS	437	486	536	580	605	723	723	746

21933170/DE – 11/2015

01 012 00 14

RX97..

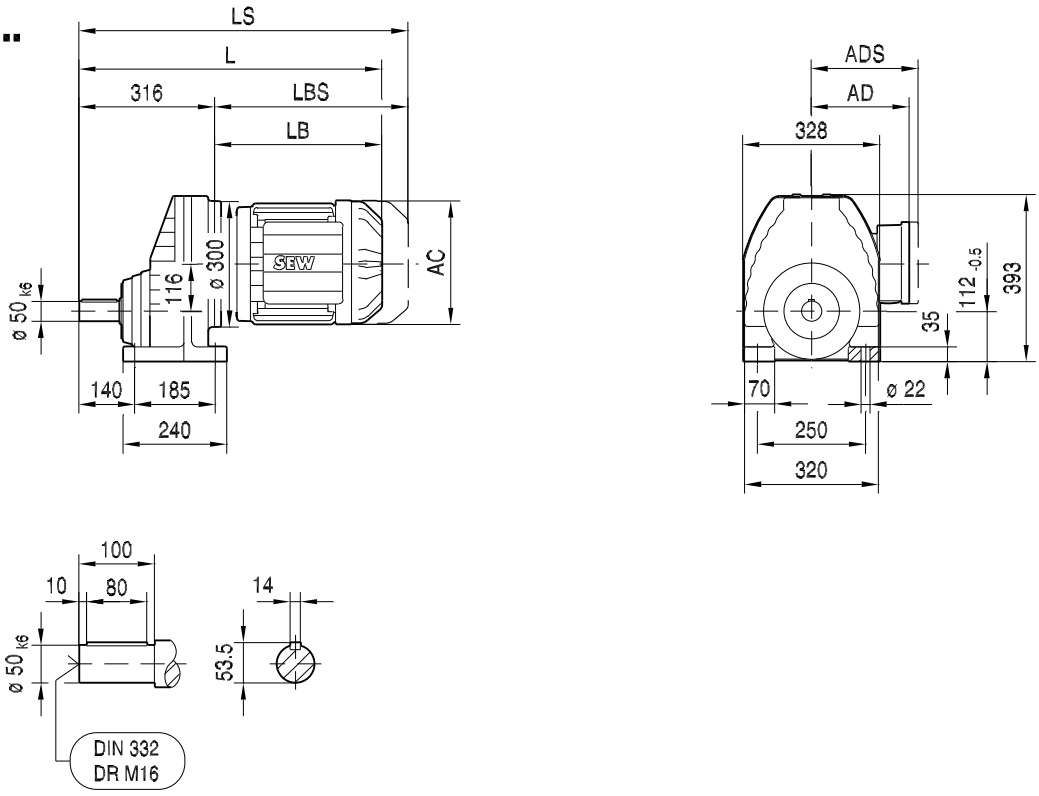

(→ 🗎 155)	DRN132S	DRN132M	DRN132L	DRN160M	DRN160L	DRN180..	DRN200L	
AC	221	261	261	314	314	357	394	
AD	170	228	228	253	253	268	283	
ADS	172	228	228	253	253	268	283	
L	735	753	779	845	845	868	978	
LS	847	891	916	1034	1034	1057	1183	
LB	419	437	463	529	529	552	662	
LBS	531	575	600	718	718	741	867	

21933170/DE – 11/2015

01 013 00 14

RXF97..

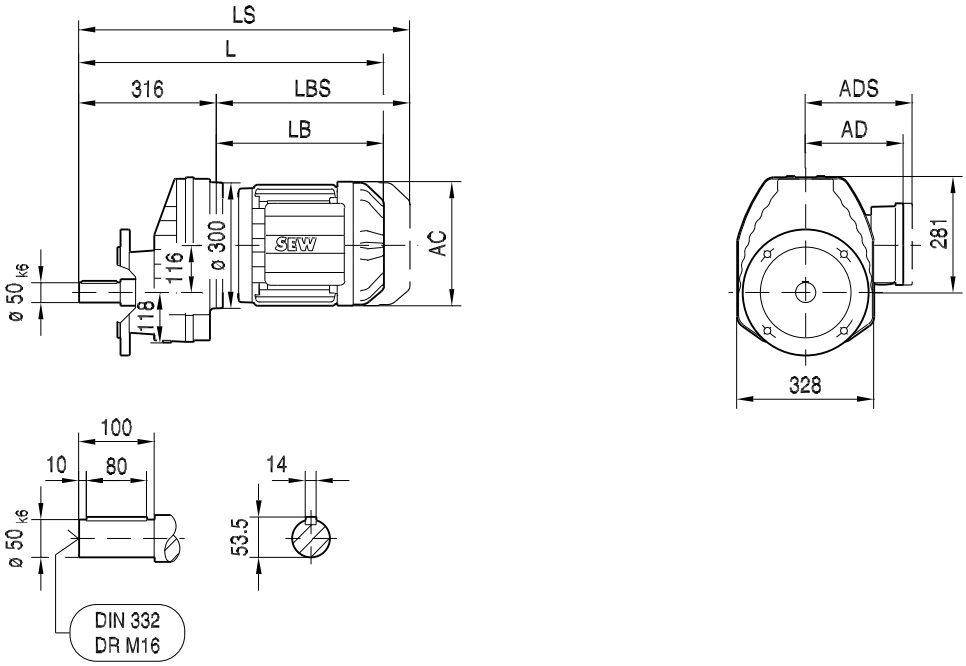

ø 300

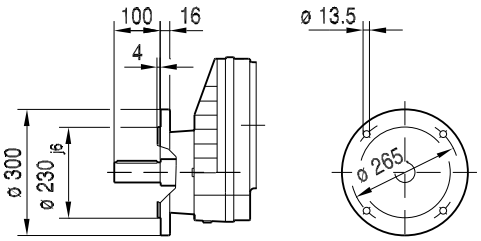

ø 350

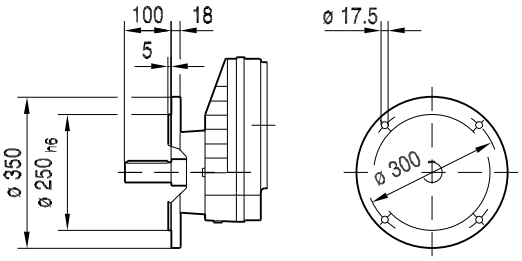

(→ 🗎 155)	DRN132S	DRN132M	DRN132L	DRN160M	DRN160L	DRN180..	DRN200L	
AC	221	261	261	314	314	357	394	
AD	170	228	228	253	253	268	283	
ADS	172	228	228	253	253	268	283	
L	735	753	779	845	845	868	978	
LS	847	891	916	1034	1034	1057	1183	
LB	419	437	463	529	529	552	662	
LBS	531	575	600	718	718	741	867	

21933170/DE – 11/2015

01 014 00 14

RX107..

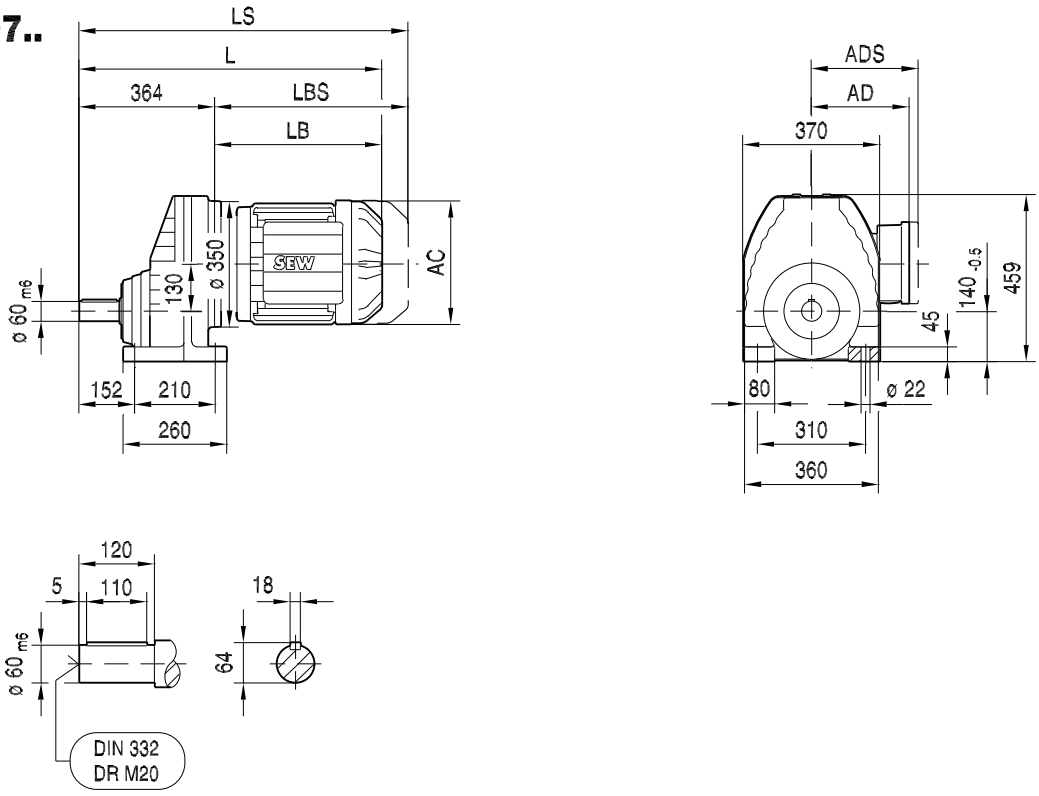

(→ 🗎 155)	DRN132S	DRN132M	DRN132L	DRN160M	DRN160L	DRN180..	DRN200L	DRN225..
AC	221	261	261	314	314	357	394	434
AD	170	228	228	253	253	268	283	305
ADS	172	228	228	253	253	268	283	305
L	777	795	821	887	887	910	1020	994
LS	889	933	958	1076	1076	1099	1225	1199
LB	413	431	457	523	523	546	656	630
LBS	525	569	594	712	712	735	861	835

21933170/DE – 11/2015

01 015 00 14

RXF107..

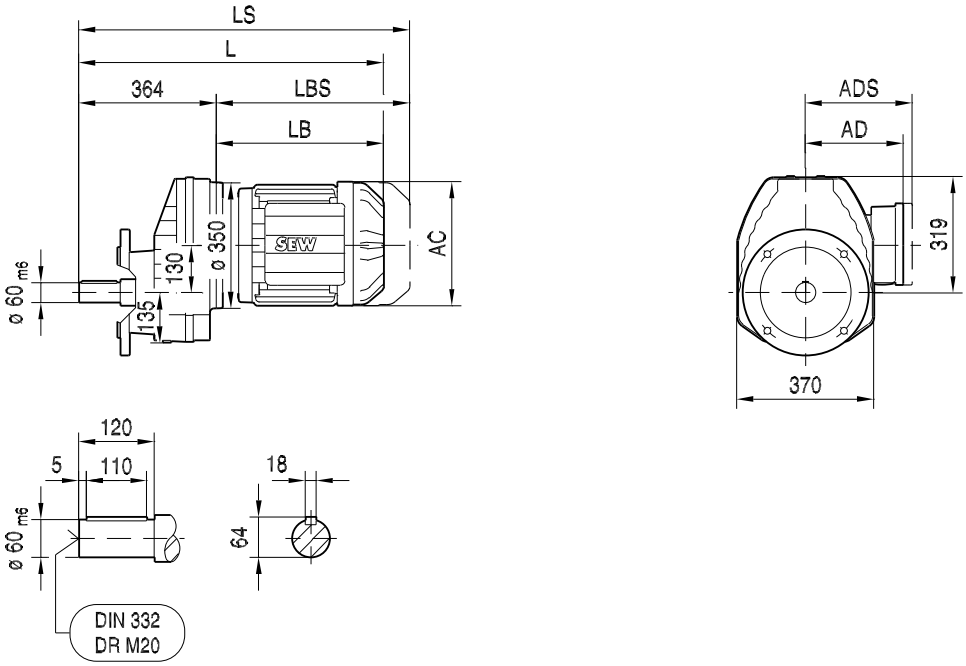

ø 350

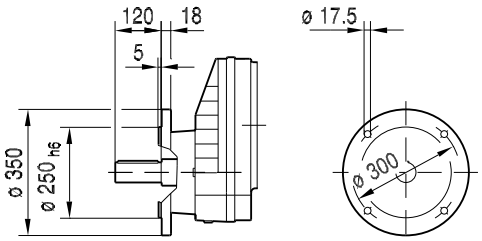

ø 450

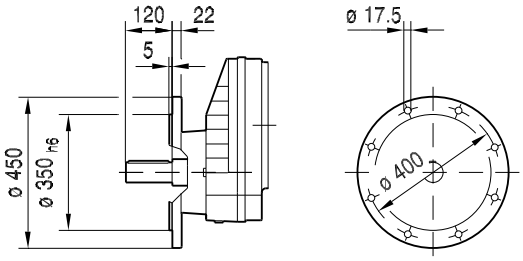

(→ 🗎 155)	DRN132S	DRN132M	DRN132L	DRN160M	DRN160L	DRN180..	DRN200L	DRN225..
AC	221	261	261	314	314	357	394	434
AD	170	228	228	253	253	268	283	305
ADS	172	228	228	253	253	268	283	305
L	777	795	821	887	887	910	1020	994
LS	889	933	958	1076	1076	1099	1225	1199
LB	413	431	457	523	523	546	656	630
LBS	525	569	594	712	712	735	861	835

21933170/DE – 11/2015

01 016 00 14

R07..

DR..

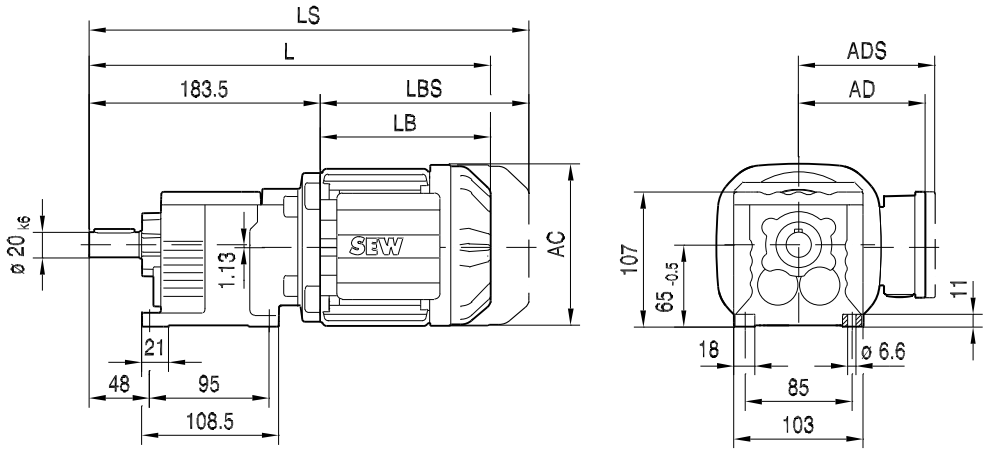

DT56..

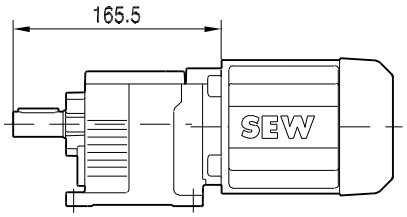

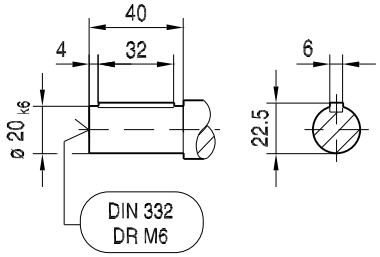

R07F..

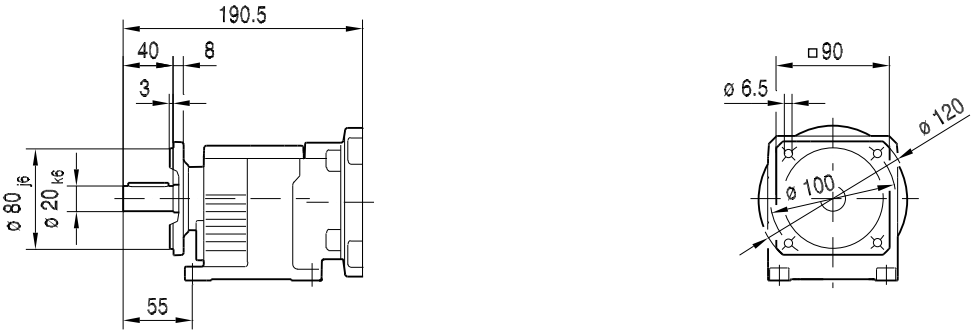

(→ 🗎 155)	DT56..	DR63..	DR71S	DR71M				
AC	109	132	139	139				
AD	87	105	119	119				
ADS	87	105	129	129				
L	302	333	344	369				
LS	338	388	412	437				
LB	136	149	160	185				
LBS	172	204	228	253				

21933170/DE – 11/2015

01 017 00 14

RF07..

DR..

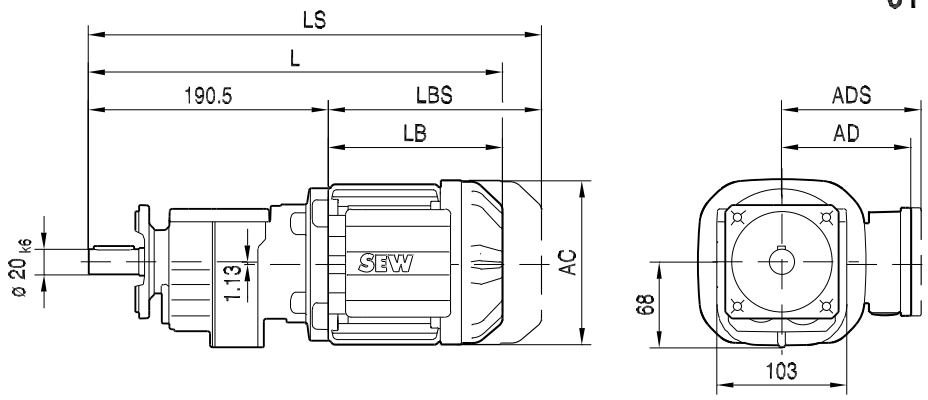

DT56..

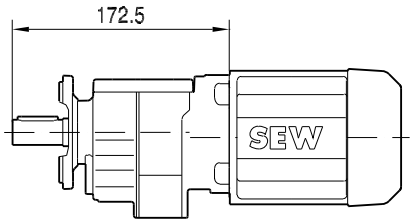

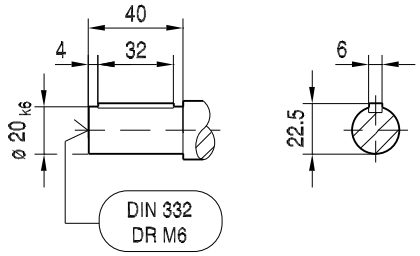

ø 120

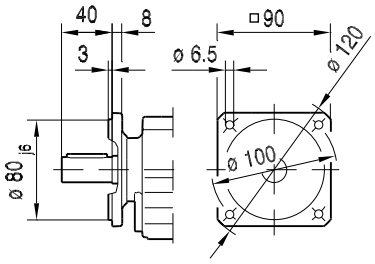

ø 140

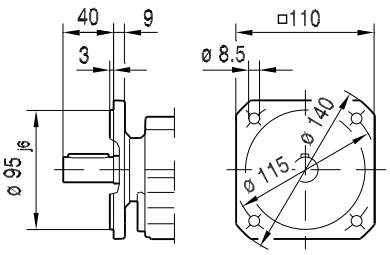

ø 160

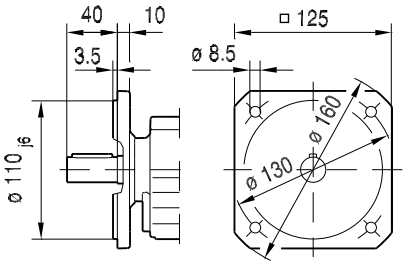

(→ 🗎 155)	DT56..	DR63..	DR71S	DR71M				
AC	109	132	139	139				
AD	87	105	119	119				
ADS	87	105	129	129				
L	309	340	351	376				
LS	345	395	419	444				
LB	136	149	160	185				
LBS	172	204	228	253				

21933170/DE – 11/2015

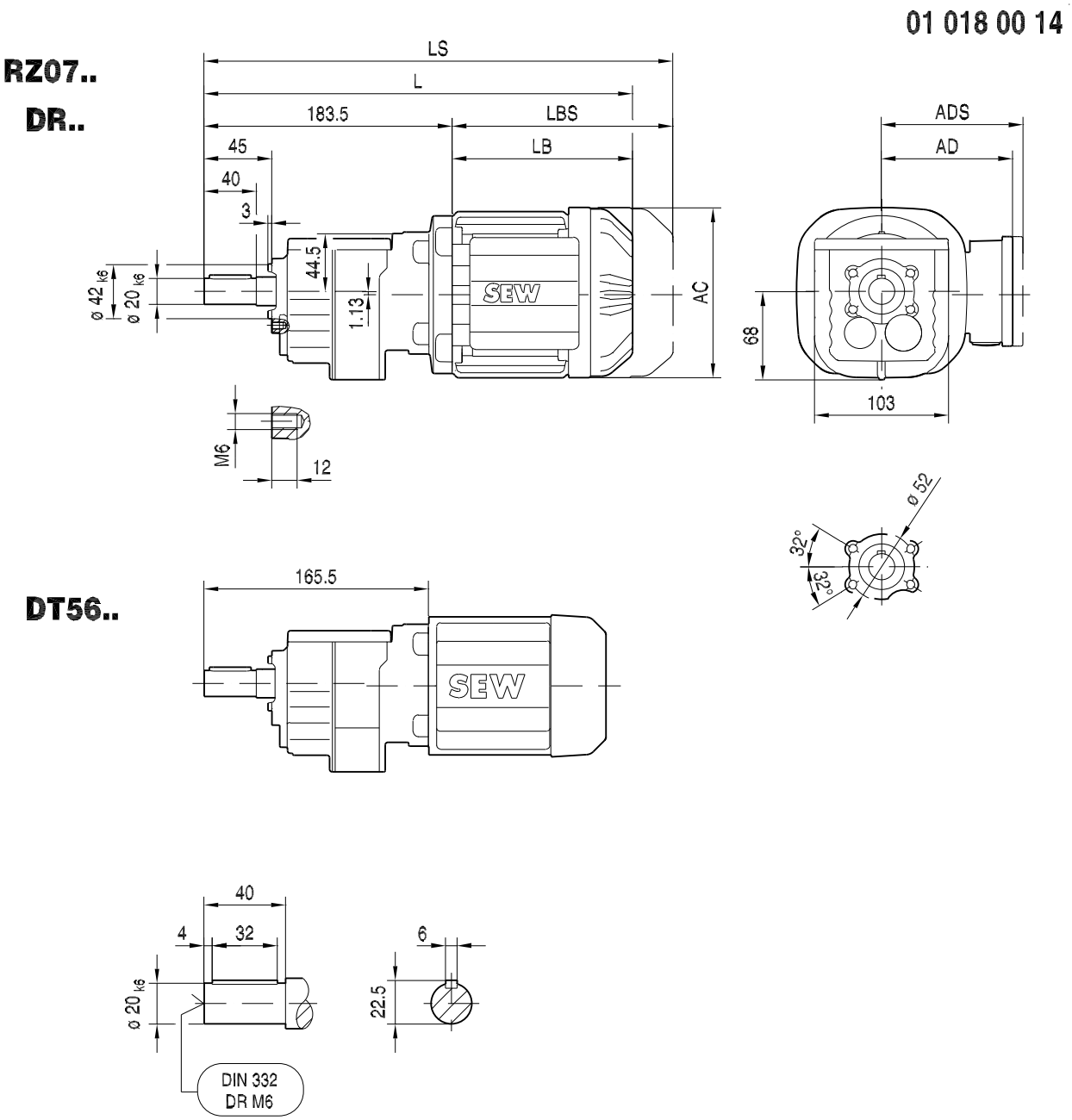

(→ 🗎 155)	DT56..	DR63..	DR71S	DR71M				
AC	109	132	139	139				
AD	87	105	119	119				
ADS	87	105	129	129				
L	302	333	344	369				
LS	338	388	412	437				
LB	136	149	160	185				
LBS	172	204	228	253				

21933170/DE – 11/2015

01 019 00 14

R17..

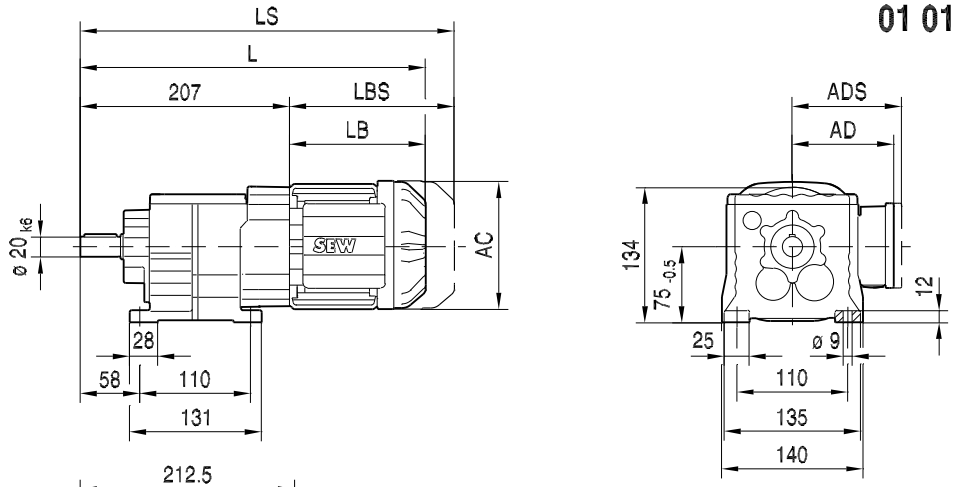

DR80..

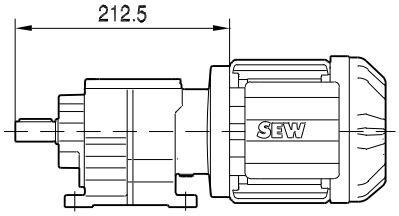

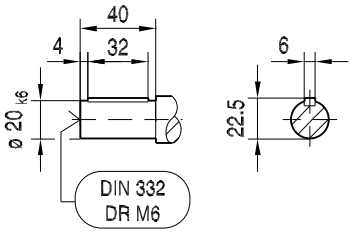

R17F..

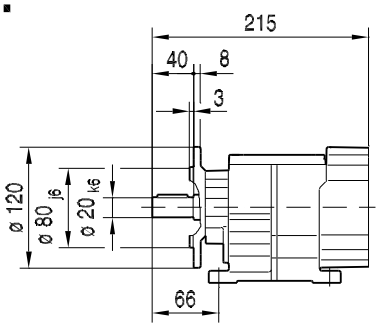

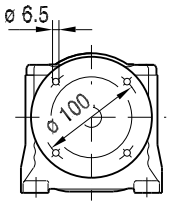

DR80..

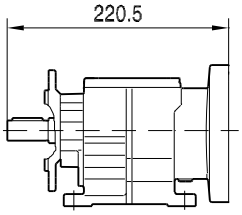

(→ 🗎 155)	DR63..	DR71S	DR71M	DRN80M				
AC	132	139	139	156				
AD	105	119	119	128				
ADS	105	129	129	139				
L	356	367	392	442				
LS	411	435	460	523				
LB	149	160	185	235				
LBS	204	228	253	316				

21933170/DE – 11/2015

01 020 00 14

RF17..

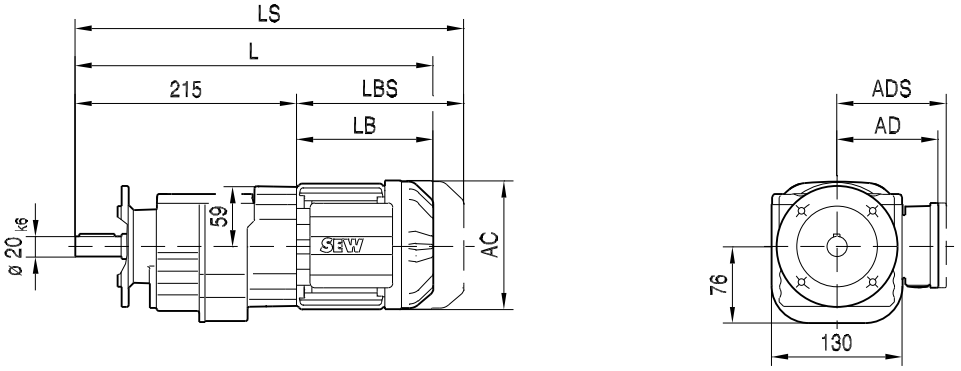

DR80..

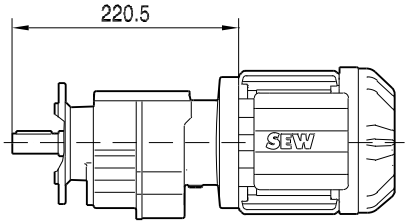

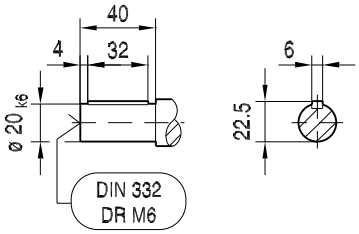

ø 120

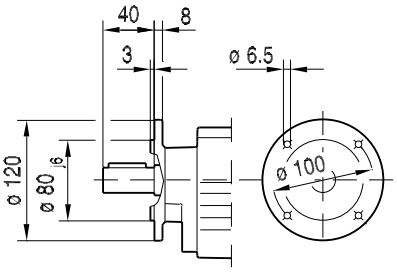

ø 140

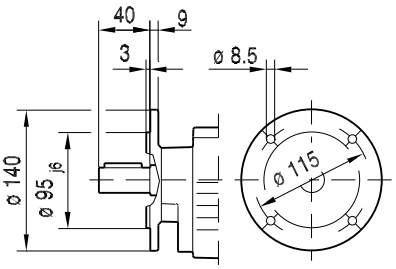

ø 160

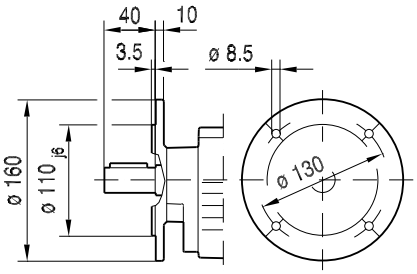

(→ 🗎 155)	DR63..	DR71S	DR71M	DRN80M				
AC	132	139	139	156				
AD	105	119	119	128				
ADS	105	129	129	139				
L	364	375	400	450				
LS	419	443	468	531				
LB	149	160	185	235				
LBS	204	228	253	316				

21933170/DE – 11/2015

01 021 00 14

RZ17..

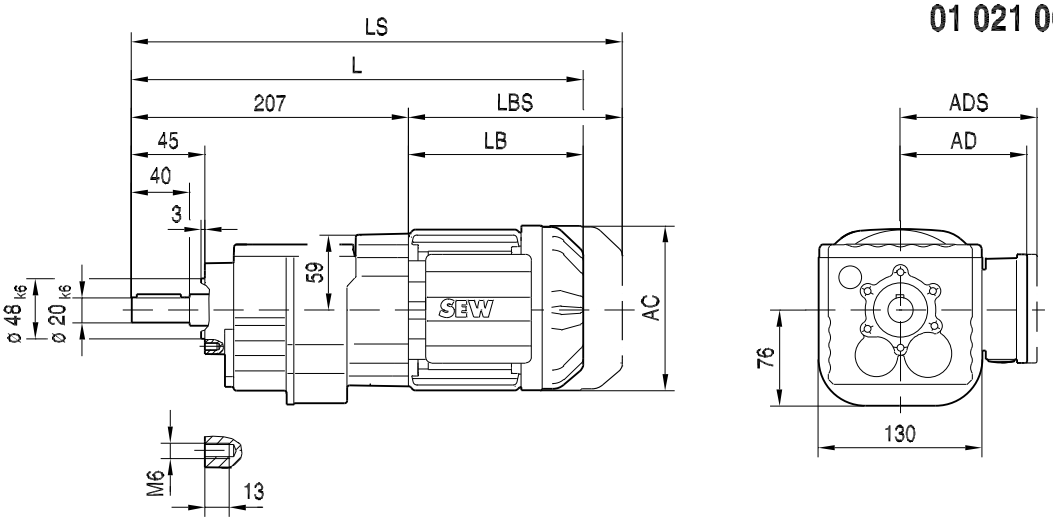

DR80..

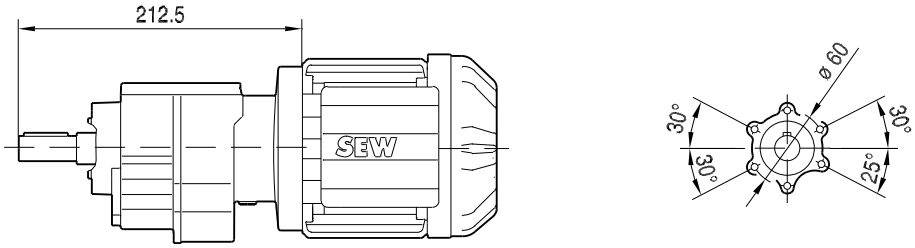

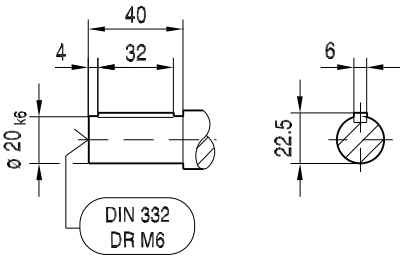

(→ 🗎 155)	DR63..	DR71S	DR71M	DRN80M				
AC	132	139	139	156				
AD	105	119	119	128				
ADS	105	129	129	139				
L	356	367	392	442				
LS	411	435	460	523				
LB	149	160	185	235				
LBS	204	228	253	316				

21933170/DE – 11/2015

R27..

01 022 00 14

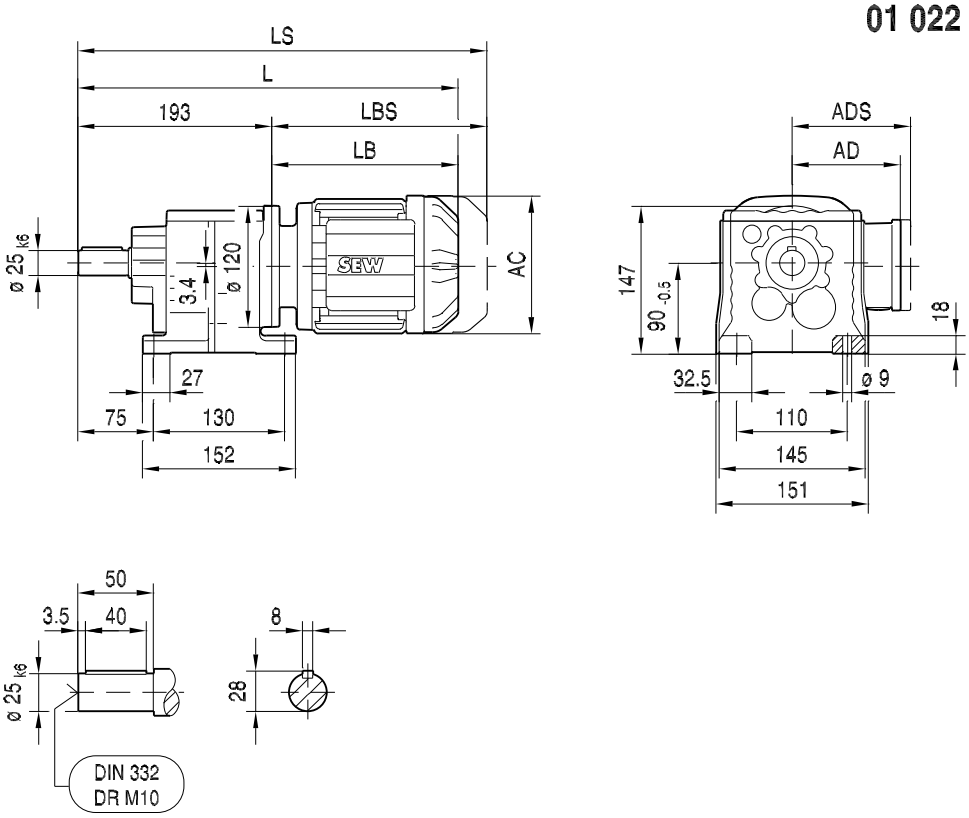

R27F..

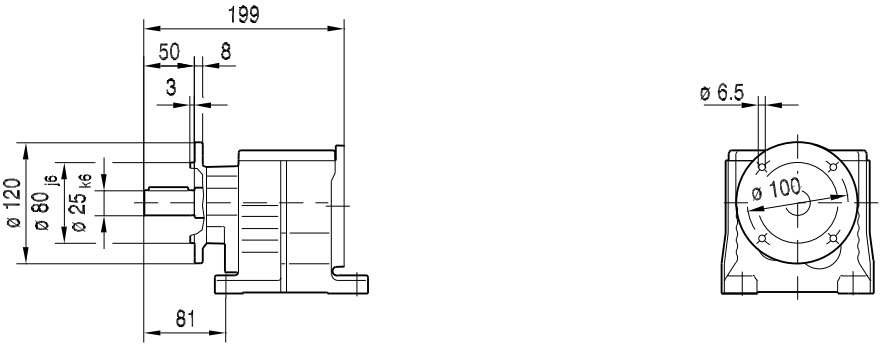

(→ 🗎 155)	DR63..	DR71S	DR71M	DRN80M	DRN90S	DRN90L	DRN100LS	DRN100L
AC	132	139	139	156	179	179	197	197
AD	105	119	119	128	140	140	157	157
ADS	105	129	129	139	150	150	158	158
L	384	395	420	475	476	508	507	557
LS	439	463	488	556	570	602	601	651
LB	191	202	227	282	283	315	314	364
LBS	246	270	295	363	377	409	408	458

21933170/DE – 11/2015

01 023 00 14

RF27..

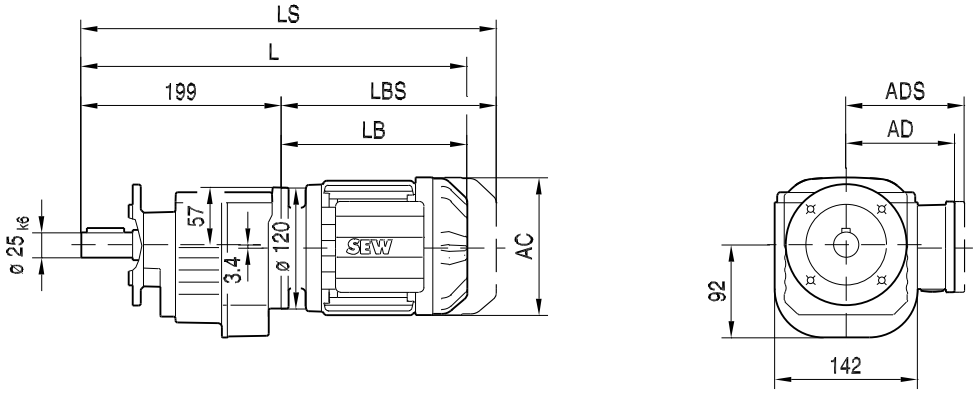

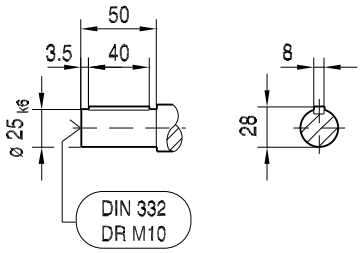

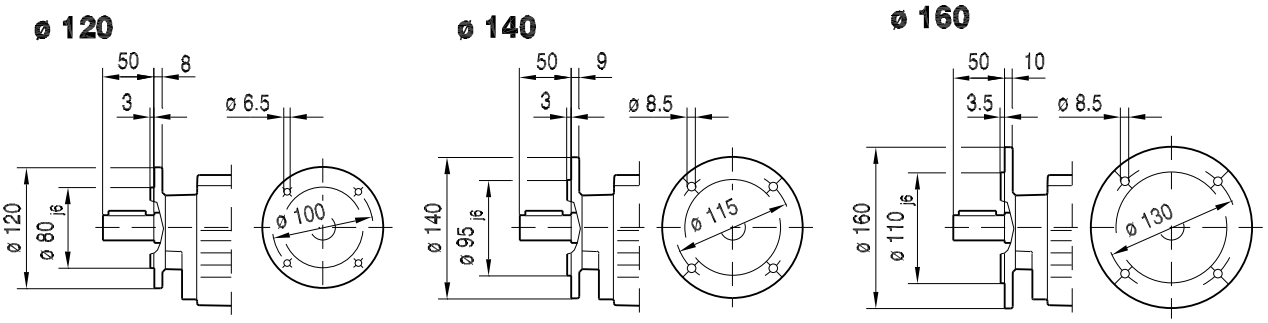

(→ 🗎 155)	DR63..	DR71S	DR71M	DRN80M	DRN90S	DRN90L	DRN100LS	DRN100L
AC	132	139	139	156	179	179	197	197
AD	105	119	119	128	140	140	157	157
ADS	105	129	129	139	150	150	158	158
L	390	401	426	481	482	514	513	563
LS	445	469	494	562	576	608	607	657
LB	191	202	227	282	283	315	314	364
LBS	246	270	295	363	377	409	408	458

21933170/DE – 11/2015

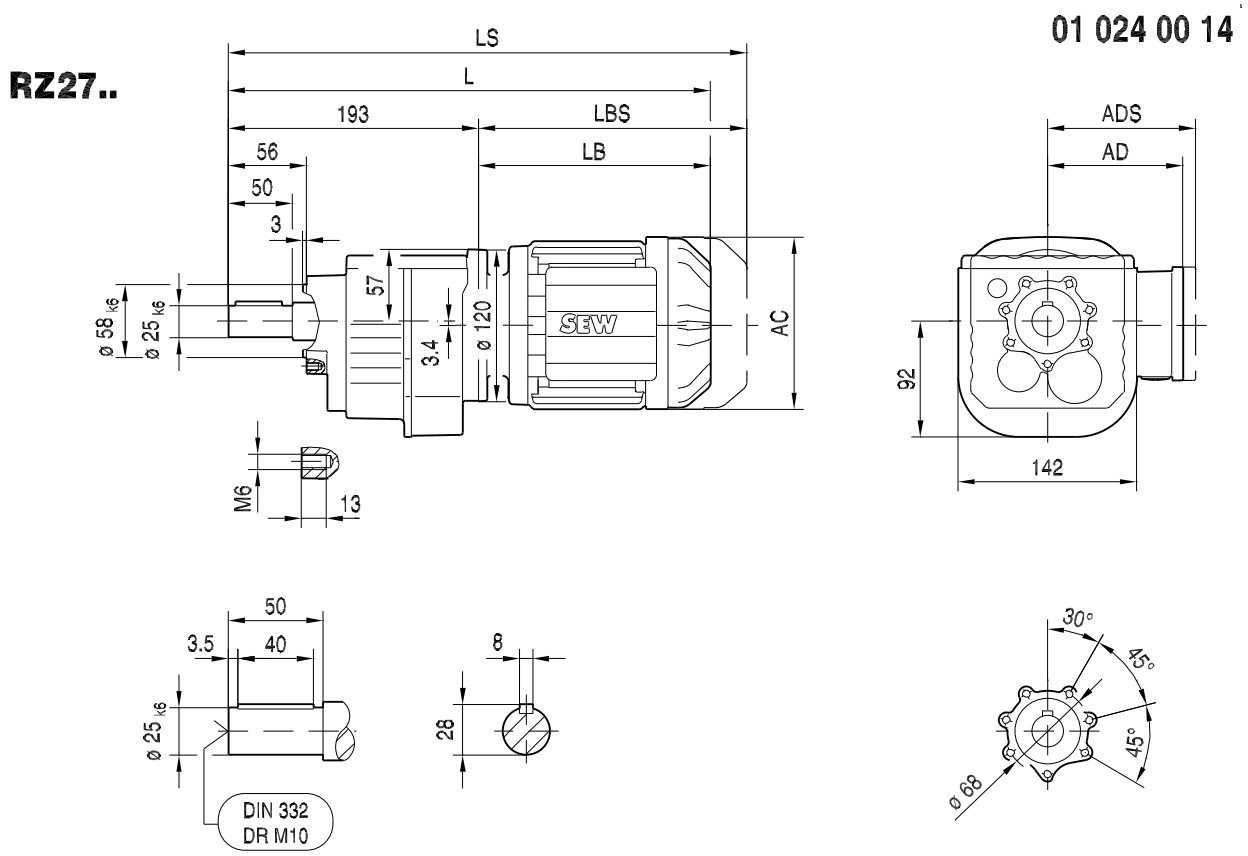

(→ 🗎 155)	DR63..	DR71S	DR71M	DRN80M	DRN90S	DRN90L	DRN100LS	DRN100L
AC	132	139	139	156	179	179	197	197
AD	105	119	119	128	140	140	157	157
ADS	105	129	129	139	150	150	158	158
L	384	395	420	475	476	508	507	557
LS	439	463	488	556	570	602	601	651
LB	191	202	227	282	283	315	314	364
LBS	246	270	295	363	377	409	408	458

21933170/DE – 11/2015

01 025 00 14

R37..

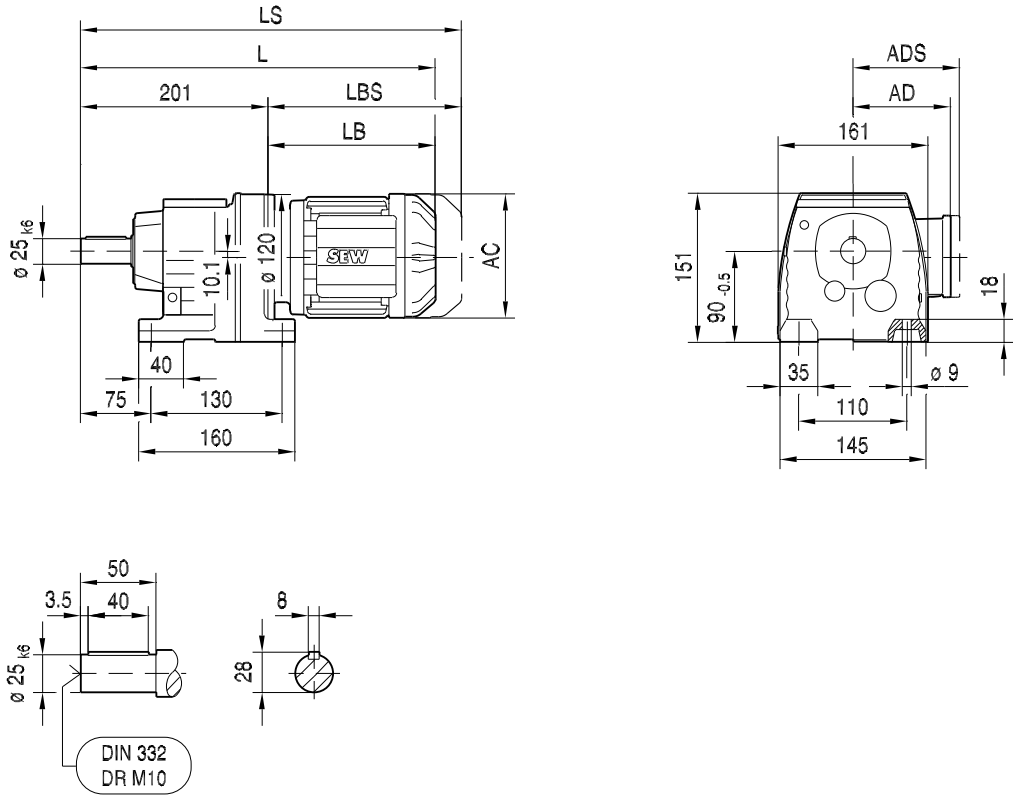

R37F..

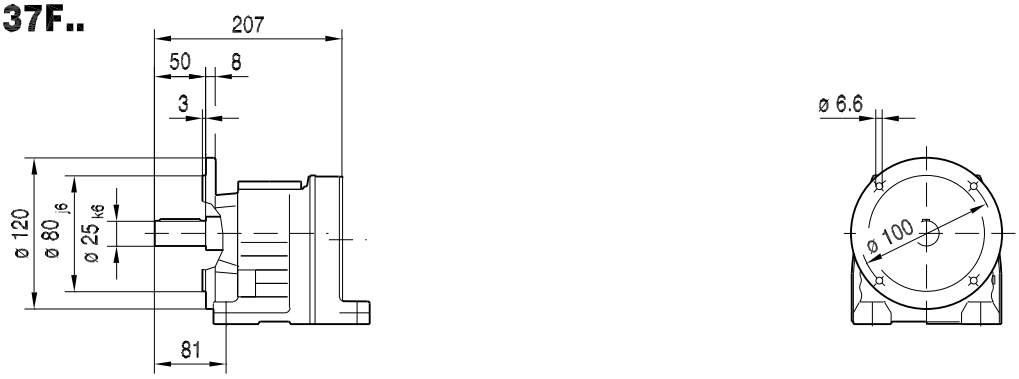

(→ 🗎 155)	DR63..	DR71S	DR71M	DRN80M	DRN90S	DRN90L	DRN100LS	DRN100L
AC	132	139	139	156	179	179	197	197
AD	105	119	119	128	140	140	157	157
ADS	105	129	129	139	150	150	158	158
L	392	403	428	483	484	516	515	565
LS	447	471	496	564	578	610	609	659
LB	191	202	227	282	283	315	314	364
LBS	246	270	295	363	377	409	408	458

21933170/DE – 11/2015

01 026 00 14

RF37..

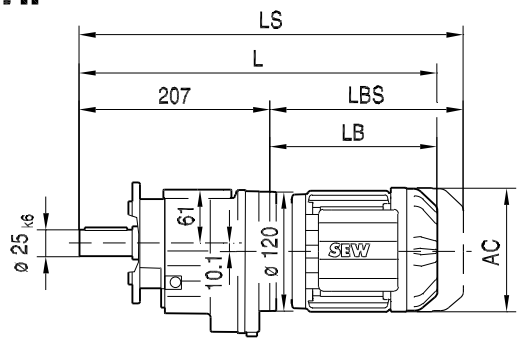

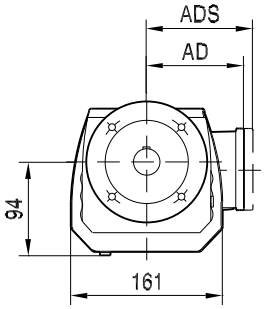

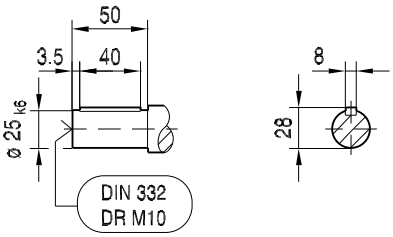

ø 120

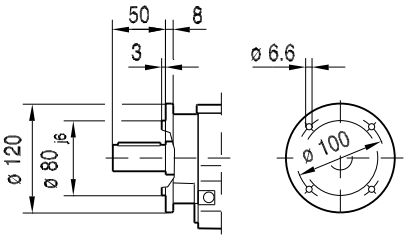

ø 140

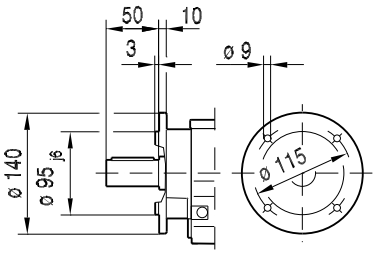

ø 160

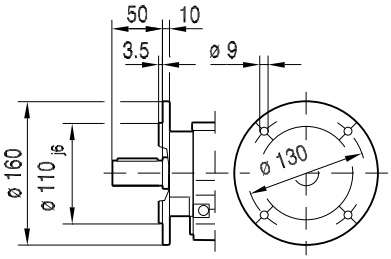

ø 200

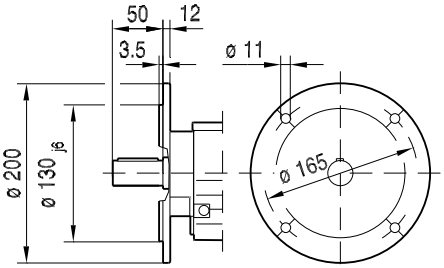

(→ 🗎 155)	DR63..	DR71S	DR71M	DRN80M	DRN90S	DRN90L	DRN100LS	DRN100L
AC	132	139	139	156	179	179	197	197
AD	105	119	119	128	140	140	157	157
ADS	105	129	129	139	150	150	158	158
L	398	409	434	489	490	522	521	571
LS	453	477	502	570	584	616	615	665
LB	191	202	227	282	283	315	314	364
LBS	246	270	295	363	377	409	408	458

21933170/DE – 11/2015

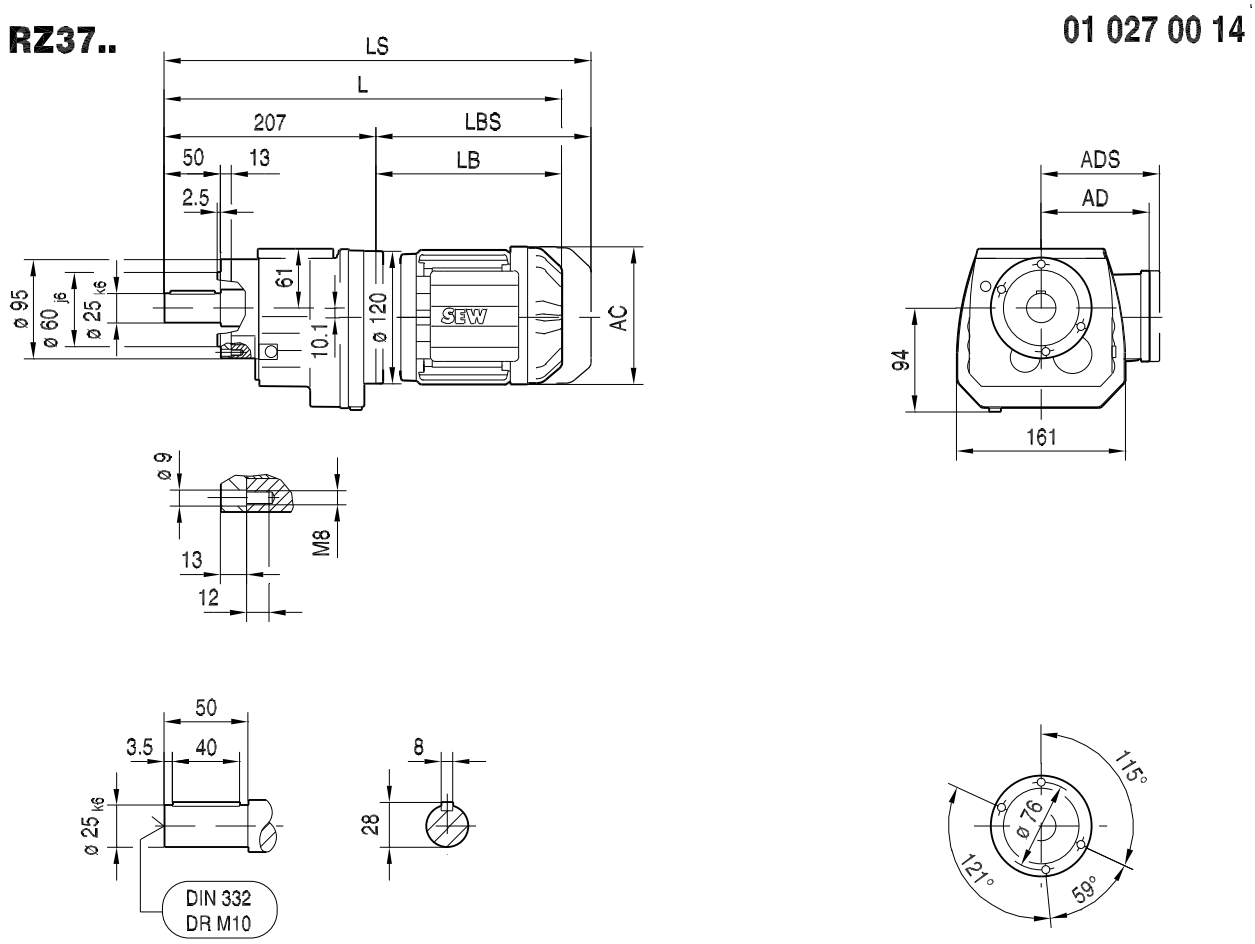

(→ 🗎 155)	DR63..	DR71S	DR71M	DRN80M	DRN90S	DRN90L	DRN100LS	DRN100L
AC	132	139	139	156	179	179	197	197
AD	105	119	119	128	140	140	157	157
ADS	105	129	129	139	150	150	158	158
L	398	409	434	489	490	522	521	571
LS	453	477	502	570	584	616	615	665
LB	191	202	227	282	283	315	314	364
LBS	246	270	295	363	377	409	408	458

21933170/DE – 11/2015

01 028 00 14

R47..

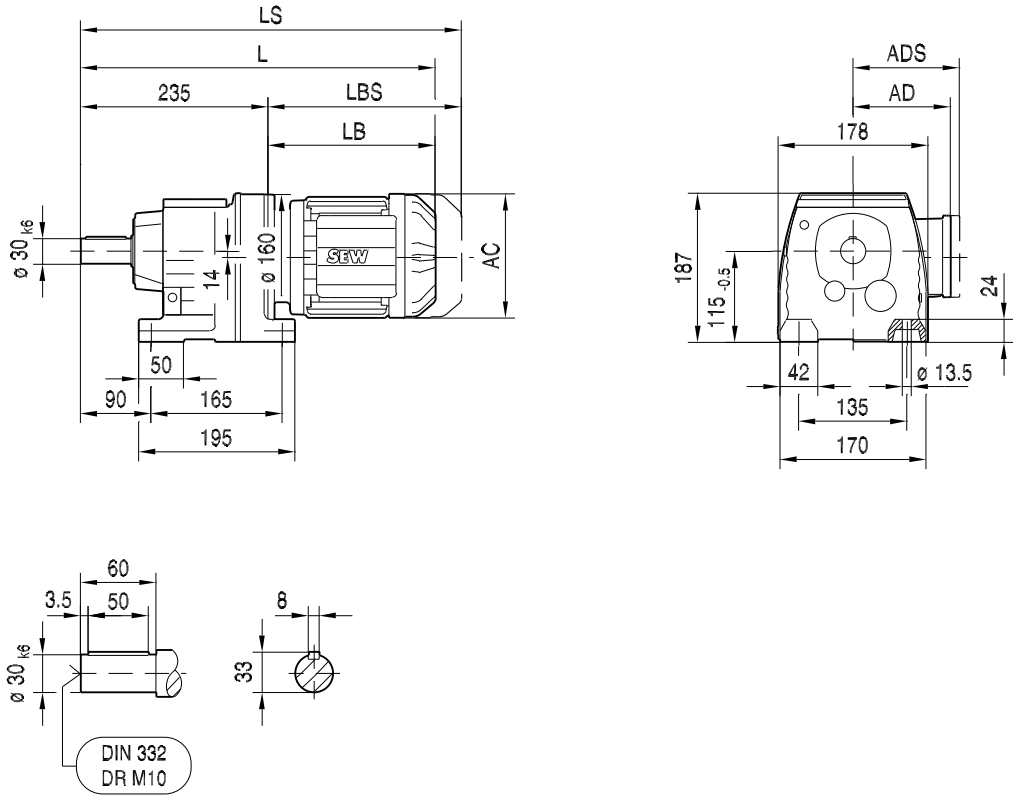

R47F..

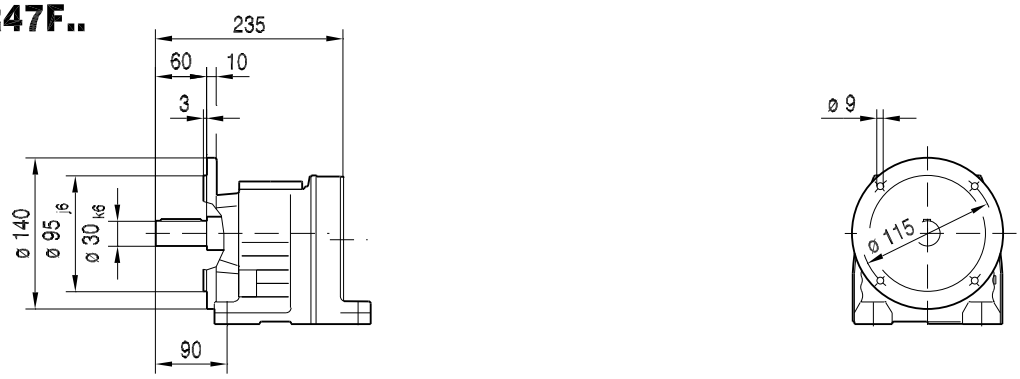

(→ 🗎 155)	DR63..	DR71S	DR71M	DRN80M	DRN90S	DRN90L	DRN100LS	DRN100L	DRN112M	DRN132S
AC	132	139	139	156	179	179	197	197	221	221
AD	105	119	119	128	140	140	157	157	170	170
ADS	105	129	129	139	150	150	158	158	172	172
L	420	431	456	510	512	544	540	590	621	675
LS	475	499	524	591	605	637	634	684	733	787
LB	185	196	221	275	277	309	305	355	386	440
LBS	240	264	289	356	370	402	399	449	498	552

21933170/DE – 11/2015

01 029 00 14

RF47..

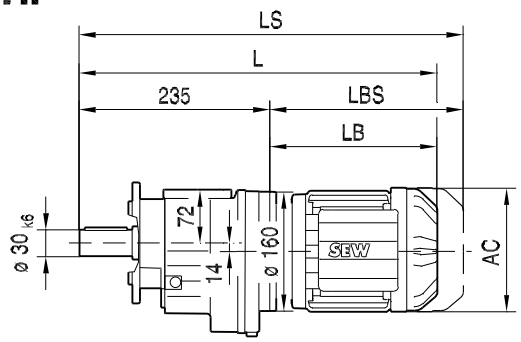

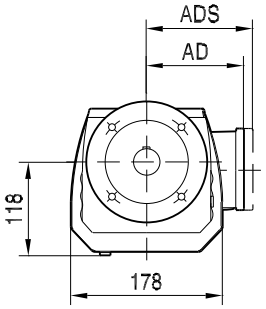

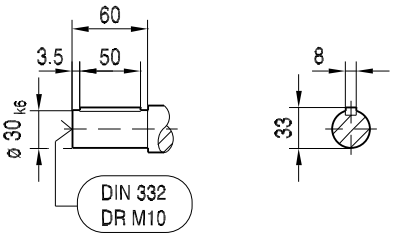

ø 140

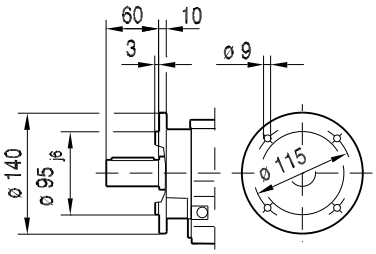

ø 160

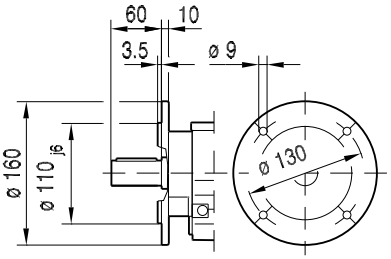

ø 200

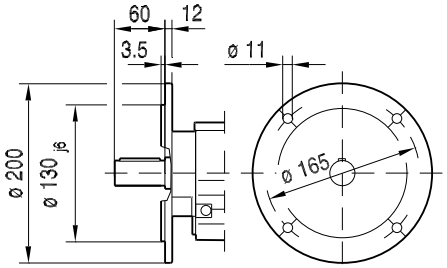

(→ 🗎 155)	DR63..	DR71S	DR71M	DRN80M	DRN90S	DRN90L	DRN100LS	DRN100L	DRN112M	DRN132S
AC	132	139	139	156	179	179	197	197	221	221
AD	105	119	119	128	140	140	157	157	170	170
ADS	105	129	129	139	150	150	158	158	172	172
L	420	431	456	510	512	544	540	590	621	675
LS	475	499	524	591	605	637	634	684	733	787
LB	185	196	221	275	277	309	305	355	386	440
LBS	240	264	289	356	370	402	399	449	498	552

21933170/DE – 11/2015

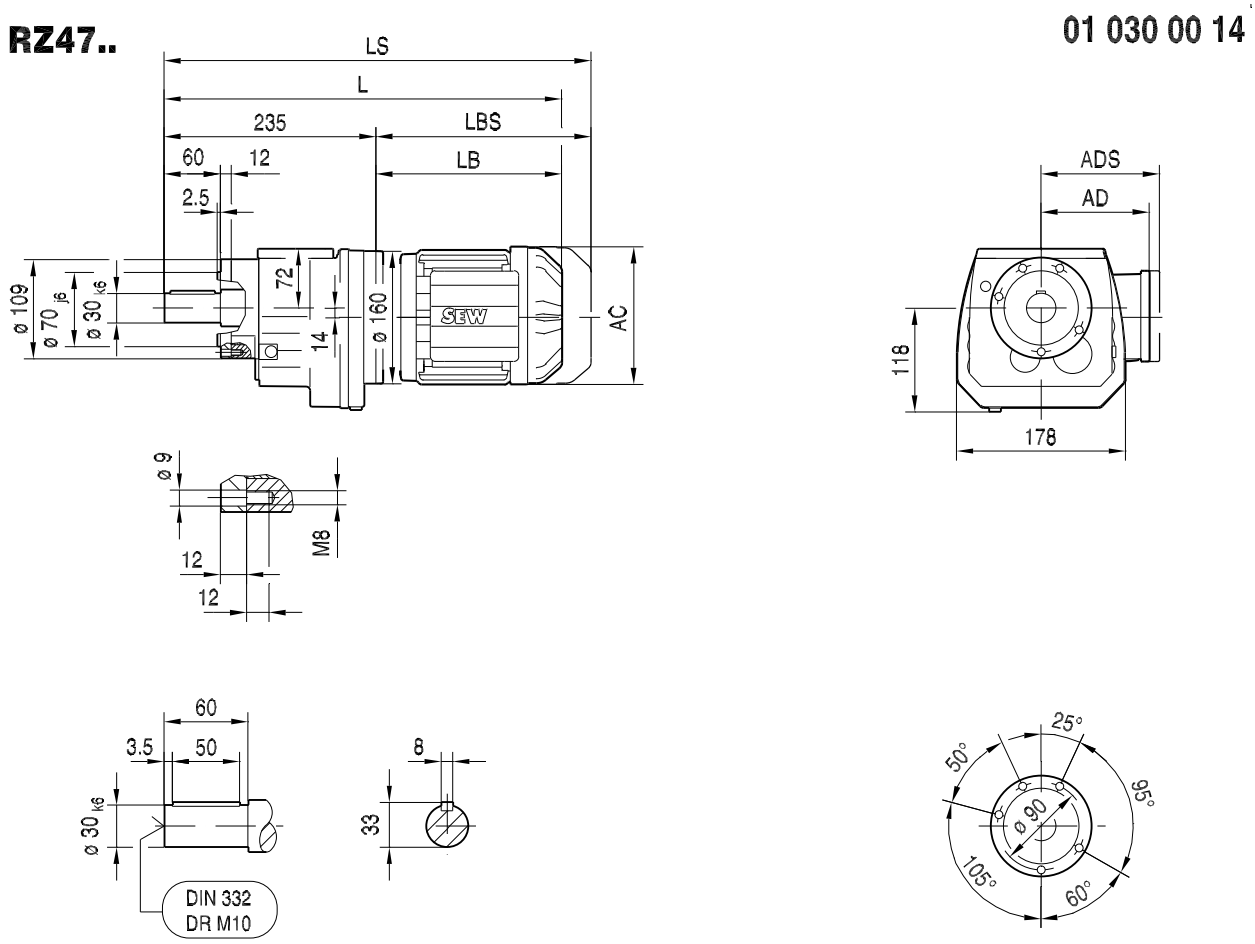

(→ 🗎 155)	DR63..	DR71S	DR71M	DRN80M	DRN90S	DRN90L	DRN100LS	DRN100L	DRN112M	DRN132S
AC	132	139	139	156	179	179	197	197	221	221
AD	105	119	119	128	140	140	157	157	170	170
ADS	105	129	129	139	150	150	158	158	172	172
L	420	431	456	510	512	544	540	590	621	675
LS	475	499	524	591	605	637	634	684	733	787
LB	185	196	221	275	277	309	305	355	386	440
LBS	240	264	289	356	370	402	399	449	498	552

21933170/DE – 11/2015

01 031 00 14

R57..

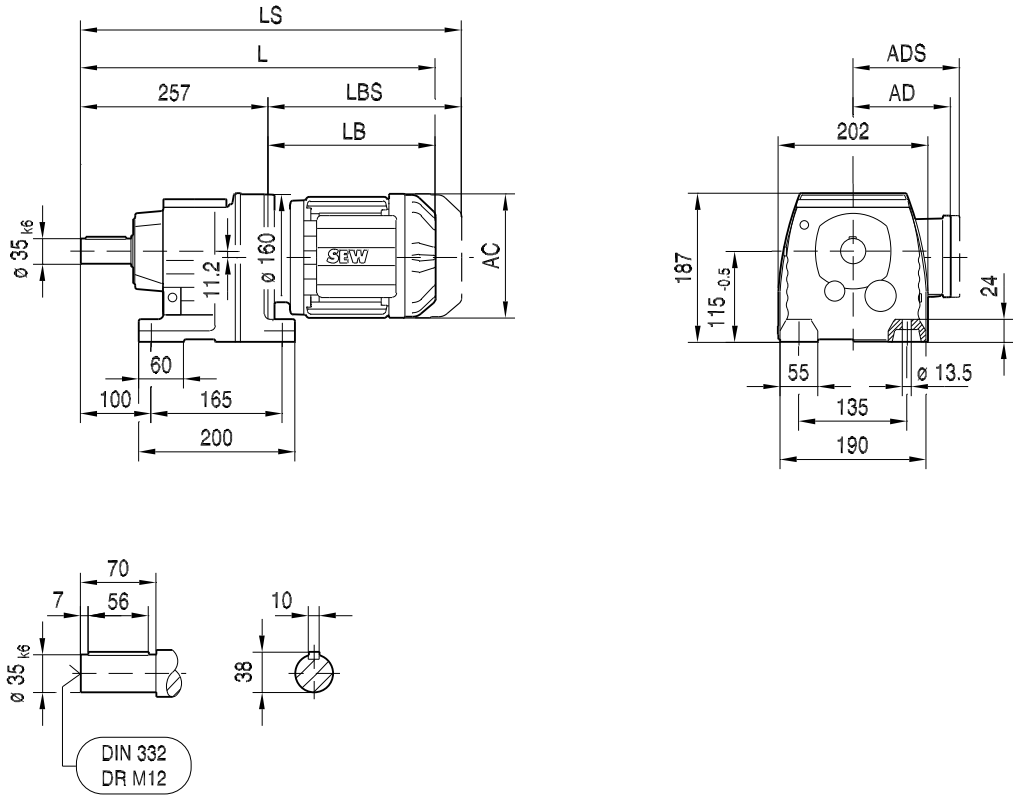

R57F..

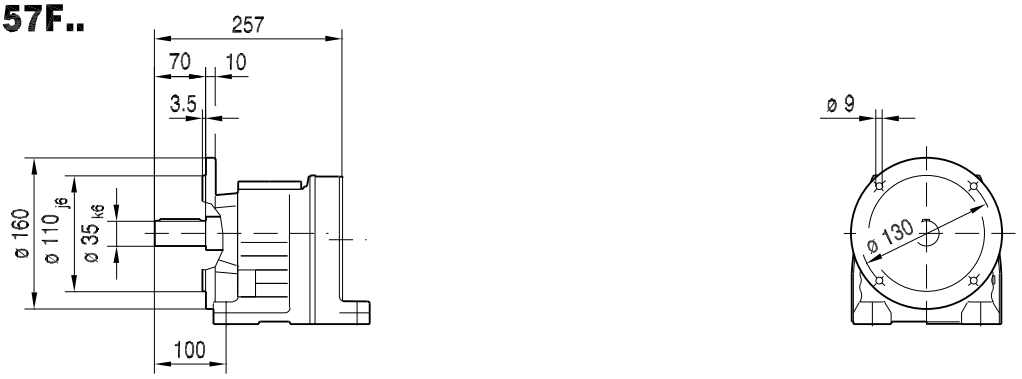

(→ 🗎 155)	DR63..	DR71S	DR71M	DRN80M	DRN90S	DRN90L	DRN100LS	DRN100L	DRN112M	DRN132S	DRN132M
AC	132	139	139	156	179	179	197	197	221	221	261
AD	105	119	119	128	140	140	157	157	170	170	228
ADS	105	129	129	139	150	150	158	158	172	172	228
L	442	453	478	532	534	566	562	612	643	697	715
LS	497	521	546	613	627	659	656	706	755	809	853
LB	185	196	221	275	277	309	305	355	386	440	458
LBS	240	264	289	356	370	402	399	449	498	552	596

21933170/DE – 11/2015

RF57..

01 032 00 14

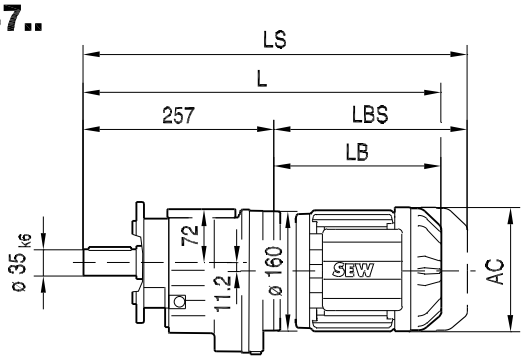

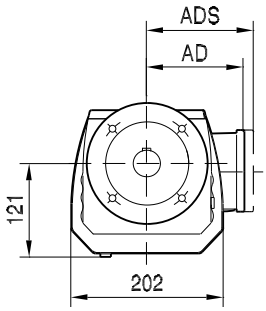

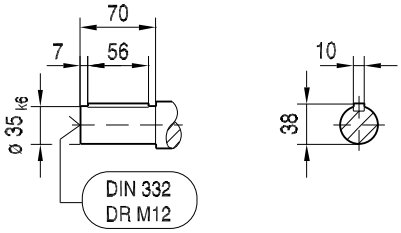

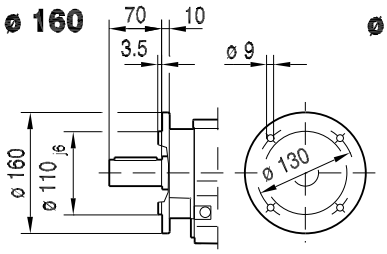

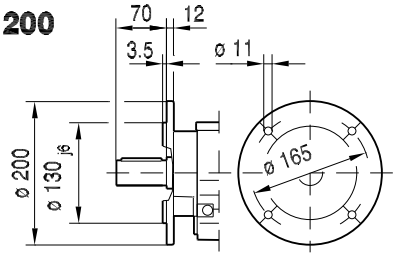

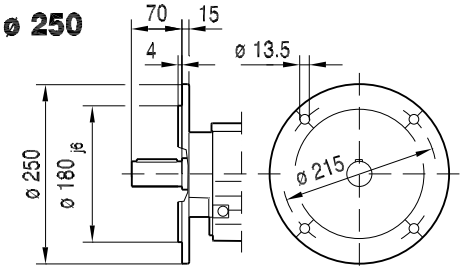

RM57..

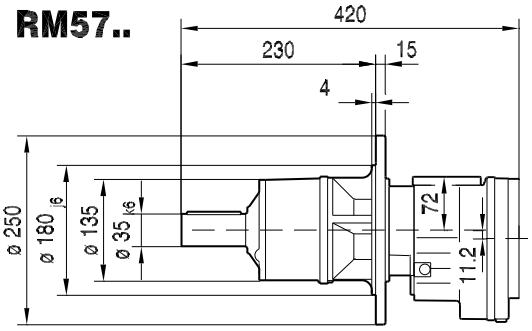

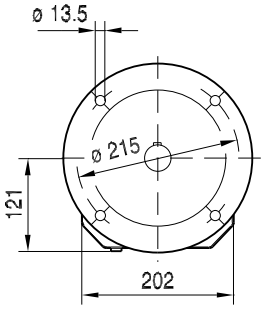

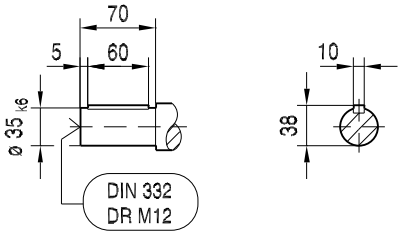

(→ 🗎 155)	DR63..	DR71S	DR71M	DRN80M	DRN90S	DRN90L	DRN100LS	DRN100L	DRN112M	DRN132S	DRN132M
AC	132	139	139	156	179	179	197	197	221	221	261
AD	105	119	119	128	140	140	157	157	170	170	228
ADS	105	129	129	139	150	150	158	158	172	172	228
L	442	453	478	532	534	566	562	612	643	697	715
LS	497	521	546	613	627	659	656	706	755	809	853
LB	185	196	221	275	277	309	305	355	386	440	458
LBS	240	264	289	356	370	402	399	449	498	552	596

21933170/DE – 11/2015

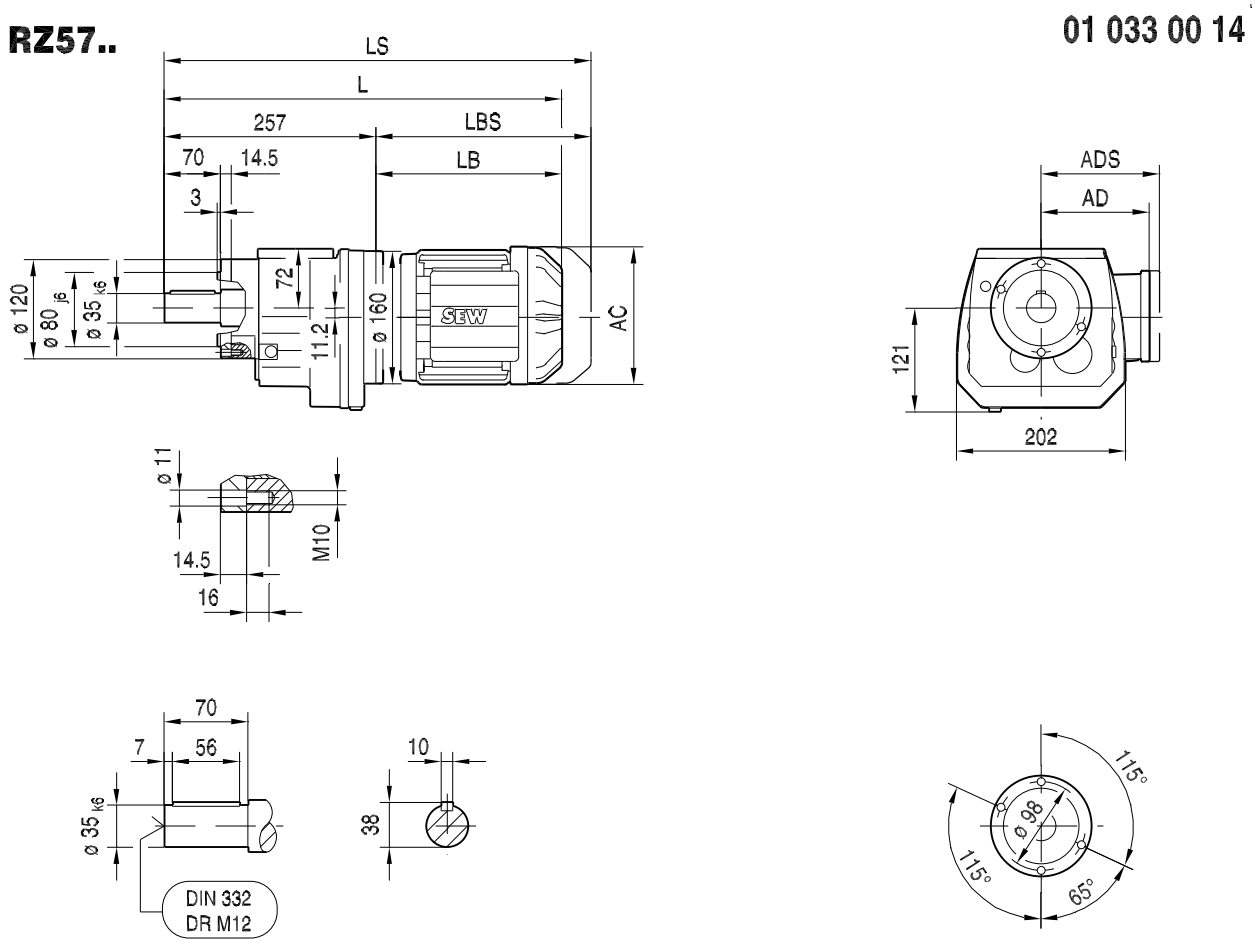

(→ 🗎 155)	DR63..	DR71S	DR71M	DRN80M	DRN90S	DRN90L	DRN100LS	DRN100L	DRN112M	DRN132S	DRN132M
AC	132	139	139	156	179	179	197	197	221	221	261
AD	105	119	119	128	140	140	157	157	170	170	228
ADS	105	129	129	139	150	150	158	158	172	172	228
L	442	453	478	532	534	566	562	612	643	697	715
LS	497	521	546	613	627	659	656	706	755	809	853
LB	185	196	221	275	277	309	305	355	386	440	458
LBS	240	264	289	356	370	402	399	449	498	552	596

21933170/DE – 11/2015

01 034 00 14

R67..

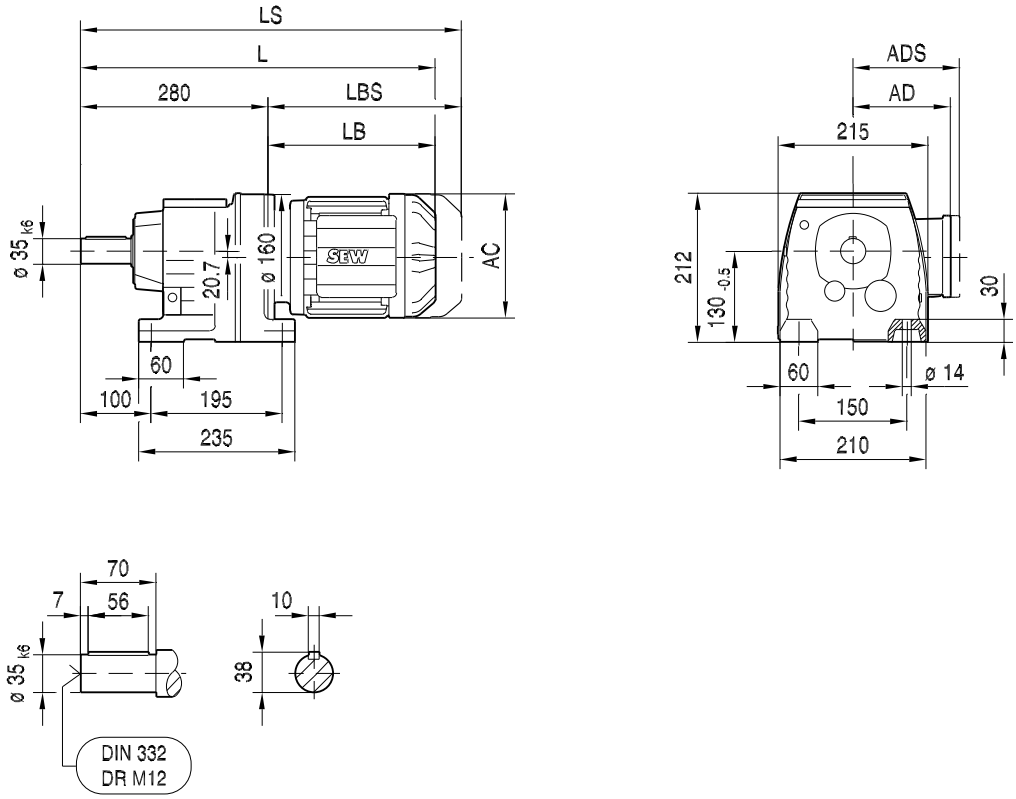

R67F..

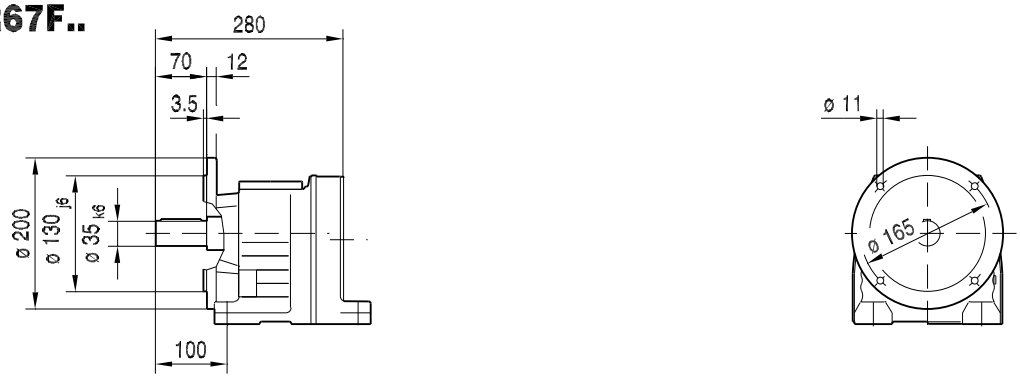

(→ 🗎 155)	DR63..	DR71S	DR71M	DRN80M	DRN90S	DRN90L	DRN100LS	DRN100L	DRN112M	DRN132S	DRN132M
AC	132	139	139	156	179	179	197	197	221	221	261
AD	105	119	119	128	140	140	157	157	170	170	228
ADS	105	129	129	139	150	150	158	158	172	172	228
L	465	476	501	555	557	589	585	635	666	720	738
LS	520	544	569	636	650	682	679	729	778	832	876
LB	185	196	221	275	277	309	305	355	386	440	458
LBS	240	264	289	356	370	402	399	449	498	552	596

21933170/DE – 11/2015

01 035 00 14

RF67..

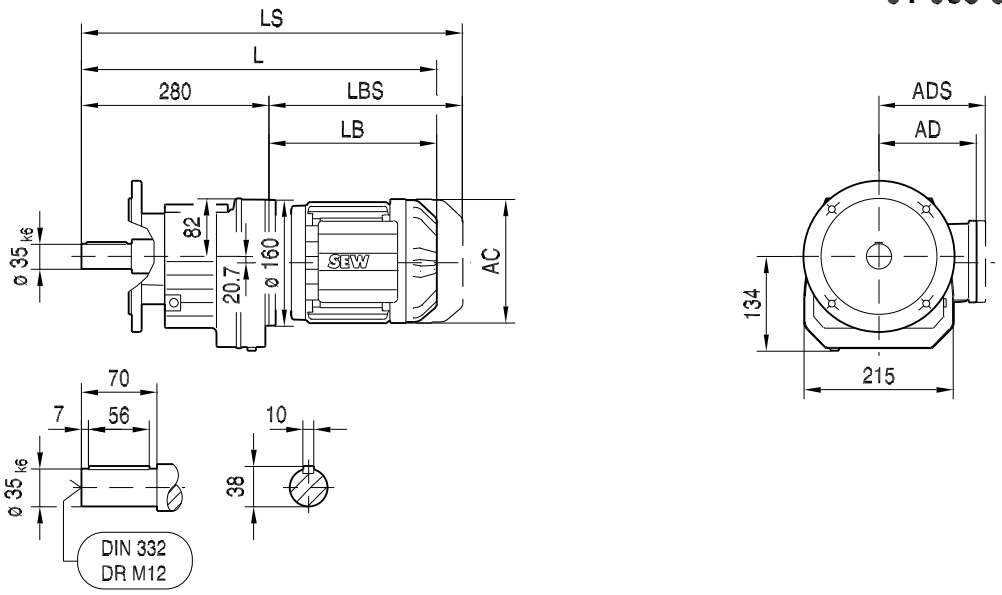

ø 200

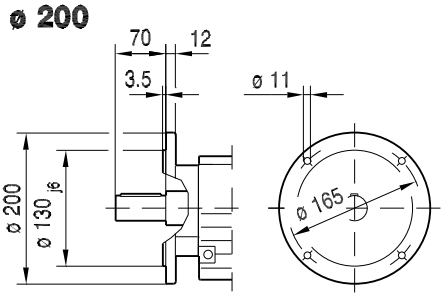

ø 250

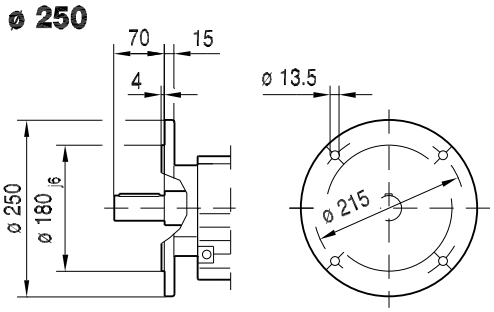

RM67..

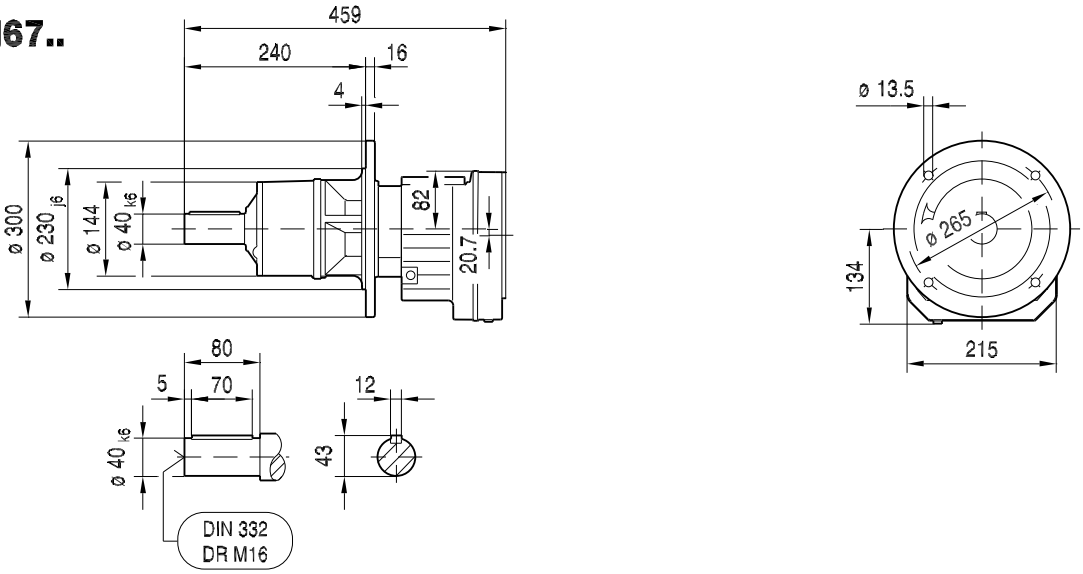

(→ 🗎 155)	DR63..	DR71S	DR71M	DRN80M	DRN90S	DRN90L	DRN100LS	DRN100L	DRN112M	DRN132S	DRN132M
AC	132	139	139	156	179	179	197	197	221	221	261
AD	105	119	119	128	140	140	157	157	170	170	228
ADS	105	129	129	139	150	150	158	158	172	172	228
L	465	476	501	555	557	589	585	635	666	720	738
LS	520	544	569	636	650	682	679	729	778	832	876
LB	185	196	221	275	277	309	305	355	386	440	458
LBS	240	264	289	356	370	402	399	449	498	552	596

21933170/DE – 11/2015

RZ67..

01 036 00 14

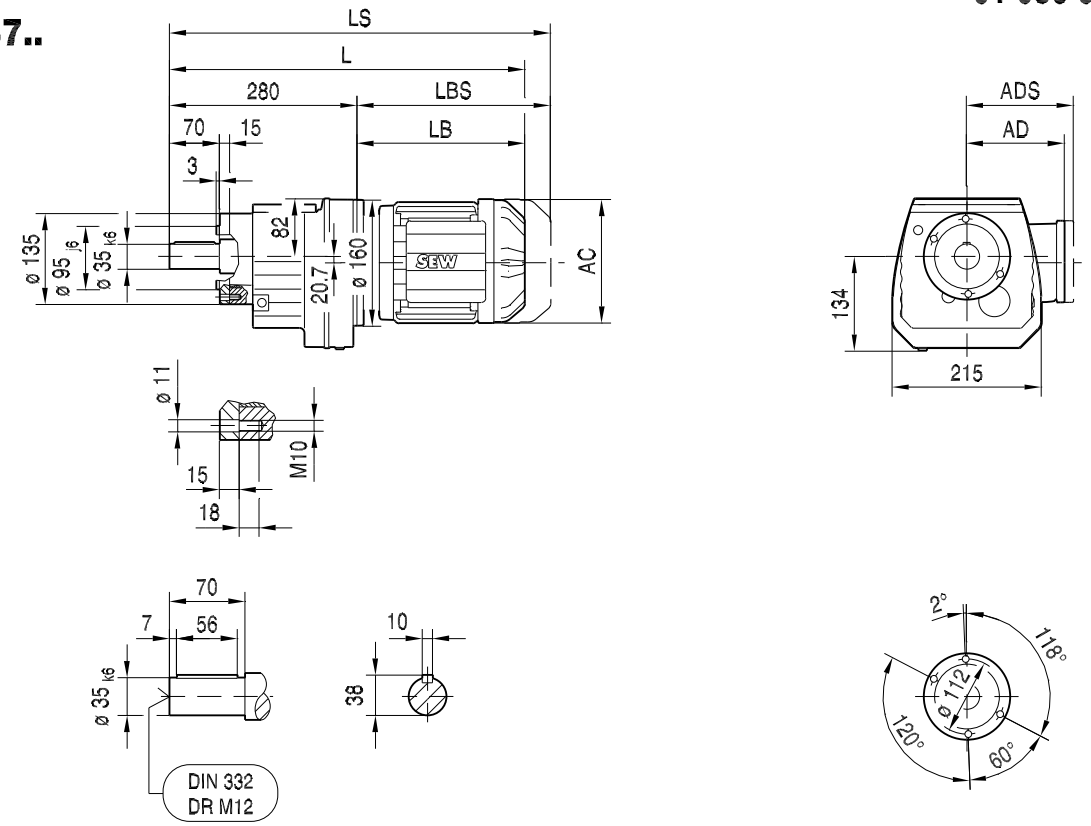

(→ 🗎 155)	DR63..	DR71S	DR71M	DRN80M	DRN90S	DRN90L	DRN100LS	DRN100L	DRN112M	DRN132S	DRN132M
AC	132	139	139	156	179	179	197	197	221	221	261
AD	105	119	119	128	140	140	157	157	170	170	228
ADS	105	129	129	139	150	150	158	158	172	172	228
L	465	476	501	555	557	589	585	635	666	720	738
LS	520	544	569	636	650	682	679	729	778	832	876
LB	185	196	221	275	277	309	305	355	386	440	458
LBS	240	264	289	356	370	402	399	449	498	552	596

21933170/DE – 11/2015

01 037 00 14

R77..

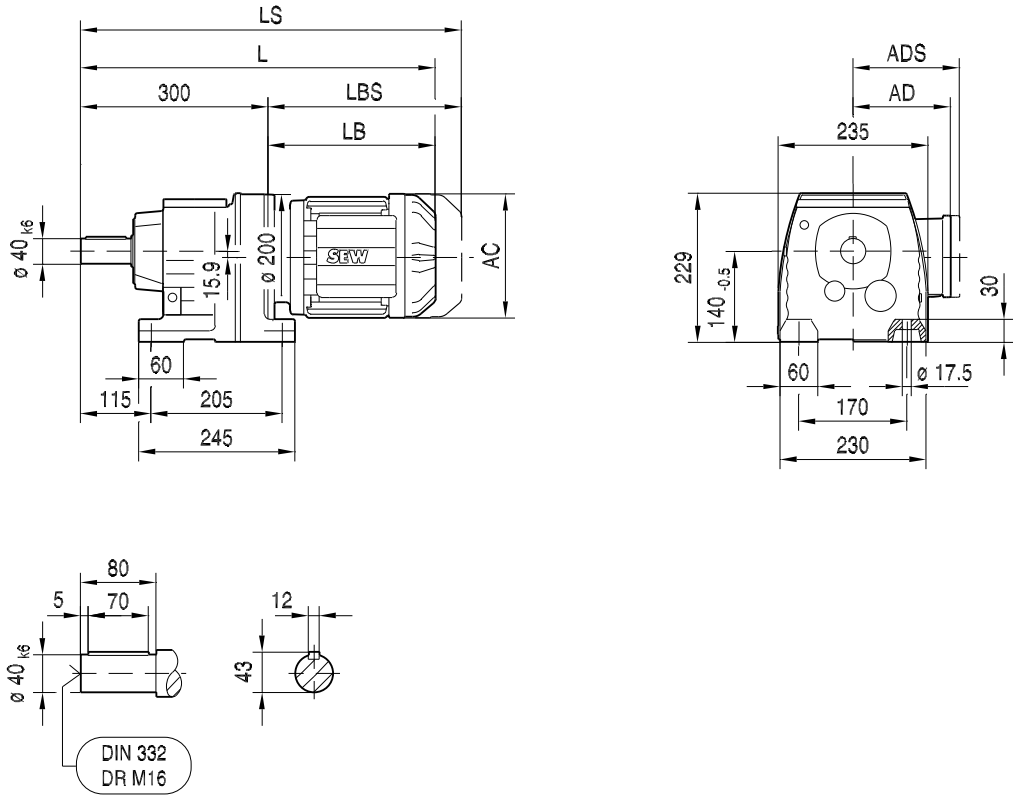

R77F..

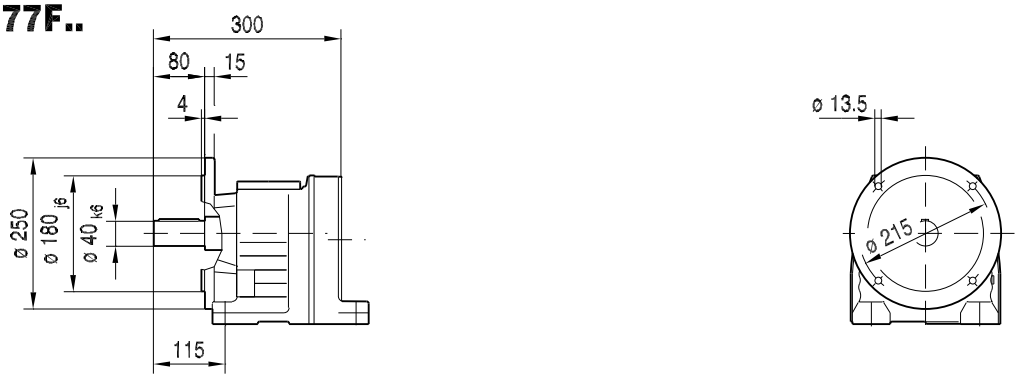

(→ 🗎 155)	DRN80M	DRN90S	DRN90L	DRN100LS	DRN100L	DRN112M	DRN132S	DRN132M	DRN132L	DRN160M
AC	156	179	179	197	197	221	221	261	261	314
AD	128	140	140	157	157	170	170	228	228	253
ADS	139	150	150	158	158	172	172	228	228	253
L	568	570	602	598	648	679	729	747	773	839
LS	649	663	695	692	742	791	841	885	910	1028
LB	268	270	302	298	348	379	429	447	473	539
LBS	349	363	395	392	442	491	541	585	610	728

21933170/DE – 11/2015

01 038 00 14

RF77..

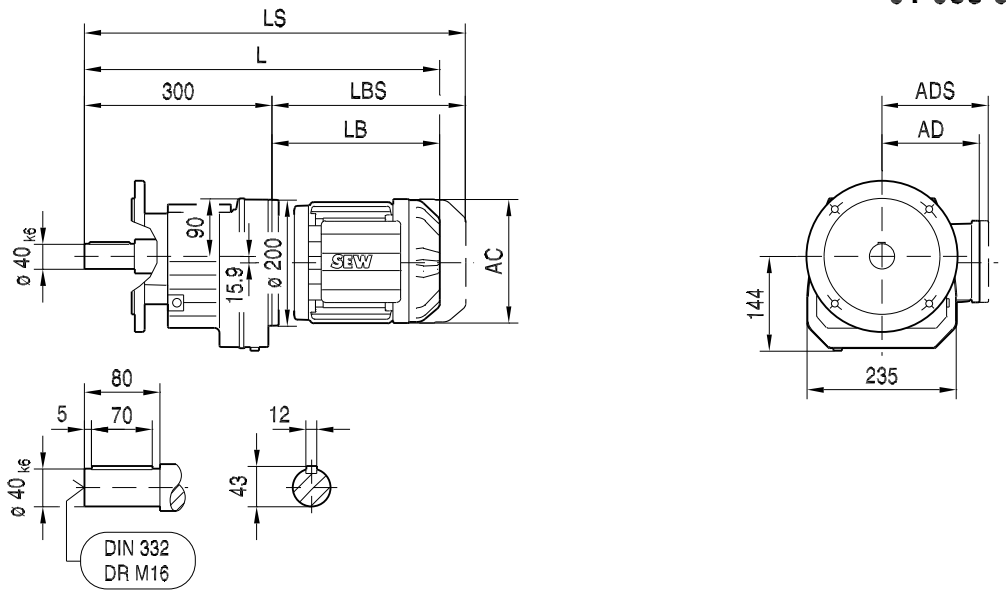

ø 250

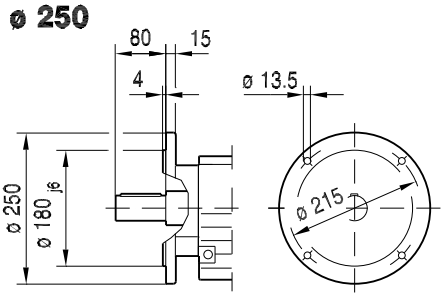

ø 300

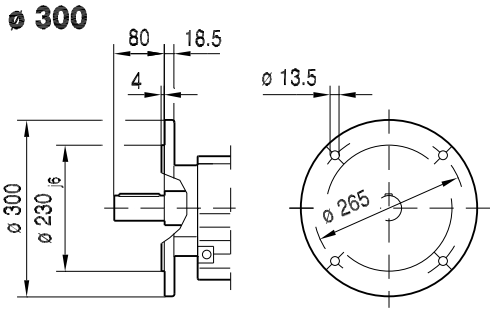

RM77..

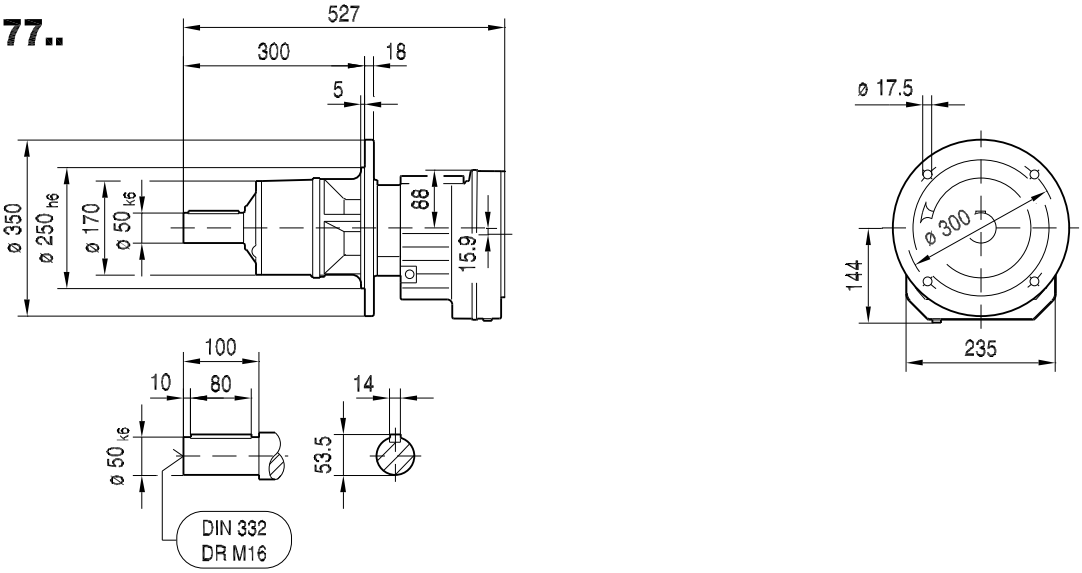

(→ 🗎 155)	DRN80M	DRN90S	DRN90L	DRN100LS	DRN100L	DRN112M	DRN132S	DRN132M	DRN132L	DRN160M
AC	156	179	179	197	197	221	221	261	261	314
AD	128	140	140	157	157	170	170	228	228	253
ADS	139	150	150	158	158	172	172	228	228	253
L	568	570	602	598	648	679	729	747	773	839
LS	649	663	695	692	742	791	841	885	910	1028
LB	268	270	302	298	348	379	429	447	473	539
LBS	349	363	395	392	442	491	541	585	610	728

21933170/DE – 11/2015

RZ77..

01 039 00 14

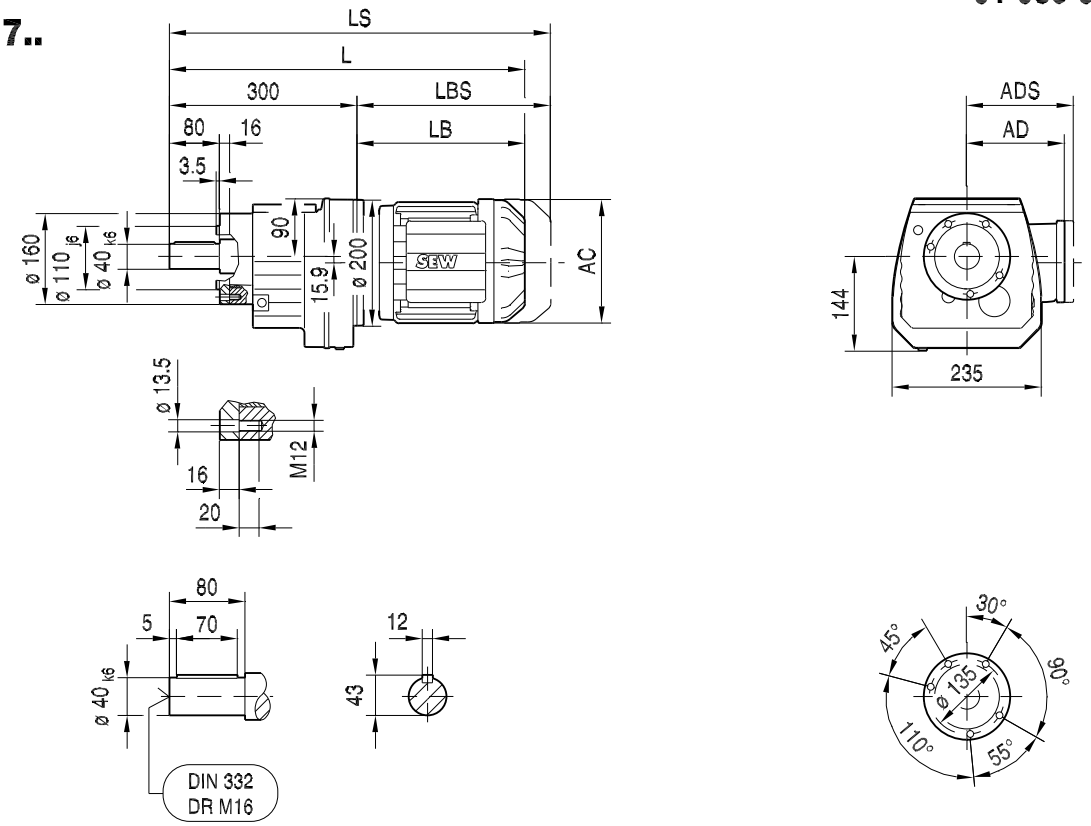

(→ 🗎 155)	DRN80M	DRN90S	DRN90L	DRN100LS	DRN100L	DRN112M	DRN132S	DRN132M	DRN132L	DRN160M
AC	156	179	179	197	197	221	221	261	261	314
AD	128	140	140	157	157	170	170	228	228	253
ADS	139	150	150	158	158	172	172	228	228	253
L	568	570	602	598	648	679	729	747	773	839
LS	649	663	695	692	742	791	841	885	910	1028
LB	268	270	302	298	348	379	429	447	473	539
LBS	349	363	395	392	442	491	541	585	610	728

21933170/DE – 11/2015

01 040 00 14

R87..

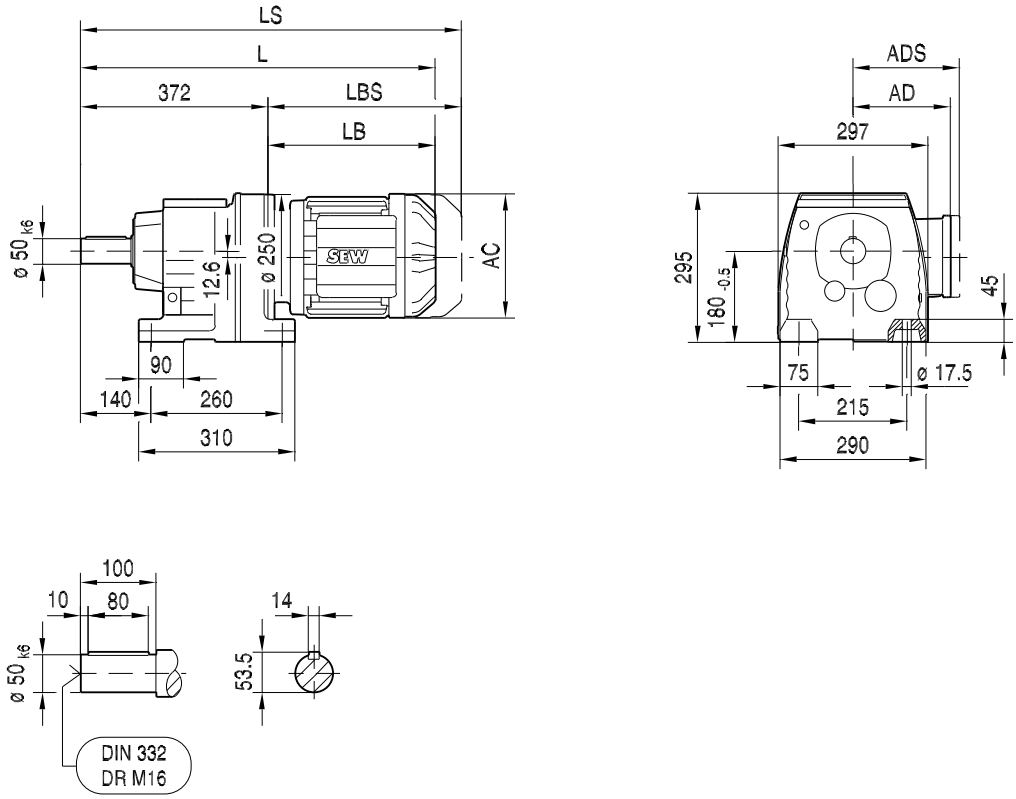

R87F..

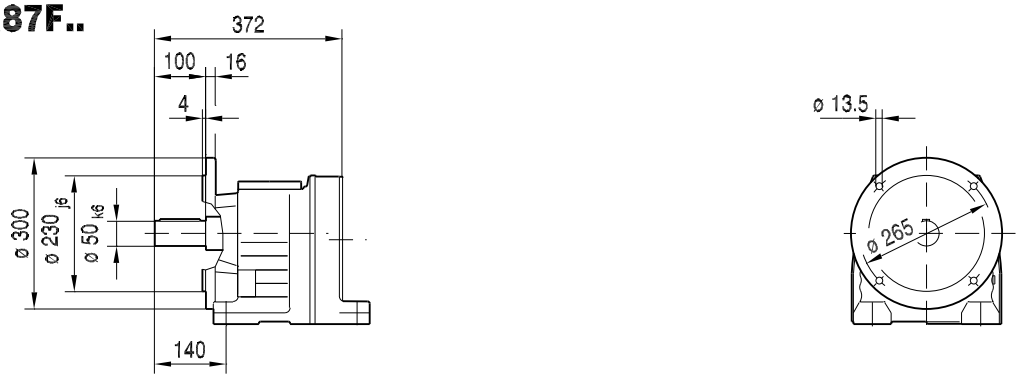

(→ 🗎 155)	DRN90L	DRN100LS	DRN100L	DRN112M	DRN132S	DRN132M	DRN132L	DRN160M	DRN160L	DRN180..
AC	179	197	197	221	221	261	261	314	314	357
AD	140	157	157	170	170	228	228	253	253	268
ADS	150	158	158	172	172	228	228	253	253	268
L	669	665	715	746	796	814	840	906	906	929
LS	762	759	809	858	908	952	977	1095	1095	1118
LB	297	293	343	374	424	442	468	534	534	557
LBS	390	387	437	486	536	580	605	723	723	746

21933170/DE – 11/2015

01 041 00 14

RF87..

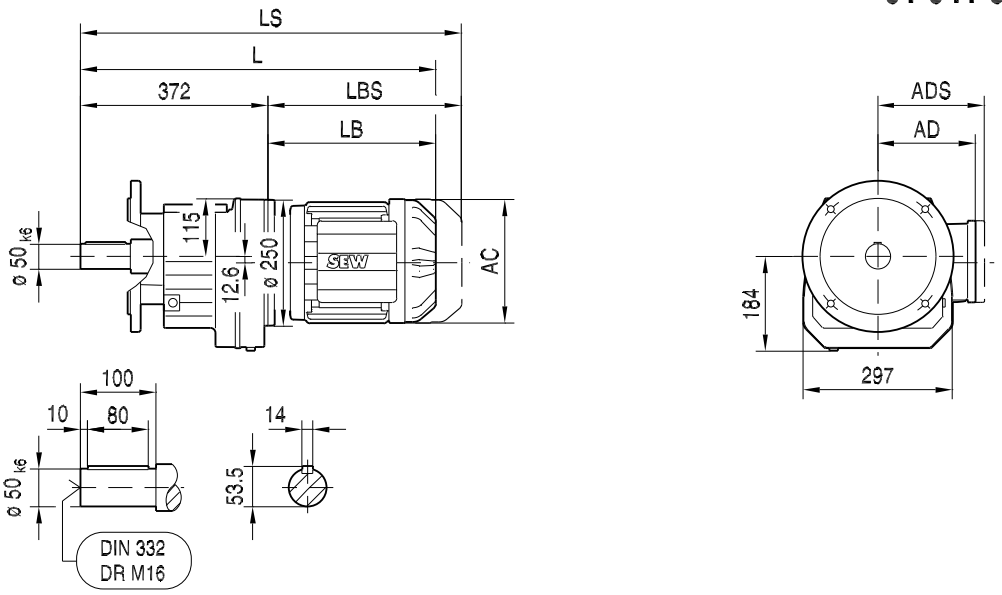

ø 300

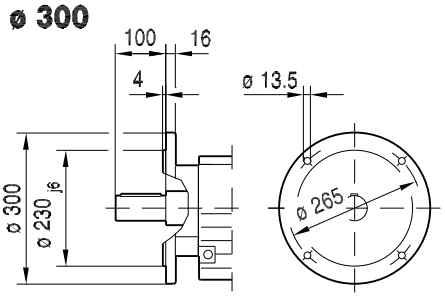

ø 350

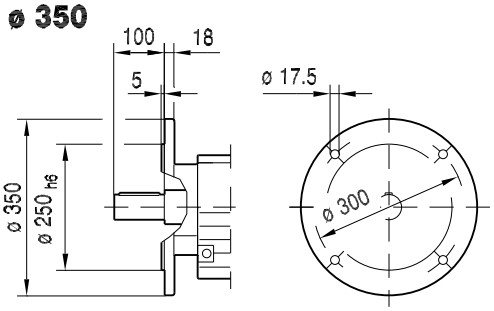

RM87..

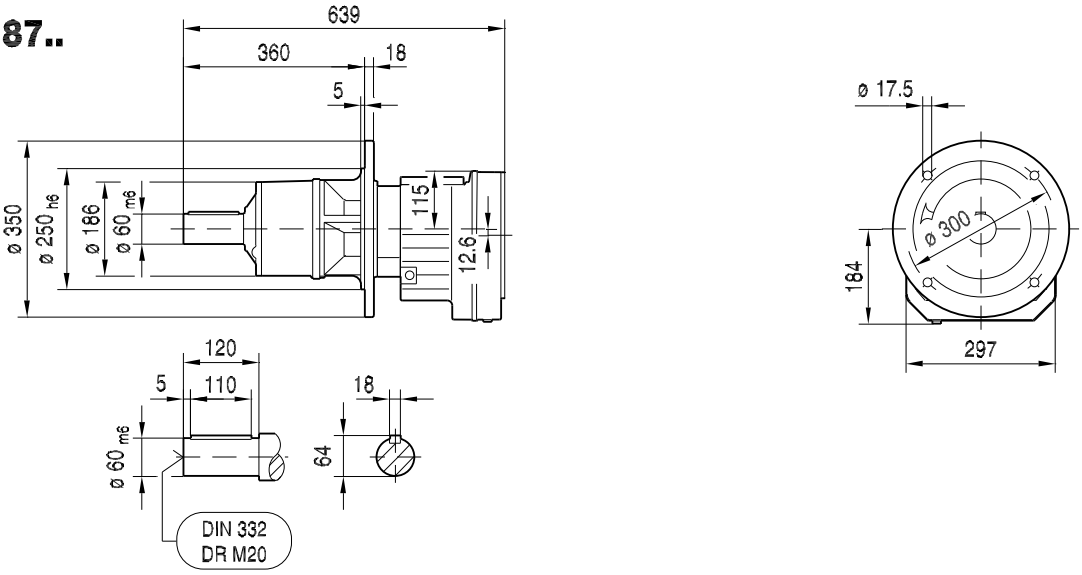

(→ 🗎 155)	DRN90L	DRN100LS	DRN100L	DRN112M	DRN132S	DRN132M	DRN132L	DRN160M	DRN160L	DRN180..
AC	179	197	197	221	221	261	261	314	314	357
AD	140	157	157	170	170	228	228	253	253	268
ADS	150	158	158	172	172	228	228	253	253	268
L	669	665	715	746	796	814	840	906	906	929
LS	762	759	809	858	908	952	977	1095	1095	1118
LB	297	293	343	374	424	442	468	534	534	557
LBS	390	387	437	486	536	580	605	723	723	746

21933170/DE – 11/2015

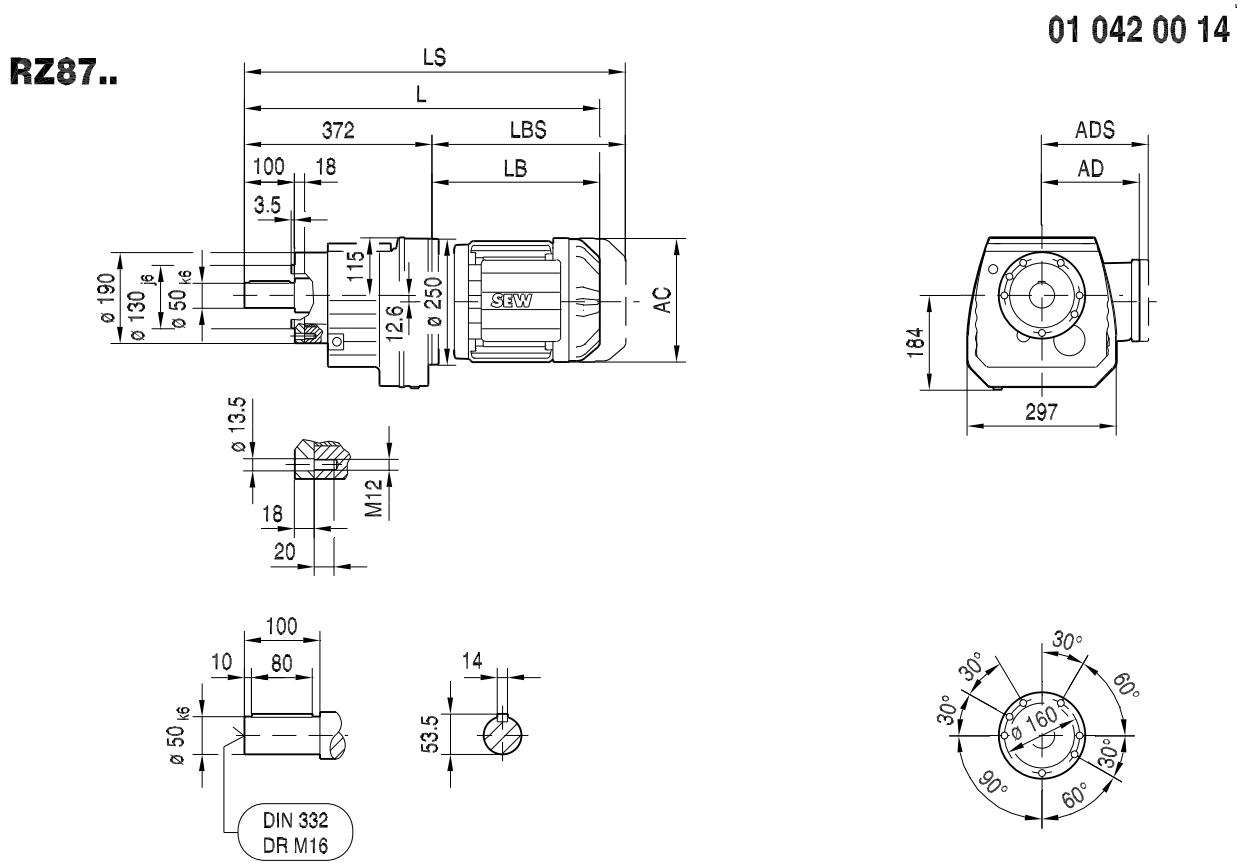

(→ 🗎 155)	DRN90L	DRN100LS	DRN100L	DRN112M	DRN132S	DRN132M	DRN132L	DRN160M	DRN160L	DRN180..
AC	179	197	197	221	221	261	261	314	314	357
AD	140	157	157	170	170	228	228	253	253	268
ADS	150	158	158	172	172	228	228	253	253	268
L	669	665	715	746	796	814	840	906	906	929
LS	762	759	809	858	908	952	977	1095	1095	1118
LB	297	293	343	374	424	442	468	534	534	557
LBS	390	387	437	486	536	580	605	723	723	746

21933170/DE – 11/2015

01 043 00 14

R97..

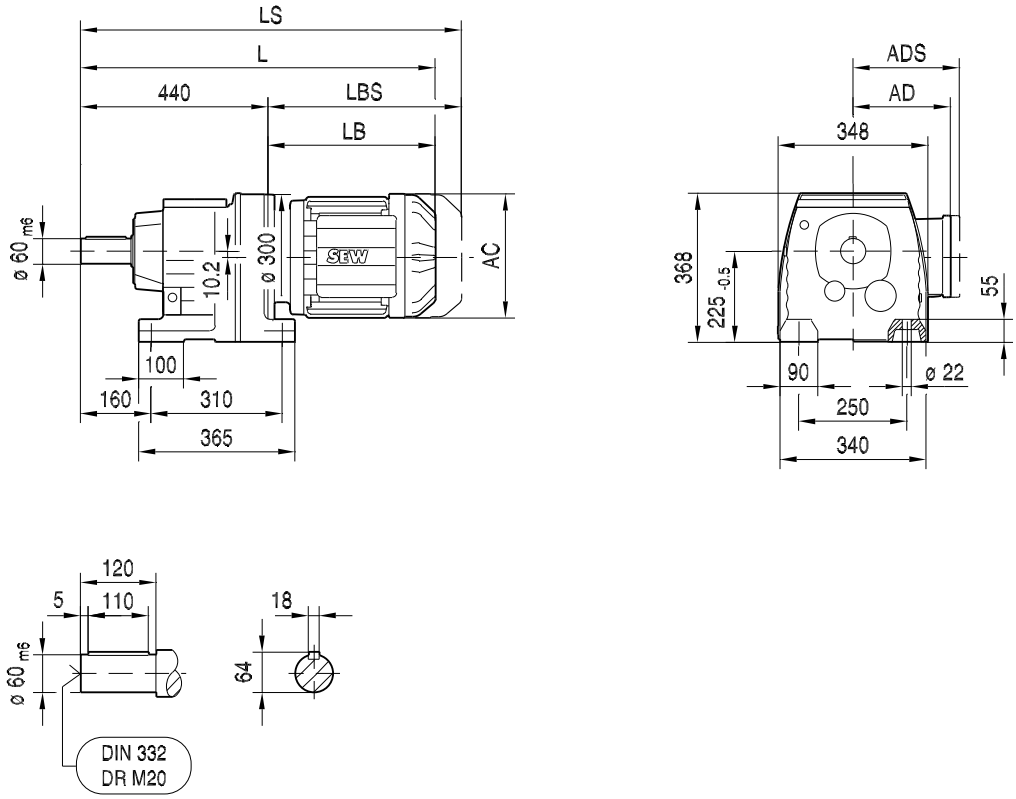

(→ 🗎 155)	DRN100LS	DRN100L	DRN112M	DRN132S	DRN132M	DRN132L	DRN160M	DRN160L	DRN180..	DRN200L
AC	197	197	221	221	261	261	314	314	357	394
AD	157	157	170	170	228	228	253	253	268	283
ADS	158	158	172	172	228	228	253	253	268	283
L	728	778	809	859	877	903	969	969	992	1102
LS	822	872	921	971	1015	1040	1158	1158	1181	1307
LB	288	338	369	419	437	463	529	529	552	662
LBS	382	432	481	531	575	600	718	718	741	867

21933170/DE – 11/2015

01 044 00 14

RF97..

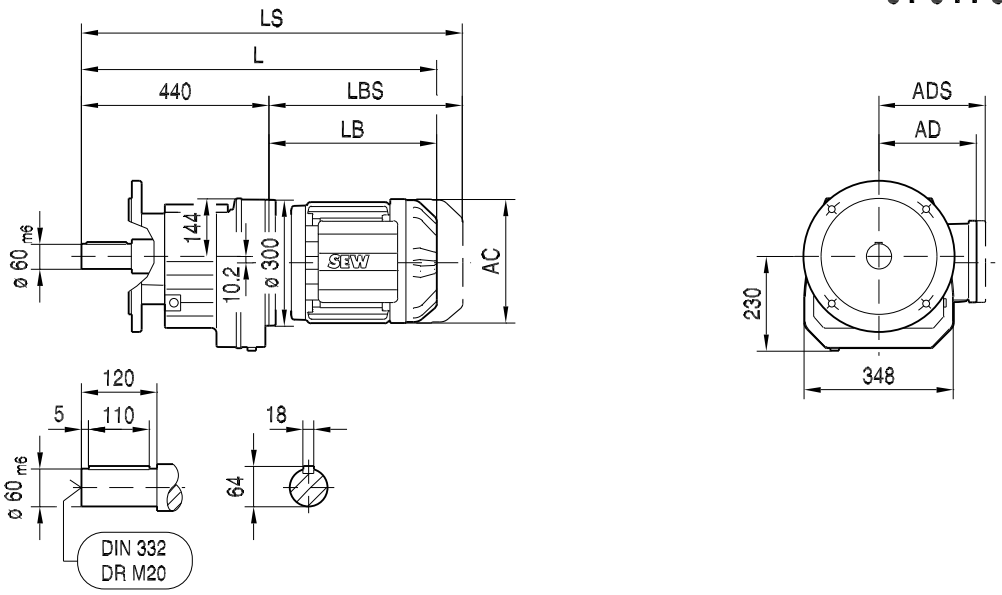

ø 350

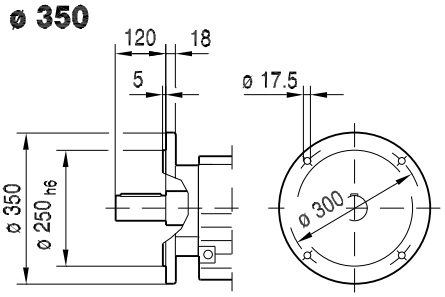

ø 450

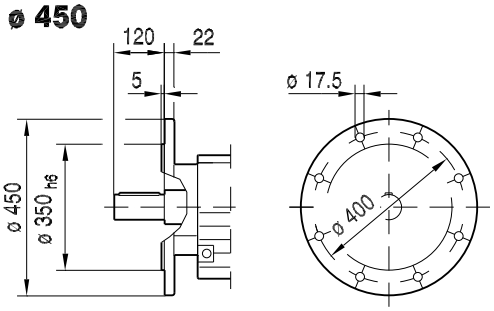

RM97..

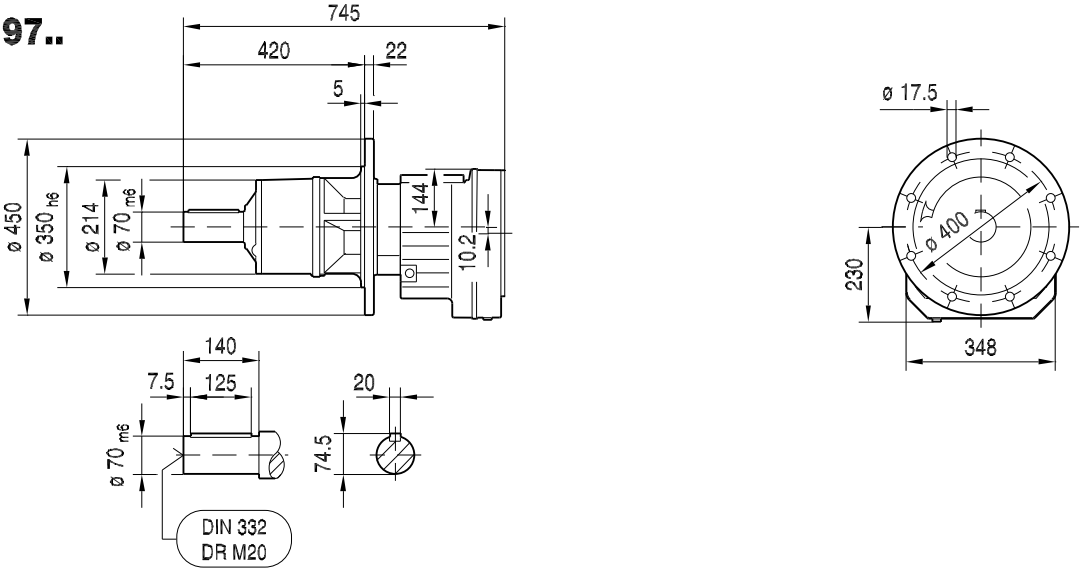

(→ 🗎 155)	DRN100LS	DRN100L	DRN112M	DRN132S	DRN132M	DRN132L	DRN160M	DRN160L	DRN180..	DRN200L
AC	197	197	221	221	261	261	314	314	357	394
AD	157	157	170	170	228	228	253	253	268	283
ADS	158	158	172	172	228	228	253	253	268	283
L	728	778	809	859	877	903	969	969	992	1102
LS	822	872	921	971	1015	1040	1158	1158	1181	1307
LB	288	338	369	419	437	463	529	529	552	662
LBS	382	432	481	531	575	600	718	718	741	867

21933170/DE – 11/2015

01 045 00 14

R107..

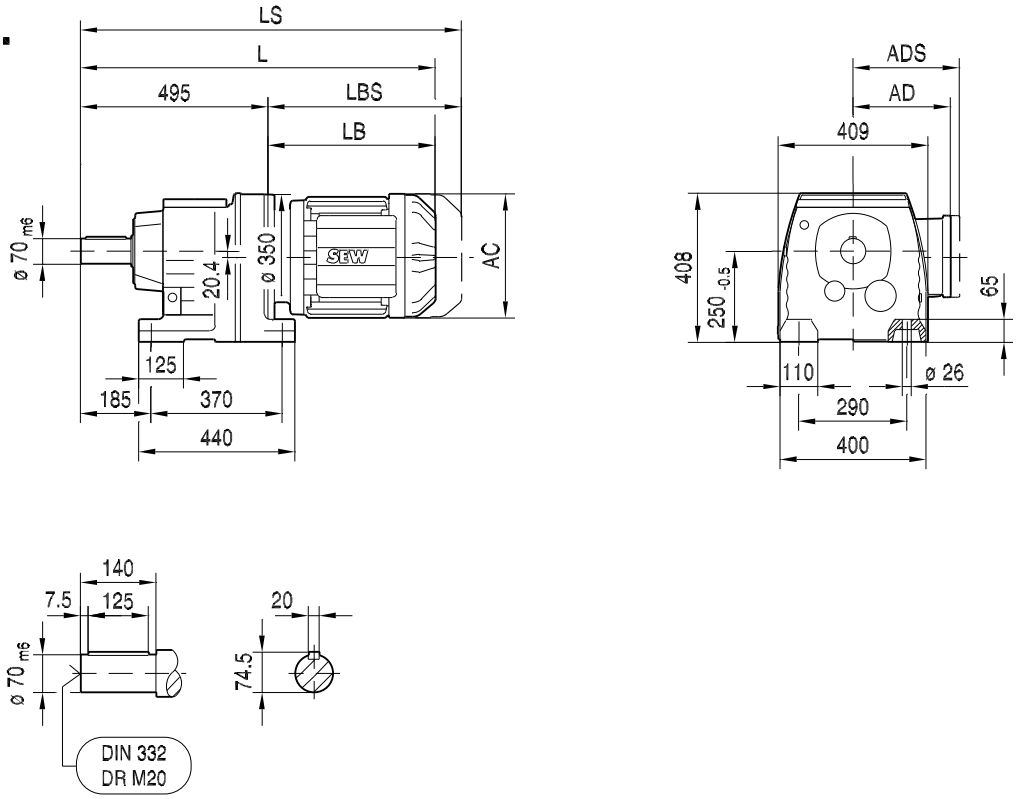

(→ 🗎 155)	DRN100L	DRN112M	DRN132S	DRN132M	DRN132L	DRN160M	DRN160L	DRN180..	DRN200L	DRN225..
AC	197	221	221	261	261	314	314	357	394	434
AD	157	170	170	228	228	253	253	268	283	305
ADS	158	172	172	228	228	253	253	268	283	305
L	827	858	908	926	952	1018	1018	1041	1151	1125
LS	921	970	1020	1064	1089	1207	1207	1230	1356	1330
LB	332	363	413	431	457	523	523	546	656	630
LBS	426	475	525	569	594	712	712	735	861	835

21933170/DE – 11/2015

01 046 00 14

RF107..

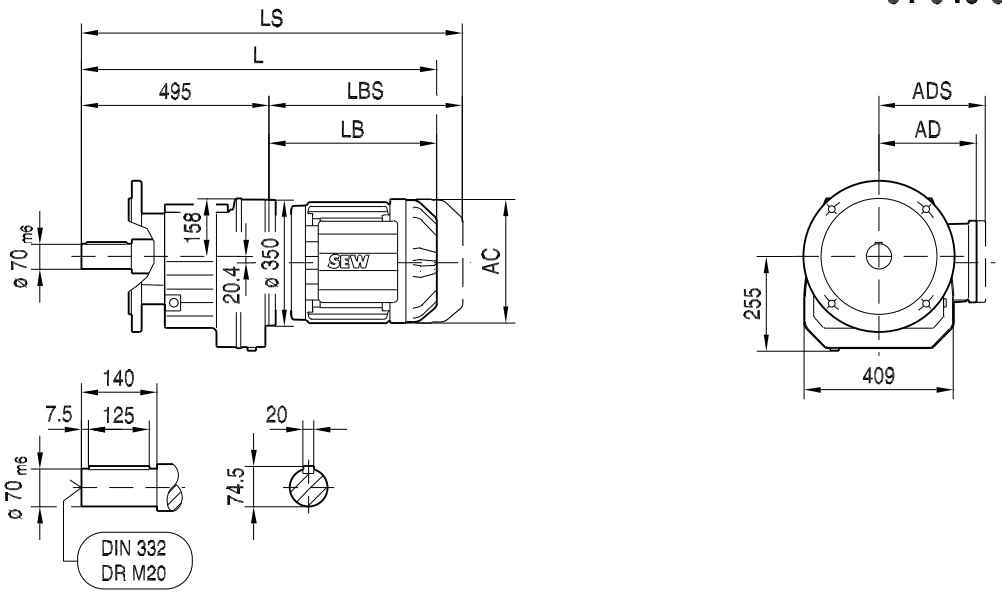

ø 350

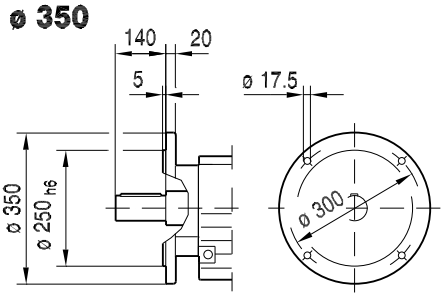

ø 450

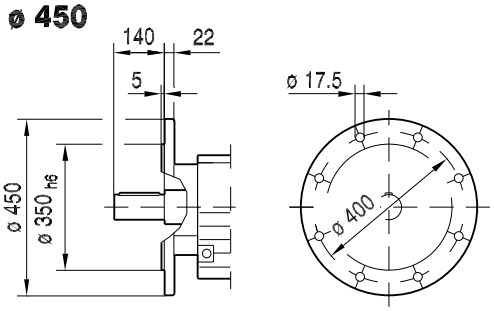

RM107..

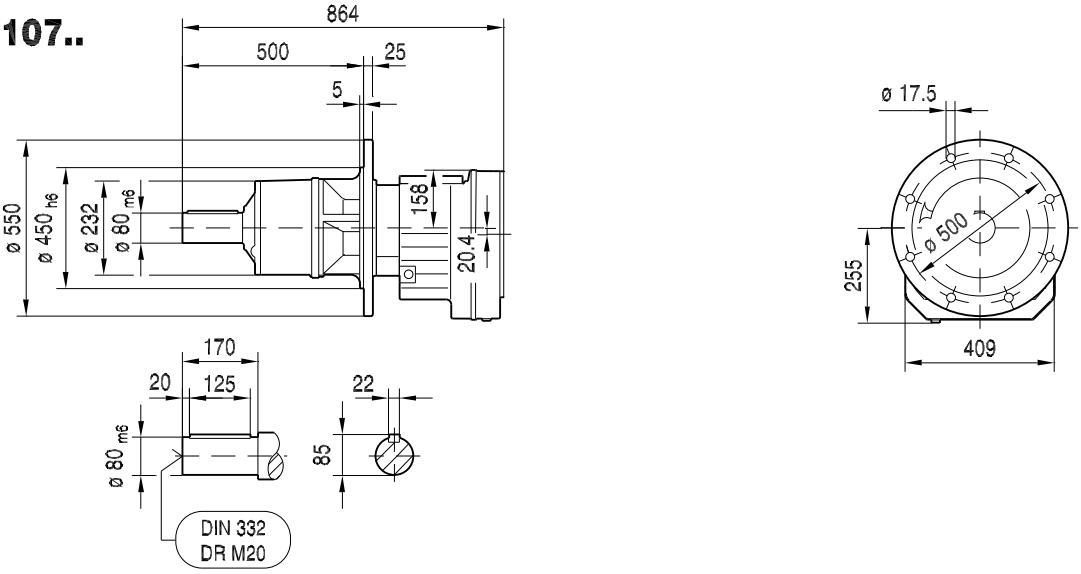

(→ 🗎 155)	DRN100L	DRN112M	DRN132S	DRN132M	DRN132L	DRN160M	DRN160L	DRN180..	DRN200L	DRN225..
AC	197	221	221	261	261	314	314	357	394	434
AD	157	170	170	228	228	253	253	268	283	305
ADS	158	172	172	228	228	253	253	268	283	305
L	827	858	908	926	952	1018	1018	1041	1151	1125
LS	921	970	1020	1064	1089	1207	1207	1230	1356	1330
LB	332	363	413	431	457	523	523	546	656	630
LBS	426	475	525	569	594	712	712	735	861	835

21933170/DE – 11/2015

01 047 00 14

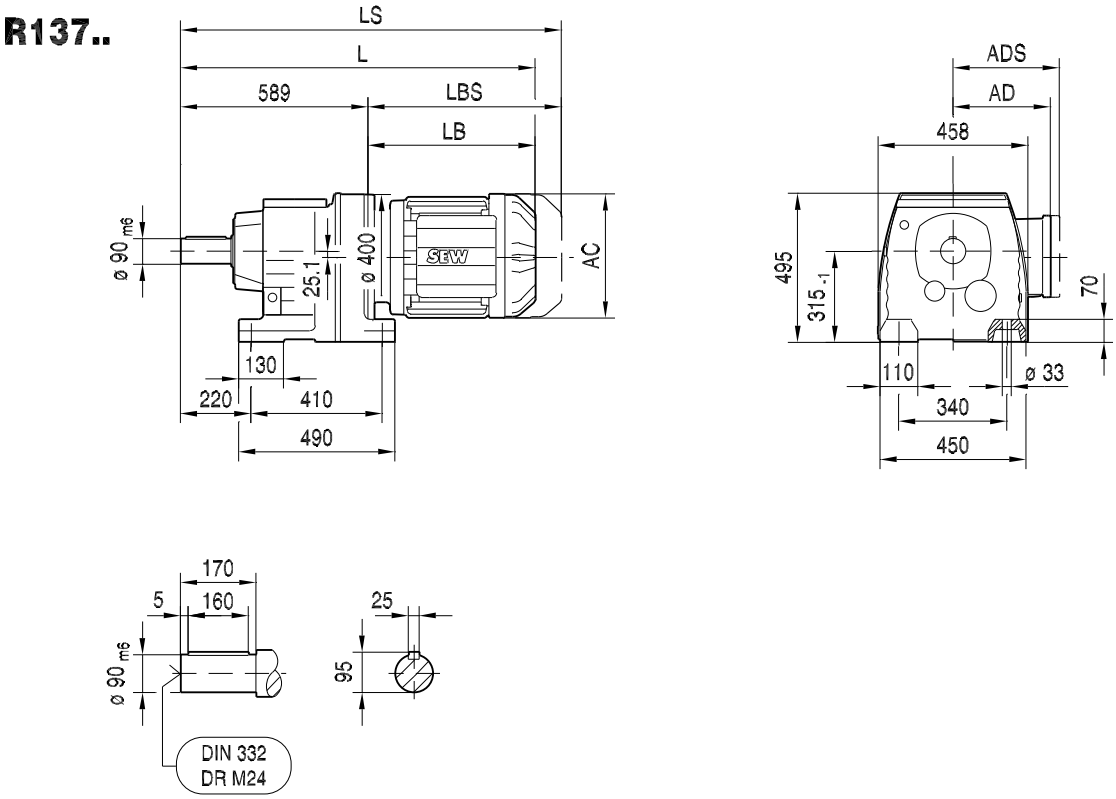

(→ 🗎 155)	DRN132S	DRN132M	DRN132L	DRN160M	DRN160L	DRN180..	DRN200L	DRN225..	DRN250M
AC	221	261	261	314	314	357	394	434	495
AD	170	228	228	253	253	268	283	305	394
ADS	172	228	228	253	253	268	283	305	394
L	995	1013	1039	1105	1105	1128	1238	1212	1349
LS	1107	1151	1176	1294	1294	1317	1443	1417	1589
LB	406	424	450	516	516	539	649	623	760
LBS	518	562	587	705	705	728	854	828	1000

21933170/DE – 11/2015

01 048 00 14

RF137..

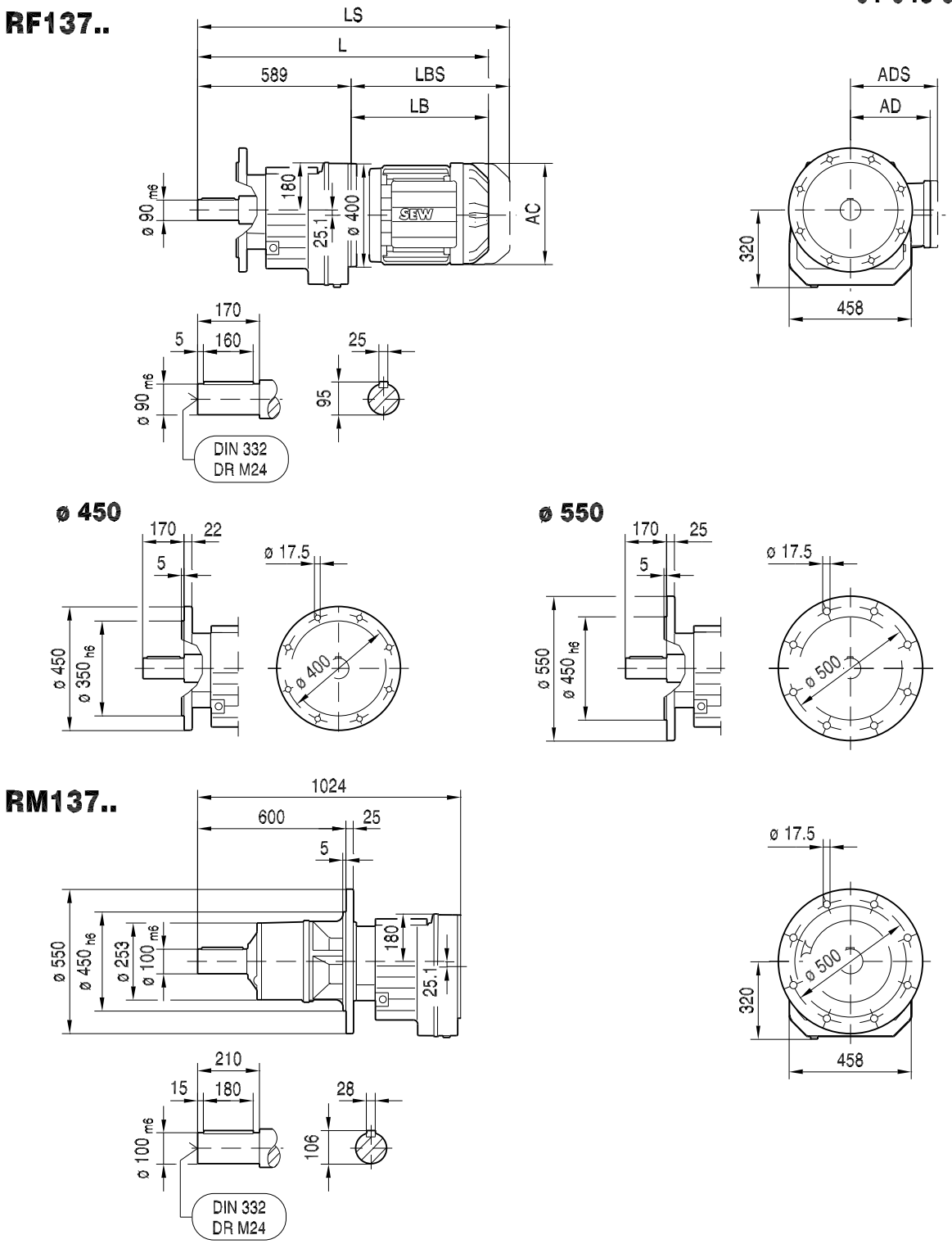

(→ 🗎 155)	DRN132S	DRN132M	DRN132L	DRN160M	DRN160L	DRN180..	DRN200L	DRN225..	DRN250M
AC	221	261	261	314	314	357	394	434	495
AD	170	228	228	253	253	268	283	305	394
ADS	172	228	228	253	253	268	283	305	394
L	995	1013	1039	1105	1105	1128	1238	1212	1349
LS	1107	1151	1176	1294	1294	1317	1443	1417	1589
LB	406	424	450	516	516	539	649	623	760
LBS	518	562	587	705	705	728	854	828	1000

21933170/DE – 11/2015

01 049 00 14

R147..

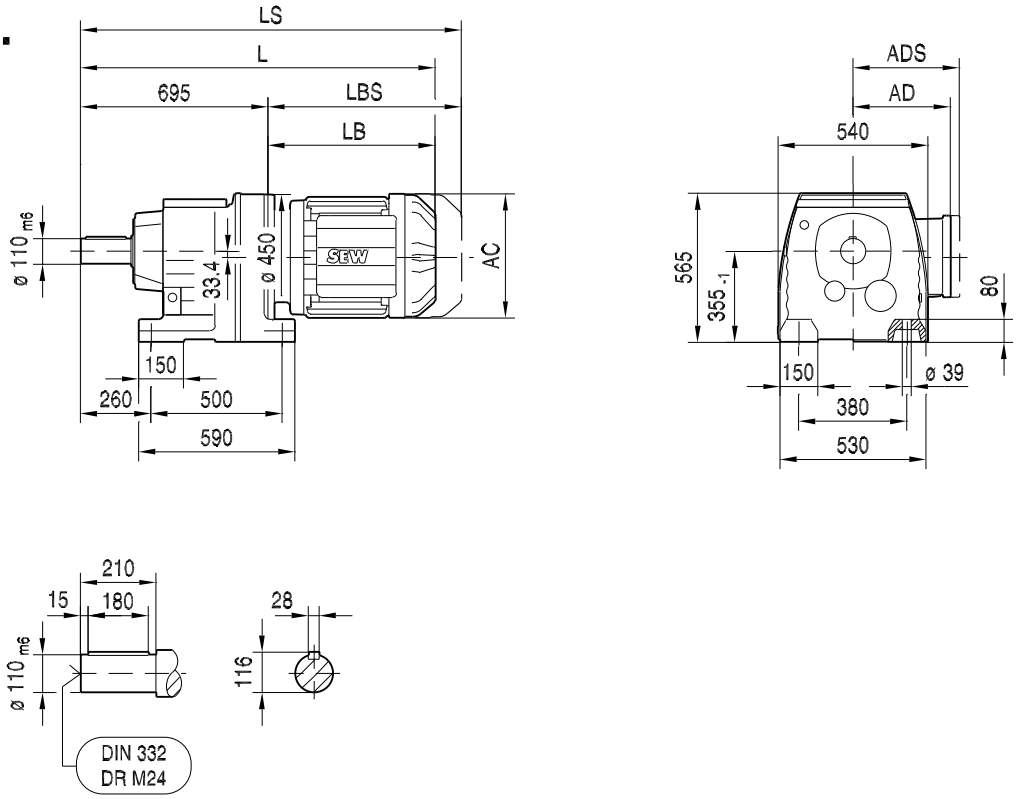

(→ 🗎 155)	DRN132L	DRN160M	DRN160L	DRN180..	DRN200L	DRN225..	DRN250M	DRN280S	DRN280M
AC	261	314	314	357	394	434	495	495	495
AD	228	253	253	268	283	305	394	394	394
ADS	228	253	253	268	283	305	394	394	394
L	1137	1203	1203	1226	1336	1310	1447	1447	1542
LS	1274	1392	1392	1415	1541	1515	1687	1687	1782
LB	442	508	508	531	641	615	752	752	847
LBS	579	697	697	720	846	820	992	992	1087

21933170/DE – 11/2015

01 050 00 14

RF147..

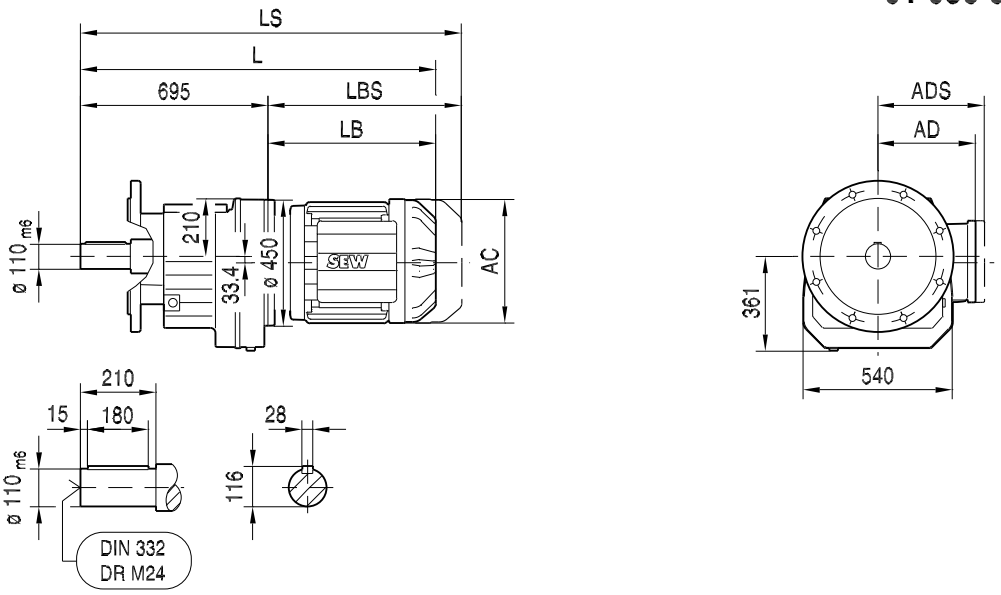

ø 450

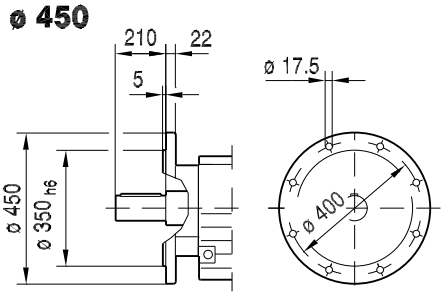

ø 550

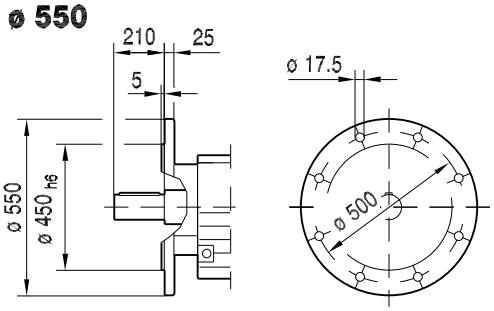

RM147..

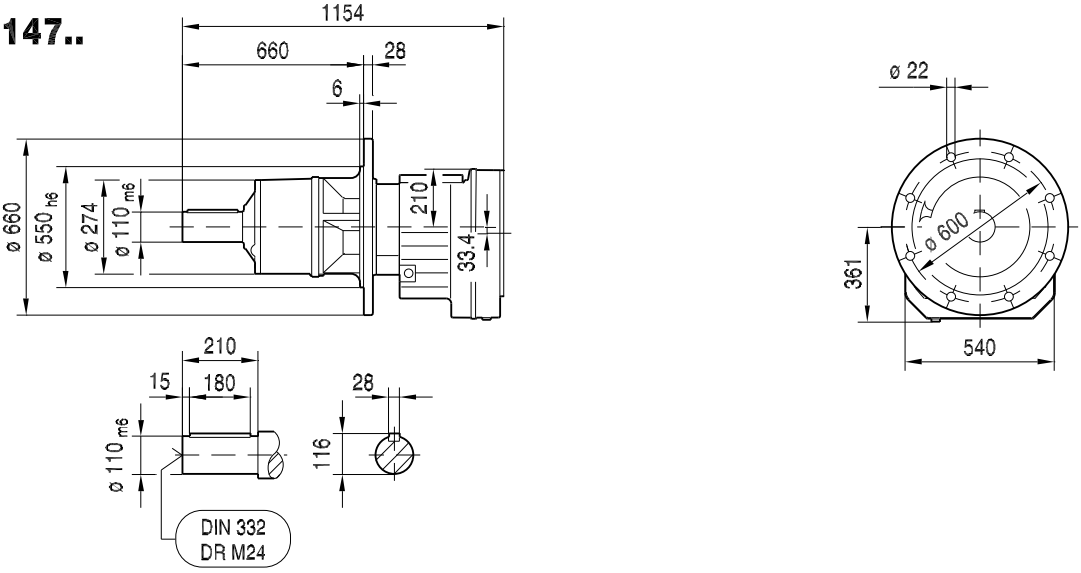

(→ 🗎 155)	DRN132L	DRN160M	DRN160L	DRN180..	DRN200L	DRN225..	DRN250M	DRN280S	DRN280M
AC	261	314	314	357	394	434	495	495	495
AD	228	253	253	268	283	305	394	394	394
ADS	228	253	253	268	283	305	394	394	394
L	1137	1203	1203	1226	1336	1310	1447	1447	1542
LS	1274	1392	1392	1415	1541	1515	1687	1687	1782
LB	442	508	508	531	641	615	752	752	847
LBS	579	697	697	720	846	820	992	992	1087

21933170/DE – 11/2015

01 051 00 14

R167..

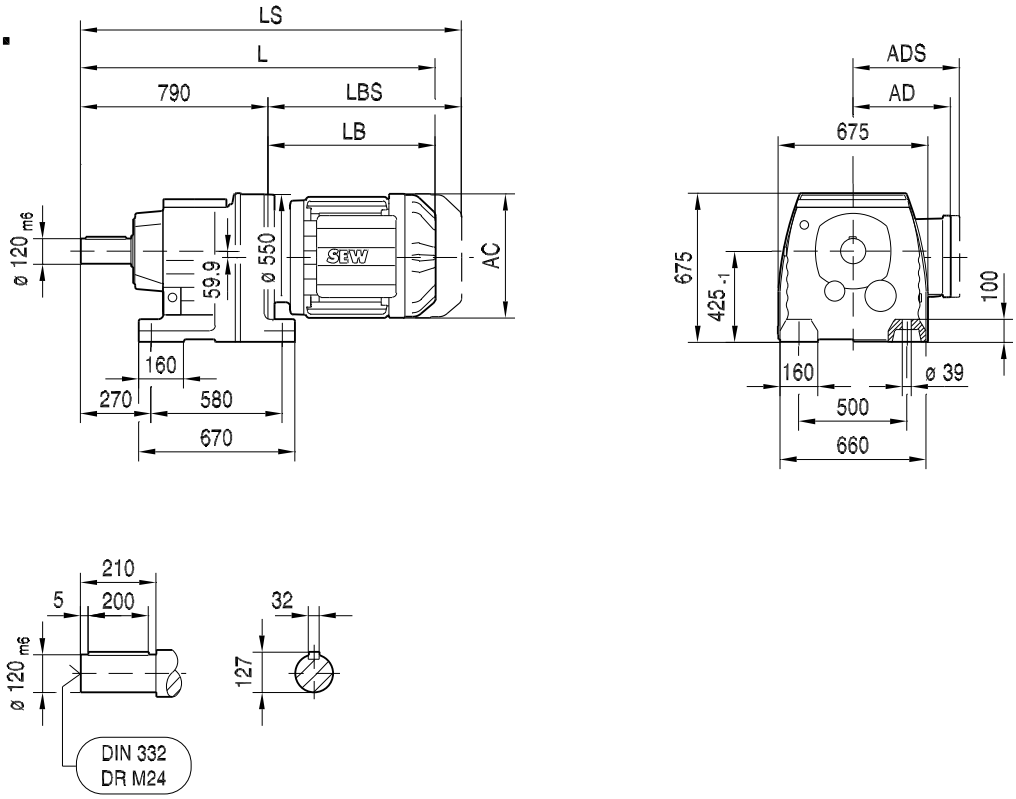

(→ 🗎 155)	DRN160L	DRN180..	DRN200L	DRN225..	DRN250M	DRN280S	DRN280M	DRN315S-M	DRN315ME-H
AC	314	357	394	434	495	495	495	624	624
AD	253	268	283	305	394	394	394	506	506
ADS	253	268	283	305	394	394	394	506	506
L	1290	1313	1423	1397	1534	1534	1629	1731	1861
LS	1479	1502	1628	1602	1774	1774	1869	1982	2112
LB	500	523	633	607	744	744	839	941	1071
LBS	689	712	838	812	984	984	1079	1192	1322

21933170/DE – 11/2015

01 052 00 14

RF167..

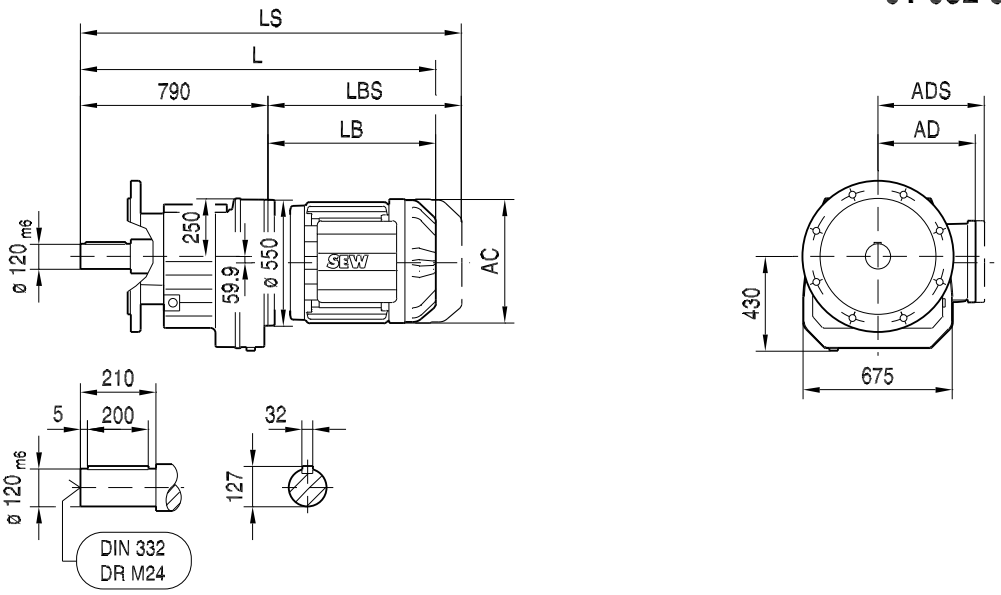

ø 550

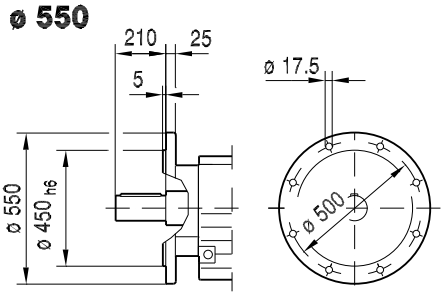

ø 660

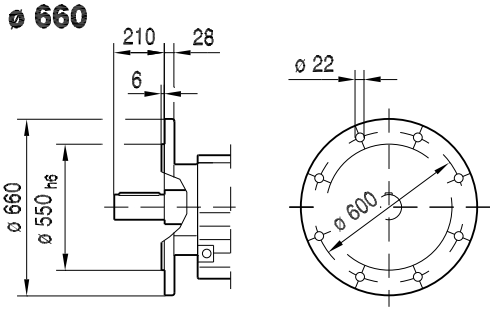

RM167..

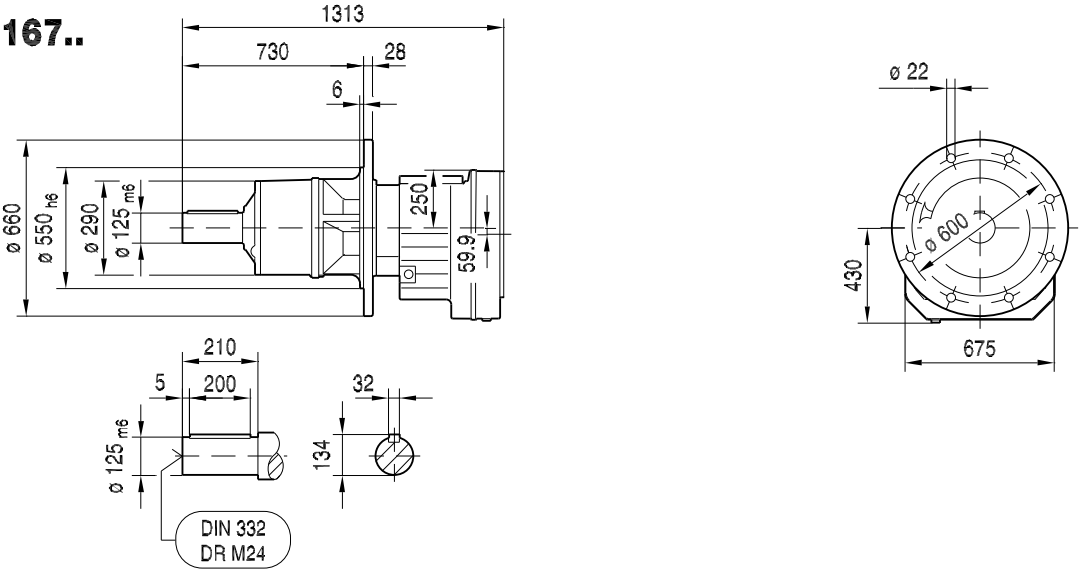

(→ 🗎 155)	DRN160L	DRN180..	DRN200L	DRN225..	DRN250M	DRN280S	DRN280M	DRN315S-M	DRN315ME-H
AC	314	357	394	434	495	495	495	624	624
AD	253	268	283	305	394	394	394	506	506
ADS	253	268	283	305	394	394	394	506	506
L	1290	1313	1423	1397	1534	1534	1629	1731	1861
LS	1479	1502	1628	1602	1774	1774	1869	1982	2112
LB	500	523	633	607	744	744	839	941	1071
LBS	689	712	838	812	984	984	1079	1192	1322

21933170/DE – 11/2015

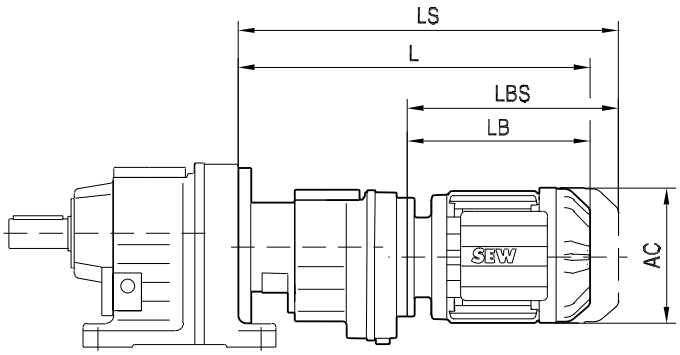

(→ 🗎 155)		AC	L	LS	LB	LBS
R..27R17	**DR63..**	132	324	379	149	204
R..37R17	**DR63..**	132	324	379	149	204
	DR71S	139	335	403	160	228
R..47R37	**DR63..**	132	356	411	191	246
	DR71S	139	367	434	202	269
	DR71M	139	392	459	227	294
R..57R37	**DR63..**	132	356	411	191	246
	DR71S	139	367	434	202	269
	DR71M	139	392	459	227	294
R..67R37	**DR63..**	132	356	411	191	246
	DR71S	139	367	434	202	269
	DR71M	139	392	459	227	294
	DRN80M	156	446	527	281	362
R..77R37	**DR63..**	132	348	403	191	246
	DR71S	139	359	426	202	269
	DR71M	139	384	451	227	294
	DRN80M	156	438	519	281	362
	DRN90S	179	440	533	283	376
R..87R57	**DR63..**	132	412	467	185	240
	DR71S	139	423	491	196	264
	DR71M	139	448	516	221	289
	DRN80M	156	502	583	275	356
	DRN90S	179	504	597	277	370
	DRN90L	179	536	629	309	402
R..97R57	**DR63..**	132	407	462	185	240
	DR71S	139	418	486	196	264
	DR71M	139	443	511	221	289
	DRN80M	156	497	578	275	356
	DRN90S	179	499	592	277	370
	DRN90L	179	531	624	309	402
	DRN100LS	197	528	621	305	398
	DRN100L	197	578	671	355	448
R..107R77	**DR63..**	132	425	480	178	233
	DR71S	139	436	504	189	257
	DR71M	139	461	529	214	282
	DRN80M	156	515	596	268	349
	DRN90S	179	517	610	270	363
	DRN90L	179	549	642	302	395
	DRN100LS	197	545	638	298	391
	DRN100L	197	595	688	348	441
	DRN112M	221	626	738	379	491
	DRN132S	221	676	788	429	541

(→ 🗎 155)		AC	L	LS	LB	LBS
R..137R77	**DR63..**	132	418	473	178	233
	DR71S	139	429	497	189	257
	DR71M	139	454	522	214	282
	DRN80M	156	508	589	268	349
	DRN90S	179	510	603	270	363
	DRN90L	179	542	635	302	395
	DRN100LS	197	538	631	298	391
	DRN100L	197	588	681	348	441
	DRN112M	221	619	731	379	491
	DRN132S	221	669	781	429	541
	DRN132M	261	685	824	445	584
	DRN132L	261	710	849	470	609
R..147R77	**DR63..**	132	410	465	178	233
	DR71S	139	421	489	189	257
	DR71M	139	446	514	214	282
	DRN80M	156	500	581	268	349
	DRN90S	179	502	595	270	363
	DRN90L	179	534	627	302	395
	DRN100LS	197	530	623	298	391
	DRN100L	197	580	673	348	441
	DRN112M	221	611	723	379	491
	DRN132S	221	661	773	429	541
R..147R87	**DRN90L**	179	577	670	297	390
	DRN100LS	197	573	666	293	386
	DRN100L	197	623	716	343	436
	DRN112M	221	654	766	374	486
	DRN132S	221	704	816	424	536
	DRN132M	261	720	859	440	579
	DRN132L	261	745	884	465	604
	DRN160M	314	814	1003	534	723
	DRN160L	314	814	1003	534	723
R..167R97	**DR71M**	139	529	597	204	272
	DRN80M	156	583	664	258	339
	DRN90S	179	585	678	260	353
	DRN90L	179	617	710	292	385
	DRN100LS	197	613	706	288	381
	DRN100L	197	663	756	338	431
	DRN112M	221	694	806	369	481
	DRN132S	221	744	856	419	531
	DRN132M	261	760	899	435	574
	DRN132L	261	785	924	460	599
	DRN160M	314	854	1043	529	718

21933170/DE – 11/2015

(→ 🗎 155)		AC	L	LS	LB	LBS
R..167R107	**DRN100LS**	197	664	757	282	375
	DRN100L	197	714	807	332	425
	DRN112M	221	745	857	363	475
	DRN132S	221	795	907	413	525
	DRN132M	261	811	950	429	568
	DRN132L	261	836	975	454	593
	DRN160M	314	905	1094	523	712
	DRN160L	314	905	1094	523	712
	DRN180M	357	930	1119	548	737

21933170/DE – 11/2015