9 R..

9.1 R..VU/VZ..DR/DT/DV..

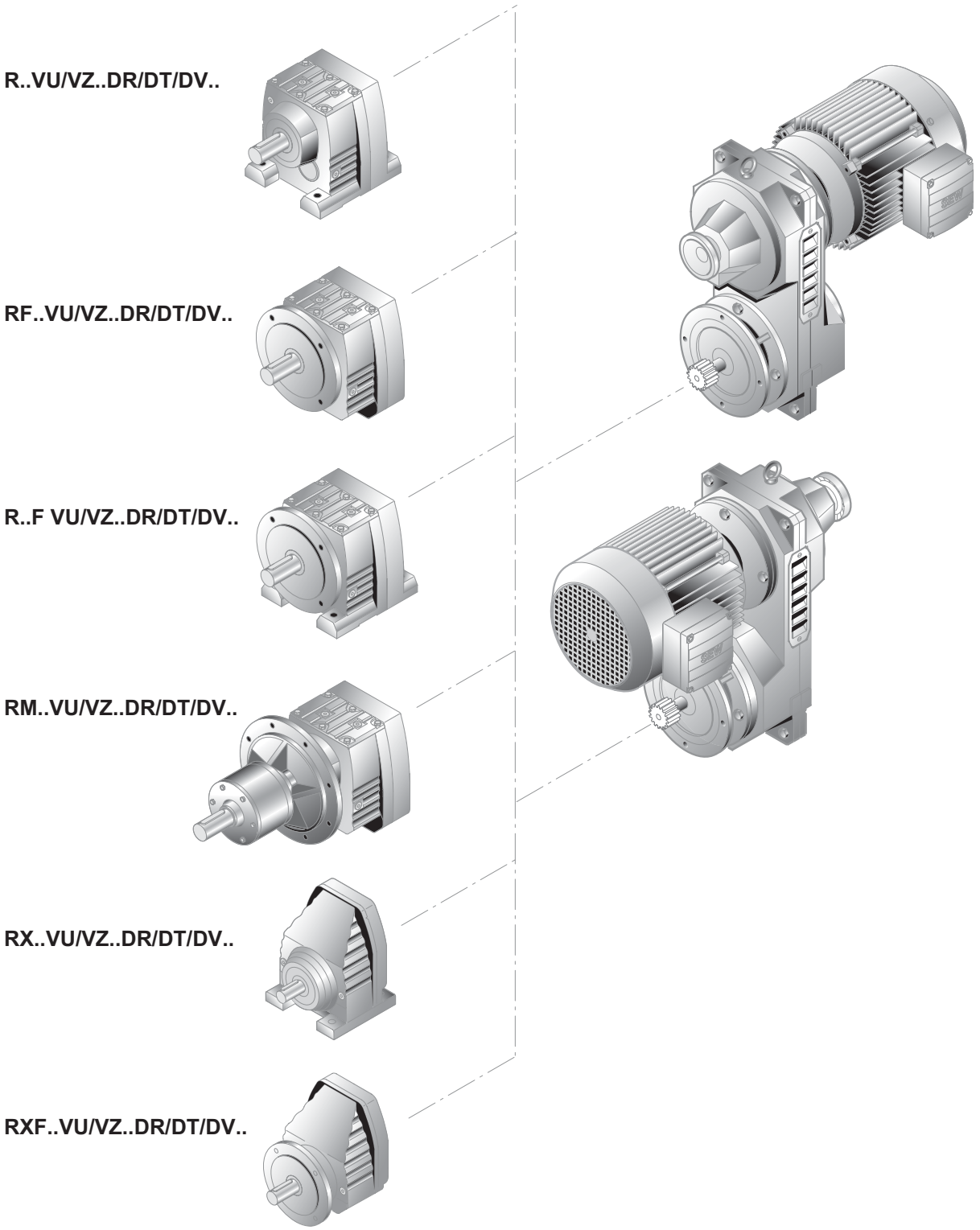

50499AXX

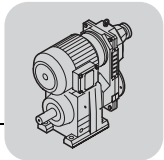

9.2 R..VU/VZ..DR/DT/DV.. [kW]

R = 1:5 ... R = 1:6

P_m/P_{a2} [kW]	n_{a1} [1/min]	-	n_{a2}	i	M_{a1} [Nm]	M_{a2}	⚠							m [kg]	
0.25 / 0.18	0.20	-	0.96	3065	3000	1840	-								
	0.22	-	1.1	2722	3000	1630	-								
	0.26	-	1.3	2311	3000	1390	-								
	0.29	-	1.4	2078	3000	1250	-								
	0.33	-	1.6	1823	2670	1090	-								
	0.38	-	1.9	1583	2320	950	-	R	97 R57	VU/VZ	01	DR	63L4	140	-
	0.43	-	2.1	1396	2050	840	-	RF	97 R57	VU/VZ	01	DR	63L4	155	-
	0.49	-	2.4	1228	1800	735	-								
	0.57	-	2.8	1069	1570	640	-								
	0.64	-	3.1	938	1370	565	-								
	0.73	-	3.6	824	1210	495	-								
	0.82	-	4.0	737	1080	440	-								
	0.97	-	4.7	625	930	380	-								
	1.1	-	5.4	549	820	335	-								
	1.3	-	6.3	466	695	285	-								
	1.4	-	7.0	420	625	255	-	R	97 R57	VU/VZ	01	DR	63L4	135	-
	1.6	-	8.0	370	550	225	-	RF	97 R57	VU/VZ	01	DR	63L4	155	-
	1.7	-	8.5	349	520	215	-								
	2.0	-	9.9	297	440	181	-								
	2.7	-	13	227	340	138	-								
	0.35	-	1.7	1737	1550	1040	-								
	0.40	-	1.9	1524	1550	910	-								
	0.46	-	2.3	1303	1550	780	-								
	0.53	-	2.6	1143	1550	685	-	R	87 R57	VU/VZ	01	DR	63L4	100	-
	0.68	-	3.3	885	1300	530	-	RF	87 R57	VU/VZ	01	DR	63L4	105	-
	0.78	-	3.8	776	1140	465	-								
	0.88	-	4.3	685	1000	410	-								
	1.0	-	4.9	599	880	360	-								
	1.1	-	5.5	538	800	330	-								
	1.3	-	6.2	472	700	290	-								
	1.5	-	7.4	400	595	245	-								
	1.7	-	8.2	361	535	220	-	R	87 R57	VU/VZ	01	DR	63L4	99	-
	2.0	-	9.8	300	445	183	-	RF	87 R57	VU/VZ	01	DR	63L4	105	-
	2.4	-	12	256	380	156	-								
	3.1	-	15	195	290	119	-								
	0.64	-	3.1	940	820	565	-								
	0.74	-	3.6	821	820	495	-								
	0.83	-	4.0	731	820	440	-	R	77 R37	VU/VZ	01	DR	63L4	64	-
	0.94	-	4.6	646	820	390	-	RF	77 R37	VU/VZ	01	DR	63L4	70	-
	1.1	-	5.3	560	820	335	-								
	1.2	-	5.7	520	775	315	-								
	1.3	-	6.5	451	670	275	-								
	1.4	-	7.0	422	630	255	-								
	1.7	-	8.1	365	545	220	-								
	1.9	-	9.5	310	460	189	-	R	77 R37	VU/VZ	01	DR	63L4	63	-
	2.2	-	11	276	410	168	-	RF	77 R37	VU/VZ	01	DR	63L4	69	-
	2.6	-	13	236	350	144	-								
	2.7	-	13	221	330	135	-								
	3.2	-	16	186	275	113	-								
	0.94	-	4.6	646	600	390	-								
	1.1	-	5.1	574	600	345	-	R	67 R37	VU/VZ	01	DR	63L4	59	-
	1.2	-	6.0	495	600	295	-	RF	67 R37	VU/VZ	01	DR	63L4	62	-
	1.4	-	6.7	443	600	270	-								
	1.6	-	7.7	384	570	235	-								
	1.7	-	8.2	359	535	220	-								
	1.9	-	9.5	310	460	189	-								
	2.3	-	11	264	395	161	-	R	67 R37	VU/VZ	01	DR	63L4	58	-
	2.6	-	13	235	350	143	-	RF	67 R37	VU/VZ	01	DR	63L4	62	-
	3.0	-	15	201	300	123	-								
	3.3	-	16	181	270	110	-								
	3.8	-	19	159	235	97	-								
	1.3	-	6.3	471	450	285	-								
	1.7	-	8.3	357	450	215	-	R	57 R37	VU/VZ	01	DR	63L4	53	-
	1.9	-	9.2	319	450	191	-	RF	57 R37	VU/VZ	01	DR	63L4	56	-

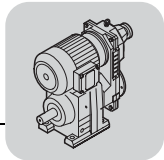

R = 1:5 ... R = 1:6

P_m/P_{a2} [kW]	n_{a1} [1/min]	-	n_{a2}	i	M_{a1} [Nm]	M_{a2}	⚠							m [kg]	
0.25 / 0.18	2.1	-	10	290	430	177	-								
	2.3	-	11	262	390	160	-								
	2.5	-	12	246	365	150	-								
	2.8	-	13	220	325	134	-	R	57 R37	VU/VZ	01	DR	63L4	52	-
	3.2	-	16	188	280	115	-	RF	57 R37	VU/VZ	01	DR	63L4	55	-
	3.8	-	19	159	235	97	-								
	4.1	-	20	146	215	89	-								
	4.5	-	22	134	199	82	-								
	2.0	-	9.8	301	300	183	-								
	2.4	-	12	255	300	155	-								
	2.6	-	13	228	300	139	-								
	3.1	-	15	195	290	119	-								
	3.3	-	16	182	270	111	-	R	47 R37	VU/VZ	01	DR	63L4	47	-
	3.9	-	19	154	230	94	-	RF	47 R37	VU/VZ	01	DR	63L4	47	-
	4.7	-	23	129	192	79	-								
	5.5	-	27	109	162	66	-								
	6.2	-	30	98	146	60	-								
	3.4	-	17	176.88	280	115	-								
	3.7	-	18	162.94	260	106	-	R	47	VU/VZ	01	DR	63L4	37	228
	4.3	-	21	139.99	220	91	-	RF	47	VU/VZ	01	DR	63L4	37	229
	4.5	-	22	134.82	200	87	-								
	4.9	-	24	123.66	196	80	-	R	37	VU/VZ	01	DR	63L4	33	226
	5.7	-	28	105.28	166	68	-	RF	37	VU/VZ	01	DR	63L4	34	227
	4.5	-	22	135.09	130	87	-								
	4.9	-	24	123.91	130	80	-								
	5.7	-	28	105.49	130	68	-								
	6.6	-	32	90.96	130	59	-								
	7.1	-	35	84.78	130	55	-								
	8.2	-	40	74.11	117	48	-								
	8.7	-	42	69.47	110	45	-								
	9.9	-	48	61.30	97	40	-	R	27	VU/VZ	01	DR	63L4	29	224
	11	-	53	55.87	88	36	-	RF	27	VU/VZ	01	DR	63L4	30	225
	13	-	61	48.17	76	31	-								
	13	-	66	44.90	71	29	-								
	15	-	75	39.25	62	25	-								
	16	-	80	36.79	58	24	-								
	19	-	91	32.47	51	21	-								
	21	-	103	28.78	46	19	-								
	25	-	121	24.47	39	16	-								
	21	-	104	28.37	45	18	-								
	23	-	113	26.09	41	17	-								
	27	-	132	22.32	35	14	-								
	31	-	153	19.35	31	13	-								
	33	-	163	18.08	29	12	-								
	39	-	189	15.63	25	10	-								
	45	-	222	13.28*	21	8.6	-	R	27	VU/VZ	01	DR	63L4	29	224
	51	-	249	11.86	19	7.7	-	RF	27	VU/VZ	01	DR	63L4	29	225
	60	-	291	10.13	16	6.6	-								
	64	-	314	9.41	15	6.1	-								
	74	-	362	8.16	13	5.3	-								
	79	-	387	7.63*	12	4.9	-								
	92	-	448	6.59	10	4.3	-								
	108	-	527	5.60*	8.9	3.6	-								
	100	-	486	6.07	9.6	3.9	-								
	117	-	570	5.18	8.2	3.4	-	RX	67	VU/VZ	01	DR	63L4	36	214
	133	-	651	4.53	7.2	2.9	-	RXF	67	VU/VZ	01	DR	63L4	40	215

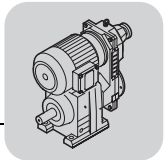

R..VU/VZ..DR/DT/DV.. [kW]

R = 1:5 ... R = 1:6

P_m/P_{a2} [kW]	n_{a1} [1/min]	-	n_{a2}	i	M_{a1} [Nm]	M_{a2}	⚠								m [kg]	
0.25 / 0.18	110	-	537	5.50*	8.7	3.6	-									
	119	-	582	5.07	8.0	3.3	-									
	139	-	678	4.35	6.9	2.8	-									
	159	-	779	3.79	6.0	2.5	-									
	170	-	831	3.55*	5.6	2.3	-									
	192	-	940	3.14	5.0	2.0	-	RX	57	VU/VZ	01	DR	63L4		33	212
	208	-	1015	2.91	4.6	1.9	-	RXF	57	VU/VZ	01	DR	63L4		35	213
	229	-	1120	2.64*	4.2	1.7	-									
	255	-	1245	2.37	3.7	1.5	-									
	296	-	1445	2.04	3.2	1.3	-									
	315	-	1535	1.92*	3.0	1.2	-									
	366	-	1790	1.65	2.6	1.1	-									
0.37 / 0.28	0.18	-	1.0	1987	4300	2550	-									
	0.20	-	1.1	1827	4300	2340	-									
	0.22	-	1.3	1599	4300	2050	-	R	107 R77	VU/VZ	11	DT	80K6		220	-
	0.26	-	1.5	1400	4300	1800	-	RF	107 R77	VU/VZ	11	DT	80K6		225	-
	0.29	-	1.7	1226	4300	1570	-									
	0.23	-	1.3	1583	3000	2030	-									
	0.26	-	1.5	1396	3000	1790	-	R	97 R57	VU/VZ	11	DT	80K6		150	-
	0.29	-	1.7	1228	3000	1580	-	RF	97 R57	VU/VZ	11	DT	80K6		165	-
	0.27	-	1.4	2311	3000	1960	-									
	0.29	-	1.5	2078	3000	1760	-									
	0.34	-	1.7	1823	3000	1550	-									
	0.39	-	2.0	1583	3000	1340	-									
	0.44	-	2.2	1396	3000	1180	-									
	0.50	-	2.6	1228	2660	1040	-	R	97 R57	VU/VZ	01	DT	71D4		140	-
	0.57	-	2.9	1069	2320	910	-	RF	97 R57	VU/VZ	01	DT	71D4		160	-
	0.65	-	3.3	938	2030	795	-									
	0.74	-	3.8	824	1790	700	-									
	0.83	-	4.2	737	1600	625	-									
	0.97	-	5.0	632	1370	535	-									
	0.98	-	5.0	625	1380	540	-									
	1.1	-	5.7	549	1210	475	-									
	1.3	-	6.7	466	1030	400	-									
	1.5	-	7.5	420	920	360	-	R	97 R57	VU/VZ	01	DT	71D4		140	-
	1.7	-	8.5	370	810	320	-	RF	97 R57	VU/VZ	01	DT	71D4		155	-
	1.8	-	9.0	349	770	300	-									
	2.1	-	11	297	655	255	-									
	2.7	-	14	227	500	195	-									
	0.54	-	2.7	1143	1550	970	-									
	0.69	-	3.5	885	1550	750	-									
	0.79	-	4.0	776	1550	660	-	R	87 R57	VU/VZ	01	DT	71D4		100	-
	0.89	-	4.6	685	1490	580	-	RF	87 R57	VU/VZ	01	DT	71D4		110	-
	1.0	-	5.2	599	1300	510	-									
	1.1	-	5.8	538	1180	465	-									
	1.3	-	6.6	472	1040	405	-									
	1.5	-	7.8	400	880	345	-									
	1.7	-	8.7	361	795	310	-	R	87 R57	VU/VZ	01	DT	71D4		100	-
	2.0	-	10	300	660	260	-	RF	87 R57	VU/VZ	01	DT	71D4		105	-
	2.4	-	12	256	565	220	-									
	3.1	-	16	195	430	168	-									
	0.95	-	4.9	646	820	550	-									
	1.1	-	5.6	560	820	475	-	R	77 R37	VU/VZ	01	DT	71D4		66	-
	1.3	-	6.4	488	820	415	-	RF	77 R37	VU/VZ	01	DT	71D4		72	-
	1.4	-	7.0	451	820	390	-									
	1.4	-	7.4	422	820	365	-									
	1.7	-	8.6	365	800	315	-									
	2.0	-	10	310	685	265	-	R	77 R37	VU/VZ	01	DT	71D4		65	-
	2.2	-	11	276	610	240	-	RF	77 R37	VU/VZ	01	DT	71D4		70	-
	2.6	-	13	236	520	205	-									
	2.8	-	14	221	485	190	-									
	3.3	-	17	186	410	160	-									

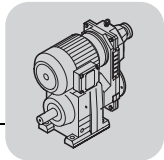

R = 1:5 ... R = 1:6

P_m/P_{a2} [kW]	n_{a1} - n_{a2} [1/min]	i	M_{a1} [Nm]	M_{a2} [Nm]	⚠							m [kg]	
0.37 / 0.28	**1.4 - 7.1**	443	600	380	-								
	1.6 - 8.2	384	600	330	-								
	1.7 - 8.7	359	600	310	-								
	2.0 - 10	310	600	265	-								
	2.3 - 12	264	580	225	-	**R**	**67 R37**	**VU/VZ**	**01**	**DT**	**71D4**	60	-
	2.6 - 13	235	515	200	-	**RF**	**67 R37**	**VU/VZ**	**01**	**DT**	**71D4**	63	-
	3.1 - 16	201	445	173	-								
	3.4 - 17	181	400	156	-								
	3.9 - 20	159	350	137	-								
	1.7 - 8.7	359	450	310	-								
	1.9 - 9.7	324	450	280	-								
	2.1 - 11	290	450	250	-								
	2.3 - 12	262	450	225	-								
	2.5 - 13	246	450	210	-	**R**	**57 R37**	**VU/VZ**	**01**	**DT**	**71D4**	53	-
	2.8 - 14	220	450	189	-	**RF**	**57 R37**	**VU/VZ**	**01**	**DT**	**71D4**	57	-
	3.3 - 17	188	415	162	-								
	3.9 - 20	159	350	137	-								
	4.2 - 21	146	320	126	-								
	4.6 - 23	134	295	115	-								
	2.7 - 14	228	300	196	-								
	3.1 - 16	195	300	168	-								
	3.4 - 17	182	300	157	-								
	4.0 - 20	154	300	133	-	**R**	**47 R37**	**VU/VZ**	**01**	**DT**	**71D4**	48	-
	4.8 - 24	129	285	111	-	**RF**	**47 R37**	**VU/VZ**	**01**	**DT**	**71D4**	49	-
	5.6 - 29	109	240	94	-								
	6.2 - 32	98	215	84	-								
0.37 / 0.30	**2.1 - 12**	166.59	820	230	-								
	2.5 - 14	145.67	820	200	-	**R**	**77**	**VU/VZ**	**11**	**DT**	**80K6**	67	234
	2.6 - 15	138.39	820	192	-	**RF**	**77**	**VU/VZ**	**11**	**DT**	**80K6**	72	235
	2.9 - 17	121.42	745	168	-								
	2.3 - 13	158.14	600	220	-								
	2.6 - 15	137.67	600	191	-								
	2.8 - 16	128.97	600	179	-								
	3.1 - 18	113.94	600	158	-	**R**	**67**	**VU/VZ**	**11**	**DT**	**80K6**	58	232
	3.4 - 20	105.83	600	147	-	**RF**	**67**	**VU/VZ**	**11**	**DT**	**80K6**	62	233
	3.7 - 22	95.91	590	133	-								
	4.2 - 24	86.11	530	119	-								
	3.1 - 16	199.81	465	183	-								
	3.3 - 17	184.07	430	168	-								
	3.9 - 20	158.14	370	145	-	**R**	**67**	**VU/VZ**	**01**	**DT**	**71D4**	50	232
	4.5 - 23	137.67	320	126	-	**RF**	**67**	**VU/VZ**	**01**	**DT**	**71D4**	54	233
	4.8 - 24	128.97	300	118	-								
	3.3 - 17	186.89	435	171	-								
	3.6 - 18	172.17	405	158	-	**R**	**57**	**VU/VZ**	**01**	**DT**	**71D4**	44	230
	4.1 - 21	147.92	345	135	-	**RF**	**57**	**VU/VZ**	**01**	**DT**	**71D4**	47	-
	4.8 - 24	128.77	300	118	-								
	3.5 - 18	176.88	300	162	-								
	3.8 - 19	162.94	300	149	-								
	4.4 - 22	139.99	300	128	-								
	5.0 - 26	121.87	285	112	-	**R**	**47**	**VU/VZ**	**01**	**DT**	**71D4**	39	228
	5.4 - 27	114.17	265	104	-	**RF**	**47**	**VU/VZ**	**01**	**DT**	**71D4**	39	229
	6.1 - 31	100.86	235	92	-								
	6.5 - 33	93.68	220	86	-								
	4.5 - 23	134.82	200	123	-								
	5.0 - 25	123.66	200	113	-								
	5.8 - 30	105.28	200	96	-								
	6.8 - 35	90.77	200	83	-								
	7.2 - 37	84.61	198	77	-	**R**	**37**	**VU/VZ**	**01**	**DT**	**71D4**	34	226
	8.3 - 42	73.96	173	68	-	**RF**	**37**	**VU/VZ**	**01**	**DT**	**71D4**	36	227
	8.8 - 45	69.33	162	63	-								
	10 - 51	61.18	143	56	-								
	11 - 56	55.76	130	51	-								
	13 - 65	48.08	112	44	-								

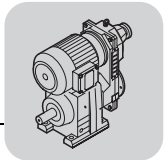

R..VU/VZ..DR/DT/DV.. [kW]

R = 1:5 ... R = 1:6

P_m/P_{a2} [kW]	n_{a1} - n_{a2} [1/min]	i	M_{a1} [Nm]	M_{a2} [Nm]	⚠							m [kg]	
0.37 / 0.30	4.5 - 23	135.09	130	124	-								
	4.9 - 25	123.91	130	113	-								
	5.8 - 30	105.49	130	97	-								
	6.7 - 34	90.96	130	83	-								
	7.2 - 37	84.78	130	78	-								
	8.3 - 42	74.11	130	68	-								
	8.8 - 45	69.47	130	64	-								
	10 - 51	61.30	130	56	-	R	27	VU/VZ	01	DT	71D4	31	224
	11 - 56	55.87	130	51	-	RF	27	VU/VZ	01	DT	71D4	31	225
	13 - 65	48.17	113	44	-								
	14 - 70	44.90	105	41	-								
	16 - 80	39.25	92	36	-								
	17 - 85	36.79	86	34	-								
	19 - 96	32.47	76	30	-								
	21 - 109	28.78	67	26	-								
	25 - 128	24.47	57	22	-								
	22 - 110	28.37	66	26	-								
	23 - 120	26.09	61	24	-								
	27 - 140	22.32	52	20	-								
	32 - 162	19.35	45	18	-								
	34 - 173	18.08	42	17	-								
	39 - 200	15.63	37	14	-								
	46 - 236	13.28*	31	12	-								
	52 - 264	11.86	28	11	-	R	27	VU/VZ	01	DT	71D4	30	224
	60 - 309	10.13	24	9.3	-	RF	27	VU/VZ	01	DT	71D4	31	225
	65 - 333	9.41	22	8.6	-								
	75 - 384	8.16	19	7.5	-								
	80 - 411	7.63*	18	7.0	-								
	93 - 475	6.59	15	6.0	-								
	109 - 559	5.60*	13	5.1	-								
	123 - 627	5.00*	12	4.6	-								
	101 - 516	6.07	14	5.6	-								
	118 - 605	5.18	12	4.7	-	RX	67	VU/VZ	01	DT	71D4	37	214
	135 - 692	4.53	11	4.1	-	RXF	67	VU/VZ	01	DT	71D4	41	215
	111 - 570	5.50*	13	5.0	-								
	121 - 618	5.07	12	4.6	-								
	141 - 720	4.35	10	4.0	-								
	162 - 827	3.79	8.9	3.5	-								
	173 - 882	3.55*	8.3	3.2	-								
	195 - 998	3.14	7.3	2.9	-	RX	57	VU/VZ	01	DT	71D4	34	212
	210 - 1075	2.91	6.8	2.7	-	RXF	57	VU/VZ	01	DT	71D4	36	213
	232 - 1185	2.64*	6.2	2.4	-								
	258 - 1320	2.37	5.5	2.2	-								
	300 - 1535	2.04	4.8	1.9	-								
	319 - 1630	1.92*	4.5	1.8	-								
	371 - 1900	1.65	3.9	1.5	-								
0.55 / 0.42	0.13 - 0.78	4018	8000	5120	-								
	0.15 - 0.89	3514	8000	4480	-								
	0.16 - 0.94	3338	8000	4250	-								
	0.18 - 1.1	2929	8000	3730	-								
	0.21 - 1.3	2484	8000	3160	-								
	0.24 - 1.4	2242	8000	2860	-								
	0.29 - 1.7	1863	8000	2370	-	R	137 R77	VU/VZ	11	DT	80K4	295	-
	0.34 - 2.0	1586	7120	2020	-	RF	137 R77	VU/VZ	11	DT	80K4	315	-
	0.38 - 2.2	1391	6240	1770	-								
	0.42 - 2.5	1256	5640	1600	-								
	0.48 - 2.8	1105	4960	1410	-								
	0.51 - 3.0	1043	4680	1330	-								
	0.60 - 3.5	888	3990	1130	-								
	0.76 - 4.5	699	3140	890	-								

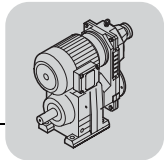

R = 1:5 ... R = 1:6

P_m/P_{a2} [kW]	n_{a1} - n_{a2} [1/min]	i	M_{a1} [Nm]	M_{a2} [Nm]	⚠							m [kg]	
0.55 / 0.42	0.94 - 5.5	564	2570	730	-								
	1.0 - 6.0	517	2360	670	-								
	1.2 - 6.9	453	2060	585	-	R	137 R77	VU/VZ	11	DT	80K4	290	-
	1.4 - 8.3	376	1710	485	-	RF	137 R77	VU/VZ	11	DT	80K4	315	-
	1.6 - 9.2	339	1540	440	-								
	1.8 - 11	297	1350	385	-								
	0.23 - 1.4	2280	4300	2900	-								
	0.26 - 1.5	2067	4300	2630	-								
	0.31 - 1.9	1693	4300	2160	-								
	0.34 - 2.0	1550	4300	1970	-								
	0.38 - 2.2	1407	4300	1790	-								
	0.44 - 2.6	1209	4300	1540	-	R	107 R77	VU/VZ	11	DT	80K4	215	-
	0.50 - 3.0	1055	4300	1340	-	RF	107 R77	VU/VZ	11	DT	80K4	220	-
	0.58 - 3.4	919	4120	1170	-								
	0.65 - 3.8	815	3660	1040	-								
	0.74 - 4.4	717	3220	910	-								
	0.85 - 5.0	626	2810	800	-								
	1.0 - 5.9	528	2370	675	-								
	1.1 - 6.7	469	2140	605	-								
	1.2 - 7.3	426	1940	550	-								
	1.4 - 8.3	377	1720	490	-								
	1.6 - 9.6	325	1480	420	-	R	107 R77	VU/VZ	11	DT	80K4	215	-
	1.9 - 11	284	1290	365	-	RF	107 R77	VU/VZ	11	DT	80K4	220	-
	2.1 - 12	256	1170	330	-								
	2.4 - 14	220	1000	285	-								
	3.1 - 18	172	785	220	-								
	0.34 - 2.0	1583	3000	2020	-								
	0.38 - 2.2	1396	3000	1780	-								
	0.43 - 2.6	1228	3000	1560	-								
	0.50 - 2.9	1069	3000	1360	-	R	97 R57	VU/VZ	11	DT	80K4	150	-
	0.57 - 3.3	938	3000	1190	-	RF	97 R57	VU/VZ	11	DT	80K4	165	-
	0.65 - 3.8	824	3000	1050	-								
	0.72 - 4.2	737	3000	940	-								
	0.84 - 5.0	632	2840	810	-								
	0.85 - 5.0	625	2850	810	-								
	0.97 - 5.7	549	2500	710	-								
	1.1 - 6.7	466	2120	605	-								
	1.3 - 7.5	420	1910	545	-								
	1.4 - 8.4	370	1690	480	-	R	97 R57	VU/VZ	11	DT	80K4	145	-
	1.5 - 9.0	349	1590	450	-	RF	97 R57	VU/VZ	11	DT	80K4	165	-
	1.8 - 11	297	1350	385	-								
	2.0 - 12	270	1230	350	-								
	2.4 - 14	227	1030	295	-								
	0.69 - 4.0	776	1550	990	-								
	0.78 - 4.6	685	1550	870	-	R	87 R57	VU/VZ	11	DT	80K4	110	-
	0.89 - 5.2	599	1550	765	-	RF	87 R57	VU/VZ	11	DT	80K4	115	-
	0.99 - 5.8	538	1550	695	-								
	1.1 - 6.6	472	1550	610	-								
	1.3 - 7.8	400	1550	515	-								
	1.5 - 8.7	361	1550	465	-	R	87 R57	VU/VZ	11	DT	80K4	110	-
	1.8 - 10	300	1370	390	-	RF	87 R57	VU/VZ	11	DT	80K4	115	-
	2.1 - 12	256	1170	330	-								
	2.3 - 13	232	1060	300	-								
	2.7 - 16	195	890	250	-								
	1.4 - 7.3	422	820	555	-								
	1.7 - 8.5	365	820	480	-								
	2.0 - 10	310	820	405	-								
	2.2 - 11	276	810	360	-	R	77 R37	VU/VZ	01	DT	80K4	67	-
	2.6 - 13	236	695	310	-	RF	77 R37	VU/VZ	01	DT	80K4	72	-
	2.8 - 14	221	650	290	-								
	3.3 - 17	186	550	245	-								

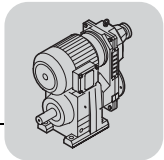

R..VU/VZ..DR/DT/DV.. [kW]

R = 1:5 ... R = 1:6

P_m/P_{a2} [kW]	n_{a1} - n_{a2} [1/min]	i	M_{a1} [Nm]	M_{a2} [Nm]	⚠							m [kg]	
0.55 / 0.42	2.0 - 10	310	600	405	-								
	2.3 - 12	264	600	345	-								
	2.6 - 13	235	600	310	-	R	67 R37	VU/VZ	01	DT	80K4	62	-
	3.0 - 15	201	590	265	-	RF	67 R37	VU/VZ	01	DT	80K4	65	-
	3.4 - 17	181	535	235	-								
	3.8 - 19	159	470	210	-								
	2.8 - 14	220	450	290	-								
	3.2 - 16	188	450	245	-								
	3.8 - 19	159	450	210	-	R	57 R37	VU/VZ	01	DT	80K4	55	-
	4.2 - 21	146	430	191	-	RF	57 R37	VU/VZ	01	DT	80K4	59	-
	4.6 - 23	134	395	176	-								
	4.0 - 20	154	300	200	-								
	4.7 - 24	129	300	169	-	R	47 R37	VU/VZ	01	DT	80K4	50	-
	5.6 - 28	109	300	143	-	RF	47 R37	VU/VZ	01	DT	80K4	51	-
	6.2 - 32	98	290	128	-								
0.55 / 0.45	3.2 - 19	166.59	810	230	-								
	3.7 - 21	145.67	705	200	-								
	3.9 - 23	138.39	670	190	-	R	77	VU/VZ	11	DT	80K4	67	234
	4.4 - 26	121.42	590	167	-	RF	77	VU/VZ	11	DT	80K4	72	235
	5.2 - 30	102.99	500	142	-								
	3.1 - 15	199.81	600	280	-								
	3.3 - 17	184.07	575	255	-								
	3.9 - 20	158.14	495	220	-								
	4.4 - 22	137.67	430	192	-	R	67	VU/VZ	01	DT	80K4	52	232
	4.7 - 24	128.97	405	180	-	RF	67	VU/VZ	01	DT	80K4	56	233
	5.4 - 27	113.94	355	159	-								
	5.8 - 29	105.83	330	147	-								
	6.4 - 32	95.91	300	134	-								
	3.3 - 17	186.89	450	260	-								
	3.6 - 18	172.17	450	240	-								
	4.1 - 21	147.92	450	205	-								
	4.7 - 24	128.77	405	179	-	R	57	VU/VZ	01	DT	80K4	46	230
	5.1 - 26	120.63	380	168	-	RF	57	VU/VZ	01	DT	80K4	49	-
	5.7 - 29	106.58	335	148	-								
	6.2 - 31	98.99	310	138	-								
	3.5 - 17	176.88	300	245	-								
	3.8 - 19	162.94	300	225	-								
	4.4 - 22	139.99	300	195	-								
	5.0 - 25	121.87	300	170	-								
	5.4 - 27	114.17	300	159	-								
	6.0 - 31	100.86	300	140	-	R	47	VU/VZ	01	DT	80K4	41	228
	6.5 - 33	93.68	295	130	-	RF	47	VU/VZ	01	DT	80K4	41	229
	7.2 - 36	84.90	265	118	-								
	8.0 - 41	76.23	240	106	-								
	8.9 - 45	68.54	215	95	-								
	9.5 - 48	64.21	200	89	-								
	11 - 54	56.73	178	79	-								
	4.5 - 23	134.82	200	188	-								
	4.9 - 25	123.66	200	172	-								
	5.8 - 29	105.28	200	147	-								
	6.7 - 34	90.77	200	126	-								
	7.2 - 36	84.61	200	118	-								
	8.2 - 42	73.96	200	103	-	R	37	VU/VZ	01	DT	80K4	36	226
	8.8 - 45	69.33	200	97	-	RF	37	VU/VZ	01	DT	80K4	38	227
	10 - 50	61.18	191	85	-								
	11 - 55	55.76	175	78	-								
	13 - 64	48.08	150	67	-								
	14 - 69	44.81	140	62	-								

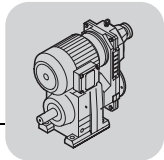

R = 1:5 ... R = 1:6

P_m/P_{a2} [kW]	n_{a1} - n_{a2} [1/min]	i	M_{a1} [Nm]	M_{a2} [Nm]	⚠							m [kg]	
0.55 / 0.45	6.7 - 34	90.96	130	127	-								
	7.2 - 36	84.78	130	118	-								
	8.2 - 42	74.11	130	103	-								
	8.8 - 44	69.47	130	97	-								
	10 - 50	61.30	130	85	-								
	11 - 55	55.87	130	78	-								
	13 - 64	48.17	130	67	-	R	27	VU/VZ	01	DT	80K4	32	224
	14 - 69	44.90	130	63	-	RF	27	VU/VZ	01	DT	80K4	32	225
	16 - 79	39.25	123	55	-								
	17 - 84	36.79	115	51	-								
	19 - 95	32.47	102	45	-								
	21 - 107	28.78	90	40	-								
	25 - 126	24.47	77	34	-								
	22 - 109	28.37	89	40	-								
	23 - 118	26.09	82	36	-								
	27 - 138	22.32	70	31	-								
	32 - 160	19.35	61	27	-								
	34 - 171	18.08	57	25	-								
	39 - 198	15.63	49	22	-								
	46 - 232	13.28*	42	19	-								
	51 - 260	11.86	37	17	-	R	27	VU/VZ	01	DT	80K4	31	224
	60 - 305	10.13	32	14	-	RF	27	VU/VZ	01	DT	80K4	32	225
	65 - 328	9.41	29	13	-								
	75 - 378	8.16	26	11	-								
	80 - 405	7.63*	24	11	-								
	93 - 468	6.59	21	9.2	-								
	109 - 551	5.60*	18	7.8	-								
	122 - 617	5.00*	16	7.0	-								
	101 - 509	6.07	19	8.4	-								
	118 - 596	5.18	16	7.2	-	RX	67	VU/VZ	01	DT	80K4	39	214
	135 - 682	4.53	14	6.3	-	RXF	67	VU/VZ	01	DT	80K4	43	215
	111 - 561	5.50*	17	7.7	-								
	120 - 609	5.07	16	7.1	-								
	140 - 710	4.35	14	6.1	-								
	161 - 815	3.79	12	5.3	-								
	172 - 870	3.55*	11	4.9	-								
	194 - 983	3.14	9.8	4.4	-	RX	57	VU/VZ	01	DT	80K4	36	212
	210 - 1060	2.91	9.1	4.1	-	RXF	57	VU/VZ	01	DT	80K4	38	213
	231 - 1170	2.64*	8.3	3.7	-								
	258 - 1305	2.37	7.4	3.3	-								
	299 - 1515	2.04	6.4	2.8	-								
	318 - 1610	1.92*	6.0	2.7	-								
	370 - 1870	1.65	5.2	2.3	-								
0.75 / 0.58	0.11 - 0.64	4926	13000	8390	-								
	0.12 - 0.73	4325	13000	7370	-								
	0.14 - 0.85	3754	13000	6400	-	R	147 R77	VU/VZ	11	DT	80N4	430	-
	0.16 - 0.96	3302	13000	5630	-	RF	147 R77	VU/VZ	11	DT	80N4	440	-
	0.18 - 1.1	2898	12800	4940	-								
	0.21 - 1.2	2555	11400	4420	-								
	0.24 - 1.4	2211	9890	3820	-								
	0.27 - 1.6	1951	8730	3370	-								
	0.31 - 1.9	1705	7630	2950	-								
	0.35 - 2.1	1536	6870	2660	-								
	0.40 - 2.4	1329	5940	2300	-	R	147 R77	VU/VZ	11	DT	80N4	430	-
	0.46 - 2.7	1166	5220	2020	-	RF	147 R77	VU/VZ	11	DT	80N4	435	-
	0.60 - 3.6	889	3980	1540	-								
	0.86 - 5.1	619	2770	1070	-								
	0.96 - 5.7	558	2500	970	-								
	1.1 - 6.5	489	2190	850	-								
	1.3 - 7.7	415	1860	720	-								

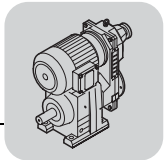

R..VU/VZ..DR/DT/DV.. [kW]

R = 1:5 ... R = 1:6

P_m/P_{a2} [kW]	n_{a1} - n_{a2} [1/min]	i	M_{a1} [Nm]	M_{a2} [Nm]	⚠							m [kg]
0.75 / 0.58	0.13 - 0.79	4018	8000	6950	-							
	0.15 - 0.90	3514	8000	6080	-							
	0.16 - 0.95	3338	8000	5770	-							
	0.18 - 1.1	2929	8000	5070	-							
	0.22 - 1.3	2484	8000	4300	-							
	0.24 - 1.4	2242	8000	3880	-							
	0.29 - 1.7	1863	8000	3220	-	R	137 R77	VU/VZ	11	DT	80N4	295 -
	0.34 - 2.0	1586	7090	2740	-	RF	137 R77	VU/VZ	11	DT	80N4	315 -
	0.38 - 2.3	1391	6220	2410	-							
	0.43 - 2.5	1256	5620	2170	-							
	0.48 - 2.9	1105	4940	1910	-							
	0.51 - 3.0	1043	4670	1800	-							
	0.60 - 3.6	888	3970	1540	-							
	0.76 - 4.5	699	3130	1210	-							
	0.95 - 5.6	564	2560	990	-							
	1.0 - 6.1	517	2350	910	-							
	1.2 - 7.0	453	2060	795	-	R	137 R77	VU/VZ	11	DT	80N4	295 -
	1.4 - 8.4	376	1710	660	-	RF	137 R77	VU/VZ	11	DT	80N4	315 -
	1.6 - 9.4	339	1540	595	-							
	1.8 - 11	297	1350	520	-							
	0.33 - 2.0	1599	4300	2770	-							
	0.38 - 2.3	1400	4300	2420	-							
	0.44 - 2.6	1226	4300	2120	-	R	107 R77	VU/VZ	11	DT	80N4	220 -
	0.48 - 2.9	1104	4300	1910	-	RF	107 R77	VU/VZ	11	DT	80N4	225 -
	0.57 - 3.4	939	4200	1620	-							
	0.65 - 3.9	822	3680	1420	-							
	1.1 - 6.8	469	2130	820	-							
	1.2 - 7.5	426	1930	750	-							
	1.4 - 8.4	377	1710	660	-							
	1.6 - 9.8	325	1480	570	-	R	107 R77	VU/VZ	11	DT	80N4	215 -
	1.9 - 11	284	1290	500	-	RF	107 R77	VU/VZ	11	DT	80N4	220 -
	2.1 - 12	256	1160	450	-							
	2.4 - 14	220	1000	385	-							
	3.1 - 18	172	780	300	-							
	0.50 - 3.0	1069	3000	1850	-							
	0.57 - 3.4	938	3000	1620	-							
	0.65 - 3.9	824	3000	1430	-	R	97 R57	VU/VZ	11	DT	80N4	150 -
	0.73 - 4.3	737	3000	1270	-	RF	97 R57	VU/VZ	11	DT	80N4	165 -
	0.85 - 5.0	632	2830	1090	-							
	0.86 - 5.1	625	2840	1100	-							
	0.97 - 5.8	549	2490	960	-							
	1.2 - 6.8	466	2120	820	-							
	1.3 - 7.6	420	1910	740	-							
	1.4 - 8.6	370	1680	650	-	R	97 R57	VU/VZ	11	DT	80N4	145 -
	1.5 - 9.1	349	1580	615	-	RF	97 R57	VU/VZ	11	DT	80N4	165 -
	1.8 - 11	297	1350	520	-							
	2.0 - 12	270	1230	475	-							
	2.4 - 14	227	1030	400	-							
	0.99 - 5.9	538	1550	940	-							
	1.1 - 6.7	472	1550	830	-							
	1.3 - 7.9	400	1550	700	-							
	1.5 - 8.8	361	1550	635	-	R	87 R57	VU/VZ	11	DT	80N4	110 -
	1.8 - 11	300	1360	525	-	RF	87 R57	VU/VZ	11	DT	80N4	115 -
	2.1 - 12	256	1160	450	-							
	2.3 - 14	232	1050	405	-							
	2.7 - 16	195	890	340	-							
	2.0 - 10	310	820	550	-							
	2.2 - 11	276	810	490	-							
	2.6 - 13	236	695	420	-	R	77 R37	VU/VZ	01	DT	80N4	68 -
	2.8 - 14	221	650	395	-	RF	77 R37	VU/VZ	01	DT	80N4	73 -
	3.3 - 17	186	545	330	-							

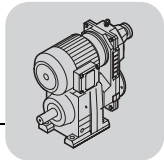

R = 1:5 ... R = 1:6

P_m/P_{a2} [kW]	n_{a1} - n_{a2} [1/min]	i	M_{a1} [Nm]	M_{a2} [Nm]	⚠							m [kg]	
0.75 / 0.58	**2.6 - 13**	235	600	420	-								
	3.1 - 16	201	590	360	-	**R**	**67 R37**	**VU/VZ**	**01**	**DT**	**80N4**	63	-
	3.4 - 17	181	530	320	-	**RF**	**67 R37**	**VU/VZ**	**01**	**DT**	**80N4**	66	-
	3.9 - 20	159	465	285	-								
0.75 / 0.62	**3.2 - 19**	166.59	800	310	-								
	3.7 - 22	145.67	705	270	-								
	3.9 - 23	138.39	670	260	-	**R**	**77**	**VU/VZ**	**11**	**DT**	**80N4**	68	234
	4.4 - 26	121.42	585	225	-	**RF**	**77**	**VU/VZ**	**11**	**DT**	**80N4**	73	235
	5.2 - 31	102.99	495	192	-								
	3.1 - 16	199.81	600	380	-								
	3.3 - 17	184.07	575	350	-								
	3.9 - 20	158.14	495	300	-	**R**	**67**	**VU/VZ**	**01**	**DT**	**80N4**	53	232
	4.5 - 23	137.67	430	260	-	**RF**	**67**	**VU/VZ**	**01**	**DT**	**80N4**	57	233
	4.8 - 24	128.97	400	245	-								
	3.3 - 17	186.89	450	355	-								
	3.6 - 18	172.17	450	325	-								
	4.1 - 21	147.92	450	280	-								
	4.8 - 24	128.77	400	245	-	**R**	**57**	**VU/VZ**	**01**	**DT**	**80N4**	47	230
	5.1 - 26	120.63	375	230	-	**RF**	**57**	**VU/VZ**	**01**	**DT**	**80N4**	50	-
	5.8 - 29	106.58	330	200	-								
	6.2 - 32	98.99	310	187	-								
	4.4 - 22	139.99	300	265	-								
	5.0 - 26	121.87	300	230	-								
	5.4 - 27	114.17	300	215	-								
	6.1 - 31	100.86	300	191	-								
	6.5 - 33	93.68	290	177	-	**R**	**47**	**VU/VZ**	**01**	**DT**	**80N4**	42	228
	7.2 - 37	84.90	265	161	-	**RF**	**47**	**VU/VZ**	**01**	**DT**	**80N4**	42	229
	8.0 - 41	76.23	240	144	-								
	8.9 - 46	68.54	215	130	-								
	9.5 - 49	64.21	200	121	-								
	5.8 - 30	105.28	200	199	-								
	6.8 - 35	90.77	200	172	-								
	7.2 - 37	84.61	200	160	-								
	8.3 - 42	73.96	200	140	-								
	8.8 - 45	69.33	200	131	-	**R**	**37**	**VU/VZ**	**01**	**DT**	**80N4**	37	226
	10 - 51	61.18	191	116	-	**RF**	**37**	**VU/VZ**	**01**	**DT**	**80N4**	39	227
	11 - 56	55.76	174	105	-								
	13 - 65	48.08	150	91	-								
	14 - 70	44.81	140	85	-								
	10 - 51	61.30	130	116	-								
	11 - 56	55.87	130	106	-								
	13 - 65	48.17	130	91	-								
	14 - 70	44.90	130	85	-								
	16 - 80	39.25	122	74	-	**R**	**27**	**VU/VZ**	**01**	**DT**	**80N4**	34	224
	17 - 85	36.79	115	70	-	**RF**	**27**	**VU/VZ**	**01**	**DT**	**80N4**	34	225
	19 - 96	32.47	101	61	-								
	21 - 109	28.78	90	54	-								
	25 - 128	24.47	76	46	-								
	22 - 110	28.37	89	54	-								
	23 - 120	26.09	81	49	-								
	27 - 140	22.32	70	42	-								
	32 - 162	19.35	60	37	-								
	34 - 173	18.08	56	34	-								
	39 - 200	15.63	49	30	-								
	46 - 236	13.28*	41	25	-								
	52 - 264	11.86	37	22	-	**R**	**27**	**VU/VZ**	**01**	**DT**	**80N4**	33	224
	60 - 309	10.13	32	19	-	**RF**	**27**	**VU/VZ**	**01**	**DT**	**80N4**	34	225
	65 - 333	9.41	29	18	-								
	75 - 384	8.16	25	15	-								
	80 - 411	7.63*	24	14	-								
	93 - 475	6.59	21	13	-								
	109 - 559	5.60*	18	11	-								
	123 - 627	5.00*	16	9.5	-								

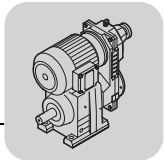

R..VU/VZ..DR/DT/DV.. [kW]

R = 1:5 ... R = 1:6

P_m/P_{a2} [kW]	n_{a1} - n_{a2} [1/min]	i	M_{a1} [Nm]	M_{a2} [Nm]	⚠							m [kg]	
0.75 / 0.62	101 - 516	6.07	19	12	-								
	118 - 605	5.18	16	9.8	-	RX	67	VU/VZ	01	DT	80N4	40	214
	135 - 692	4.53	14	8.6	-	RXF	67	VU/VZ	01	DT	80N4	44	215
	111 - 570	5.50*	17	10	-								
	121 - 618	5.07	16	9.6	-								
	141 - 720	4.35	14	8.2	-								
	162 - 827	3.79	12	7.2	-								
	173 - 882	3.55*	11	6.7	-								
	195 - 998	3.14	9.8	5.9	-	RX	57	VU/VZ	01	DT	80N4	37	212
	210 - 1075	2.91	9.1	5.5	-	RXF	57	VU/VZ	01	DT	80N4	39	213
	232 - 1185	2.64*	8.2	5.0	-								
	258 - 1320	2.37	7.4	4.5	-								
	300 - 1535	2.04	6.4	3.9	-								
	319 - 1630	1.92*	6.0	3.6	-								
	371 - 1900	1.65	5.1	3.1	-								
1.1 / 0.84	0.14 - 0.86	3754	13000	9150	-								
	0.16 - 0.98	3302	13000	8050	-	R	147 R77	VU/VZ	11	DT	90S4	435	-
	0.19 - 1.1	2898	13000	7060	-	RF	147 R77	VU/VZ	11	DT	90S4	445	-
	0.21 - 1.3	2555	13000	6320	-								
	0.24 - 1.5	2211	12800	5470	-								
	0.27 - 1.7	1951	11300	4830	-								
	0.31 - 1.9	1705	9850	4220	-								
	0.35 - 2.1	1536	8880	3800	-								
	0.40 - 2.4	1329	7680	3290	-	R	147 R77	VU/VZ	11	DT	90S4	435	-
	0.46 - 2.8	1166	6740	2890	-	RF	147 R77	VU/VZ	11	DT	90S4	440	-
	0.60 - 3.6	889	5140	2200	-								
	0.87 - 5.2	619	3580	1530	-								
	0.96 - 5.8	558	3220	1380	-								
	1.1 - 6.6	489	2830	1210	-								
	1.3 - 7.8	415	2400	1030	-								
	0.26 - 1.6	2073	8000	5130	-								
	0.29 - 1.8	1839	8000	4550	-								
	0.34 - 2.0	1598	8000	3960	-								
	0.38 - 2.3	1397	8000	3460	-								
	0.44 - 2.6	1226	7080	3030	-								
	0.49 - 3.0	1090	6300	2700	-	R	137 R77	VU/VZ	11	DT	90S4	310	-
	0.56 - 3.4	951	5500	2350	-	RF	137 R77	VU/VZ	11	DT	90S4	330	-
	0.65 - 3.9	831	4800	2060	-								
	0.73 - 4.4	730	4220	1810	-								
	0.96 - 5.8	560	3240	1390	-								
	1.4 - 8.4	381	2200	940	-								
	0.38 - 2.3	1400	4300	3470	-								
	0.44 - 2.6	1226	4300	3030	-								
	0.49 - 2.9	1104	4300	2730	-	R	107 R77	VU/VZ	11	DT	90S4	225	-
	0.57 - 3.4	939	4300	2320	-	RF	107 R77	VU/VZ	11	DT	90S4	230	-
	0.65 - 3.9	822	4300	2030	-								
	1.4 - 8.7	369	2130	910	-								
	1.1 - 6.9	469	2750	1180	-								
	1.3 - 7.6	426	2500	1070	-								
	1.4 - 8.5	377	2210	950	-								
	1.7 - 9.9	325	1910	820	-	R	107 R77	VU/VZ	11	DT	90S4	220	-
	1.9 - 11	284	1670	715	-	RF	107 R77	VU/VZ	11	DT	90S4	225	-
	2.1 - 13	256	1500	645	-								
	2.4 - 15	220	1290	555	-								
	3.1 - 19	172	1010	430	-								
	0.65 - 3.9	824	3000	2040	-								
	0.73 - 4.4	737	3000	1820	-	R	97 R57	VU/VZ	11	DT	90S4	155	-
	0.85 - 5.1	632	3000	1560	-	RF	97 R57	VU/VZ	11	DT	90S4	170	-

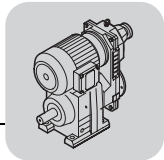

R = 1:5 ... R = 1:6

P_m/P_{a2} [kW]	n_{a1} - n_{a2} [1/min]	i	M_{a1} [Nm]	M_{a2} [Nm]	⚠							m [kg]	
1.1 / 0.84	0.86 - 5.2	625	3000	1570	-								
	0.98 - 5.9	549	3000	1380	-								
	1.2 - 6.9	466	2730	1170	-								
	1.3 - 7.7	420	2460	1060	-								
	1.4 - 8.7	370	2170	930	-	R	97 R57	VU/VZ	11	DT	90S4	150	-
	1.5 - 9.2	349	2050	880	-	RF	97 R57	VU/VZ	11	DT	90S4	170	-
	1.8 - 11	297	1740	745	-								
	2.0 - 12	270	1580	680	-								
	2.4 - 14	227	1330	570	-								
	1.3 - 8.1	400	1550	1010	-								
	1.5 - 8.9	361	1550	910	-								
	1.8 - 11	300	1550	755	-	R	87 R57	VU/VZ	11	DT	90S4	115	-
	2.1 - 13	256	1500	645	-	RF	87 R57	VU/VZ	11	DT	90S4	120	-
	2.3 - 14	232	1360	585	-								
	2.8 - 17	195	1140	490	-								
1.1 / 0.90	2.4 - 14	216.54	1550	600	-								
	2.5 - 15	205.71	1550	570	-								
	2.8 - 17	181.77	1550	505	-								
	3.3 - 20	155.34	1550	430	-	R	87	VU/VZ	21	DT	90S4	120	236
	3.6 - 22	142.41	1440	395	-	RF	87	VU/VZ	21	DT	90S4	125	237
	4.1 - 25	124.97	1270	345	-								
	4.3 - 26	118.43*	1200	330	-								
	3.2 - 19	166.59	820	445	-								
	3.7 - 22	145.67	820	390	-								
	3.9 - 23	138.39	820	370	-	R	77	VU/VZ	11	DT	90S4	73	234
	4.4 - 27	121.42	755	325	-	RF	77	VU/VZ	11	DT	90S4	78	235
	5.2 - 31	102.99	640	275	-								
	3.4 - 20	158.14	600	420	-								
	3.9 - 23	137.67	600	370	-								
	4.2 - 25	128.97	600	345	-								
	4.7 - 28	113.94	600	305	-	R	67	VU/VZ	11	DT	90S4	65	232
	5.1 - 30	105.83	600	285	-	RF	67	VU/VZ	11	DT	90S4	68	233
	5.6 - 34	95.91	600	255	-								
	6.2 - 37	86.11	535	230	-								
	3.6 - 22	147.92	450	395	-								
	4.2 - 25	128.77	450	345	-								
	4.5 - 27	120.63	450	320	-								
	5.0 - 30	106.58	450	285	-								
	5.4 - 33	98.99	450	265	-								
	6.0 - 36	89.71	450	240	-	R	57	VU/VZ	11	DT	90S4	58	230
	6.7 - 40	80.55	450	215	-	RF	57	VU/VZ	11	DT	90S4	61	231
	7.8 - 47	69.23	430	185	-								
	8.3 - 50	64.85	405	173	-								
	9.4 - 56	57.29	355	153	-								
	10 - 61	53.22	330	142	-								
	11 - 67	48.23	300	129	-								
	5.3 - 32	100.86	300	270	-								
	5.7 - 34	93.68	300	250	-								
	6.3 - 38	84.90	300	225	-								
	7.0 - 42	76.23	300	205	-								
	7.8 - 47	68.54	300	183	-								
	8.3 - 50	64.21	300	171	-	R	47	VU/VZ	11	DT	90S4	53	228
	9.5 - 57	56.73	300	151	-	RF	47	VU/VZ	11	DT	90S4	53	229
	10 - 61	52.69	300	141	-								
	11 - 67	47.75	300	128	-								
	13 - 75	42.87	265	114	-								
	15 - 87	36.93	230	99	-								
	15 - 93	34.73	215	93	-								

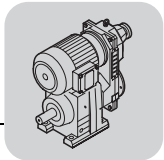

R..VU/VZ..DR/DT/DV.. [kW]

R = 1:5 ... R = 1:6

P_m/P_{a2} [kW]	n_{a1} - n_{a2} [1/min]	i	M_{a1} [Nm]	M_{a2} [Nm]	⚠							m [kg]	
1.1 / 0.90	**7.2 - 44**	73.96	200	197	-								
	7.7 - 46	69.33	200	185	-								
	8.8 - 53	61.18	200	163	-								
	9.6 - 58	55.76	200	149	-								
	11 - 67	48.08	200	128	-								
	12 - 72	44.81	200	120	-	**R**	**37**	**VU/VZ**	**11**	**DT**	**90S4**	51	226
	14 - 82	39.17	200	105	-	**RF**	**37**	**VU/VZ**	**11**	**DT**	**90S4**	52	227
	15 - 88	36.72	200	98	-								
	17 - 99	32.40	200	87	-								
	19 - 112	28.73	179	77	-								
	22 - 132	24.42	152	65	-								
	24 - 145	22.27	139	59	-								
	28 - 167	19.31	120	52	-								
	30 - 178	18.05	113	48	-								
	34 - 206	15.60	97	42	-								
	40 - 243	13.25	83	35	-								
	45 - 272	11.83	74	32	-	**R**	**37**	**VU/VZ**	**11**	**DT**	**90S4**	50	226
	53 - 319	10.11	63	27	-	**RF**	**37**	**VU/VZ**	**11**	**DT**	**90S4**	52	227
	57 - 340	9.47	59	25	-								
	67 - 404	7.97	50	21	-								
	80 - 483	6.67	42	18	-								
	95 - 568	5.67	35	15	-								
	106 - 636	5.06	32	14	-								
	104 - 622	5.18	32	14	-								
	118 - 711	4.53	28	12	-	**RX**	**67**	**VU/VZ**	**11**	**DT**	**90S4**	51	214
	125 - 749	4.30*	27	12	-	**RXF**	**67**	**VU/VZ**	**11**	**DT**	**90S4**	55	215
	123 - 740	4.35	27	12	-								
	142 - 850	3.79	24	10	-								
	151 - 907	3.55*	22	9.5	-								
	171 - 1025	3.14	20	8.4	-								
	184 - 1105	2.91	18	7.8	-								
	203 - 1220	2.64*	17	7.0	-	**RX**	**57**	**VU/VZ**	**11**	**DT**	**90S4**	48	212
	226 - 1360	2.37	15	6.3	-	**RXF**	**57**	**VU/VZ**	**11**	**DT**	**90S4**	50	213
	263 - 1580	2.04	13	5.4	-								
	279 - 1675	1.92*	12	5.1	-								
	325 - 1950	1.65	10	4.4	-								
	362 - 2175	1.48	9.2	4.0	-								
	413 - 2475	1.30	8.1	3.5	-								
1.5 / 1.2	**0.21 - 1.3**	2555	13000	8580	-								
	0.24 - 1.5	2211	12800	7430	-								
	0.28 - 1.7	1951	11300	6550	-								
	0.32 - 1.9	1705	9840	5730	-	**R**	**147 R77**	**VU/VZ**	**11**	**DT**	**90L4**	435	-
	0.35 - 2.1	1536	8860	5160	-	**RF**	**147 R77**	**VU/VZ**	**11**	**DT**	**90L4**	445	-
	0.40 - 2.4	1329	7670	4460	-								
	0.46 - 2.8	1166	6730	3920	-								
	0.60 - 3.6	889	5130	2990	-								
	0.34 - 2.0	1598	8000	5370	-								
	0.38 - 2.3	1397	8000	4690	-								
	0.44 - 2.6	1226	7070	4120	-								
	0.49 - 3.0	1090	6290	3660	-								
	0.56 - 3.4	951	5490	3190	-	**R**	**137 R77**	**VU/VZ**	**11**	**DT**	**90L4**	310	-
	0.65 - 3.9	831	4790	2790	-	**RF**	**137 R77**	**VU/VZ**	**11**	**DT**	**90L4**	335	-
	0.74 - 4.4	730	4210	2450	-								
	0.96 - 5.8	560	3230	1880	-								
	1.4 - 8.5	381	2200	1280	-								
	0.57 - 3.5	939	4300	3150	-								
	0.65 - 4.0	822	4300	2760	-	**R**	**107 R77**	**VU/VZ**	**11**	**DT**	**90L4**	230	-
	1.5 - 8.8	369	2130	1240	-	**RF**	**107 R77**	**VU/VZ**	**11**	**DT**	**90L4**	235	-
	1.7 - 10	323	1860	1080	-								

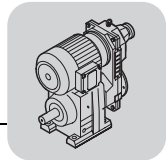

R = 1:5 ... R = 1:6

P_m/P_{a2} [kW]	n_{a1} - n_{a2} [1/min]	i	M_{a1} [Nm]	M_{a2} [Nm]	⚠							m [kg]	
1.5 / 1.2	1.2 - 6.9	469	2750	1600	-								
	1.3 - 7.6	426	2490	1450	-								
	1.4 - 8.6	377	2210	1290	-								
	1.7 - 10	325	1900	1110	-	R	107 R77	VU/VZ	11	DT	90L4	220	-
	1.9 - 11	284	1660	970	-	RF	107 R77	VU/VZ	11	DT	90L4	230	-
	2.1 - 13	256	1500	870	-								
	2.4 - 15	220	1290	750	-								
	3.1 - 19	172	1010	585	-								
	0.98 - 5.9	549	3000	1870	-								
	1.2 - 7.0	466	2730	1590	-								
	1.3 - 7.7	420	2460	1430	-								
	1.4 - 8.8	370	2170	1260	-	R	97 R57	VU/VZ	11	DT	90L4	155	-
	1.5 - 9.3	349	2040	1190	-	RF	97 R57	VU/VZ	11	DT	90L4	170	-
	1.8 - 11	297	1740	1010	-								
	2.0 - 12	270	1580	920	-								
	2.4 - 14	227	1330	775	-								
	1.8 - 11	300	1550	1020	-								
	2.1 - 13	256	1500	870	-	R	87 R57	VU/VZ	11	DT	90L4	115	-
	2.3 - 14	232	1360	790	-	RF	87 R57	VU/VZ	11	DT	90L4	125	-
	2.8 - 17	195	1140	665	-								
1.5 / 1.2	2.4 - 14	216.54	1550	820	-								
	2.5 - 15	205.71	1550	775	-								
	2.8 - 17	181.77	1550	685	-								
	3.3 - 20	155.34	1550	585	-	R	87	VU/VZ	21	DT	90L4	120	236
	3.6 - 22	142.41	1440	535	-	RF	87	VU/VZ	21	DT	90L4	130	237
	4.1 - 25	124.97	1270	470	-								
	4.3 - 26	118.43*	1200	445	-								
	3.2 - 19	166.59	820	605	-								
	3.7 - 22	145.67	820	530	-								
	3.9 - 23	138.39	820	500	-	R	77	VU/VZ	11	DT	90L4	75	234
	4.4 - 27	121.42	755	440	-	RF	77	VU/VZ	11	DT	90L4	80	235
	5.2 - 31	102.99	640	375	-								
	5.8 - 35	92.97	580	335	-								
	3.4 - 21	158.14	600	575	-								
	3.9 - 24	137.67	600	500	-								
	4.2 - 25	128.97	600	465	-								
	4.7 - 28	113.94	600	415	-	R	67	VU/VZ	11	DT	90L4	67	232
	5.1 - 31	105.83	600	385	-	RF	67	VU/VZ	11	DT	90L4	70	233
	5.6 - 34	95.91	595	345	-								
	6.2 - 38	86.11	535	310	-								
	4.5 - 27	120.63	450	435	-								
	5.0 - 30	106.58	450	385	-								
	5.4 - 33	98.99	450	360	-								
	6.0 - 36	89.71	450	325	-								
	6.7 - 40	80.55	450	290	-	R	57	VU/VZ	11	DT	90L4	60	230
	7.8 - 47	69.23	430	250	-	RF	57	VU/VZ	11	DT	90L4	63	231
	8.3 - 50	64.85	405	235	-								
	9.4 - 57	57.29	355	210	-								
	10 - 61	53.22	330	193	-								
	11 - 67	48.23	300	175	-								
	7.0 - 43	76.23	300	275	-								
	7.8 - 47	68.54	300	250	-								
	8.4 - 51	64.21	300	235	-								
	9.5 - 57	56.73	300	205	-								
	10 - 62	52.69	300	191	-	R	47	VU/VZ	11	DT	90L4	55	228
	11 - 68	47.75	295	173	-	RF	47	VU/VZ	11	DT	90L4	55	229
	13 - 76	42.87	265	155	-								
	15 - 88	36.93	230	134	-								
	15 - 93	34.73	215	126	-								

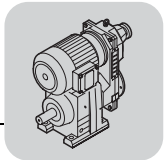

R..VU/VZ..DR/DT/DV.. [kW]

R = 1:5 ... R = 1:6

P_m/P_{a2} [kW]	n_{a1} - n_{a2} [1/min]	i	M_{a1} [Nm]	M_{a2} [Nm]	⚠							m [kg]	
1.5 / 1.2	11 - 67	48.08	200	174	-								
	12 - 72	44.81	200	162	-								
	14 - 83	39.17	200	142	-								
	15 - 88	36.72	200	133	-	R	37	VU/VZ	11	DT	90L4	53	226
	17 - 100	32.40	200	117	-	RF	37	VU/VZ	11	DT	90L4	54	227
	19 - 113	28.73	179	104	-								
	22 - 133	24.42	152	89	-								
	24 - 146	22.27	139	81	-								
	28 - 168	19.31	120	70	-								
	30 - 180	18.05	112	65	-								
	34 - 208	15.60	97	57	-								
	41 - 245	13.25	82	48	-								
	45 - 274	11.83	74	43	-	R	37	VU/VZ	11	DT	90L4	52	226
	53 - 321	10.11	63	37	-	RF	37	VU/VZ	11	DT	90L4	54	227
	57 - 342	9.47	59	34	-								
	67 - 407	7.97	50	29	-								
	81 - 486	6.67	42	24	-								
	95 - 572	5.67	35	21	-								
	106 - 641	5.06	32	18	-								
	104 - 626	5.18	32	19	-								
	119 - 716	4.53	28	16	-	RX	67	VU/VZ	11	DT	90L4	53	214
	125 - 754	4.30*	27	16	-	RXF	67	VU/VZ	11	DT	90L4	57	215
	124 - 746	4.35	27	16	-								
	142 - 856	3.79	24	14	-								
	151 - 914	3.55*	22	13	-								
	171 - 1035	3.14	20	11	-								
	185 - 1115	2.91	18	11	-								
	204 - 1230	2.64*	16	9.6	-	RX	57	VU/VZ	11	DT	90L4	50	212
	227 - 1370	2.37	15	8.6	-	RXF	57	VU/VZ	11	DT	90L4	52	213
	263 - 1590	2.04	13	7.4	-								
	280 - 1690	1.92*	12	7.0	-								
	326 - 1965	1.65	10	6.0	-								
	363 - 2190	1.48	9.2	5.4	-								
	413 - 2495	1.30	8.1	4.7	-								
2.2 / 1.7	0.30 - 1.8	1705	13000	8720	-								
	0.33 - 2.0	1536	13000	7860	-								
	0.38 - 2.3	1329	13000	6800	-								
	0.44 - 2.7	1166	13000	5960	-								
	0.50 - 3.0	1029	12500	5260	-								
	0.57 - 3.5	889	10800	4550	-	R	147 R77	VU/VZ	21	DV	100M4	460	-
	0.65 - 4.0	784	9540	4010	-	RF	147 R77	VU/VZ	21	DV	100M4	470	-
	0.73 - 4.5	695	8460	3550	-								
	0.82 - 5.0	619	7530	3170	-								
	0.91 - 5.6	558	6790	2850	-								
	1.0 - 6.4	489	5950	2500	-								
	1.2 - 7.5	415	5050	2120	-								
	0.47 - 2.9	1090	8000	5580	-								
	0.54 - 3.3	951	8000	4860	-								
	0.61 - 3.8	831	8000	4250	-								
	0.70 - 4.3	730	8000	3730	-								
	0.81 - 5.0	629	7650	3220	-								
	0.91 - 5.6	560	6810	2860	-								
	1.0 - 6.4	490	5960	2510	-								
	1.2 - 7.3	428	5210	2190	-	R	137 R77	VU/VZ	21	DV	100M4	335	-
	1.3 - 8.2	381	4640	1950	-	RF	137 R77	VU/VZ	21	DV	100M4	360	-
	1.6 - 9.7	323	3930	1650	-								
	1.8 - 11	291	3540	1490	-								
	2.0 - 12	255	3100	1300	-								
	2.3 - 14	223	2710	1140	-								
	2.6 - 16	197	2400	1010	-								
	2.9 - 18	175	2130	900	-								
	0.83 - 5.1	614	4300	3140	-								
	0.94 - 5.7	544	4300	2780	-	R	107 R77	VU/VZ	21	DV	100M4	255	-
	1.0 - 6.3	492	4300	2520	-	RF	107 R77	VU/VZ	21	DV	100M4	260	-

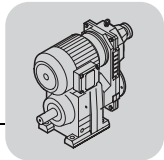

R = 1:5 ... R = 1:6

P_m/P_{a2} [kW]	n_{a1} - n_{a2} [1/min]	i	M_{a1} [Nm]	M_{a2} [Nm]	⚠							m [kg]	
2.2 / 1.7	**1.1 - 6.6**	469	4300	2440	-								
	1.2 - 7.3	426	4300	2210	-								
	1.4 - 8.3	377	4300	1960	-								
	1.6 - 9.6	325	4010	1690	-	**R**	**107 R77**	**VU/VZ**	**21**	**DV**	**100M4**	250	-
	1.8 - 11	284	3510	1470	-	**RF**	**107 R77**	**VU/VZ**	**21**	**DV**	**100M4**	255	-
	2.0 - 12	256	3160	1330	-								
	2.3 - 14	220	2720	1140	-								
	2.6 - 16	193	2380	1000	-								
	3.0 - 18	172	2120	890	-								
	1.4 - 8.4	370	3000	1920	-								
	1.5 - 8.9	349	3000	1810	-								
	1.7 - 10	297	3000	1540	-	**R**	**97 R57**	**VU/VZ**	**21**	**DV**	**100M4**	180	-
	1.9 - 12	270	3000	1400	-	**RF**	**97 R57**	**VU/VZ**	**21**	**DV**	**100M4**	200	-
	2.2 - 14	227	2800	1180	-								
2.2 / 1.8	**2.4 - 14**	216.54	1550	1190	-								
	2.5 - 15	205.71	1550	1130	-								
	2.8 - 17	181.77	1550	1000	-								
	3.3 - 20	155.34	1550	860	-	**R**	**87**	**VU/VZ**	**21**	**DV**	**100M4**	130	236
	3.6 - 22	142.41	1550	785	-	**RF**	**87**	**VU/VZ**	**21**	**DV**	**100M4**	135	237
	4.1 - 25	124.97	1550	690	-								
	4.3 - 26	118.43*	1550	655	-								
	4.9 - 30	103.65	1360	570	-								
	3.5 - 21	145.67	820	800	-								
	3.7 - 23	138.39	820	765	-								
	4.2 - 26	121.42	820	670	-								
	5.0 - 30	102.99	820	570	-								
	5.5 - 34	92.97	820	515	-	**R**	**77**	**VU/VZ**	**21**	**DV**	**100M4**	100	234
	6.2 - 38	81.80	820	450	-	**RF**	**77**	**VU/VZ**	**21**	**DV**	**100M4**	105	235
	6.6 - 40	77.24	820	425	-								
	7.8 - 47	65.77	820	365	-								
	8.8 - 54	57.68	755	320	-								
	4.8 - 29	105.83	600	585	-								
	5.3 - 32	95.91	600	530	-								
	5.9 - 36	86.11	600	475	-								
	6.9 - 42	74.17	600	410	-	**R**	**67**	**VU/VZ**	**21**	**DV**	**100M4**	94	232
	7.3 - 45	69.75	600	385	-	**RF**	**67**	**VU/VZ**	**21**	**DV**	**100M4**	98	233
	8.3 - 51	61.26	600	340	-								
	9.0 - 55	56.89	600	315	-								
	9.9 - 60	51.56	600	285	-								
	6.3 - 39	80.55	450	445	-								
	7.4 - 45	69.23	450	380	-								
	7.9 - 48	64.85	450	360	-								
	8.9 - 54	57.29	450	315	-								
	9.6 - 59	53.22	450	295	-								
	11 - 65	48.23	450	265	-	**R**	**57**	**VU/VZ**	**21**	**DV**	**100M4**	88	230
	12 - 72	43.30	450	240	-	**RF**	**57**	**VU/VZ**	**21**	**DV**	**100M4**	91	231
	14 - 84	37.30*	450	205	-								
	15 - 89	35.07	450	194	-								
	17 - 103	30.18	395	167	-								
	19 - 116	26.97	355	149	-								
	9.7 - 59	52.69	300	290	-								
	11 - 65	47.75	300	265	-								
	12 - 73	42.87	300	235	-								
	14 - 84	36.93	300	205	-	**R**	**47**	**VU/VZ**	**21**	**DV**	**100M4**	83	228
	15 - 90	34.73	300	192	-	**RF**	**47**	**VU/VZ**	**21**	**DV**	**100M4**	83	229
	17 - 104	29.88	300	165	-								
	19 - 117	26.70	300	147	-								
	22 - 132	23.59	300	130	-								

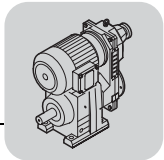

R..VU/VZ..DR/DT/DV.. [kW]

R = 1:5 ... R = 1:6

P_m/P_{a2} [kW]	n_{a1} - n_{a2} [1/min]	i	M_{a1} [Nm]	M_{a2} [Nm]	⚠							m [kg]	
2.2 / 1.8	22 - 134	23.28	300	128	-								
	23 - 143	21.81	285	120	-								
	26 - 162	19.27	255	106	-								
	28 - 174	17.89	235	99	-								
	31 - 192	16.22	215	90	-								
	35 - 214	14.56	191	80	-								
	41 - 248	12.54	165	69	-								
	43 - 264	11.79	155	65	-								
	50 - 307	10.15	133	56	-	R	47	VU/VZ	21	DV	100M4	82	228
	56 - 344	9.07	119	50	-	RF	47	VU/VZ	21	DV	100M4	82	229
	64 - 389	8.01	105	44	-								
	66 - 402	7.76*	102	43	-								
	73 - 448	6.96	91	38	-								
	85 - 519	6.00	79	33	-								
	90 - 553	5.64*	74	31	-								
	105 - 642	4.85	64	27	-								
	117 - 718	4.34	57	24	-								
	133 - 814	3.83	50	21	-								
	90 - 553	5.63	74	31	-	RX	77	VU/VZ	21	DV	100M4	92	216
	95 - 582	5.35*	70	30	-	RXF	77	VU/VZ	21	DV	100M4	94	217
	108 - 659	4.73	62	26	-								
	112 - 688	4.53	59	25	-	RX	67	VU/VZ	21	DV	100M4	81	214
	118 - 725	4.30*	56	24	-	RXF	67	VU/VZ	21	DV	100M4	85	215
	135 - 827	3.77	50	21	-								
	134 - 822	3.79	50	21	-								
	144 - 878	3.55*	47	20	-								
	162 - 992	3.14	41	17	-								
	175 - 1070	2.91	38	16	-								
	193 - 1180	2.64*	35	15	-	RX	57	VU/VZ	21	DV	100M4	78	212
	215 - 1315	2.37	31	13	-	RXF	57	VU/VZ	21	DV	100M4	80	213
	250 - 1530	2.04	27	11	-								
	265 - 1625	1.92*	25	11	-								
	309 - 1890	1.65	22	9.1	-								
	344 - 2105	1.48	19	8.2	-								
	392 - 2395	1.30	17	7.2	-								
3.0 / 2.3	0.44 - 2.6	1166	13000	8180	-								
	0.49 - 3.0	1029	12500	7220	-								
	0.57 - 3.5	889	10800	6230	-								
	0.65 - 4.0	784	9550	5500	-								
	0.73 - 4.5	695	8470	4870	-	R	147 R77	VU/VZ	21	DV	100L4	465	-
	0.82 - 5.0	619	7540	4340	-	RF	147 R77	VU/VZ	21	DV	100L4	475	-
	0.91 - 5.5	558	6800	3910	-								
	1.0 - 6.3	489	5960	3430	-								
	1.2 - 7.5	415	5060	2910	-								
	0.70 - 4.2	730	8000	5120	-								
	0.81 - 4.9	629	7670	4410	-								
	0.91 - 5.5	560	6820	3930	-								
	1.0 - 6.3	490	5970	3440	-								
	1.2 - 7.2	428	5220	3000	-								
	1.3 - 8.1	381	4640	2670	-	R	137 R77	VU/VZ	21	DV	100L4	340	-
	1.6 - 9.6	323	3940	2260	-	RF	137 R77	VU/VZ	21	DV	100L4	365	-
	1.8 - 11	291	3550	2040	-								
	2.0 - 12	255	3110	1790	-								
	2.3 - 14	223	2720	1560	-								
	2.6 - 16	197	2400	1380	-								
	2.9 - 18	175	2130	1230	-								
	1.2 - 7.3	426	4300	3030	-								
	1.4 - 8.2	377	4300	2680	-								
	1.6 - 9.5	325	4020	2310	-								
	1.8 - 11	284	3510	2020	-	R	107 R77	VU/VZ	21	DV	100L4	255	-
	2.0 - 12	256	3170	1820	-	RF	107 R77	VU/VZ	21	DV	100L4	260	-
	2.3 - 14	220	2720	1570	-								
	2.6 - 16	193	2390	1370	-								
	3.0 - 18	172	2130	1220	-								

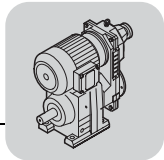

R = 1:5 ... R = 1:6

P_m/P_{a2} [kW]	n_{a1} - n_{a2} [1/min]	i	M_{a1} [Nm]	M_{a2} [Nm]	⚠							m [kg]	
3.0 / 2.3	1.7 - 10	297	3000	2110	-								
	1.9 - 11	270	3000	1920	-	R	97 R57	VU/VZ	21	DV	100L4	185	-
	2.2 - 14	227	2810	1620	-	RF	97 R57	VU/VZ	21	DV	100L4	205	-
3.0 / 2.5	3.3 - 20	155.34	1550	1170	-								
	3.6 - 22	142.41	1550	1080	-								
	4.1 - 25	124.97	1550	950	-								
	4.3 - 26	118.43*	1550	900	-	R	87	VU/VZ	21	DV	100L4	130	236
	4.9 - 30	103.65	1360	785	-	RF	87	VU/VZ	21	DV	100L4	140	237
	5.5 - 33	93.38	1230	705	-								
	6.2 - 38	81.92	1080	620	-								
	7.0 - 43	72.57	950	550	-								
	4.9 - 30	102.99	820	780	-								
	5.5 - 33	92.97	820	705	-								
	6.2 - 38	81.80	820	620	-								
	6.6 - 40	77.24	820	585	-								
	7.7 - 47	65.77	820	495	-	R	77	VU/VZ	21	DV	100L4	105	234
	8.8 - 54	57.68	760	435	-	RF	77	VU/VZ	21	DV	100L4	110	235
	9.8 - 59	52.07	685	395	-								
	11 - 68	45.81	600	345	-								
	12 - 72	43.26	570	325	-								
	6.9 - 42	74.17	600	560	-								
	7.3 - 44	69.75	600	530	-								
	8.3 - 51	61.26	600	465	-	R	67	VU/VZ	21	DV	100L4	98	232
	8.9 - 54	56.89	600	430	-	RF	67	VU/VZ	21	DV	100L4	100	233
	9.9 - 60	51.56	600	390	-								
	11 - 67	46.29	600	350	-								
	8.9 - 54	57.29	450	435	-								
	9.6 - 58	53.22	450	405	-								
	11 - 64	48.23	450	365	-								
	12 - 71	43.30	450	325	-	R	57	VU/VZ	21	DV	100L4	92	230
	14 - 83	37.30*	450	280	-	RF	57	VU/VZ	21	DV	100L4	95	231
	15 - 88	35.07	450	265	-								
	17 - 103	30.18	395	230	-								
	19 - 115	26.97	355	205	-								
	14 - 84	36.93	300	280	-								
	15 - 89	34.73	300	265	-								
	17 - 104	29.88	300	225	-	R	47	VU/VZ	21	DV	100L4	87	228
	19 - 116	26.70	300	200	-	RF	47	VU/VZ	21	DV	100L4	87	229
	22 - 131	23.59	300	178	-								
	22 - 133	23.28	300	176	-								
	23 - 142	21.81	285	165	-								
	26 - 161	19.27	255	146	-								
	28 - 173	17.89	235	135	-								
	31 - 191	16.22	215	123	-								
	35 - 213	14.56	191	110	-								
	41 - 247	12.54	165	95	-								
	43 - 262	11.79	155	89	-								
	50 - 305	10.15	133	77	-	R	47	VU/VZ	21	DV	100L4	86	228
	56 - 341	9.07	119	69	-	RF	47	VU/VZ	21	DV	100L4	86	229
	64 - 386	8.01	105	61	-								
	66 - 399	7.76*	102	59	-								
	73 - 445	6.96	92	53	-								
	85 - 516	6.00	79	45	-								
	90 - 549	5.64*	74	43	-								
	105 - 638	4.85	64	37	-								
	117 - 713	4.34	57	33	-								
	133 - 808	3.83	50	29	-								
	90 - 550	5.63	74	43	-								
	95 - 578	5.35*	70	41	-	RX	77	VU/VZ	21	DV	100L4	96	216
	108 - 654	4.73	62	36	-	RXF	77	VU/VZ	21	DV	100L4	98	217
	112 - 683	4.53	60	34	-								
	118 - 720	4.30*	57	33	-	RX	67	VU/VZ	21	DV	100L4	85	214
	135 - 821	3.77	50	29	-	RXF	67	VU/VZ	21	DV	100L4	89	215

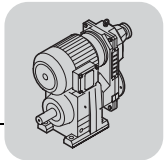

R..VU/VZ..DR/DT/DV.. [kW]

R = 1:5 ... R = 1:6

P_m/P_{a2} [kW]	n_{a1} - n_{a2} [1/min]	i	M_{a1} [Nm]	M_{a2} [Nm]	⚠							m [kg]	
3.0 / 2.5	134 - 816	3.79	50	29	-								
	143 - 872	3.55*	47	27	-								
	162 - 985	3.14	41	24	-								
	175 - 1065	2.91	38	22	-								
	193 - 1170	2.64*	35	20	-	RX	57	VU/VZ	21	DV	100L4	82	212
	215 - 1305	2.37	31	18	-	RXF	57	VU/VZ	21	DV	100L4	84	213
	249 - 1515	2.04	27	15	-								
	265 - 1610	1.92*	25	15	-								
	308 - 1875	1.65	22	13	-								
	344 - 2090	1.48	20	11	-								
	391 - 2380	1.30	17	9.8	-								
4.0 / 3.1	0.57 - 3.5	889	13000	8470	-								
	0.65 - 3.9	784	13000	7470	-								
	0.73 - 4.4	695	13000	6620	-								
	0.82 - 5.0	619	13000	5900	-	R	147 R77	VU/VZ	31	DV	112M4	500	-
	0.91 - 5.5	558	12100	5320	-	RF	147 R77	VU/VZ	31	DV	112M4	510	-
	1.0 - 6.3	489	10600	4660	-								
	1.2 - 7.4	415	9000	3950	-								
	0.91 - 5.5	560	8000	5340	-								
	1.0 - 6.3	490	8000	4670	-								
	1.2 - 7.2	428	8000	4080	-								
	1.3 - 8.1	381	8000	3630	-								
	1.6 - 9.5	323	7010	3080	-	R	137 R77	VU/VZ	31	DV	112M4	375	-
	1.8 - 11	291	6310	2770	-	RF	137 R77	VU/VZ	31	DV	112M4	400	-
	2.0 - 12	255	5530	2430	-								
	2.3 - 14	223	4840	2120	-								
	2.6 - 16	197	4270	1880	-								
	2.9 - 18	175	3800	1670	-								
	1.6 - 9.4	325	4300	3140	-								
	1.8 - 11	284	4300	2750	-								
	2.0 - 12	256	4300	2480	-	R	107 R77	VU/VZ	31	DV	112M4	285	-
	2.3 - 14	220	4300	2130	-	RF	107 R77	VU/VZ	31	DV	112M4	290	-
	2.6 - 16	193	4250	1870	-								
	3.0 - 18	172	3790	1660	-								
4.0 / 3.3	2.7 - 16	186.30	3000	1910	-								
	3.0 - 18	170.02	3000	1750	-								
	3.4 - 20	150.78	3000	1550	-	R	97	VU/VZ	31	DV	112M4	210	238
	4.0 - 24	126.75	2960	1300	-	RF	97	VU/VZ	31	DV	112M4	225	239
	4.4 - 26	116.48	2720	1200	-								
	4.9 - 30	103.44	2420	1060	-								
	4.9 - 30	103.65	1550	1070	-								
	5.5 - 33	93.38	1550	960	-								
	6.2 - 37	81.92	1550	840	-								
	7.0 - 42	72.57	1550	745	-								
	8.0 - 48	63.68*	1490	655	-	R	87	VU/VZ	31	DV	112M4	165	236
	8.5 - 51	60.35*	1410	620	-	RF	87	VU/VZ	31	DV	112M4	175	237
	9.7 - 58	52.82	1240	545	-								
	11 - 64	47.58	1110	490	-								
	12 - 73	41.74	980	430	-								
	9.8 - 59	52.07	820	535	-								
	11 - 67	45.81	820	470	-								
	12 - 71	43.26	820	445	-								
	14 - 83	36.83	820	380	-	R	77	VU/VZ	31	DV	112M4	140	234
	15 - 92	33.47	785	345	-	RF	77	VU/VZ	31	DV	112M4	145	235
	18 - 106	29.00	680	300	-								
	20 - 122	25.23	590	260	-								
	9.9 - 59	51.56	600	530	-								
	11 - 66	46.29	600	475	-	R	67	VU/VZ	31	DV	112M4	135	232
	13 - 77	39.88*	580	410	-	RF	67	VU/VZ	31	DV	112M4	135	233
	12 - 71	43.30	450	445	-								
	14 - 82	37.30*	450	385	-								
	15 - 87	35.07	450	360	-	R	57	VU/VZ	31	DV	112M4	125	230
	17 - 102	30.18	450	310	-	RF	57	VU/VZ	31	DV	112M4	130	231
	19 - 114	26.97	450	275	-								

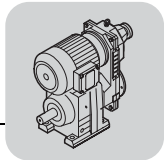

R = 1:5 ... R = 1:6

P_m/P_{a2} [kW]	n_{a1} - n_{a2} [1/min]	i	M_{a1} [Nm]	M_{a2} [Nm]	⚠							m [kg]	
4.0 / 3.3	**27 - 165**	18.60*	435	191	-								
	30 - 183	16.79	395	173	-								
	35 - 208	14.77*	345	152	-								
	37 - 220	13.95*	325	143	-								
	43 - 258	11.88	280	122	-								
	47 - 284	10.79	250	111	-								
	55 - 328	9.35	220	96	-	**R**	**57**	**VU/VZ**	**31**	**DV**	**112M4**	125	230
	56 - 339	9.06	210	93	-	**RF**	**57**	**VU/VZ**	**31**	**DV**	**112M4**	130	231
	64 - 385	7.97	186	82	-								
	68 - 407	7.53	176	77	-								
	80 - 479	6.41	150	66	-								
	88 - 527	5.82	136	60	-								
	101 - 607	5.05	118	52	-								
	116 - 699	4.39	103	45	-								
	71 - 428	7.16*	168	74	-								
	78 - 468	6.56	153	67	-	**RX**	**97**	**VU/VZ**	**31**	**DV**	**112M4**	170	220
	88 - 530	5.79	135	60	-	**RXF**	**97**	**VU/VZ**	**31**	**DV**	**112M4**	180	221
	92 - 552	5.56*	130	57	-								
	101 - 605	5.07	119	52	-	**RX**	**87**	**VU/VZ**	**31**	**DV**	**112M4**	145	218
	113 - 682	4.50*	105	46	-	**RXF**	**87**	**VU/VZ**	**31**	**DV**	**112M4**	150	219
	126 - 759	4.04*	95	42	-								
	138 - 829	3.70	87	38	-								
	157 - 944	3.25*	76	33	-								
	166 - 996	3.08*	72	32	-								
	189 - 1135	2.70	63	28	-	**RX**	**77**	**VU/VZ**	**31**	**DV**	**112M4**	130	216
	210 - 1260	2.43	57	25	-	**RXF**	**77**	**VU/VZ**	**31**	**DV**	**112M4**	130	217
	240 - 1440	2.13	50	22	-								
	271 - 1630	1.88*	44	19	-								
	306 - 1835	1.67	39	17	-								
	359 - 2160	1.42	33	15	-								
5.5 / 4.2	**0.51 - 3.1**	999	18000	12900	-								
	0.59 - 3.6	861	18000	11100	-								
	0.67 - 4.1	760	16500	9800	-								
	0.78 - 4.7	656	14200	8460	-	**R**	**167 R97**	**VU/VZ**	**31**	**DV**	**132S4**	820	-
	1.0 - 6.1	503	10900	6490	-	**RF**	**167 R97**	**VU/VZ**	**31**	**DV**	**132S4**	830	-
	1.4 - 8.2	376	8140	4850	-								
	1.5 - 9.2	335	7250	4320	-								
	0.74 - 4.4	695	13000	8970	-								
	0.83 - 5.0	619	13000	7990	-								
	0.92 - 5.5	558	12100	7200	-	**R**	**147 R77**	**VZ**	**31**	**DV**	**132S4**	510	-
	1.1 - 6.3	489	10600	6310	-	**RF**	**147 R77**	**VZ**	**31**	**DV**	**132S4**	510	-
	1.2 - 7.4	415	8990	5350	-								
	1.2 - 7.2	428	8000	5520	-								
	1.3 - 8.1	381	8000	4920	-								
	1.6 - 9.6	323	6990	4170	-								
	1.8 - 11	291	6300	3750	-	**R**	**137 R77**	**VZ**	**31**	**DV**	**132S4**	380	-
	2.0 - 12	255	5520	3290	-	**RF**	**137 R77**	**VZ**	**31**	**DV**	**132S4**	405	-
	2.3 - 14	223	4830	2880	-								
	2.6 - 16	197	4270	2540	-								
	2.9 - 18	175	3790	2260	-								
	2.3 - 14	220	4300	2880	-								
	2.6 - 16	193	4240	2530	-	**R**	**107 R77**	**VZ**	**31**	**DV**	**132S4**	290	-
	3.0 - 18	172	3780	2250	-	**RF**	**107 R77**	**VZ**	**31**	**DV**	**132S4**	300	-
5.5 / 4.5	**2.7 - 17**	186.30	3000	2590	-								
	3.0 - 18	170.02	3000	2370	-								
	3.4 - 20	150.78	3000	2100	-								
	4.0 - 24	126.75	2960	1760	-	**R**	**97**	**VU/VZ**	**31**	**DV**	**132S4**	215	238
	4.4 - 27	116.48	2720	1620	-	**RF**	**97**	**VU/VZ**	**31**	**DV**	**132S4**	230	239
	4.9 - 30	103.44	2420	1440	-								
	5.5 - 33	92.48	2160	1290	-								
	6.2 - 37	83.15	1940	1160	-								

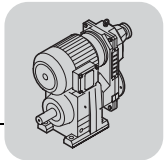

R..VU/VZ..DR/DT/DV.. [kW]

R = 1:5 ... R = 1:6

P_m/P_{a2} [kW]	n_{a1} - n_{a2} [1/min]	i	M_{a1} [Nm]	M_{a2} [Nm]	⚠							m [kg]	
5.5 / 4.5	5.5 - 33	93.38	1550	1300	-								
	6.2 - 38	81.92	1550	1140	-								
	7.0 - 43	72.57	1550	1010	-								
	8.0 - 49	63.68*	1490	890	-								
	8.5 - 51	60.35*	1410	840	-	R	87	VU/VZ	31	DV	132S4	170	236
	9.7 - 58	52.82	1230	735	-	RF	87	VU/VZ	31	DV	132S4	180	237
	11 - 65	47.58	1110	660	-								
	12 - 74	41.74	970	580	-								
	14 - 84	36.84*	860	515	-								
	11 - 67	45.81	820	635	-								
	12 - 71	43.26	820	600	-								
	14 - 84	36.83	820	510	-	R	77	VU/VZ	31	DV	132S4	145	234
	15 - 92	33.47	780	465	-	RF	77	VU/VZ	31	DV	132S4	150	235
	18 - 107	29.00	675	405	-								
	20 - 122	25.23	590	350	-								
	13 - 77	39.88*	580	555	-								
	14 - 82	37.50	570	520	-	R	67	VU/VZ	31	DV	132S4	140	232
	16 - 96	32.27	540	450	-	RF	67	VU/VZ	31	DV	132S4	145	233
	18 - 107	28.83	520	400	-								
	17 - 102	30.18	450	420	-	R	57	VU/VZ	31	DV	132S4	135	230
	19 - 115	26.97	450	375	-	RF	57	VU/VZ	31	DV	132S4	135	231
	27 - 166	18.60*	435	260	-								
	30 - 184	16.79	390	235	-								
	35 - 209	14.77*	345	205	-								
	37 - 221	13.95*	325	194	-								
	43 - 260	11.88	275	165	-								
	47 - 286	10.79	250	150	-								
	55 - 330	9.35	220	130	-	R	57	VU/VZ	31	DV	132S4	130	230
	56 - 341	9.06	210	126	-	RF	57	VU/VZ	31	DV	132S4	135	231
	64 - 388	7.97	186	111	-								
	68 - 410	7.53	176	105	-								
	80 - 482	6.41	150	89	-								
	88 - 531	5.82	136	81	-								
	101 - 612	5.05	118	70	-								
	116 - 704	4.39	103	61	-								
	71 - 431	7.16*	167	100	-								
	78 - 471	6.56	153	91	-	RX	97	VU/VZ	31	DV	132S4	175	220
	88 - 533	5.79	135	81	-	RXF	97	VU/VZ	31	DV	132S4	185	221
	92 - 556	5.56*	130	77	-								
	101 - 609	5.07	118	71	-	RX	87	VU/VZ	31	DV	132S4	150	218
	114 - 686	4.50*	105	63	-	RXF	87	VU/VZ	31	DV	132S4	155	219
	127 - 765	4.04*	94	56	-								
	138 - 835	3.70	86	52	-								
	157 - 950	3.25*	76	45	-								
	166 - 1005	3.08*	72	43	-								
	189 - 1145	2.70	63	38	-	RX	77	VU/VZ	31	DV	132S4	135	216
	210 - 1270	2.43	57	34	-	RXF	77	VU/VZ	31	DV	132S4	135	217
	240 - 1450	2.13	50	30	-								
	272 - 1645	1.88*	44	26	-								
	306 - 1850	1.67	39	23	-								
	360 - 2175	1.42	33	20	-								
7.5 / 5.8	0.66 - 4.0	760	18000	13800	-								
	0.77 - 4.6	656	18000	11900	-								
	0.87 - 5.2	579	18000	10500	-								
	1.0 - 6.0	503	18000	9110	-								
	1.2 - 7.0	432	18000	7820	-	R	167 R97	VU/VZ	41	DV	132M4	890	-
	1.3 - 8.1	376	16600	6810	-	RF	167 R97	VU/VZ	41	DV	132M4	900	-
	1.5 - 9.1	335	14800	6070	-								
	1.7 - 10	303	13300	5490	-								
	1.8 - 11	279	12300	5050	-								

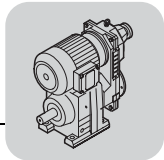

R = 1:5 ... R = 1:6

P_m/P_{a2} [kW]	n_{a1} - n_{a2} [1/min]	i	M_{a1} [Nm]	M_{a2} [Nm]	⚠							m [kg]	
7.5 / 5.8	0.72 - 4.4	695	13000	12600	-								
	0.81 - 4.9	619	13000	11200	-								
	0.90 - 5.4	558	13000	10100	-	R	147 R77	VU/VZ	41	DV	132M4	570	-
	1.0 - 6.2	489	13000	8860	-	RF	147 R77	VU/VZ	41	DV	132M4	580	-
	1.2 - 7.3	415	13000	7520	-								
	1.6 - 9.4	323	8000	5850	-								
	1.7 - 10	291	8000	5270	-								
	2.0 - 12	255	8000	4620	-	R	137 R77	VU/VZ	41	DV	132M4	450	-
	2.2 - 14	223	8000	4040	-	RF	137 R77	VU/VZ	41	DV	132M4	470	-
	2.6 - 15	197	8000	3570	-								
	2.9 - 17	175	7710	3170	-								
7.5 / 6.2	2.5 - 15	203.16	4300	3970	-								
	2.9 - 18	172.34	4300	3370	-								
	3.2 - 19	158.68	4300	3100	-	R	107	VU/VZ	41	DV	132M4	335	240
	3.5 - 21	141.83	4300	2770	-	RF	107	VU/VZ	41	DV	132M4	345	241
	3.9 - 24	127.68	4300	2490	-								
	4.4 - 26	115.63	4300	2260	-								
	4.0 - 24	126.75	3000	2480	-								
	4.3 - 26	116.48	3000	2280	-								
	4.9 - 29	103.44	3000	2020	-								
	5.4 - 33	92.48	3000	1810	-	R	97	VU/VZ	41	DV	132M4	280	238
	6.0 - 36	83.15	3000	1620	-	RF	97	VU/VZ	41	DV	132M4	300	239
	7.0 - 42	72.17	3000	1410	-								
	7.7 - 46	65.21	3000	1270	-								
	8.4 - 51	59.92	2850	1170	-								
	8.3 - 50	60.35*	1550	1180	-								
	9.5 - 57	52.82	1550	1030	-								
	11 - 64	47.58	1550	930	-								
	12 - 73	41.74	1550	820	-	R	87	VU/VZ	41	DV	132M4	240	236
	14 - 82	36.84*	1550	720	-	RF	87	VU/VZ	41	DV	132M4	245	237
	15 - 93	32.66*	1550	640	-								
	18 - 109	27.88	1320	545	-								
	14 - 82	36.83	820	720	-								
	15 - 91	33.47	820	655	-	R	77	VU/VZ	41	DV	132M4	215	234
	17 - 105	29.00	820	565	-	RF	77	VU/VZ	41	DV	132M4	220	235
	20 - 120	25.23	780	495	-								
	27 - 161	18.80	780	365	-								
	28 - 170	17.82*	780	350	-								
	32 - 194	15.60	740	305	-								
	36 - 216	14.05	670	275	-								
	41 - 246	12.33	585	240	-								
	46 - 279	10.88	515	215	-	R	77	VU/VZ	41	DV	132M4	210	234
	52 - 314	9.64	460	188	-	RF	77	VU/VZ	41	DV	132M4	220	235
	59 - 353	8.59	410	168	-								
	65 - 392	7.74	370	151	-								
	74 - 446	6.79	325	133	-								
	84 - 506	5.99*	285	117	-								
	95 - 571	5.31*	250	104	-								
	76 - 457	6.63*	315	130	-								
	90 - 540	5.61	265	110	-	RX	107	VU/VZ	41	DV	132M4	275	222
	97 - 584	5.19	245	101	-	RXF	107	VU/VZ	41	DV	132M4	290	223
	87 - 524	5.79	275	113	-								
	102 - 617	4.91	235	96	-	RX	97	VU/VZ	41	DV	132M4	245	220
	111 - 671	4.52	215	88	-	RXF	97	VU/VZ	41	DV	132M4	250	221

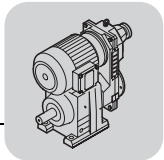

R..VU/VZ..DR/DT/DV.. [kW]

R = 1:5 ... R = 1:6

P_m/P_{a2} [kW]	n_{a1} - n_{a2} [1/min]	i	M_{a1} [Nm]	M_{a2} [Nm]	⚠							m [kg]	
7.5 / 6.2	112 - 674	4.50*	215	88	-								
	133 - 802	3.78	180	74	-								
	144 - 871	3.48	165	68	-								
	163 - 981	3.09	147	60	-								
	182 - 1100	2.76*	131	54	-	RX	87	VU/VZ	41	DV	132M4	220	218
	203 - 1220	2.48	118	48	-	RXF	87	VU/VZ	41	DV	132M4	225	219
	234 - 1410	2.15	102	42	-								
	260 - 1570	1.93	92	38	-								
	314 - 1895	1.60*	76	31	M2								
	362 - 2180	1.39	66	27	M2								
9.2 / 7.0	0.87 - 5.3	579	18000	12600	-								
	1.0 - 6.1	503	18000	10900	-								
	1.2 - 7.1	432	18000	9400	-								
	1.3 - 8.1	376	16500	8180	-	R	167 R97	VU/VZ	41	DV	132ML4	900	-
	1.5 - 9.1	335	14700	7290	-	RF	167 R97	VU/VZ	41	DV	132ML4	910	-
	1.7 - 10	303	13300	6590	-								
	1.8 - 11	279	12300	6070	-								
	1.2 - 7.2	426	13000	9270	-								
	1.4 - 8.3	368	13000	8010	-								
	1.5 - 9.4	326	13000	7090	-								
	1.8 - 11	280	12300	6090	-	R	147 R87	VU/VZ	41	DV	132ML4	610	-
	2.0 - 12	247	10900	5370	-	RF	147 R87	VU/VZ	41	DV	132ML4	620	-
	2.4 - 14	214	9410	4660	-								
	2.7 - 16	189	8310	4110	-								
	3.2 - 19	159	6990	3460	-								
	2.0 - 12	255	8000	5550	-								
	2.3 - 14	223	8000	4850	-	R	137 R77	VU/VZ	41	DV	132ML4	460	-
	2.6 - 16	197	8000	4290	-	RF	137 R77	VU/VZ	41	DV	132ML4	480	-
	2.9 - 17	175	7700	3810	-								
9.2 / 7.5	3.2 - 19	158.68	4300	3720	-								
	3.6 - 22	141.83	4300	3330	-								
	3.9 - 24	127.68	4300	3000	-	R	107	VU/VZ	41	DV	132ML4	345	240
	4.4 - 26	115.63	4300	2710	-	RF	107	VU/VZ	41	DV	132ML4	355	241
	4.9 - 30	102.53	4300	2410	-								
	5.4 - 33	92.70	4300	2170	-								
	5.4 - 33	92.48	3000	2170	-								
	6.0 - 37	83.15	3000	1950	-								
	7.0 - 42	72.17	3000	1690	-								
	7.7 - 47	65.21	3000	1530	-	R	97	VU/VZ	41	DV	132ML4	290	238
	8.4 - 51	59.92	2840	1410	-	RF	97	VU/VZ	41	DV	132ML4	310	239
	9.5 - 57	53.21	2520	1250	-								
	11 - 64	47.58	2260	1120	-								
	9.5 - 58	52.82	1550	1240	-								
	11 - 64	47.58	1550	1120	-								
	12 - 73	41.74	1550	980	-	R	87	VU/VZ	41	DV	132ML4	250	236
	14 - 83	36.84*	1550	860	-	RF	87	VU/VZ	41	DV	132ML4	255	237
	15 - 93	32.66*	1550	765	-								
	18 - 110	27.88	1320	655	-								
	18 - 110	27.84*	1320	655	-								
	22 - 130	23.40	1110	550	-								
	23 - 142	21.51	1020	505	-	R	87	VU/VZ	41	DV	132ML4	250	236
	26 - 160	19.10	910	450	-	RF	87	VU/VZ	41	DV	132ML4	255	237
	29 - 179	17.08*	810	400	-								

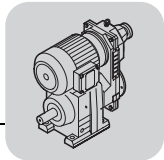

R = 1:5 ... R = 1:6

P_m/P_{a2} [kW]	n_{a1} - n_{a2} [1/min]	i	M_{a1} [Nm]	M_{a2} [Nm]	⚠							m [kg]	
9.2 / 7.5	**27 - 162**	18.80	780	440	-								
	28 - 171	17.82*	780	420	-								
	32 - 196	15.60	740	365	-								
	36 - 217	14.05	665	330	-								
	41 - 248	12.33	585	290	-								
	46 - 281	10.88	515	255	-	**R**	**77**	**VU/VZ**	**41**	**DV**	**132ML4**	220	234
	52 - 317	9.64	455	225	-	**RF**	**77**	**VU/VZ**	**41**	**DV**	**132ML4**	230	235
	59 - 355	8.59	405	200	-								
	65 - 394	7.74	365	182	-								
	74 - 450	6.79	320	159	-								
	84 - 510	5.99*	285	141	-								
	95 - 575	5.31*	250	125	-								
	76 - 460	6.63*	315	156	-								
	90 - 544	5.61	265	132	-								
	97 - 588	5.19	245	122	-	**RX**	**107**	**VU/VZ**	**41**	**DV**	**132ML4**	285	222
	108 - 657	4.65	220	109	-	**RXF**	**107**	**VU/VZ**	**41**	**DV**	**132ML4**	300	223
	120 - 727	4.20*	199	99	-								
	132 - 801	3.81	181	89	-								
	87 - 527	5.79	275	136	-								
	103 - 622	4.91	235	115	-								
	111 - 675	4.52	215	106	-								
	125 - 756	4.04	192	95	-								
	138 - 839	3.64*	173	85	-								
	153 - 925	3.30	157	77	-	**RX**	**97**	**VU/VZ**	**41**	**DV**	**132ML4**	255	220
	172 - 1045	2.92	139	69	-	**RXF**	**97**	**VU/VZ**	**41**	**DV**	**132ML4**	260	221
	191 - 1155	2.64	125	62	M2								
	225 - 1365	2.24*	106	53	M2								
	257 - 1560	1.96	93	46	M2,4								
	307 - 1860	1.64	78	39	M2,4								
	355 - 2150	1.42	67	33	M2,4								
	112 - 678	4.50*	215	106	-								
	133 - 808	3.78	179	89	-								
	145 - 877	3.48	165	82	-								
	163 - 988	3.09	147	73	-								
	182 - 1105	2.76*	131	65	-	**RX**	**87**	**VU/VZ**	**41**	**DV**	**132ML4**	230	218
	203 - 1230	2.48	118	58	-	**RXF**	**87**	**VU/VZ**	**41**	**DV**	**132ML4**	235	219
	234 - 1420	2.15	102	50	-								
	261 - 1580	1.93	92	45	M2								
	315 - 1910	1.60*	76	38	M2								
	362 - 2195	1.39	66	33	M2								
11.0 / 8.4	**1.0 - 6.1**	503	18000	13100	-								
	1.2 - 7.1	432	18000	11300	-								
	1.3 - 8.1	376	16500	9820	-	**R**	**167 R97**	**VU/VZ**	**41**	**DV**	**160M4**	900	-
	1.5 - 9.1	335	14700	8750	-	**RF**	**167 R97**	**VU/VZ**	**41**	**DV**	**160M4**	910	-
	1.7 - 10	303	13300	7910	-								
	1.8 - 11	279	12300	7280	-								
	1.4 - 8.3	368	13000	9610	-								
	1.5 - 9.4	326	13000	8510	-								
	1.8 - 11	280	12300	7310	-								
	2.0 - 12	247	10900	6450	-	**R**	**147 R87**	**VU/VZ**	**41**	**DV**	**160M4**	620	-
	2.4 - 14	214	9410	5590	-	**RF**	**147 R87**	**VU/VZ**	**41**	**DV**	**160M4**	620	-
	2.7 - 16	189	8310	4930	-								
	3.2 - 19	159	6990	4150	-								
	2.3 - 14	223	8000	5820	-								
	2.6 - 16	197	8000	5140	-	**R**	**137 R77**	**VU/VZ**	**41**	**DV**	**160M4**	465	-
	2.9 - 17	175	7700	4570	-	**RF**	**137 R77**	**VU/VZ**	**41**	**DV**	**160M4**	485	-
11.0 / 9.0	**3.6 - 22**	141.83	4300	3990	-								
	3.9 - 24	127.68	4300	3590	-								
	4.4 - 26	115.63	4300	3260	-								
	4.9 - 30	102.53	4300	2890	-	**R**	**107**	**VU/VZ**	**41**	**DV**	**160M4**	350	240
	5.4 - 33	92.70	4300	2610	-	**RF**	**107**	**VU/VZ**	**41**	**DV**	**160M4**	355	241
	6.4 - 39	78.57	3730	2210	-								
	6.9 - 42	72.88	3460	2050	-								
	7.7 - 47	65.60*	3110	1850	-								

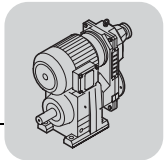

R..VU/VZ..DR/DT/DV.. [kW]

R = 1:5 ... R = 1:6

P_m/P_{a2} [kW]	n_{a1} - n_{a2} [1/min]	i	M_{a1} [Nm]	M_{a2} [Nm]	⚠							m [kg]	
11.0 / 9.0	7.0 - 42	72.17	3000	2030	-								
	7.7 - 47	65.21	3000	1840	-								
	8.4 - 51	59.92	2840	1690	-	R	97	VU/VZ	41	DV	160M4	295	238
	9.5 - 57	53.21	2520	1500	-	RF	97	VU/VZ	41	DV	160M4	310	239
	11 - 64	47.58	2260	1340	-								
	12 - 71	42.78	2030	1200	-								
	14 - 82	37.13	1760	1050	-								
	11 - 64	47.58	1550	1340	-								
	12 - 73	41.74	1550	1180	-								
	14 - 83	36.84*	1550	1040	-	R	87	VU/VZ	41	DV	160M4	255	236
	15 - 93	32.66*	1550	920	-	RF	87	VU/VZ	41	DV	160M4	260	237
	18 - 110	27.88	1320	785	-								
	18 - 110	27.84*	1320	785	-								
	22 - 130	23.40	1110	660	-								
	23 - 142	21.51	1020	605	-	R	87	VU/VZ	41	DV	160M4	255	236
	26 - 160	19.10	910	540	-	RF	87	VU/VZ	41	DV	160M4	260	237
	29 - 179	17.08*	810	480	-								
	33 - 199	15.35	730	430	-								
	28 - 171	17.82*	780	500	-								
	32 - 196	15.60	740	440	-								
	36 - 217	14.05	665	395	-								
	41 - 248	12.33	585	345	-								
	46 - 281	10.88	515	305	-								
	52 - 317	9.64	455	270	-	R	77	VU/VZ	41	DV	160M4	225	234
	59 - 355	8.59	405	240	-	RF	77	VU/VZ	41	DV	160M4	230	235
	65 - 394	7.74	365	220	-								
	74 - 450	6.79	320	191	-								
	84 - 510	5.99*	285	169	-								
	95 - 575	5.31*	250	150	-								
	76 - 460	6.63*	315	187	-								
	90 - 544	5.61	265	158	-	RX	107	VU/VZ	41	DV	160M4	290	222
	97 - 588	5.19	245	146	-	RXF	107	VU/VZ	41	DV	160M4	305	223
	87 - 527	5.79	275	163	-								
	103 - 622	4.91	235	138	-	RX	97	VU/VZ	41	DV	160M4	255	220
	111 - 675	4.52	215	127	-	RXF	97	VU/VZ	41	DV	160M4	265	221
	112 - 678	4.50*	215	127	-								
	133 - 808	3.78	179	106	-								
	145 - 877	3.48	165	98	-								
	163 - 988	3.09	147	87	-								
	182 - 1105	2.76*	131	78	-	RX	87	VU/VZ	41	DV	160M4	235	218
	203 - 1230	2.48	118	70	-	RXF	87	VU/VZ	41	DV	160M4	240	219
	234 - 1420	2.15	102	61	-								
	261 - 1580	1.93	92	54	M2								
	315 - 1910	1.60*	76	45	M2								
	362 - 2195	1.39	66	39	M2,4								
15.0 / 11.4	1.4 - 8.2	376	18000	13200	-								
	1.5 - 9.2	335	18000	11800	-	R	167 R97	VU	51	DV	160L4	1010	-
	1.7 - 10	303	18000	10700	-	RF	167 R97	VU	51	DV	160L4	1020	-
	1.8 - 11	279	18000	9820	-								
	1.8 - 11	280	13000	9850	-								
	2.1 - 13	247	13000	8690	-								
	2.4 - 14	214	13000	7530	-	R	147 R87	VU	51	DV	160L4	730	-
	2.7 - 16	189	13000	6650	-	RF	147 R87	VU	51	DV	160L4	730	-
	3.2 - 19	159	12300	5600	-								
15.0 / 12.3	4.3 - 26	119.86	10000	4550	-	R	147	VU	51	DV	160L4	680	244
	4.7 - 28	109.31	9140	4150	-	RF	147	VU	51	DV	160L4	690	245
	4.5 - 27	113.72	8000	4320	-								
	5.0 - 30	103.20*	8000	3920	-	R	137	VU	51	DV	160L4	550	242
	5.8 - 35	88.70*	7420	3370	-	RF	137	VU	51	DV	160L4	570	243
	6.4 - 38	80.91*	6770	3070	-								

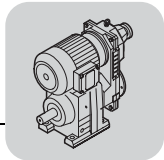

R = 1:5 ... R = 1:6

P_m/P_{a2} [kW]	n_{a1} - n_{a2} [1/min]	i	M_{a1} [Nm]	M_{a2} [Nm]	⚠							m [kg]	
15.0 / 12.3	**5.0 - 30**	102.53	4300	3890	-								
	5.5 - 33	92.70	4300	3520	-								
	6.5 - 39	78.57	4300	2980	M2								
	7.0 - 42	72.88	4300	2770	-	**R**	**107**	**VU**	**51**	**DV**	**160L4**	465	240
	7.8 - 47	65.60*	4300	2490	-	**RF**	**107**	**VU**	**51**	**DV**	**160L4**	470	241
	8.7 - 52	59.41	4300	2250	-								
	9.8 - 59	52.68	4300	2000	-								
	11 - 65	47.63	3980	1810	-								
	9.7 - 58	53.21	3000	2020	-								
	11 - 65	47.58	3000	1810	-								
	12 - 72	42.78	3000	1620	-	**R**	**97**	**VU**	**51**	**DV**	**160L4**	405	238
	14 - 83	37.13	3000	1410	-	**RF**	**97**	**VU**	**51**	**DV**	**160L4**	425	239
	15 - 93	33.25	2780	1260	-								
	19 - 112	27.58	2310	1050	M2								
	21 - 124	25.03	2090	950	-								
	23 - 138	22.37	1870	850	-								
	26 - 154	20.14	1680	765	-	**R**	**97**	**VU**	**51**	**DV**	**160L4**	405	238
	28 - 170	18.24	1530	690	-	**RF**	**97**	**VU**	**51**	**DV**	**160L4**	420	239
	32 - 191	16.17	1350	615	-								
	24 - 144	21.51	1500	820	-								
	27 - 162	19.10	1440	725	-								
	30 - 181	17.08*	1390	650	-								
	33 - 202	15.35	1280	585	-								
	39 - 232	13.33	1120	505	-								
	43 - 259	11.93	1000	455	-	**R**	**87**	**VU**	**51**	**DV**	**160L4**	360	236
	52 - 313	9.90*	830	375	M2	**RF**	**87**	**VU**	**51**	**DV**	**160L4**	370	237
	56 - 339	9.14*	765	345	-								
	63 - 377	8.22	690	310	-								
	72 - 434	7.13	595	270	-								
	80 - 484	6.39	535	245	-								
	97 - 584	5.30*	445	200	M2								
	99 - 596	5.19	435	197	-								
	110 - 666	4.65	390	177	-	**RX**	**107**	**VU**	**51**	**DV**	**160L4**	405	222
	122 - 737	4.20*	350	159	-	**RXF**	**107**	**VU**	**51**	**DV**	**160L4**	420	223
	114 - 685	4.52	380	172	-								
	127 - 766	4.04	340	153	-								
	141 - 850	3.64*	305	138	-								
	156 - 938	3.30	275	125	-								
	176 - 1060	2.92	245	111	-	**RX**	**97**	**VU**	**51**	**DV**	**160L4**	370	220
	195 - 1170	2.64	220	100	M2	**RXF**	**97**	**VU**	**51**	**DV**	**160L4**	375	221
	229 - 1380	2.24*	187	85	M2								
	262 - 1580	1.96	164	74	M2,4								
	313 - 1885	1.64	137	62	M2,4								
	362 - 2180	1.42	119	54	M2,4								
18.5 / 14.1	**1.4 - 8.3**	376	18000	16300	-								
	1.5 - 9.3	335	18000	14500	-	**R**	**167 R97**	**VU**	**51**	**DV**	**180M4**	1060	-
	1.7 - 10	303	18000	13100	-	**RF**	**167 R97**	**VU**	**51**	**DV**	**180M4**	1070	-
	1.8 - 11	279	18000	12100	-								
	2.4 - 15	214	13000	9270	-								
	2.7 - 16	189	13000	8190	-	**R**	**147 R87**	**VU**	**51**	**DV**	**180M4**	780	-
	3.2 - 20	159	12300	6890	-	**RF**	**147 R87**	**VU**	**51**	**DV**	**180M4**	780	-
18.5 / 15.2	**4.3 - 26**	119.86	10000	5600	-								
	4.7 - 28	109.31	9140	5110	-	**R**	**147**	**VU**	**51**	**DV**	**180M4**	730	244
	5.4 - 33	94.60*	7910	4420	-	**RF**	**147**	**VU**	**51**	**DV**	**180M4**	740	245
	4.5 - 27	113.72	8000	5320	-								
	5.0 - 30	103.20*	8000	4820	-	**R**	**137**	**VU**	**51**	**DV**	**180M4**	600	242
	5.8 - 35	88.70*	7410	4150	M2	**RF**	**137**	**VU**	**51**	**DV**	**180M4**	620	243
	6.4 - 38	80.91*	6760	3780	-								

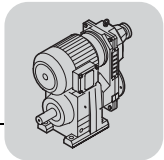

R..VU/VZ..DR/DT/DV.. [kW]

R = 1:5 ... R = 1:6

P_m/P_{a2} [kW]	n_{a1} - n_{a2} [1/min]	i	M_{a1} [Nm]	M_{a2} [Nm]	⚠							m [kg]	
18.5 / 15.2	6.5 - 40	78.57	4300	3670	M2								
	7.1 - 43	72.88	4300	3410	-								
	7.8 - 47	65.60*	4300	3070	-	R	107	VU	51	DV	180M4	520	240
	8.7 - 52	59.41	4300	2780	-	RF	107	VU	51	DV	180M4	520	241
	9.8 - 59	52.68	4300	2460	-								
	11 - 65	47.63	3980	2230	-								
	9.7 - 58	53.21	3000	2490	-								
	11 - 65	47.58	3000	2220	-								
	12 - 73	42.78	3000	2000	-	R	97	VU	51	DV	180M4	455	238
	14 - 84	37.13	3000	1740	-	RF	97	VU	51	DV	180M4	475	239
	15 - 93	33.25	2780	1550	-								
	19 - 113	27.58	2300	1290	M2								
	21 - 124	25.03	2090	1170	-								
	23 - 139	22.37	1870	1050	-	R	97	VU	51	DV	180M4	455	238
	26 - 154	20.14	1680	940	-	RF	97	VU	51	DV	180M4	470	239
	28 - 170	18.24	1520	850	-								
	32 - 192	16.17	1350	755	-								
	24 - 144	21.51	1500	1010	-								
	27 - 163	19.10	1440	890	-								
	30 - 182	17.08*	1390	800	-								
	34 - 202	15.35	1280	715	-								
	39 - 233	13.33	1110	625	-								
	43 - 260	11.93	1000	560	-	R	87	VU	51	DV	180M4	410	236
	52 - 314	9.90*	830	465	M2	RF	87	VU	51	DV	180M4	420	237
	56 - 340	9.14*	765	425	-								
	63 - 378	8.22	685	385	-								
	72 - 436	7.13	595	335	-								
	80 - 486	6.39	535	300	-								
	97 - 586	5.30*	445	250	M2								
	99 - 598	5.19	435	245	-								
	111 - 668	4.65	390	215	-	RX	107	VU	51	DV	180M4	455	222
	122 - 739	4.20*	350	196	-	RXF	107	VU	51	DV	180M4	470	223
	114 - 687	4.52	380	210	-								
	127 - 769	4.04	340	189	-								
	141 - 853	3.64*	305	170	-								
	156 - 941	3.30	275	154	-								
	176 - 1065	2.92	245	137	M2	RX	97	VU	51	DV	180M4	420	220
	195 - 1175	2.64	220	123	M2	RXF	97	VU	51	DV	180M4	425	221
	230 - 1385	2.24*	187	105	M2								
	262 - 1585	1.96	164	92	M2,4								
	314 - 1895	1.64	137	77	M2,4								
	362 - 2185	1.42	119	66	M2,4								
22 / 16.8	1.5 - 9.3	335	18000	17200	-								
	1.7 - 10	303	18000	15500	-	R	167 R97	VU	51	DV	180L4	1080	-
	1.8 - 11	279	18000	14300	-	RF	167 R97	VU	51	DV	180L4	1090	-
	2.7 - 16	189	13000	9700	-	R	147 R87	VU	51	DV	180L4	790	-
	3.2 - 20	159	12300	8160	-	RF	147 R87	VU	51	DV	180L4	800	-
22 / 18.0	4.7 - 28	109.31	9140	6050	-	R	147	VU	51	DV	180L4	750	244
	5.4 - 33	94.60*	7910	5240	-	RF	147	VU	51	DV	180L4	750	245
	4.5 - 27	113.72	8000	6290	-								
	5.0 - 30	103.20*	8000	5710	-	R	137	VU	51	DV	180L4	610	242
	5.8 - 35	88.70*	7410	4910	M2	RF	137	VU	51	DV	180L4	640	243
	6.4 - 38	80.91*	6760	4480	-								
	7.0 - 42	73.49	6140	4070	-								
	7.1 - 43	72.88	4300	4030	-								
	7.8 - 47	65.60*	4300	3630	-								
	8.7 - 52	59.41	4300	3290	-	R	107	VU	51	DV	180L4	530	240
	9.8 - 59	52.68	4300	2920	-	RF	107	VU	51	DV	180L4	540	241
	11 - 65	47.63	3980	2640	-								
	13 - 77	40.37*	3370	2230	M2								

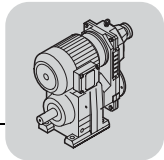

R = 1:5 ... R = 1:6

P_m/P_{a2} [kW]	n_{a1} - n_{a2} [1/min]	i	M_{a1} [Nm]	M_{a2} [Nm]	⚠							m [kg]	
22 / 18.0	**11 - 65**	47.58	3000	2630	-								
	12 - 73	42.78	3000	2370	-								
	14 - 84	37.13	3000	2060	-	**R**	**97**	**VU**	**51**	**DV**	**180L4**	470	238
	15 - 93	33.25	2780	1840	M2	**RF**	**97**	**VU**	**51**	**DV**	**180L4**	485	239
	19 - 113	27.58	2300	1530	M2								
	21 - 124	25.03	2090	1390	-								
	23 - 139	22.37	1870	1240	-								
	26 - 154	20.14	1680	1110	-	**R**	**97**	**VU**	**51**	**DV**	**180L4**	465	238
	28 - 170	18.24	1520	1010	-	**RF**	**97**	**VU**	**51**	**DV**	**180L4**	485	239
	32 - 192	16.17	1350	900	-								
	35 - 212	14.62	1220	810	-								
	24 - 144	21.51	1500	1190	-								
	27 - 163	19.10	1440	1060	-								
	30 - 182	17.08*	1390	950	-								
	34 - 202	15.35	1280	850	-								
	39 - 233	13.33	1110	740	-								
	43 - 260	11.93	1000	660	M2	**R**	**87**	**VU**	**51**	**DV**	**180L4**	425	236
	52 - 314	9.90*	830	550	M2	**RF**	**87**	**VU**	**51**	**DV**	**180L4**	435	237
	56 - 340	9.14*	765	505	-								
	63 - 378	8.22	685	455	-								
	72 - 436	7.13	595	395	-								
	80 - 486	6.39	535	355	M2								
	97 - 586	5.30*	445	295	M2								
	99 - 598	5.19	435	285	-								
	111 - 668	4.65	390	255	-	**RX**	**107**	**VU**	**51**	**DV**	**180L4**	470	222
	122 - 739	4.20*	350	235	-	**RXF**	**107**	**VU**	**51**	**DV**	**180L4**	485	223
	114 - 687	4.52	380	250	-								
	127 - 769	4.04	340	225	-								
	141 - 853	3.64*	305	200	-								
	156 - 941	3.30	275	183	-								
	176 - 1065	2.92	245	162	M2	**RX**	**97**	**VU**	**51**	**DV**	**180L4**	435	220
	195 - 1175	2.64	220	146	M2	**RXF**	**97**	**VU**	**51**	**DV**	**180L4**	440	221
	230 - 1385	2.24*	187	124	M2,4								
	262 - 1585	1.96	164	109	M2,4								
	314 - 1895	1.64	137	91	M2,4								
	362 - 2185	1.42	119	79	M2,4								

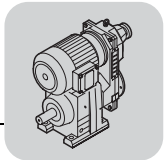

R..VU/VZ..DR/DT/DV.. [kW]

R = 1:4

P_m/P_{a2} [kW]	n_{a1} - n_{a2} [1/min]	i	M_{a1} [Nm]	M_{a2} [Nm]	⚠							m [kg]	
30 / 23	**2.7 - 13**	200	18000	17500	M1-6	**R**	**167 R107**	**VU**	**6**	**DV**	**200L4**	1250	-
	3.2 - 15	169	18000	14800	M1-6	**RF**	**167 R107**	**VU**	**6**	**DV**	**200L4**	1260	-
30 / 25	**2.9 - 14**	186.93*	18000	17700	-								
	3.6 - 17	153.07	18000	14500	-								
	3.9 - 18	139.98	18000	13200	-	**R**	**167**	**VU**	**6**	**DV**	**200L4**	1140	246
	4.5 - 21	121.81*	18000	11500	-	**RF**	**167**	**VU**	**6**	**DV**	**200L4**	1140	247
	5.1 - 24	107.49	18000	10200	-								
	5.9 - 27	93.19	16200	8800	-								
	4.6 - 21	119.86	13000	11300	-								
	5.0 - 23	109.31	13000	10300	-								
	5.8 - 27	94.60*	13000	8930	-	**R**	**147**	**VU**	**6**	**DV**	**200L4**	870	244
	6.6 - 30	83.47	13000	7880	-	**RF**	**147**	**VU**	**6**	**DV**	**200L4**	880	245
	7.6 - 35	72.09	12500	6810	M2								
	8.2 - 38	66.99	11700	6330	-								
	6.8 - 31	80.91*	8000	7640	-								
	7.5 - 34	73.49	8000	6940	-								
	8.4 - 39	65.20	8000	6160	-	**R**	**137**	**VU**	**6**	**DV**	**200L4**	740	242
	9.3 - 43	59.17*	8000	5590	-	**RF**	**137**	**VU**	**6**	**DV**	**200L4**	760	243
	11 - 50	50.86*	8000	4800	-								
	12 - 57	44.39	7730	4190	-								
	14 - 63	40.37*	4300	3810	-								
	16 - 72	35.26	4300	3330	M2	**R**	**107**	**VU**	**6**	**DV**	**200L4**	660	240
	19 - 86	29.49	4300	2780	M2	**RF**	**107**	**VU**	**6**	**DV**	**200L4**	670	241
	22 - 102	24.90*	4300	2350	-								
	24 - 112	22.62	3940	2140	-								
	27 - 126	20.07	3490	1900	-								
	30 - 139	18.21	3170	1720	-								
	35 - 162	15.65	2720	1480	-								
	40 - 185	13.66	2380	1290	-								
	47 - 218	11.59	2020	1090	M2	**R**	**107**	**VU**	**6**	**DV**	**200L4**	650	240
	54 - 250	10.13	1760	960	M2	**RF**	**107**	**VU**	**6**	**DV**	**200L4**	660	241
	64 - 295	8.56	1490	810	M2,4								
	70 - 322	7.86	1370	740	-								
	82 - 380	6.66	1160	630	M2								
	94 - 434	5.82	1010	550	M2								
	112 - 514	4.92	860	465	M2,4								

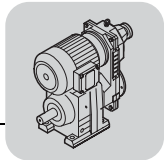

R = 1:3															
P_m/P_{a2} [kW]	n_{a1}	-	n_{a2}	i	M_{a1}	M_{a2} [Nm]	⚠							m [kg]	
37 / 30	**6.4**	-	**19**	107.49	18000	14800	-								
	7.4	-	**22**	93.19	18000	12800	-								
	8.3	-	**25**	82.91*	17300	11400	-	**R**	**167**	**VU**	**6**	**DV**	**225S4**	1220	246
	9.3	-	**28**	73.70*	15400	10100	-	**RF**	**167**	**VU**	**6**	**DV**	**225S4**	1230	247
	10	-	**31**	67.40	14000	9250	-								
	12	-	**36**	58.65	12200	8050	-								
	10	-	**31**	66.99	13000	9190	-								
	11	-	**34**	61.09	12700	8380	-	**R**	**147**	**VU**	**6**	**DV**	**225S4**	950	244
	13	-	**39**	52.87	11000	7260	-	**RF**	**147**	**VU**	**6**	**DV**	**225S4**	960	245
	15	-	**45**	46.65	9720	6400	-								
	15	-	**47**	44.39	8000	6090	-								
	18	-	**55**	37.65	7840	5170	-	**R**	**137**	**VU**	**6**	**DV**	**225S4**	820	242
	21	-	**63**	32.91	6850	4520	M2	**RF**	**137**	**VU**	**6**	**DV**	**225S4**	840	243
	25	-	**75**	27.83	5800	3820	M2								
	23	-	**71**	29.49	4300	4050	M2	**R**	**107**	**VU**	**6**	**DV**	**225S4**	740	240
								RF	**107**	**VU**	**6**	**DV**	**225S4**	750	241
	28	-	**84**	24.90*	4300	3420	-								
	30	-	**92**	22.62	4300	3100	-								
	34	-	**104**	20.07	4180	2750	-								
	38	-	**115**	18.21	3790	2500	-								
	44	-	**133**	15.65	3260	2150	-								
	50	-	**153**	13.66	2850	1870	-								
	59	-	**180**	11.59	2410	1590	-	**R**	**107**	**VU**	**6**	**DV**	**225S4**	740	240
	68	-	**206**	10.13	2110	1390	-	**RF**	**107**	**VU**	**6**	**DV**	**225S4**	740	241
	80	-	**244**	8.56	1780	1170	M2								
	88	-	**266**	7.86	1640	1080	-								
	103	-	**313**	6.66	1390	910	-								
	118	-	**359**	5.82	1210	800	-								
	140	-	**424**	4.92	1020	675	M2								
45 / 37	**7.4**	-	**22**	93.19	18000	15800	-								
	8.3	-	**25**	82.91*	17300	14000	-								
	9.3	-	**28**	73.70*	15400	12500	-								
	10	-	**31**	67.40	14000	11400	-	**R**	**167**	**VU**	**6**	**DV**	**225M4**	1250	246
	12	-	**36**	58.65	12200	9930	-	**RF**	**167**	**VU**	**6**	**DV**	**225M4**	1260	247
	13	-	**40**	51.76	10800	8760	-								
	15	-	**47**	44.87	9350	7600	-								
	11	-	**34**	61.09	12700	10300	-								
	13	-	**39**	52.87	11000	8950	-								
	15	-	**45**	46.65	9720	7900	-								
	17	-	**52**	40.29	8390	6820	-	**R**	**147**	**VU**	**6**	**DV**	**225M4**	980	244
	19	-	**59**	35.64	7420	6030	-	**RF**	**147**	**VU**	**6**	**DV**	**225M4**	990	245
	23	-	**70**	29.95	6240	5070	M2								
	28	-	**86**	24.19	5040	4090	M2,4								
	18	-	**55**	37.65	7840	6370	M2								
	21	-	**63**	32.91	6850	5570	M2	**R**	**137**	**VU**	**6**	**DV**	**225M4**	850	242
	25	-	**75**	27.83	5800	4710	M2,4	**RF**	**137**	**VU**	**6**	**DV**	**225M4**	870	243
	28	-	**84**	24.90*	4300	4220	-								
	30	-	**92**	22.62	4300	3830	-								
	34	-	**104**	20.07	4180	3400	-								
	38	-	**115**	18.21	3790	3080	-								
	44	-	**133**	15.65	3260	2650	-								
	50	-	**153**	13.66	2850	2310	-								
	59	-	**180**	11.59	2410	1960	-	**R**	**107**	**VU**	**6**	**DV**	**225M4**	770	240
	68	-	**206**	10.13	2110	1710	M2	**RF**	**107**	**VU**	**6**	**DV**	**225M4**	770	241
	80	-	**244**	8.56	1780	1450	M2								
	88	-	**266**	7.86	1640	1330	-								
	103	-	**313**	6.66	1390	1130	-								
	118	-	**359**	5.82	1210	990	M2								
	140	-	**424**	4.92	1020	830	M2								

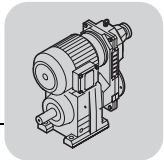

R..VU/VZ..DR/DT/DV.. [kW]

R = 1:7... R = 1:8

P_m/P_{a2} [kW]	n_{a1} - n_{a2} [1/min]	i	M_{a1} [Nm]	M_{a2} [Nm]	⚠							m [kg]	
0.37 / 0.28	0.16 - 1.1	2280	4300	2450	-	R	107 R77	VU/VZ	11	DT	80K6	215	-
	0.17 - 1.2	2067	4300	2220	-	RF	107 R77	VU/VZ	11	DT	80K6	220	-
	0.18 - 1.2	1987	4300	2130	-								
	0.20 - 1.4	1827	4300	1960	-								
	0.22 - 1.6	1599	4300	1720	-								
	0.26 - 1.8	1400	4300	1500	-	R	107 R77	VU/VZ	11	DT	80K6	220	-
	0.29 - 2.0	1226	4300	1320	-	RF	107 R77	VU/VZ	11	DT	80K6	225	-
	0.32 - 2.2	1104	4300	1180	-								
	0.38 - 2.6	939	4300	1010	-								
	0.44 - 3.0	822	4300	880	-								
	0.76 - 5.3	469	2710	510	-								
	0.84 - 5.8	426	2460	465	-								
	0.95 - 6.6	377	2180	410	-								
	1.1 - 7.6	325	1880	355	-	R	107 R77	VU/VZ	11	DT	80K6	215	-
	1.3 - 8.7	284	1640	310	-	RF	107 R77	VU/VZ	11	DT	80K6	220	-
	1.4 - 9.7	256	1480	280	-								
	1.6 - 11	220	1270	240	-								
	2.1 - 14	172	990	187	-								
	0.23 - 1.6	1583	3000	1700	-								
	0.26 - 1.8	1396	3000	1500	-								
	0.29 - 2.0	1228	3000	1320	-								
	0.33 - 2.3	1069	3000	1150	-	R	97 R57	VU/VZ	11	DT	80K6	150	-
	0.38 - 2.6	938	3000	1010	-	RF	97 R57	VU/VZ	11	DT	80K6	165	-
	0.43 - 3.0	824	3000	880	-								
	0.49 - 3.4	737	3000	790	-								
	0.57 - 3.9	632	3000	680	-								
	0.57 - 4.0	625	3000	680	-								
	0.65 - 4.5	549	3000	600	-								
	0.77 - 5.3	466	2690	510	-								
	0.85 - 5.9	420	2430	460	-	R	97 R57	VU/VZ	11	DT	80K6	145	-
	0.97 - 6.7	370	2140	405	-	RF	97 R57	VU/VZ	11	DT	80K6	165	-
	1.0 - 7.1	349	2020	380	-								
	1.2 - 8.3	297	1720	325	-								
	1.3 - 9.2	270	1560	295	-								
	1.6 - 11	227	1310	245	-								
	0.46 - 3.2	776	1550	830	-								
	0.52 - 3.6	685	1550	735	-	R	87 R57	VU/VZ	11	DT	80K6	110	-
	0.60 - 4.1	599	1550	645	-	RF	87 R57	VU/VZ	11	DT	80K6	115	-
	0.66 - 4.6	538	1550	585	-								
	0.76 - 5.2	472	1550	515	-								
	0.89 - 6.2	400	1550	435	-								
	0.99 - 6.9	361	1550	395	-	R	87 R57	VU/VZ	11	DT	80K6	110	-
	1.2 - 8.2	300	1550	325	-	RF	87 R57	VU/VZ	11	DT	80K6	115	-
	1.4 - 9.7	256	1480	280	-								
	1.5 - 11	232	1340	255	-								
	1.8 - 13	195	1130	215	-								
	0.85 - 5.9	422	820	460	-								
	0.98 - 6.8	365	820	400	-								
	1.2 - 8.0	310	820	340	-								
	1.3 - 9.0	276	820	300	-	R	77 R37	VU/VZ	11	DT	80K6	75	-
	1.5 - 10	236	820	255	-	RF	77 R37	VU/VZ	11	DT	80K6	80	-
	1.6 - 11	221	820	240	-								
	1.9 - 13	186	820	205	-								
	1.2 - 8.0	310	600	340	-								
	1.4 - 9.4	264	600	290	-								
	1.5 - 11	235	600	255	-	R	67 R37	VU/VZ	11	DT	80K6	70	-
	1.8 - 12	201	600	220	-	RF	67 R37	VU/VZ	11	DT	80K6	73	-
	2.0 - 14	181	600	197	-								
	2.2 - 16	159	600	173	-								

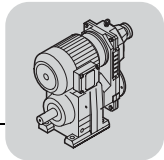

R = 1:7... R = 1:8

P_m/P_{a2} [kW]	n_{a1} - n_{a2} [1/min]	i	M_{a1} [Nm]	M_{a2} [Nm]	⚠							m [kg]	
0.37 / 0.28	1.6 - 11	220	450	240	-								
	1.9 - 13	188	450	205	-								
	2.2 - 16	159	450	173	-	R	57 R37	VU/VZ	11	DT	80K6	63	-
	2.5 - 17	146	450	159	-	RF	57 R37	VU/VZ	11	DT	80K6	67	-
	2.7 - 18	134	450	146	-								
	2.3 - 16	154	300	168	-								
	2.8 - 19	129	300	141	-	R	47 R37	VU/VZ	11	DT	80K6	58	-
	3.3 - 23	109	300	119	-	RF	47 R37	VU/VZ	11	DT	80K6	59	-
	3.6 - 25	98	300	107	-								
0.37 / 0.30	2.1 - 15	166.59	820	193	-								
	2.5 - 17	145.67	820	169	-	R	77	VU/VZ	11	DT	80K6	67	234
	2.6 - 18	138.39	820	160	-	RF	77	VU/VZ	11	DT	80K6	72	235
	2.9 - 20	121.42	745	141	-								
	2.3 - 16	158.14	600	183	-								
	2.6 - 18	137.67	600	159	-								
	2.8 - 19	128.97	600	149	-								
	3.1 - 22	113.94	600	132	-								
	3.4 - 23	105.83	600	123	-	R	67	VU/VZ	11	DT	80K6	58	232
	3.7 - 26	95.91	590	111	-	RF	67	VU/VZ	11	DT	80K6	62	233
	4.2 - 29	86.11	530	100	-								
	4.8 - 33	74.17	455	86	-								
	5.1 - 35	69.75	430	81	-								
	2.4 - 17	147.92	450	171	-								
	2.8 - 19	128.77	450	149	-								
	3.0 - 21	120.63	450	140	-								
	3.4 - 23	106.58	450	123	-								
	3.6 - 25	98.99	450	115	-								
	4.0 - 28	89.71	450	104	-	R	57	VU/VZ	11	DT	80K6	52	230
	4.4 - 31	80.55	450	93	-	RF	57	VU/VZ	11	DT	80K6	55	231
	5.2 - 36	69.23	425	80	-								
	5.5 - 38	64.85	400	75	-								
	6.2 - 43	57.29	350	66	-								
	6.7 - 47	53.22	325	62	-								
	2.6 - 18	139.99	300	162	-								
	2.9 - 20	121.87	300	141	-								
	3.1 - 22	114.17	300	132	-								
	3.6 - 25	100.86	300	117	-								
	3.8 - 26	93.68	300	108	-								
	4.2 - 29	84.90	300	98	-								
	4.7 - 32	76.23	300	88	-								
	5.2 - 36	68.54	300	79	-	R	47	VU/VZ	11	DT	80K6	47	228
	5.6 - 39	64.21	300	74	-	RF	47	VU/VZ	11	DT	80K6	47	229
	6.3 - 44	56.73	300	66	-								
	6.8 - 47	52.69	300	61	-								
	7.5 - 52	47.75	295	55	-								
	8.3 - 58	42.87	265	50	-								
	9.7 - 67	36.93	225	43	-								
	10 - 71	34.73	215	40	-								
	3.4 - 24	105.28	200	122	-								
	3.9 - 27	90.77	200	105	-								
	4.2 - 29	84.61	200	98	-								
	4.8 - 33	73.96	200	86	-								
	5.2 - 36	69.33	200	80	-								
	5.8 - 40	61.18	200	71	-								
	6.4 - 44	55.76	200	65	-	R	37	VU/VZ	11	DT	80K6	45	226
	7.4 - 51	48.08	200	56	-	RF	37	VU/VZ	11	DT	80K6	46	227
	8.0 - 55	44.81	200	52	-								
	9.1 - 63	39.17	200	45	-								
	9.7 - 67	36.72	200	43	-								
	11 - 76	32.40	199	38	-								
	12 - 86	28.73	177	33	-								
	15 - 101	24.42	150	28	-								

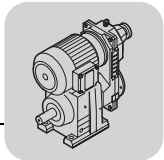

R..VU/VZ..DR/DT/DV.. [kW]

R = 1:7... R = 1:8

P_m/P_{a2} [kW]	n_{a1} - n_{a2} [1/min]	i	M_{a1} [Nm]	M_{a2} [Nm]	⚠							m [kg]	
0.37 / 0.30	**16 - 111**	22.27	137	26	-								
	19 - 128	19.31	119	22	-								
	20 - 137	18.05	111	21	-								
	23 - 159	15.60	96	18	-								
	27 - 187	13.25	81	15	-								
	30 - 209	11.83	73	14	-	**R**	**37**	**VU/VZ**	**11**	**DT**	**80K6**	44	226
	35 - 245	10.11	62	12	-	**RF**	**37**	**VU/VZ**	**11**	**DT**	**80K6**	46	227
	38 - 261	9.47	58	11	-								
	45 - 311	7.97	49	9.2	-								
	54 - 371	6.67	41	7.7	-								
	63 - 437	5.67	35	6.6	-								
	71 - 489	5.06	31	5.9	-								
	69 - 478	5.18	32	6.0	-								
	79 - 546	4.53	28	5.2	-	**RX**	**67**	**VU/VZ**	**11**	**DT**	**80K6**	45	214
	83 - 576	4.30*	26	5.0	-	**RXF**	**67**	**VU/VZ**	**11**	**DT**	**80K6**	49	215
	82 - 569	4.35	27	5.0	-								
	94 - 653	3.79	23	4.4	-								
	101 - 697	3.55*	22	4.1	-								
	114 - 788	3.14	19	3.6	-								
	123 - 851	2.91	18	3.4	-								
	135 - 938	2.64*	16	3.1	-	**RX**	**57**	**VU/VZ**	**11**	**DT**	**80K6**	42	212
	151 - 1045	2.37	15	2.7	-	**RXF**	**57**	**VU/VZ**	**11**	**DT**	**80K6**	44	213
	175 - 1215	2.04	13	2.4	-								
	186 - 1290	1.92*	12	2.2	-								
	217 - 1500	1.65	10	1.9	-								
	242 - 1670	1.48	9.1	1.7	-								
	275 - 1905	1.30	8.0	1.5	-								
0.55 / 0.42	**0.25 - 1.8**	1407	4300	2270	-								
	0.30 - 2.0	1209	4300	1950	-								
	0.34 - 2.4	1055	4300	1700	-								
	0.39 - 2.7	919	4300	1480	-	**R**	**107 R77**	**VU/VZ**	**11**	**DT**	**80N6**	215	-
	0.44 - 3.0	815	4300	1310	-	**RF**	**107 R77**	**VU/VZ**	**11**	**DT**	**80N6**	220	-
	0.50 - 3.5	717	4080	1150	-								
	0.57 - 4.0	626	3570	1010	-								
	0.68 - 4.7	528	3010	850	-								
	0.76 - 5.3	469	2710	765	-								
	0.84 - 5.8	426	2460	695	-								
	0.95 - 6.6	377	2180	615	-								
	1.1 - 7.6	325	1880	530	-	**R**	**107 R77**	**VU/VZ**	**11**	**DT**	**80N6**	215	-
	1.3 - 8.7	284	1640	465	-	**RF**	**107 R77**	**VU/VZ**	**11**	**DT**	**80N6**	220	-
	1.4 - 9.7	256	1480	420	-								
	1.6 - 11	220	1270	360	-								
	2.1 - 14	172	990	280	-								
	0.33 - 2.3	1069	3000	1720	-								
	0.38 - 2.6	938	3000	1510	-								
	0.43 - 3.0	824	3000	1330	-	**R**	**97 R57**	**VU/VZ**	**11**	**DT**	**80N6**	150	-
	0.49 - 3.4	737	3000	1190	-	**RF**	**97 R57**	**VU/VZ**	**11**	**DT**	**80N6**	165	-
	0.57 - 3.9	632	3000	1020	-								
	0.57 - 4.0	625	3000	1020	-								
	0.65 - 4.5	549	3000	900	-								
	0.77 - 5.3	466	2690	760	-								
	0.85 - 5.9	420	2430	685	-								
	0.97 - 6.7	370	2140	605	-	**R**	**97 R57**	**VU/VZ**	**11**	**DT**	**80N6**	145	-
	1.0 - 7.1	349	2020	570	-	**RF**	**97 R57**	**VU/VZ**	**11**	**DT**	**80N6**	165	-
	1.2 - 8.3	297	1720	485	-								
	1.3 - 9.2	270	1560	440	-								
	1.6 - 11	227	1310	370	-								

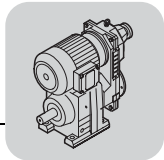

R = 1:7... R = 1:8

P_m/P_{a2} [kW]	n_{a1} - n_{a2} [1/min]	i	M_{a1} [Nm]	M_{a2} [Nm]	⚠							m [kg]	
0.55 / 0.42	**0.66 - 4.6**	538	1550	880	-								
	0.76 - 5.2	472	1550	770	-								
	0.89 - 6.2	400	1550	655	-								
	0.99 - 6.9	361	1550	590	-	**R**	**87 R57**	**VU/VZ**	**11**	**DT**	**80N6**	110	-
	1.2 - 8.2	300	1550	490	-	**RF**	**87 R57**	**VU/VZ**	**11**	**DT**	**80N6**	115	-
	1.4 - 9.7	256	1480	420	-								
	1.5 - 11	232	1340	380	-								
	1.8 - 13	195	1130	320	-								
	1.3 - 9.0	276	820	450	-								
	1.5 - 10	236	820	385	-	**R**	**77 R37**	**VU/VZ**	**11**	**DT**	**80N6**	76	-
	1.6 - 11	221	820	360	-	**RF**	**77 R37**	**VU/VZ**	**11**	**DT**	**80N6**	81	-
	1.9 - 13	186	820	305	-								
	1.8 - 12	201	600	330	-								
	2.0 - 14	181	600	295	-	**R**	**67 R37**	**VU/VZ**	**11**	**DT**	**80N6**	71	-
	2.2 - 16	159	600	260	-	**RF**	**67 R37**	**VU/VZ**	**11**	**DT**	**80N6**	74	-
	2.2 - 16	159	450	260	-								
	2.5 - 17	146	450	240	-	**R**	**57 R37**	**VU/VZ**	**11**	**DT**	**80N6**	64	-
	2.7 - 18	134	450	220	-	**RF**	**57 R37**	**VU/VZ**	**11**	**DT**	**80N6**	68	-
0.55 / 0.45	**2.1 - 15**	166.59	820	290	-								
	2.5 - 17	145.67	820	255	-	**R**	**77**	**VU/VZ**	**11**	**DT**	**80N6**	68	234
	2.6 - 18	138.39	820	240	-	**RF**	**77**	**VU/VZ**	**11**	**DT**	**80N6**	73	235
	2.9 - 20	121.42	745	210	-								
	2.3 - 16	158.14	600	275	-								
	2.6 - 18	137.67	600	240	-								
	2.8 - 19	128.97	600	225	-	**R**	**67**	**VU/VZ**	**11**	**DT**	**80N6**	59	232
	3.1 - 22	113.94	600	198	-	**RF**	**67**	**VU/VZ**	**11**	**DT**	**80N6**	63	233
	3.4 - 23	105.83	600	184	-								
	3.7 - 26	95.91	590	167	-								
	2.4 - 17	147.92	450	255	-								
	2.8 - 19	128.77	450	225	-								
	3.0 - 21	120.63	450	210	-								
	3.4 - 23	106.58	450	185	-								
	3.6 - 25	98.99	450	172	-								
	4.0 - 28	89.71	450	156	-	**R**	**57**	**VU/VZ**	**11**	**DT**	**80N6**	53	230
	4.4 - 31	80.55	450	140	-	**RF**	**57**	**VU/VZ**	**11**	**DT**	**80N6**	56	231
	5.2 - 36	69.23	425	120	-								
	5.5 - 38	64.85	400	113	-								
	6.2 - 43	57.29	350	100	-								
	6.7 - 47	53.22	325	92	-								
	2.6 - 18	139.99	300	245	-								
	2.9 - 20	121.87	300	210	-								
	3.1 - 22	114.17	300	198	-								
	3.6 - 25	100.86	300	175	-								
	3.8 - 26	93.68	300	163	-								
	4.2 - 29	84.90	300	147	-								
	4.7 - 32	76.23	300	132	-								
	5.2 - 36	68.54	300	119	-	**R**	**47**	**VU/VZ**	**11**	**DT**	**80N6**	48	228
	5.6 - 39	64.21	300	112	-	**RF**	**47**	**VU/VZ**	**11**	**DT**	**80N6**	48	229
	6.3 - 44	56.73	300	99	-								
	6.8 - 47	52.69	300	92	-								
	7.5 - 52	47.75	295	83	-								
	8.3 - 58	42.87	265	74	-								
	9.7 - 67	36.93	225	64	-								
	10 - 71	34.73	215	60	-								

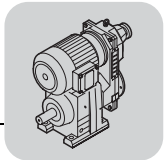

R..VU/VZ..DR/DT/DV.. [kW]

R = 1:7... R = 1:8

P_m/P_{a2} [kW]	n_{a1} - n_{a2} [1/min]	i	M_{a1} [Nm]	M_{a2} [Nm]	⚠							m [kg]	
0.55 / 0.45	**3.4 - 24**	105.28	200	183	-								
	3.9 - 27	90.77	200	158	-								
	4.2 - 29	84.61	200	147	-								
	4.8 - 33	73.96	200	128	-								
	5.2 - 36	69.33	200	120	-								
	5.8 - 40	61.18	200	106	-								
	6.4 - 44	55.76	200	97	-	**R**	**37**	**VU/VZ**	**11**	**DT**	**80N6**	46	226
	7.4 - 51	48.08	200	84	-	**RF**	**37**	**VU/VZ**	**11**	**DT**	**80N6**	47	227
	8.0 - 55	44.81	200	78	-								
	9.1 - 63	39.17	200	68	-								
	9.7 - 67	36.72	200	64	-								
	11 - 76	32.40	199	56	-								
	12 - 86	28.73	177	50	-								
	15 - 101	24.42	150	42	-								
	16 - 111	22.27	137	39	-								
	19 - 128	19.31	119	34	-								
	20 - 137	18.05	111	31	-								
	23 - 159	15.60	96	27	-								
	27 - 187	13.25	81	23	-								
	30 - 209	11.83	73	21	-								
	35 - 245	10.11	62	18	-	**R**	**37**	**VU/VZ**	**11**	**DT**	**80N6**	45	226
	38 - 261	9.47	58	16	-	**RF**	**37**	**VU/VZ**	**11**	**DT**	**80N6**	47	227
	45 - 311	7.97	49	14	-								
	54 - 371	6.67	41	12	-								
	63 - 437	5.67	35	9.8	-								
	71 - 489	5.06	31	8.8	-								
	83 - 573	4.32	27	7.5	-								
	69 - 478	5.18	32	9.0	-								
	79 - 546	4.53	28	7.9	-	**RX**	**67**	**VU/VZ**	**11**	**DT**	**80N6**	46	214
	83 - 576	4.30*	26	7.5	-	**RXF**	**67**	**VU/VZ**	**11**	**DT**	**80N6**	50	215
	82 - 569	4.35	27	7.6	-								
	94 - 653	3.79	23	6.6	-								
	101 - 697	3.55*	22	6.2	-								
	114 - 788	3.14	19	5.5	-								
	123 - 851	2.91	18	5.1	-								
	135 - 938	2.64*	16	4.6	-	**RX**	**57**	**VU/VZ**	**11**	**DT**	**80N6**	43	212
	151 - 1045	2.37	15	4.1	-	**RXF**	**57**	**VU/VZ**	**11**	**DT**	**80N6**	45	213
	175 - 1215	2.04	13	3.5	-								
	186 - 1290	1.92*	12	3.3	-								
	217 - 1500	1.65	10	2.9	-								
	242 - 1670	1.48	9.1	2.6	-								
	275 - 1905	1.30	8.0	2.3	-								
0.75 / 0.58	**0.14 - 0.97**	2555	13000	5670	-								
	0.16 - 1.1	2211	12600	4900	-								
	0.18 - 1.3	1951	11100	4330	-								
	0.21 - 1.4	1705	9710	3780	-	**R**	**147 R77**	**VU/VZ**	**11**	**DT**	**90S6**	435	-
	0.23 - 1.6	1536	8750	3410	-	**RF**	**147 R77**	**VU/VZ**	**11**	**DT**	**90S6**	440	-
	0.27 - 1.9	1329	7570	2950	-								
	0.31 - 2.1	1166	6640	2590	-								
	0.40 - 2.8	889	5060	1970	-								
	0.13 - 0.93	2658	8000	5900	-								
	0.15 - 1.0	2412	8000	5350	-								
	0.17 - 1.2	2073	8000	4600	-								
	0.19 - 1.4	1839	8000	4080	-								
	0.22 - 1.6	1598	8000	3540	-								
	0.26 - 1.8	1397	7960	3100	-	**R**	**137 R77**	**VU/VZ**	**11**	**DT**	**90S6**	310	-
	0.29 - 2.0	1226	6980	2720	-	**RF**	**137 R77**	**VU/VZ**	**11**	**DT**	**90S6**	330	-
	0.33 - 2.3	1090	6210	2420	-								
	0.38 - 2.6	951	5420	2110	-								
	0.43 - 3.0	831	4730	1840	-								
	0.49 - 3.4	730	4160	1620	-								

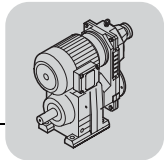

R = 1:7... R = 1:8

P_m/P_{a2} [kW]	n_{a1} - n_{a2} [1/min]	i	M_{a1} [Nm]	M_{a2} [Nm]	⚠							m [kg]	
0.75 / 0.58	0.26 - 1.8	1400	4300	3110	-								
	0.29 - 2.0	1226	4300	2720	-								
	0.32 - 2.2	1104	4300	2450	-	R	107 R77	VU/VZ	11	DT	90S6	225	-
	0.38 - 2.6	939	4300	2080	-	RF	107 R77	VU/VZ	11	DT	90S6	230	-
	0.44 - 3.0	822	4300	1820	-								
	0.76 - 5.3	469	2710	1060	-								
	0.84 - 5.8	426	2460	960	-								
	0.95 - 6.6	377	2180	850	-								
	1.1 - 7.6	325	1880	730	-	R	107 R77	VU/VZ	11	DT	90S6	220	-
	1.3 - 8.7	284	1640	640	-	RF	107 R77	VU/VZ	11	DT	90S6	225	-
	1.4 - 9.7	256	1480	575	-								
	1.6 - 11	220	1270	495	-								
	2.1 - 14	172	990	385	-								
	0.49 - 3.4	737	3000	1630	-	R	97 R57	VU/VZ	11	DT	90S6	155	-
	0.57 - 3.9	632	3000	1400	-	RF	97 R57	VU/VZ	11	DT	90S6	170	-
	0.57 - 4.0	625	3000	1410	-								
	0.65 - 4.5	549	3000	1240	-								
	0.77 - 5.3	466	2690	1050	-								
	0.85 - 5.9	420	2430	950	-								
	0.97 - 6.7	370	2140	830	-	R	97 R57	VU/VZ	11	DT	90S6	150	-
	1.0 - 7.1	349	2020	785	-	RF	97 R57	VU/VZ	11	DT	90S6	170	-
	1.2 - 8.3	297	1720	670	-								
	1.3 - 9.2	270	1560	610	-								
	1.6 - 11	227	1310	510	-								
	0.89 - 6.2	400	1550	900	-								
	0.99 - 6.9	361	1550	810	-								
	1.2 - 8.2	300	1550	675	-	R	87 R57	VU/VZ	11	DT	90S6	115	-
	1.4 - 9.7	256	1480	575	-	RF	87 R57	VU/VZ	11	DT	90S6	120	-
	1.5 - 11	232	1340	525	-								
	1.8 - 13	195	1130	440	-								
	1.6 - 11	221	820	500	-	R	77 R37	VU/VZ	11	DT	90S6	81	-
	1.9 - 13	186	820	420	-	RF	77 R37	VU/VZ	11	DT	90S6	87	-
0.75 / 0.62	1.6 - 12	216.54	1550	500	-								
	1.7 - 13	205.71	1550	475	-								
	1.9 - 14	181.77	1550	420	-	R	87	VU/VZ	21	DT	90S6	120	236
	2.2 - 17	155.34	1530	355	-	RF	87	VU/VZ	21	DT	90S6	125	237
	2.4 - 18	142.41	1400	330	-								
	2.7 - 21	124.97	1230	290	-								
	2.1 - 15	166.59	820	400	-								
	2.5 - 17	145.67	820	350	-								
	2.6 - 18	138.39	820	330	-	R	77	VU/VZ	11	DT	90S6	73	234
	2.9 - 20	121.42	745	290	-	RF	77	VU/VZ	11	DT	90S6	78	235
	3.5 - 24	102.99	635	245	-								
	2.3 - 16	158.14	600	380	-								
	2.6 - 18	137.67	600	330	-								
	2.8 - 19	128.97	600	310	-	R	67	VU/VZ	11	DT	90S6	65	232
	3.1 - 22	113.94	600	275	-	RF	67	VU/VZ	11	DT	90S6	68	233
	3.4 - 23	105.83	600	255	-								
	3.7 - 26	95.91	590	230	-								
	2.4 - 17	147.92	450	355	-								
	2.8 - 19	128.77	450	310	-								
	3.0 - 21	120.63	450	290	-								
	3.4 - 23	106.58	450	255	-								
	3.6 - 25	98.99	450	235	-								
	4.0 - 28	89.71	450	215	-	R	57	VU/VZ	11	DT	90S6	58	230
	4.4 - 31	80.55	450	193	-	RF	57	VU/VZ	11	DT	90S6	61	231
	5.2 - 36	69.23	425	166	-								
	5.5 - 38	64.85	400	155	-								
	6.2 - 43	57.29	350	137	-								
	6.7 - 47	53.22	325	127	-								

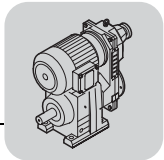

R..VU/VZ..DR/DT/DV.. [kW]

R = 1:7... R = 1:8

P_m/P_{a2} [kW]	n_{a1} - n_{a2} [1/min]	i	M_{a1} [Nm]	M_{a2} [Nm]	⚠							m [kg]	
0.75 / 0.62	2.9 - 20	121.87	300	290	-								
	3.1 - 22	114.17	300	275	-								
	3.6 - 25	100.86	300	240	-								
	3.8 - 26	93.68	300	225	-								
	4.2 - 29	84.90	300	205	-								
	4.7 - 32	76.23	300	182	-								
	5.2 - 36	68.54	300	164	-	R	47	VU/VZ	11	DT	90S6	53	228
	5.6 - 39	64.21	300	154	-	RF	47	VU/VZ	11	DT	90S6	53	229
	6.3 - 44	56.73	300	136	-								
	6.8 - 47	52.69	300	126	-								
	7.5 - 52	47.75	295	114	-								
	8.3 - 58	42.87	265	103	-								
	9.7 - 67	36.93	225	88	-								
	10 - 71	34.73	215	83	-								
	4.8 - 33	73.96	200	177	-								
	5.2 - 36	69.33	200	166	-								
	5.8 - 40	61.18	200	146	-								
	6.4 - 44	55.76	200	133	-								
	7.4 - 51	48.08	200	115	-								
	8.0 - 55	44.81	200	107	-	R	37	VU/VZ	11	DT	90S6	51	226
	9.1 - 63	39.17	200	94	-	RF	37	VU/VZ	11	DT	90S6	52	227
	9.7 - 67	36.72	200	88	-								
	11 - 76	32.40	199	78	-								
	12 - 86	28.73	177	69	-								
	15 - 101	24.42	150	58	-								
	16 - 111	22.27	137	53	-								
	19 - 128	19.31	119	46	-								
	20 - 137	18.05	111	43	-								
	23 - 159	15.60	96	37	-								
	27 - 187	13.25	81	32	-								
	30 - 209	11.83	73	28	-	R	37	VU/VZ	11	DT	90S6	50	226
	35 - 245	10.11	62	24	-	RF	37	VU/VZ	11	DT	90S6	52	227
	38 - 261	9.47	58	23	-								
	45 - 311	7.97	49	19	-								
	54 - 371	6.67	41	16	-								
	63 - 437	5.67	35	14	-								
	71 - 489	5.06	31	12	-								
	69 - 478	5.18	32	12	-								
	79 - 546	4.53	28	11	-	RX	67	VU/VZ	11	DT	90S6	51	214
	83 - 576	4.30*	26	10	-	RXF	67	VU/VZ	11	DT	90S6	55	215
	82 - 569	4.35	27	10	-								
	94 - 653	3.79	23	9.1	-								
	101 - 697	3.55*	22	8.5	-								
	114 - 788	3.14	19	7.5	-								
	123 - 851	2.91	18	7.0	-								
	135 - 938	2.64*	16	6.3	-	RX	57	VU/VZ	11	DT	90S6	48	212
	151 - 1045	2.37	15	5.7	-	RXF	57	VU/VZ	11	DT	90S6	50	213
	175 - 1215	2.04	13	4.9	-								
	186 - 1290	1.92*	12	4.6	-								
	217 - 1500	1.65	10	3.9	-								
	242 - 1670	1.48	9.1	3.5	-								
	275 - 1905	1.30	8.0	3.1	-								
1.1 / 0.84	0.14 - 0.99	2555	13000	8050	-								
	0.16 - 1.1	2211	12600	6960	-								
	0.18 - 1.3	1951	11100	6150	-								
	0.21 - 1.5	1705	9680	5370	-	R	147 R77	VU/VZ	11	DT	90L6	435	-
	0.23 - 1.7	1536	8720	4840	-	RF	147 R77	VU/VZ	11	DT	90L6	445	-
	0.27 - 1.9	1329	7540	4190	-								
	0.31 - 2.2	1166	6620	3670	-								
	0.40 - 2.9	889	5050	2800	-								

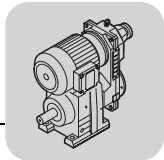

R = 1:7... R = 1:8

P_m/P_{a2} [kW]	n_{a1} - n_{a2} [1/min]	i	M_{a1} [Nm]	M_{a2} [Nm]	⚠							m [kg]	
1.1 / 0.84	0.22 - 1.6	1598	8000	5030	-								
	0.26 - 1.8	1397	7930	4400	-								
	0.29 - 2.1	1226	6960	3860	-								
	0.33 - 2.3	1090	6190	3430	-	R	137 R77	VU/VZ	11	DT	90L6	310	-
	0.38 - 2.7	951	5400	3000	-	RF	137 R77	VU/VZ	11	DT	90L6	335	-
	0.43 - 3.0	831	4720	2620	-								
	0.49 - 3.5	730	4140	2300	-								
	0.64 - 4.5	560	3180	1760	-								
	0.94 - 6.6	381	2160	1200	-								
	0.38 - 2.7	939	4300	2960	-								
	0.44 - 3.1	822	4300	2590	-	R	107 R77	VU/VZ	11	DT	90L6	230	-
	0.97 - 6.9	369	2090	1160	-	RF	107 R77	VU/VZ	11	DT	90L6	235	-
	1.1 - 7.8	323	1830	1020	-								
	0.77 - 5.4	469	2700	1500	-								
	0.84 - 5.9	426	2460	1360	-								
	0.95 - 6.7	377	2170	1210	-								
	1.1 - 7.8	325	1870	1040	-	R	107 R77	VU/VZ	11	DT	90L6	220	-
	1.3 - 8.9	284	1640	910	-	RF	107 R77	VU/VZ	11	DT	90L6	230	-
	1.4 - 9.9	256	1480	820	-								
	1.6 - 12	220	1270	705	-								
	2.1 - 15	172	990	550	-								
	0.65 - 4.6	549	3000	1760	-								
	0.77 - 5.4	466	2690	1490	-								
	0.85 - 6.0	420	2420	1340	-								
	0.97 - 6.8	370	2130	1180	-	R	97 R57	VU/VZ	11	DT	90L6	155	-
	1.0 - 7.2	349	2010	1120	-	RF	97 R57	VU/VZ	11	DT	90L6	170	-
	1.2 - 8.5	297	1710	950	-								
	1.3 - 9.4	270	1560	860	-								
	1.6 - 11	227	1310	725	-								
	1.4 - 9.9	256	1480	820	-								
	1.6 - 11	232	1340	740	-	R	87 R57	VU/VZ	11	DT	90L6	115	-
	1.8 - 13	195	1120	625	-	RF	87 R57	VU/VZ	11	DT	90L6	125	-
1.1 / 0.90	1.6 - 12	216.54	1550	705	-								
	1.7 - 13	205.71	1550	670	-								
	1.9 - 14	181.77	1550	595	-								
	2.2 - 17	155.34	1530	505	-	R	87	VU/VZ	21	DT	90L6	120	236
	2.4 - 18	142.41	1400	465	-	RF	87	VU/VZ	21	DT	90L6	130	237
	2.7 - 21	124.97	1230	410	-								
	2.9 - 22	118.43*	1160	385	-								
	2.1 - 15	166.59	820	565	-								
	2.5 - 17	145.67	820	495	-								
	2.6 - 18	138.39	820	470	-								
	3.0 - 21	121.42	745	415	-	R	77	VU/VZ	11	DT	90L6	75	234
	3.5 - 25	102.99	630	350	-	RF	77	VU/VZ	11	DT	90L6	80	235
	3.9 - 27	92.97	570	315	-								
	4.4 - 31	81.80	500	280	-								
	2.8 - 20	128.97	600	440	-								
	3.1 - 22	113.94	600	385	-								
	3.4 - 24	105.83	600	360	-	R	67	VU/VZ	11	DT	90L6	67	232
	3.7 - 26	95.91	585	325	-	RF	67	VU/VZ	11	DT	90L6	70	233
	4.2 - 29	86.11	525	295	-								
	4.8 - 34	74.17	455	250	-								

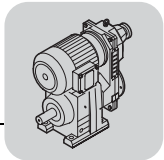

R..VU/VZ..DR/DT/DV.. [kW]

R = 1:7... R = 1:8

P_m/P_{a2} [kW]	n_{a1} - n_{a2} [1/min]	i	M_{a1} [Nm]	M_{a2} [Nm]	⚠							m [kg]	
1.1 / 0.90	2.8 - 20	128.77	450	440	-								
	3.0 - 21	120.63	450	410	-								
	3.4 - 24	106.58	450	360	-								
	3.6 - 26	98.99	450	335	-								
	4.0 - 28	89.71	450	305	-								
	4.5 - 31	80.55	450	275	-								
	5.2 - 37	69.23	425	235	-								
	5.5 - 39	64.85	395	220	-	R	57	VU/VZ	11	DT	90L6	60	230
	6.3 - 44	57.29	350	195	-	RF	57	VU/VZ	11	DT	90L6	63	231
	6.7 - 48	53.22	325	181	-								
	7.4 - 52	48.23	295	164	-								
	8.3 - 58	43.30	265	147	-								
	9.6 - 68	37.30*	230	127	-								
	10 - 72	35.07	215	119	-								
	12 - 84	30.18	185	103	-								
	13 - 94	26.97	165	92	-								
	4.2 - 30	84.90	300	290	-								
	4.7 - 33	76.23	300	260	-								
	5.2 - 37	68.54	300	235	-								
	5.6 - 39	64.21	300	220	-								
	6.3 - 45	56.73	300	193	-	R	47	VU/VZ	11	DT	90L6	55	228
	6.8 - 48	52.69	300	179	-	RF	47	VU/VZ	11	DT	90L6	55	229
	7.5 - 53	47.75	290	162	-								
	8.4 - 59	42.87	265	146	-								
	9.7 - 69	36.93	225	126	-								
	10 - 73	34.73	215	118	-								
	6.4 - 45	55.76	200	189	-								
	7.5 - 53	48.08	200	163	-								
	8.0 - 56	44.81	200	152	-								
	9.2 - 65	39.17	200	133	-	R	37	VU/VZ	11	DT	90L6	53	226
	9.8 - 69	36.72	200	125	-	RF	37	VU/VZ	11	DT	90L6	54	227
	11 - 78	32.40	198	110	-								
	12 - 88	28.73	176	98	-								
	15 - 104	24.42	150	83	-								
	16 - 114	22.27	136	76	-								
	19 - 131	19.31	118	66	-								
	20 - 140	18.05	111	61	-								
	23 - 162	15.60	96	53	-								
	27 - 191	13.25	81	45	-								
	30 - 214	11.83	72	40	-	R	37	VU/VZ	11	DT	90L6	52	226
	35 - 250	10.11	62	34	-	RF	37	VU/VZ	11	DT	90L6	54	227
	38 - 267	9.47	58	32	-								
	45 - 317	7.97	49	27	-								
	54 - 379	6.67	41	23	-								
	63 - 446	5.67	35	19	-								
	71 - 500	5.06	31	17	-								
	69 - 488	5.18	32	18	-								
	79 - 559	4.53	28	15	-	RX	67	VU/VZ	11	DT	90L6	53	214
	83 - 588	4.30*	26	15	-	RXF	67	VU/VZ	11	DT	90L6	57	215
	82 - 582	4.35	27	15	-								
	95 - 668	3.79	23	13	-								
	101 - 713	3.55*	22	12	-								
	114 - 806	3.14	19	11	-								
	123 - 869	2.91	18	9.9	-								
	136 - 958	2.64*	16	9.0	-	RX	57	VU/VZ	11	DT	90L6	50	212
	151 - 1070	2.37	15	8.1	-	RXF	57	VU/VZ	11	DT	90L6	52	213
	176 - 1240	2.04	13	6.9	-								
	187 - 1320	1.92*	12	6.5	-								
	217 - 1535	1.65	10	5.6	-								
	242 - 1710	1.48	9.1	5.0	-								
	276 - 1945	1.30	8.0	4.4	-								

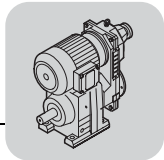

R = 1:7... R = 1:8

P_m/P_{a2} [kW]	n_{a1} - n_{a2} [1/min]	i	M_{a1} [Nm]	M_{a2} [Nm]	⚠							m [kg]	
1.5 / 1.2	0.20 - 1.5	1705	13000	7060	-								
	0.22 - 1.7	1536	13000	6360	-								
	0.26 - 2.0	1329	13000	5500	-								
	0.29 - 2.3	1166	13000	4830	-								
	0.33 - 2.6	1029	12300	4260	-								
	0.38 - 3.0	889	10600	3680	-	R	147 R77	VU/VZ	21	DV	100M6	460	-
	0.43 - 3.4	784	9390	3250	-	RF	147 R77	VU/VZ	21	DV	100M6	470	-
	0.49 - 3.8	695	8320	2880	-								
	0.55 - 4.2	619	7410	2560	-								
	0.61 - 4.7	558	6680	2310	-								
	0.70 - 5.4	489	5850	2020	-								
	0.82 - 6.3	415	4970	1720	-								
	0.31 - 2.4	1090	8000	4510	-								
	0.36 - 2.8	951	8000	3940	-								
	0.41 - 3.2	831	8000	3440	-								
	0.47 - 3.6	730	8000	3020	-								
	0.54 - 4.2	629	7530	2600	-								
	0.61 - 4.7	560	6700	2320	-								
	0.69 - 5.4	490	5870	2030	-								
	0.79 - 6.2	428	5120	1770	-	R	137 R77	VU/VZ	21	DV	100M6	335	-
	0.89 - 6.9	381	4560	1580	-	RF	137 R77	VU/VZ	21	DV	100M6	360	-
	1.1 - 8.2	323	3870	1340	-								
	1.2 - 9.0	291	3480	1200	-								
	1.3 - 10	255	3050	1060	-								
	1.5 - 12	223	2670	920	-								
	1.7 - 13	197	2360	820	-								
	1.9 - 15	175	2100	725	-								
	0.63 - 4.8	544	4300	2250	-								
	0.69 - 5.4	492	4300	2040	-	R	107 R77	VU/VZ	21	DV	100M6	255	-
	0.82 - 6.3	417	4300	1730	-	RF	107 R77	VU/VZ	21	DV	100M6	260	-
	0.73 - 5.6	469	4300	1970	-								
	0.80 - 6.2	426	4300	1790	-								
	0.90 - 7.0	377	4300	1580	-								
	1.1 - 8.1	325	3950	1370	-								
	1.2 - 9.3	284	3450	1190	-	R	107 R77	VU/VZ	21	DV	100M6	250	-
	1.3 - 10	256	3110	1080	-	RF	107 R77	VU/VZ	21	DV	100M6	255	-
	1.6 - 12	220	2670	920	-								
	1.8 - 14	193	2350	810	-								
	2.0 - 15	172	2090	725	-								
	0.92 - 7.1	370	3000	1550	-								
	0.97 - 7.5	349	3000	1470	-								
	1.2 - 8.9	297	3000	1250	-	R	97 R57	VU/VZ	21	DV	100M6	180	-
	1.3 - 9.8	270	3000	1130	-	RF	97 R57	VU/VZ	21	DV	100M6	200	-
	1.5 - 12	227	2760	950	-								
1.5 / 1.2	1.6 - 12	216.54	1550	970	-								
	1.7 - 13	205.71	1550	920	-								
	1.9 - 14	181.77	1550	810	-								
	2.2 - 17	155.34	1550	695	-	R	87	VU/VZ	21	DV	100M6	130	236
	2.4 - 18	142.41	1550	635	-	RF	87	VU/VZ	21	DV	100M6	135	237
	2.7 - 21	124.97	1550	560	-								
	2.9 - 22	118.43*	1530	530	-								
	3.3 - 25	103.65	1340	465	-								
	2.8 - 22	121.42	820	540	-								
	3.3 - 26	102.99	820	460	-								
	3.7 - 28	92.97	820	415	-	R	77	VU/VZ	21	DV	100M6	100	234
	4.2 - 32	81.80	820	365	-	RF	77	VU/VZ	21	DV	100M6	105	235
	4.4 - 34	77.24	820	345	-								
	5.2 - 40	65.77	820	295	-								
	3.2 - 25	105.83	600	475	-								
	3.6 - 27	95.91	600	430	-								
	4.0 - 31	86.11	600	385	-	R	67	VU/VZ	21	DV	100M6	94	232
	4.6 - 35	74.17	600	330	-	RF	67	VU/VZ	21	DV	100M6	98	233
	4.9 - 38	69.75	600	310	-								

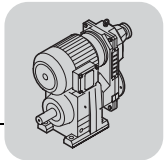

R..VU/VZ..DR/DT/DV.. [kW]

R = 1:7... R = 1:8

P_m/P_{a2} [kW]	n_{a1} - n_{a2} [1/min]	i	M_{a1} [Nm]	M_{a2} [Nm]	⚠							m [kg]	
1.5 / 1.2	3.4 - 27	98.99	450	440	-								
	3.8 - 29	89.71	450	400	-								
	4.2 - 33	80.55	450	360	-								
	4.9 - 38	69.23	450	310	-								
	5.2 - 41	64.85	450	290	-								
	5.9 - 46	57.29	450	255	-								
	6.4 - 49	53.22	450	240	-	R	57	VU/VZ	21	DV	100M6	88	230
	7.0 - 55	48.23	450	215	-	RF	57	VU/VZ	21	DV	100M6	91	231
	7.9 - 61	43.30	450	193	-								
	9.1 - 71	37.30*	450	167	-								
	9.7 - 75	35.07	450	157	-								
	11 - 87	30.18	390	135	-								
	13 - 98	26.97	350	120	-								
	5.3 - 41	64.21	300	285	-								
	6.0 - 46	56.73	300	255	-								
	6.5 - 50	52.69	300	235	-								
	7.1 - 55	47.75	300	215	-								
	7.9 - 61	42.87	300	191	-	R	47	VU/VZ	21	DV	100M6	83	228
	9.2 - 71	36.93	300	165	-	RF	47	VU/VZ	21	DV	100M6	83	229
	9.8 - 76	34.73	300	155	-								
	11 - 88	29.88	300	133	-								
	13 - 99	26.70	300	119	-								
	14 - 112	23.59	300	105	-								
	15 - 113	23.28	300	104	-								
	16 - 121	21.81	280	97	-								
	18 - 137	19.27	250	86	-								
	19 - 147	17.89	230	80	-								
	21 - 162	16.22	210	72	-								
	23 - 181	14.56	188	65	-								
	27 - 210	12.54	162	56	-								
	29 - 223	11.79	152	53	-								
	34 - 259	10.15	131	45	-	R	47	VU/VZ	21	DV	100M6	82	228
	38 - 290	9.07	117	41	-	RF	47	VU/VZ	21	DV	100M6	82	229
	42 - 328	8.01	103	36	-								
	44 - 339	7.76*	100	35	-								
	49 - 378	6.96	90	31	-								
	57 - 439	6.00	78	27	-								
	60 - 467	5.64*	73	25	-								
	70 - 543	4.85	63	22	-								
	78 - 606	4.34	56	19	-								
	89 - 687	3.83	50	17	-								
	60 - 467	5.63	73	25	-								
	64 - 492	5.35*	69	24	-	RX	77	VU/VZ	21	DV	100M6	92	216
	72 - 556	4.73	61	21	-	RXF	77	VU/VZ	21	DV	100M6	94	217
	75 - 581	4.53	59	20	-								
	79 - 612	4.30*	56	19	-	RX	67	VU/VZ	21	DV	100M6	81	214
	90 - 698	3.77	49	17	-	RXF	67	VU/VZ	21	DV	100M6	85	215
	90 - 694	3.79	49	17	-								
	96 - 741	3.55*	46	16	-								
	108 - 838	3.14	41	14	-								
	117 - 904	2.91	38	13	-								
	129 - 997	2.64*	34	12	-								
	144 - 1110	2.37	31	11	-	RX	57	VU/VZ	21	DV	100M6	78	212
	167 - 1290	2.04	26	9.1	-	RXF	57	VU/VZ	21	DV	100M6	80	213
	177 - 1370	1.92*	25	8.6	-								
	206 - 1595	1.65	21	7.4	-								
	230 - 1780	1.48	19	6.6	-								
	262 - 2025	1.30	17	5.8	-								

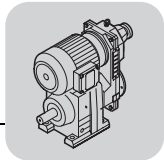

R = 1:7... R = 1:8

P_m/P_{a2} [kW]	n_{a1} - n_{a2} [1/min]	i	M_{a1} [Nm]	M_{a2} [Nm]	⚠							m [kg]	
2.2 / 1.7	0.29 - 2.3	1166	13000	6910	-								
	0.33 - 2.6	1029	13000	6100	-								
	0.38 - 3.0	889	13000	5270	-								
	0.44 - 3.4	784	13000	4650	-								
	0.49 - 3.9	695	13000	4120	-	R	147 R77	VU/VZ	31	DV	112M6	500	-
	0.55 - 4.3	619	13000	3670	-	RF	147 R77	VU/VZ	31	DV	112M6	510	-
	0.61 - 4.8	558	12000	3310	-								
	0.70 - 5.5	489	10500	2900	-								
	0.82 - 6.5	415	8930	2460	-								
	0.47 - 3.7	730	8000	4330	-								
	0.54 - 4.3	629	8000	3730	-								
	0.61 - 4.8	560	8000	3320	-								
	0.70 - 5.5	490	8000	2910	-								
	0.80 - 6.3	428	8000	2540	-								
	0.90 - 7.1	381	8000	2260	-	R	137 R77	VU/VZ	31	DV	112M6	375	-
	1.1 - 8.3	323	6950	1920	-	RF	137 R77	VU/VZ	31	DV	112M6	400	-
	1.2 - 9.2	291	6270	1730	-								
	1.3 - 11	255	5490	1510	-								
	1.5 - 12	223	4800	1320	-								
	1.7 - 14	197	4240	1170	-								
	1.9 - 15	175	3770	1040	-								
	0.91 - 7.1	377	4300	2270	-								
	1.1 - 8.3	325	4300	1960	-								
	1.2 - 9.5	284	4300	1710	-								
	1.3 - 11	256	4300	1540	-	R	107 R77	VU/VZ	31	DV	112M6	285	-
	1.6 - 12	220	4300	1320	-	RF	107 R77	VU/VZ	31	DV	112M6	290	-
	1.8 - 14	193	4220	1160	-								
	2.0 - 16	172	3760	1040	-								
	1.3 - 10	270	3000	1630	-	R	97 R57	VU/VZ	31	DV	112M6	220	-
	1.5 - 12	227	3000	1370	-	RF	97 R57	VU/VZ	31	DV	112M6	240	-
2.2 / 1.8	1.8 - 14	186.30	3000	1190	-								
	2.0 - 16	170.02	3000	1090	-								
	2.3 - 18	150.78	3000	960	-	R	97	VU/VZ	31	DV	112M6	210	238
	2.7 - 21	126.75	2940	810	-	RF	97	VU/VZ	31	DV	112M6	225	239
	2.9 - 23	116.48	2700	745	-								
	2.4 - 19	142.41	1550	910	-								
	2.7 - 22	124.97	1550	800	-								
	2.9 - 23	118.43*	1550	755	-								
	3.3 - 26	103.65	1550	665	-								
	3.7 - 29	93.38	1550	595	-	R	87	VU/VZ	31	DV	112M6	165	236
	4.2 - 33	81.92	1550	525	-	RF	87	VU/VZ	31	DV	112M6	175	237
	4.7 - 37	72.57	1550	465	-								
	5.4 - 42	63.68*	1480	405	-								
	5.7 - 45	60.35*	1400	385	-								
	6.5 - 51	52.82	1230	340	-								
	5.2 - 41	65.77	820	420	-								
	5.9 - 47	57.68	820	370	-								
	6.6 - 52	52.07	820	335	-								
	7.5 - 59	45.81	820	295	-	R	77	VU/VZ	31	DV	112M6	140	234
	7.9 - 62	43.26	820	275	-	RF	77	VU/VZ	31	DV	112M6	145	235
	9.3 - 73	36.83	820	235	-								
	10 - 80	33.47	775	215	-								
	12 - 93	29.00	675	185	-								
	4.9 - 39	69.75	600	445	-								
	6.6 - 52	51.56	600	330	-								
	7.4 - 58	46.29	600	295	-								
	8.6 - 67	39.88*	580	255	-	R	67	VU/VZ	31	DV	112M6	135	232
	9.1 - 72	37.50	570	240	-	RF	67	VU/VZ	31	DV	112M6	135	233
	11 - 83	32.27	540	205	-								
	12 - 93	28.83	520	184	-								

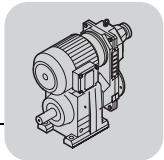

R..VU/VZ..DR/DT/DV.. [kW]

R = 1:7... R = 1:8

P_m/P_{a2} [kW]	n_{a1} - n_{a2} [1/min]	i	M_{a1} [Nm]	M_{a2} [Nm]	⚠							m [kg]	
2.2 / 1.8	**7.1 - 56**	48.23	450	310	-								
	7.9 - 62	43.30	450	275	-								
	9.2 - 72	37.30*	450	240	-	**R**	**57**	**VU/VZ**	**31**	**DV**	**112M6**	125	230
	9.7 - 77	35.07	450	225	-	**RF**	**57**	**VU/VZ**	**31**	**DV**	**112M6**	130	231
	11 - 89	30.18	450	193	-								
	13 - 100	26.97	450	172	-								
	18 - 145	18.60*	430	119	-								
	20 - 160	16.79	390	107	-								
	23 - 182	14.77*	345	94	-								
	24 - 193	13.95*	325	89	-								
	29 - 226	11.88	275	76	-								
	32 - 249	10.79	250	69	-								
	37 - 288	9.35	215	60	-	**R**	**57**	**VU/VZ**	**31**	**DV**	**112M6**	125	230
	38 - 297	9.06	210	58	-	**RF**	**57**	**VU/VZ**	**31**	**DV**	**112M6**	130	231
	43 - 337	7.97	185	51	-								
	45 - 357	7.53	175	48	-								
	53 - 419	6.41	149	41	-								
	59 - 462	5.82	135	37	-								
	68 - 532	5.05	117	32	-								
	78 - 612	4.39	102	28	-								
	61 - 484	5.56*	129	36	-	**RX**	**87**	**VU/VZ**	**31**	**DV**	**112M6**	145	218
	67 - 530	5.07	118	32	-	**RXF**	**87**	**VU/VZ**	**31**	**DV**	**112M6**	150	219
	76 - 597	4.50*	105	29	-								
	85 - 665	4.04*	94	26	-								
	92 - 727	3.70	86	24	-								
	105 - 827	3.25*	76	21	-								
	111 - 873	3.08*	72	20	-								
	126 - 996	2.70	63	17	-	**RX**	**77**	**VU/VZ**	**31**	**DV**	**112M6**	130	216
	140 - 1105	2.43	56	16	-	**RXF**	**77**	**VU/VZ**	**31**	**DV**	**112M6**	130	217
	160 - 1260	2.13	50	14	-								
	182 - 1430	1.88*	44	12	-								
	204 - 1610	1.67	39	11	-								
	240 - 1895	1.42	33	9.1	-								
3.0 / 2.3	**0.38 - 3.0**	889	13000	7170	-								
	0.44 - 3.4	784	13000	6330	-								
	0.49 - 3.9	695	13000	5610	-								
	0.55 - 4.3	619	13000	5000	-	**R**	**147 R77**	**VZ**	**31**	**DV**	**132S6**	510	-
	0.61 - 4.8	558	12000	4500	-	**RF**	**147 R77**	**VZ**	**31**	**DV**	**132S6**	510	-
	0.70 - 5.5	489	10500	3950	-								
	0.82 - 6.5	415	8930	3350	-								
	0.70 - 5.5	490	8000	3950	-								
	0.80 - 6.3	428	8000	3450	-								
	0.90 - 7.1	381	8000	3070	-								
	1.1 - 8.3	323	6950	2610	-								
	1.2 - 9.2	291	6270	2350	-	**R**	**137 R77**	**VZ**	**31**	**DV**	**132S6**	380	-
	1.3 - 11	255	5490	2060	-	**RF**	**137 R77**	**VZ**	**31**	**DV**	**132S6**	405	-
	1.5 - 12	223	4800	1800	-								
	1.7 - 14	197	4240	1590	-								
	1.9 - 15	175	3770	1410	-								
	1.2 - 9.5	284	4300	2330	-								
	1.3 - 11	256	4300	2100	-								
	1.6 - 12	220	4300	1800	-	**R**	**107 R77**	**VZ**	**31**	**DV**	**132S6**	290	-
	1.8 - 14	193	4220	1580	-	**RF**	**107 R77**	**VZ**	**31**	**DV**	**132S6**	300	-
	2.0 - 16	172	3760	1410	-								
3.0 / 2.5	**1.8 - 14**	186.30	3000	1620	-								
	2.0 - 16	170.02	3000	1480	-								
	2.3 - 18	150.78	3000	1310	-	**R**	**97**	**VU/VZ**	**31**	**DV**	**132S6**	215	238
	2.7 - 21	126.75	2940	1100	-	**RF**	**97**	**VU/VZ**	**31**	**DV**	**132S6**	230	239
	2.9 - 23	116.48	2700	1010	-								

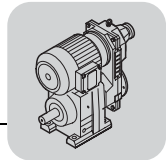

R = 1:7... R = 1:8

P_m/P_{a2} [kW]	n_{a1} - n_{a2} [1/min]	i	M_{a1} [Nm]	M_{a2} [Nm]	⚠							m [kg]	
3.0 / 2.5	2.7 - 22	124.97	1550	1090	-								
	2.9 - 23	118.43*	1550	1030	-								
	3.3 - 26	103.65	1550	900	-								
	3.7 - 29	93.38	1550	810	-								
	4.2 - 33	81.92	1550	715	-	R	87	VU/VZ	31	DV	132S6	170	236
	4.7 - 37	72.57	1550	630	-	RF	87	VU/VZ	31	DV	132S6	180	237
	5.4 - 42	63.68*	1480	555	-								
	5.7 - 45	60.35*	1400	525	-								
	6.5 - 51	52.82	1230	460	-								
	7.2 - 57	47.58	1100	415	-								
	5.9 - 47	57.68	820	500	-								
	6.6 - 52	52.07	820	455	-								
	7.5 - 59	45.81	820	400	-								
	7.9 - 62	43.26	820	375	-	R	77	VU/VZ	31	DV	132S6	145	234
	9.3 - 73	36.83	820	320	-	RF	77	VU/VZ	31	DV	132S6	150	235
	10 - 80	33.47	775	290	-								
	12 - 93	29.00	675	250	-								
	14 - 107	25.23	585	220	-								
	6.6 - 52	51.56	600	450	-								
	7.4 - 58	46.29	600	405	-								
	8.6 - 67	39.88*	580	345	-	R	67	VU/VZ	31	DV	132S6	140	232
	9.1 - 72	37.50	570	325	-	RF	67	VU/VZ	31	DV	132S6	145	233
	11 - 83	32.27	540	280	-								
	12 - 93	28.83	520	250	-								
	7.1 - 56	48.23	450	420	-								
	7.9 - 62	43.30	450	375	-								
	9.2 - 72	37.30*	450	325	-	R	57	VU/VZ	31	DV	132S6	135	230
	9.7 - 77	35.07	450	305	-	RF	57	VU/VZ	31	DV	132S6	135	231
	11 - 89	30.18	450	265	-								
	13 - 100	26.97	450	235	-								
	18 - 145	18.60*	430	162	-								
	20 - 160	16.79	390	146	-								
	23 - 182	14.77*	345	129	-								
	24 - 193	13.95*	325	121	-								
	29 - 226	11.88	275	103	-								
	32 - 249	10.79	250	94	-								
	37 - 288	9.35	215	81	-	R	57	VU/VZ	31	DV	132S6	130	230
	38 - 297	9.06	210	79	-	RF	57	VU/VZ	31	DV	132S6	135	231
	43 - 337	7.97	185	69	-								
	45 - 357	7.53	175	66	-								
	53 - 419	6.41	149	56	-								
	59 - 462	5.82	135	51	-								
	68 - 532	5.05	117	44	-								
	78 - 612	4.39	102	38	-								
	48 - 375	7.16*	166	62	-	RX	97	VU/VZ	31	DV	132S6	175	220
	52 - 410	6.56	152	57	-	RXF	97	VU/VZ	31	DV	132S6	185	221
	59 - 464	5.79	134	50	-								
	61 - 484	5.56*	129	48	-	RX	87	VU/VZ	31	DV	132S6	150	218
	67 - 530	5.07	118	44	-	RXF	87	VU/VZ	31	DV	132S6	155	219
	76 - 597	4.50*	105	39	-								
	85 - 665	4.04*	94	35	-								
	92 - 727	3.70	86	32	-								
	105 - 827	3.25*	76	28	-								
	111 - 873	3.08*	72	27	-								
	126 - 996	2.70	63	24	-	RX	77	VU/VZ	31	DV	132S6	135	216
	140 - 1105	2.43	56	21	-	RXF	77	VU/VZ	31	DV	132S6	135	217
	160 - 1260	2.13	50	19	-								
	182 - 1430	1.88*	44	16	-								
	204 - 1610	1.67	39	15	-								
	240 - 1895	1.42	33	12	-								

9.3 R..VU/VZ..DR/DT/DV.. [mm]

14 021 001

RX57..

VU ..

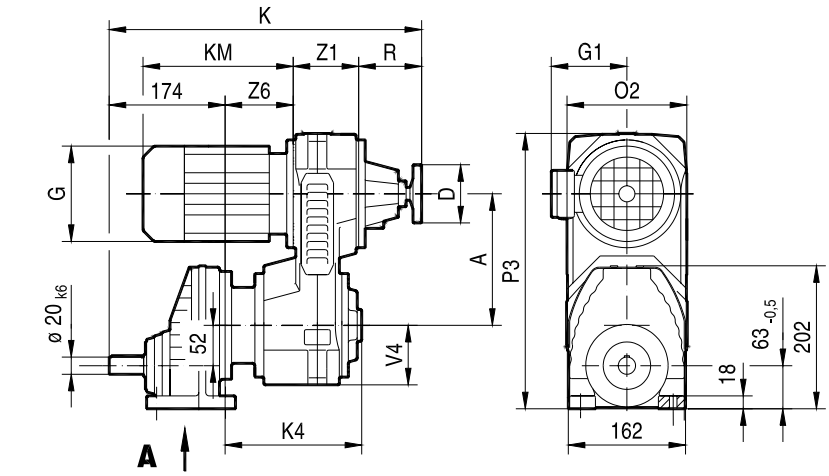

VZ ..

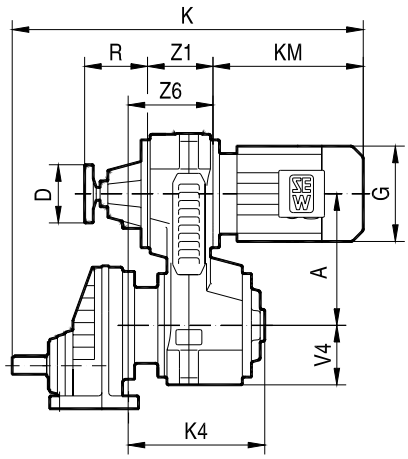

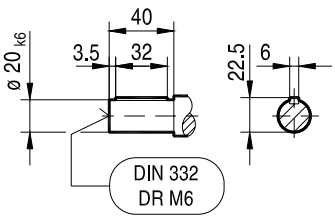

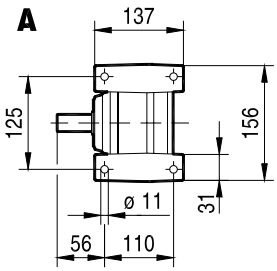

(→ 📖 151)			A	D	G	G1	K		KM	K4	O2	P3	R	V4	Z1	Z6	
							VU	VZ								VU	VZ
RX57	VU01 VZ01	DR63..	182	80	132	105	459	475	187	206	176	384	98	72	80	107	114
		DT71D	182	80	145	122	459	490	202	206	176	384	98	72	80	107	114
		DT80..	182	80	145	122	459	540	252	206	176	384	98	72	80	107	114
	VU11 VZ11	DT80..	232	100	145	122	504	569	252	232	183	437	117	88	98	115	143
		DT90..	232	100	197	154	504	590	273	232	183	437	117	88	98	115	143
	VU21 VZ21	DT90..	245	100	197	154	571	624	273	279	227	472	130	110	120	147	177
		DV100M	245	100	197	166	571	662	311	279	227	472	130	110	120	147	177
		DV100L	245	100	197	166	571	692	341	279	227	472	130	110	120	147	177

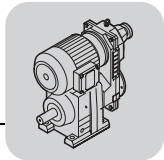

14 022 001

RXF57..

VU ..

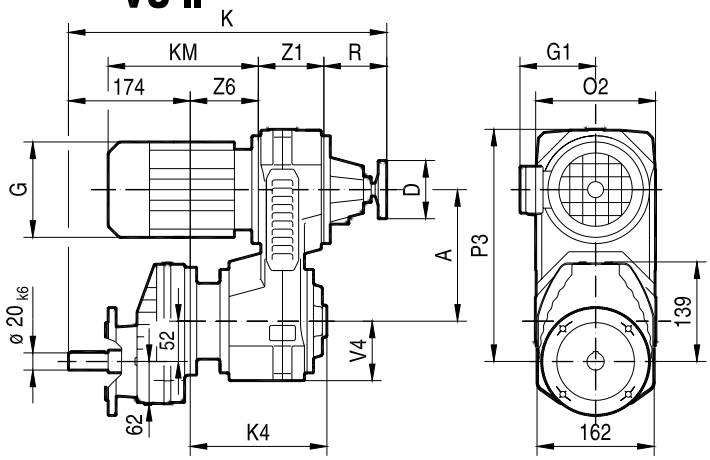

VZ ..

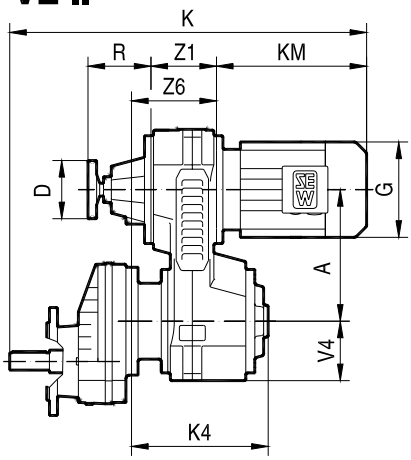

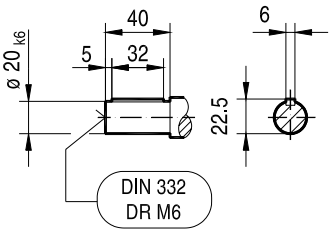

ø 140

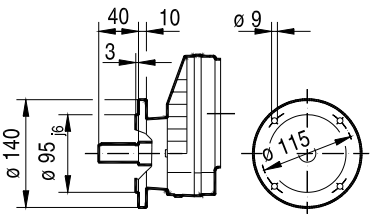

ø 160

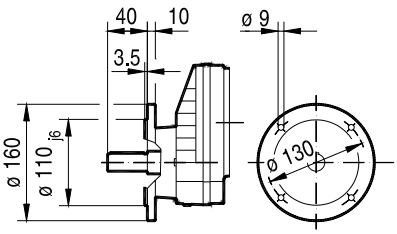

ø 200

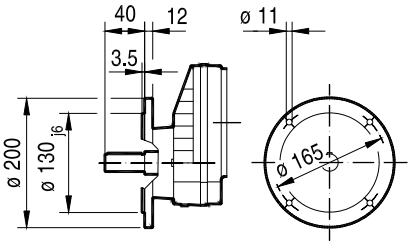

(→ 📖 151)			A	D	G	G1	K		KM	K4	O2	P3	R	V4	Z1	Z6	
							VU	VZ								VU	VZ
RXF57	VU01 VZ01	DR63..	182	80	132	105	459	475	187	206	176	321	98	72	80	107	114
		DT71D	182	80	145	122	459	490	202	206	176	321	98	72	80	107	114
		DT80..	182	80	145	122	459	540	252	206	176	321	98	72	80	107	114
	VU11 VZ11	DT80..	232	100	145	122	504	569	252	232	183	374	117	88	98	115	143
		DT90..	232	100	197	154	504	590	273	232	183	374	117	88	98	115	143
	VU21 VZ21	DT90..	245	100	197	154	571	624	273	279	227	409	130	110	120	147	177
		DV100M	245	100	197	166	571	662	311	279	227	409	130	110	120	147	177
		DV100L	245	100	197	166	571	692	341	279	227	409	130	110	120	147	177

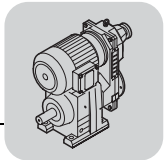

R..VU/VZ..DR/DT/DV.. [mm]

14 023 001

RX67..

VU ..

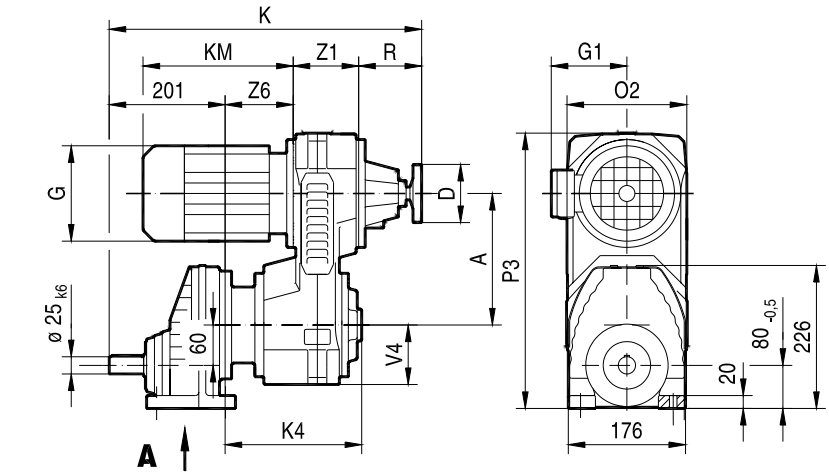

VZ ..

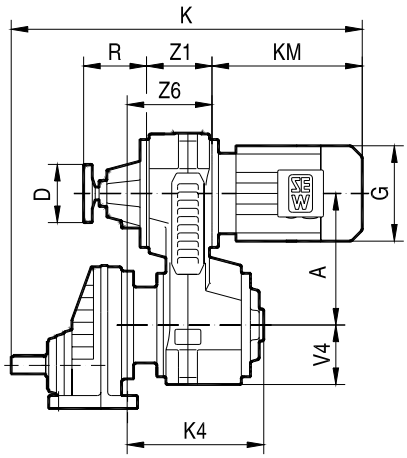

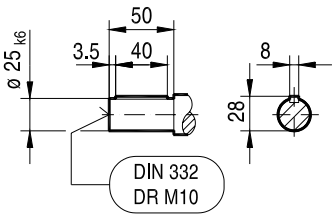

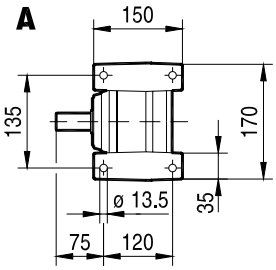

(→ 📖 151)			A	D	G	G1	K		KM	K4	O2	P3	R	V4	Z1	Z6	
							VU	VZ								VU	VZ
RX67	VU01 VZ01	DR63..	182	80	132	105	486	502	187	206	176	409	98	72	80	107	114
		DT71D	182	80	145	122	486	517	202	206	176	409	98	72	80	107	114
		DT80..	182	80	145	122	486	567	252	206	176	409	98	72	80	107	114
	VU11 VZ11	DT80..	232	100	145	122	531	596	252	232	183	462	117	88	98	115	143
		DT90..	232	100	197	154	531	617	273	232	183	462	117	88	98	115	143
	VU21 VZ21	DT90..	245	100	197	154	598	651	273	279	227	497	130	110	120	147	177
		DV100M	245	100	197	166	598	689	311	279	227	497	130	110	120	147	177
		DV100L	245	100	197	166	598	719	341	279	227	497	130	110	120	147	177

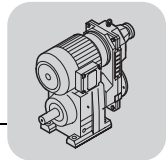

14 024 001

RXF67..

VU ..

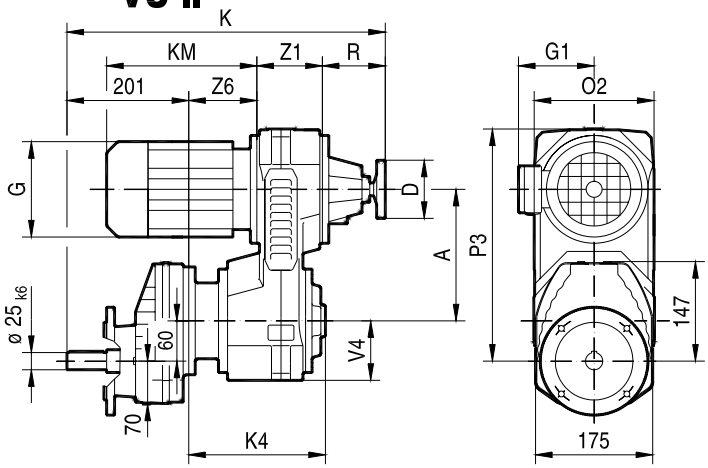

VZ ..

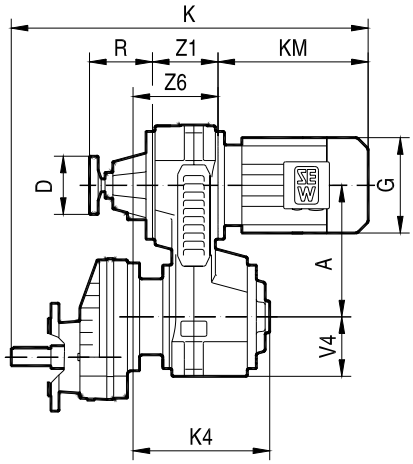

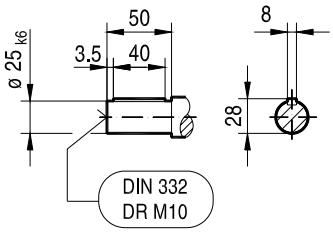

ø 160

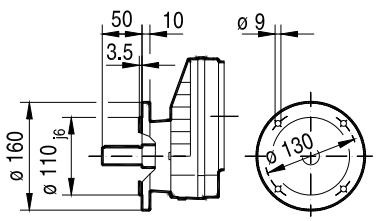

ø 200

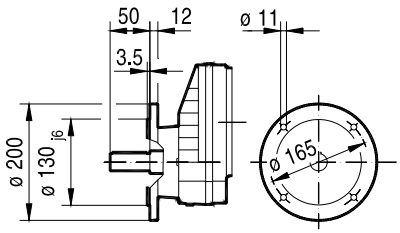

ø 250

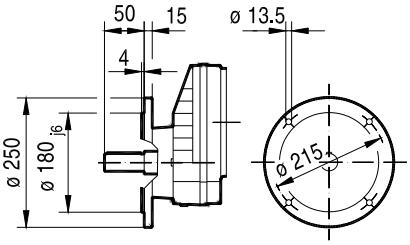

(→ 📖 151)			A	D	G	G1	K		KM	K4	O2	P3	R	V4	Z1	Z6	
							VU	VZ								VU	VZ
RXF67	VU01 VZ01	DR63..	182	80	132	105	486	502	187	206	176	329	98	72	80	107	114
		DT71D	182	80	145	122	486	517	202	206	176	329	98	72	80	107	114
		DT80..	182	80	145	122	486	567	252	206	176	329	98	72	80	107	114
	VU11 VZ11	DT80..	232	100	145	122	531	596	252	232	183	382	117	88	98	115	143
		DT90..	232	100	197	154	531	617	273	232	183	382	117	88	98	115	143
	VU21 VZ21	DT90..	245	100	197	154	598	651	273	279	227	417	130	110	120	147	177
		DV100M	245	100	197	166	598	689	311	279	227	417	130	110	120	147	177
		DV100L	245	100	197	166	598	719	341	279	227	417	130	110	120	147	177

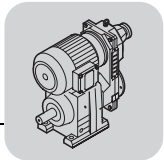

R..VU/VZ..DR/DT/DV.. [mm]

14 025 001

RX77..

VU ..

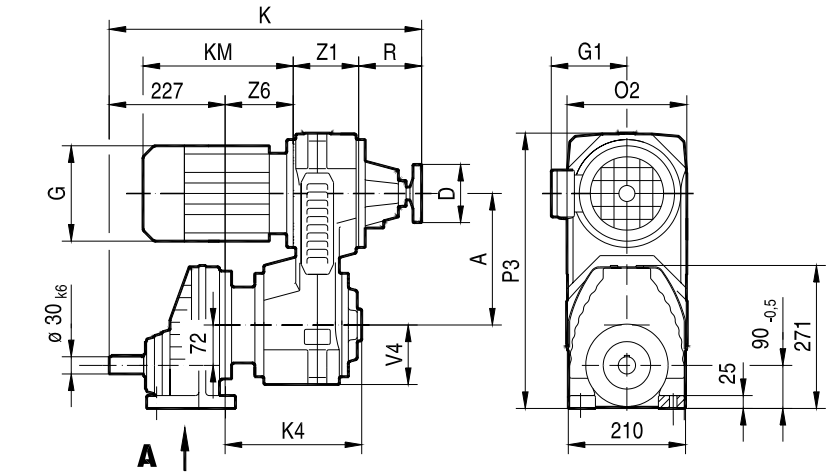

VZ ..

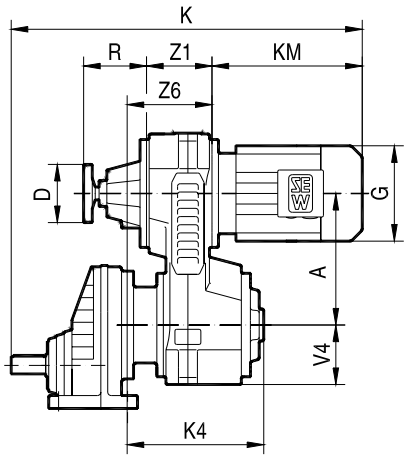

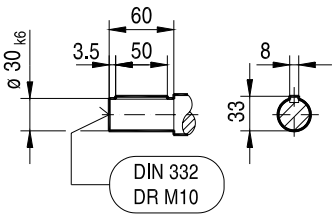

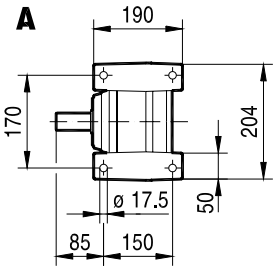

(→ 📖 151)			A	D	G	G1	K		KM	K4	O2	P3	R	V4	Z1	Z6	
							VU	VZ								VU	VZ
RX77	VU21 VZ21	DT90..	245	100	197	154	616	669	273	271	227	519	130	110	120	139	169
		DV100M	245	100	197	166	616	707	311	271	227	519	130	110	120	139	169
		DV100L	245	100	197	166	616	737	341	271	227	519	130	110	120	139	169
	VU31 VZ31	DV112M	305	125	221	179	692	778	349	322	283	607	150	138	152	163	202
		DV132S	305	125	221	179	692	823	394	322	283	607	150	138	152	163	202

14 026 001

RXF77..

VU ..

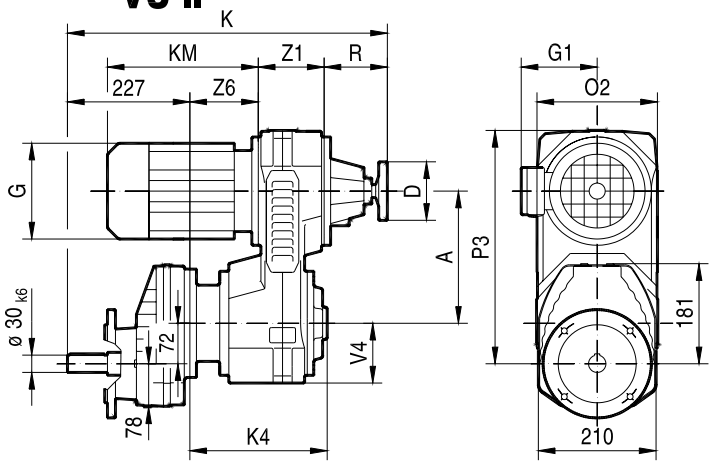

VZ ..

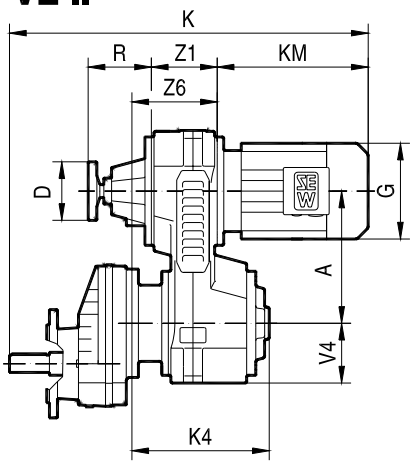

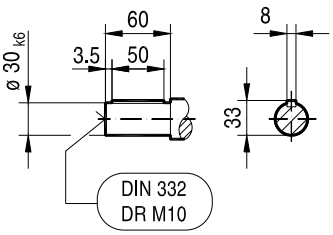

ø 200

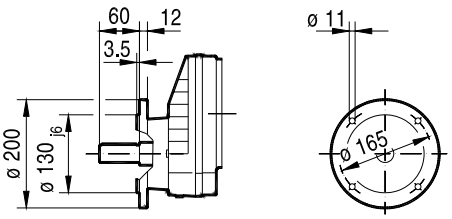

ø 250

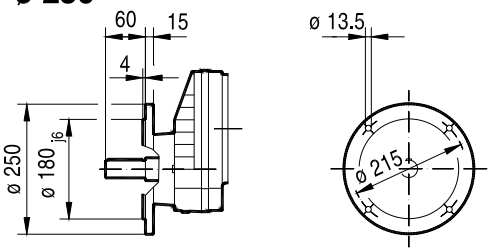

(→ 📖 151)			A	D	G	G1	K		KM	K4	O2	P3	R	V4	Z1	Z6	
							VU	VZ								VU	VZ
RXF77	VU21 VZ21	DT90..	245	100	197	154	616	669	273	271	227	429	130	110	120	139	169
		DV100M	245	100	197	166	616	707	311	271	227	429	130	110	120	139	169
		DV100L	245	100	197	166	616	737	341	271	227	429	130	110	120	139	169
	VU31 VZ31	DV112M	305	125	221	179	692	778	349	322	283	517	150	138	152	163	202
		DV132S	305	125	221	179	692	823	394	322	283	517	150	138	152	163	202

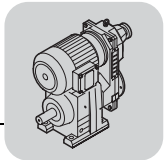

R..VU/VZ..DR/DT/DV.. [mm]

14 027 001

RX87..

VU ..

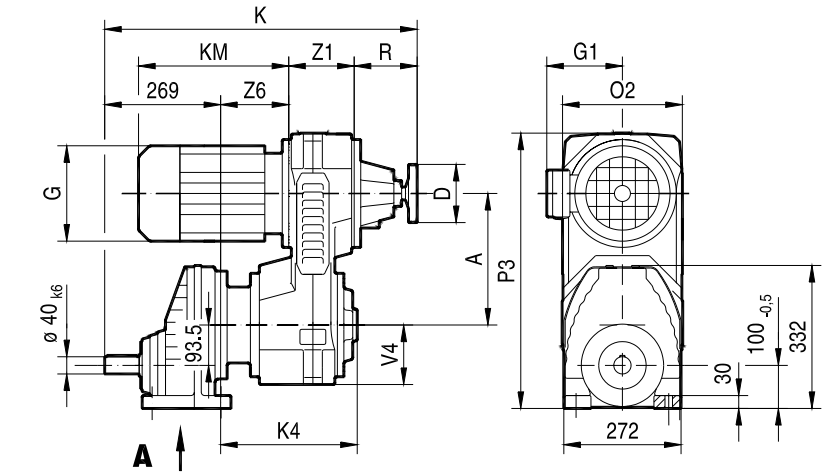

VZ ..

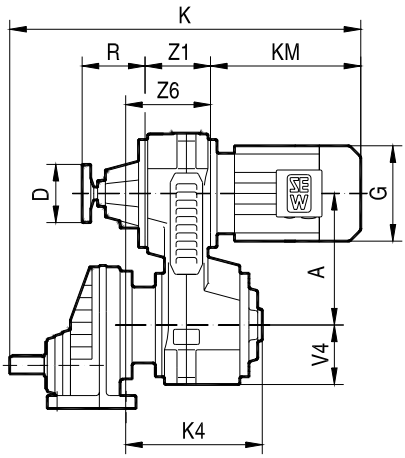

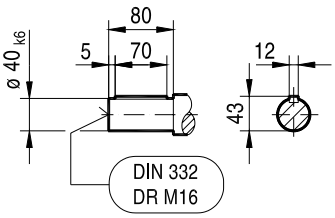

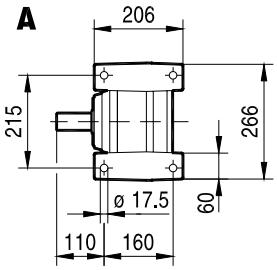

(→ 📖 151)			A	D	G	G1	K		KM	K4	O2	P3	R	V4	Z1	Z6	
							VU	VZ								VU	VZ
RX87	VU31 VZ31	DV112M	305	125	221	179	729	815	349	317	283	639	150	138	152	158	197
		DV132S	305	125	221	179	729	860	394	317	283	639	150	138	152	158	197
	VU41 VZ41	DV132M	380	200	275	230	842	905	402	392	348	747	189	170	180	204	234
		DV132ML	380	200	275	230	842	965	462	392	348	747	189	170	180	204	234
		DV160M	380	200	275	230	842	965	462	392	348	747	189	170	180	204	234

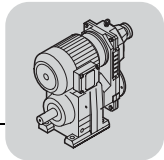

14 028 001

RXF87..

VU ..

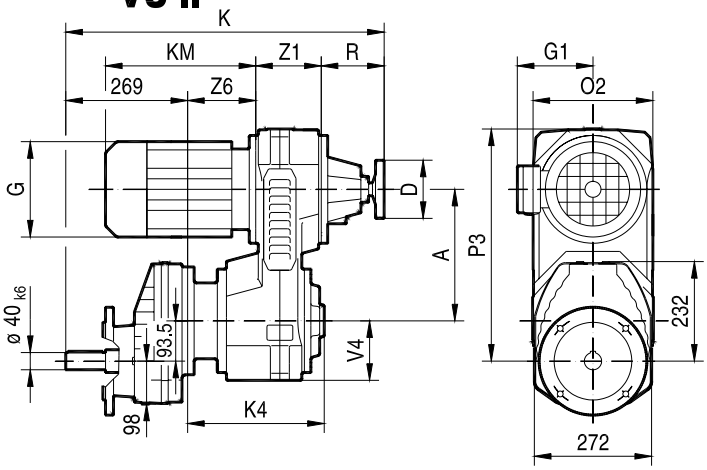

VZ ..

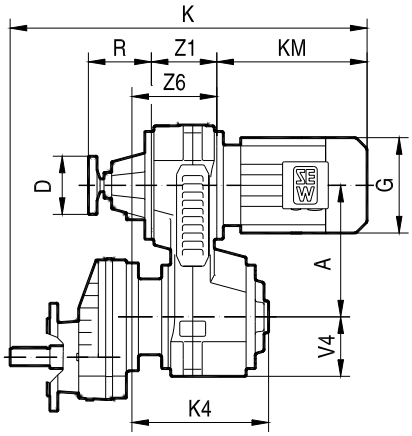

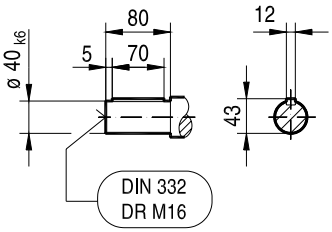

ø 250

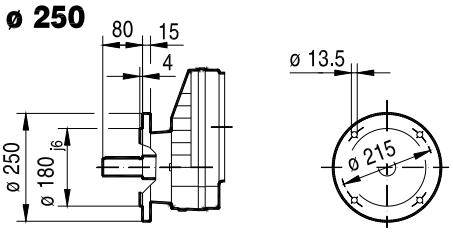

ø 300

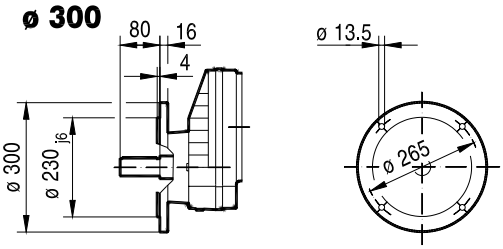

(→ 📖 151)			A	D	G	G1	K		KM	K4	O2	P3	R	V4	Z1	Z6	
							VU	VZ								VU	VZ
RXF87	VU31 VZ31	DV112M	305	125	221	179	729	815	349	317	283	539	150	138	152	158	197
		DV132S	305	125	221	179	729	860	394	317	283	539	150	138	152	158	197
	VU41 VZ41	DV132M	380	200	275	230	842	905	402	392	348	647	189	170	180	204	234
		DV132ML	380	200	275	230	842	965	462	392	348	647	189	170	180	204	234
		DV160M	380	200	275	230	842	965	462	392	348	647	189	170	180	204	234

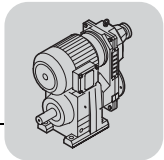

R..VU/VZ..DR/DT/DV.. [mm]

14 029 001

RX97..

VU ..

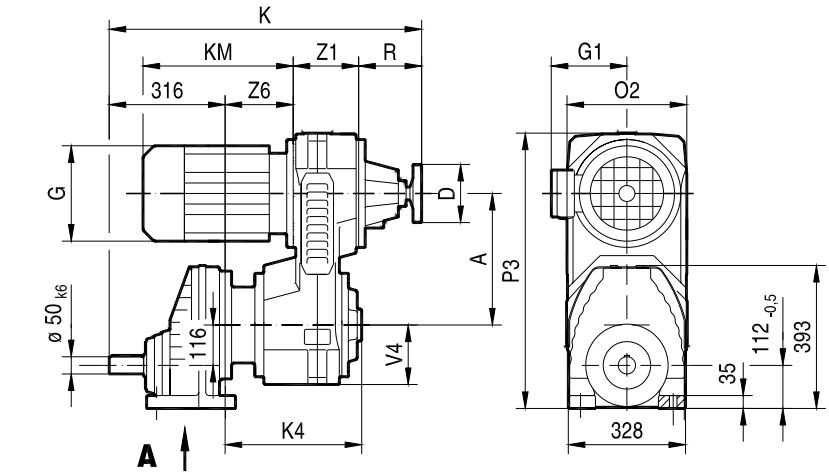

VZ ..

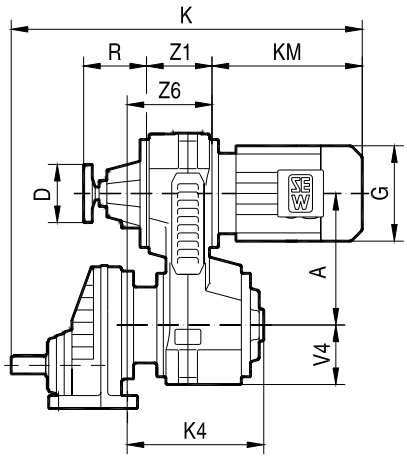

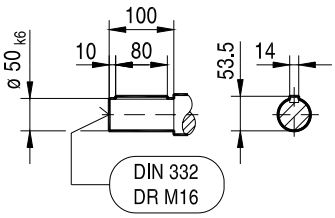

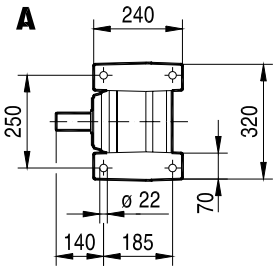

(→ 📖 151)			A	D	G	G1	K		KM	K4	O2	P3	R	V4	Z1	Z6	
							VU	VZ								VU	VZ
RX97	VU31 VZ31	DV112M	305	125	221	179	771	857	349	312	283	673	150	138	152	153	192
		DV132S	305	125	221	179	771	902	394	312	283	673	150	138	152	153	192
	VU41 VZ41	DV132M	380	200	275	230	884	947	402	387	348	781	189	170	180	199	229
		DV132ML	380	200	275	230	884	1007	462	387	348	781	189	170	180	199	229
		DV160M	380	200	275	230	884	1007	462	387	348	781	189	170	180	199	229
	VU51	DV160L	460	200	331	259	968	-	503	444	398	886	220	195	200	232	-
		DV180..	460	200	331	253	968	-	575	444	398	886	220	195	200	232	-

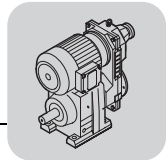

14 030 001

RXF97..

VU ..

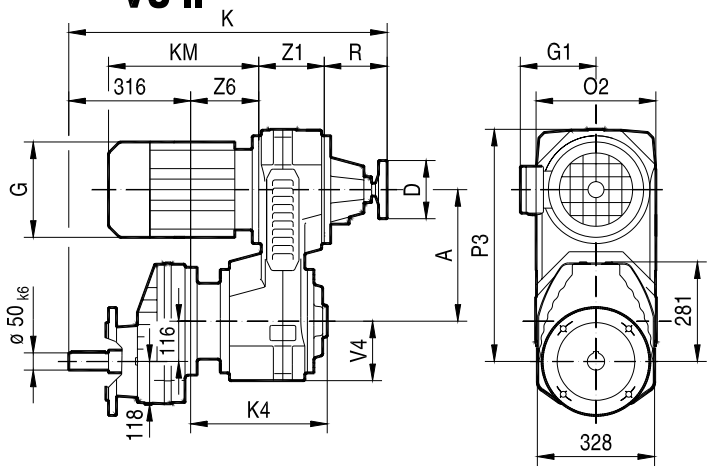

VZ ..

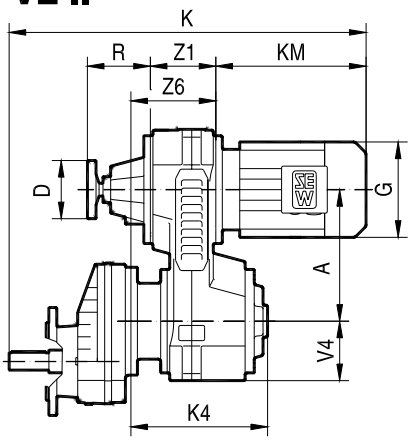

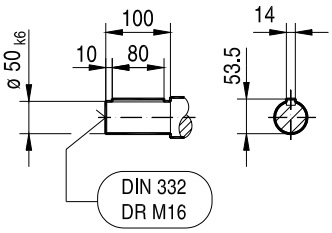

ø 300

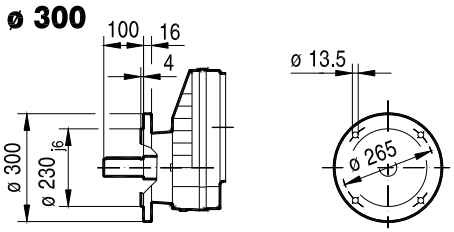

ø 350

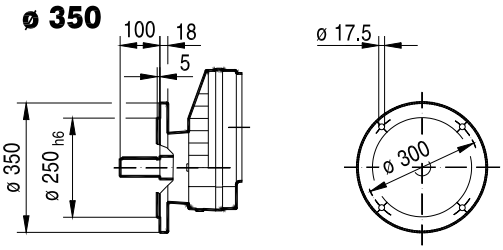

(→ 📖 151)			A	D	G	G1	K		KM	K4	O2	P3	R	V4	Z1	Z6	
							VU	VZ								VU	VZ
RXF97	VU31 VZ31	DV112M	305	125	221	179	771	857	349	312	283	561	150	138	152	153	192
		DV132S	305	125	221	179	771	902	394	312	283	561	150	138	152	153	192
	VU41 VZ41	DV132M	380	200	275	230	884	947	402	387	348	669	189	170	180	199	229
		DV132ML	380	200	275	230	884	1007	462	387	348	669	189	170	180	199	229
		DV160M	380	200	275	230	884	1007	462	387	348	669	189	170	180	199	229
	VU51	DV160L	460	200	331	259	968	-	503	444	398	774	220	195	200	232	-
		DV180..	460	200	331	253	968	-	575	444	398	774	220	195	200	232	-

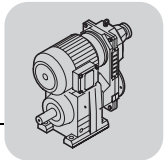

R..VU/VZ..DR/DT/DV.. [mm]

14 031 001

RX107..

VU ..

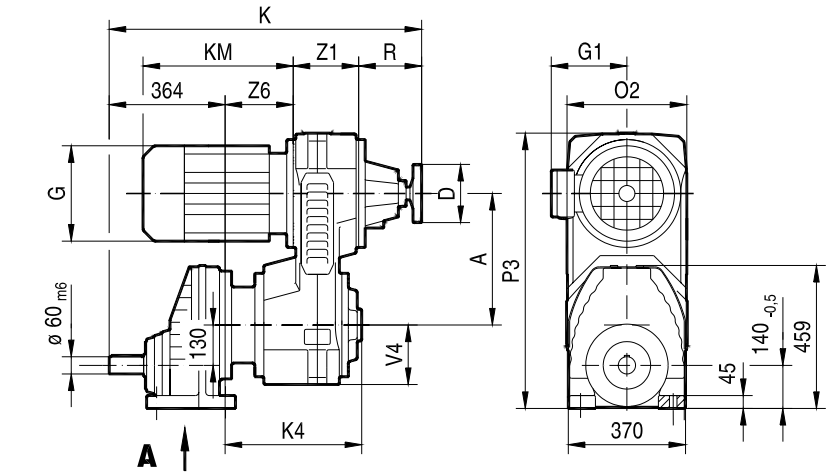

VZ ..

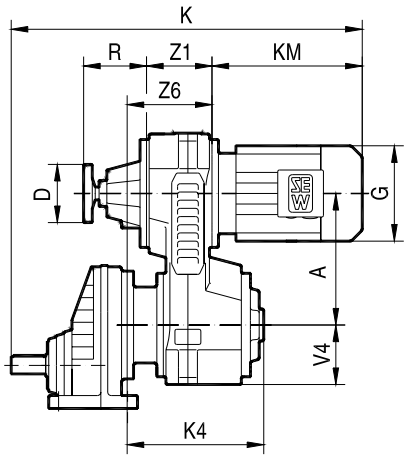

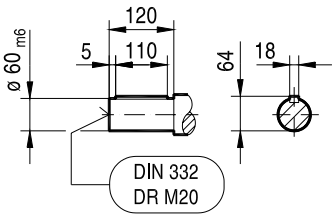

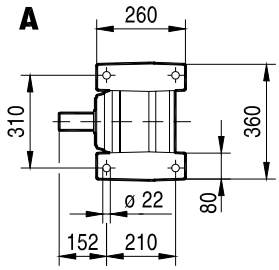

(→ 📖 151)			A	D	G	G1	K		KM	K4	O2	P3	R	V4	Z1	Z6	
							VU	VZ								VU	VZ
RX107	VU41 VZ41	DV132M	380	200	275	230	926	989	402	381	348	823	189	170	180	193	223
		DV132ML	380	200	275	230	926	1049	462	381	348	823	189	170	180	193	223
		DV160M	380	200	275	230	926	1049	462	381	348	823	189	170	180	193	223
	VU51	DV160L	460	200	331	259	1010	-	503	438	398	928	220	195	200	226	-
		DV180..	460	200	331	253	1010	-	575	438	398	928	220	195	200	226	-

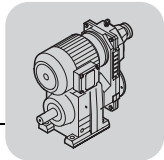

14 032 001

RXF107..

VU ..

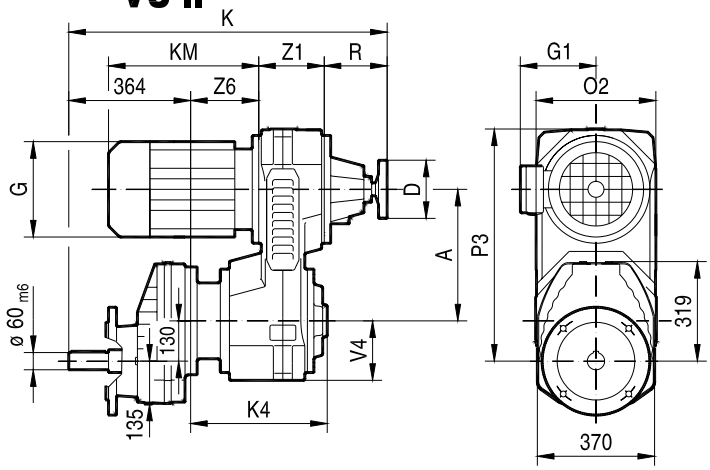

VZ ..

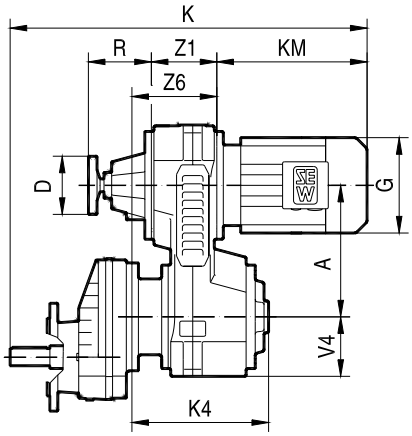

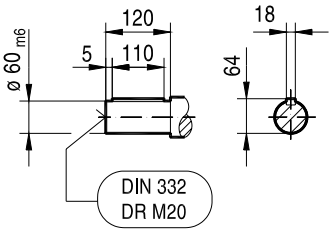

ø 350

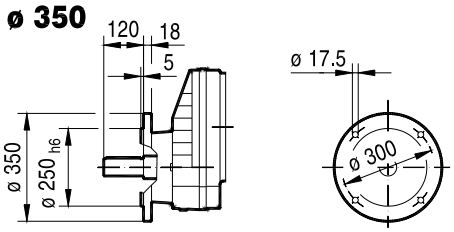

ø 450

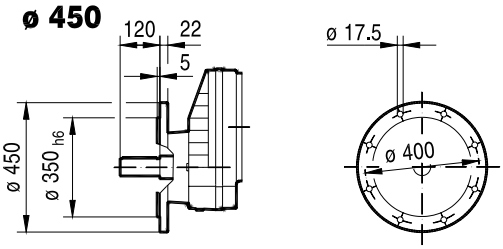

(→ 📖 151)			A	D	G	G1	K		KM	K4	O2	P3	R	V4	Z1	Z6	
							VU	VZ								VU	VZ
RXF107	VU41 VZ41	DV132M	380	200	275	230	926	989	402	381	348	683	189	170	180	193	223
		DV132ML	380	200	275	230	926	1049	462	381	348	683	189	170	180	193	223
		DV160M	380	200	275	230	926	1049	462	381	348	683	189	170	180	193	223
	VU51	DV160L	460	200	331	259	1010	-	503	438	398	788	220	195	200	226	-
		DV180..	460	200	331	253	1010	-	575	438	398	788	220	195	200	226	-

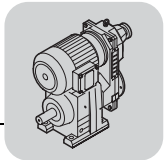

R..VU/VZ..DR/DT/DV.. [mm]

14 122 001

R27..

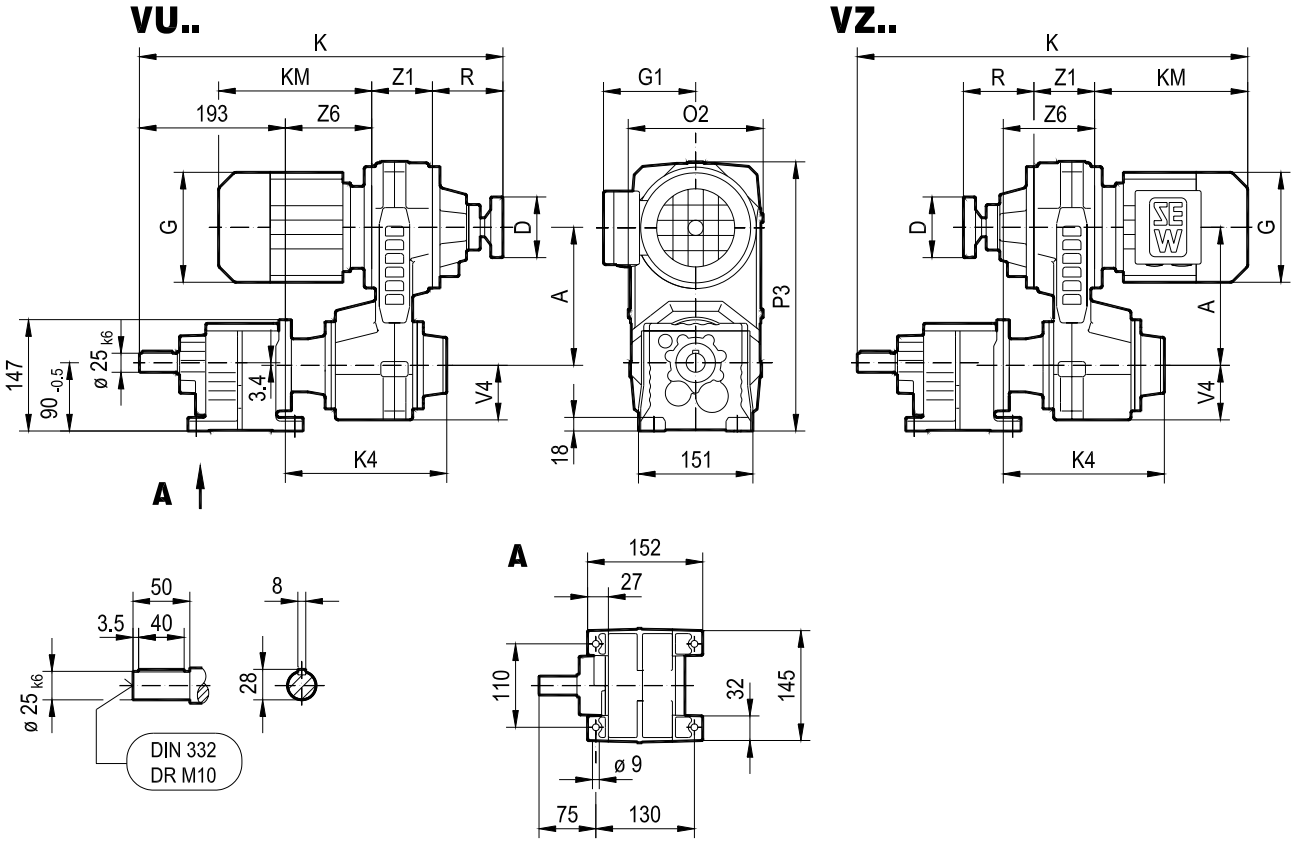

R27F..

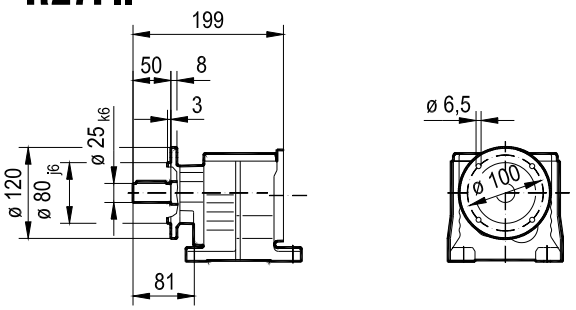

(→ 📖 151)			A	D	G	G1	K		KM	K4	O2	P3	R	V4	Z1	Z6	
							VU	VZ								VU	VZ
R27 R27F	VU01 VZ01	DR63..	182	80	132	105	485	501	187	213	176	356	98	72	80	114	121
		DT71D	182	80	145	122	485	516	202	213	176	356	98	72	80	114	121
		DT80..	182	80	145	122	485	566	252	213	176	356	98	72	80	114	121

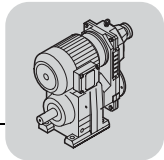

14 123 001

RF27..

VU..

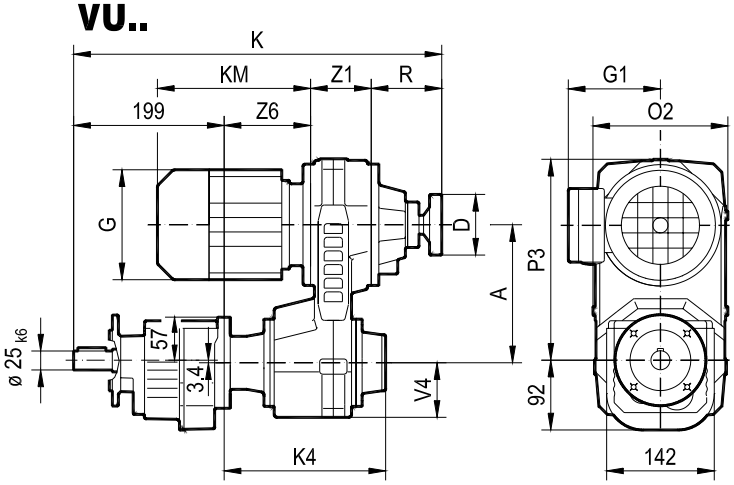

VZ..

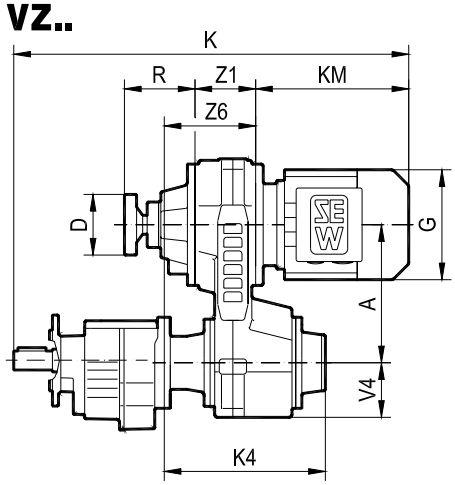

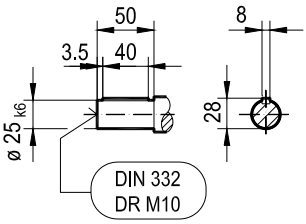

ø 120

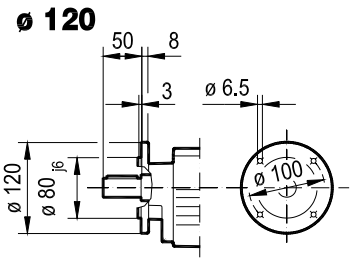

ø 140

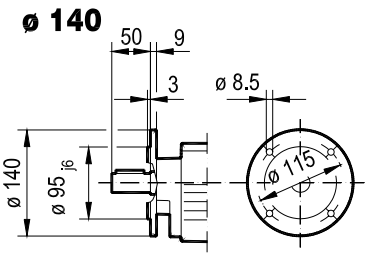

ø 160

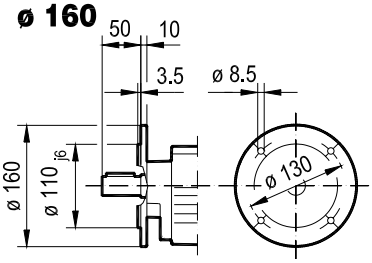

(→ 📖 151)			A	D	G	G1	K		KM	K4	O2	P3	R	V4	Z1	Z6	
							VU	VZ								VU	VZ
RF27	VU01 VZ01	DR63..	182	80	132	105	491	507	187	213	176	266	98	72	80	114	121
		DT71D	182	80	145	122	491	522	202	213	176	266	98	72	80	114	121
		DT80..	182	80	145	122	491	572	252	213	176	266	98	72	80	114	121

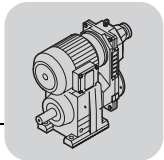

R..VU/VZ..DR/DT/DV.. [mm]

14 033 001

R37..

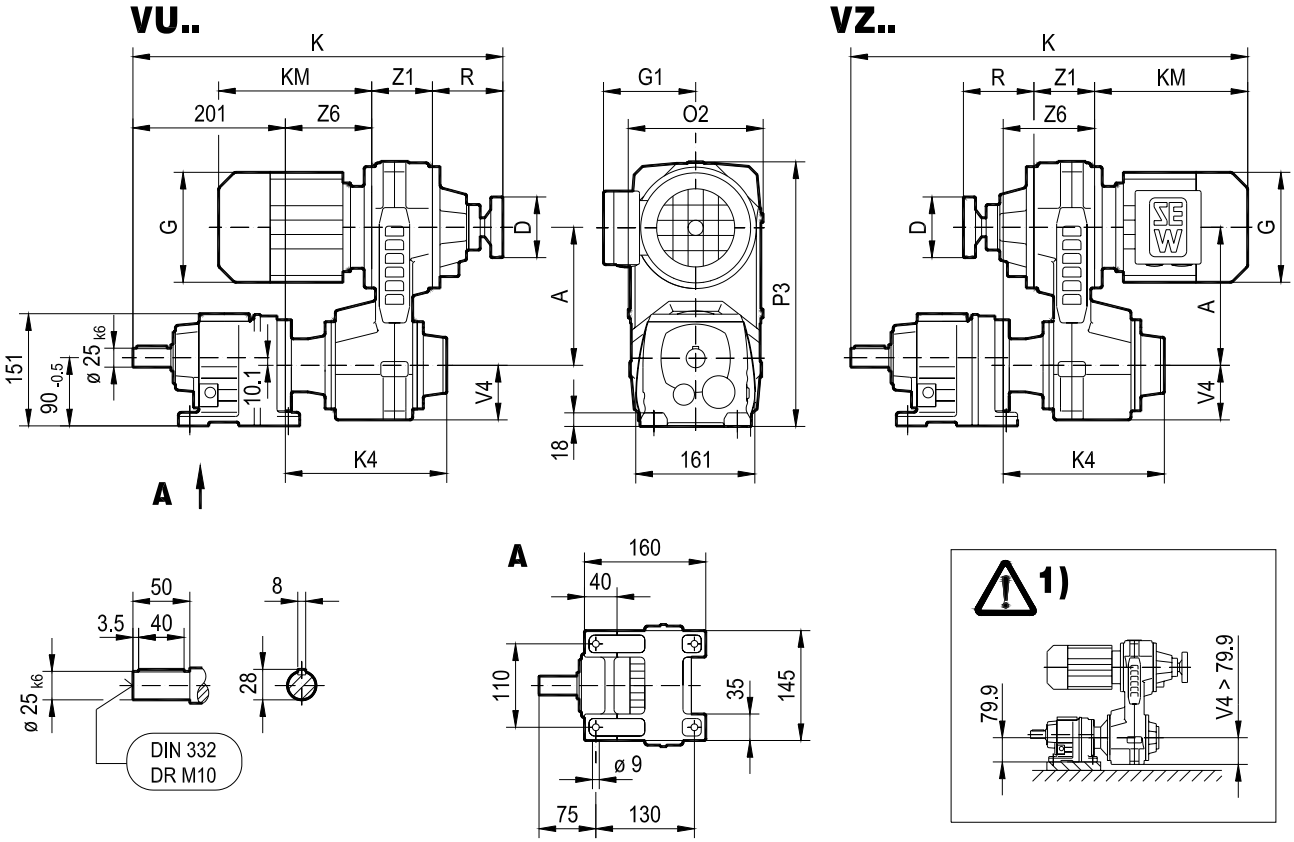

R37F..

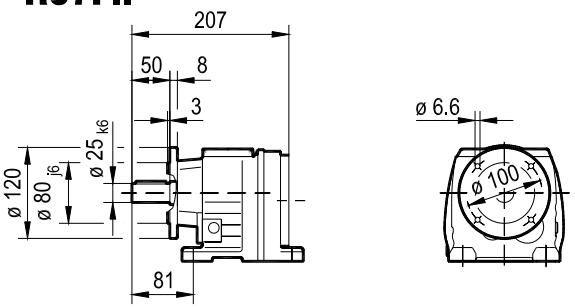

(→ 📖 151)			A	D	G	G1	K		KM	K4	O2	P3	R	V4	Z1	Z6		(→ 📖 153)	
							VU	VZ								VU	VZ	VU	VZ
R37 R37F	VU01 VZ01	DR63..	182	80	132	105	493	509	187	213	176	349	98	72	80	114	121		
		DT71D	182	80	145	122	493	524	202	213	176	349	98	72	80	114	121		
		DT80..	182	80	145	122	493	574	252	213	176	349	98	72	80	114	121		
	VU11 VZ11	DT80..	232	100	145	122	538	603	252	238	183	402	117	88	98	122	150	1)	1)
		DT90..	232	100	197	154	538	624	273	238	183	402	117	88	98	122	150	1)	1)

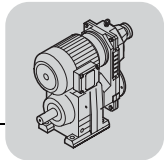

14 034 001

RF37..

VU..

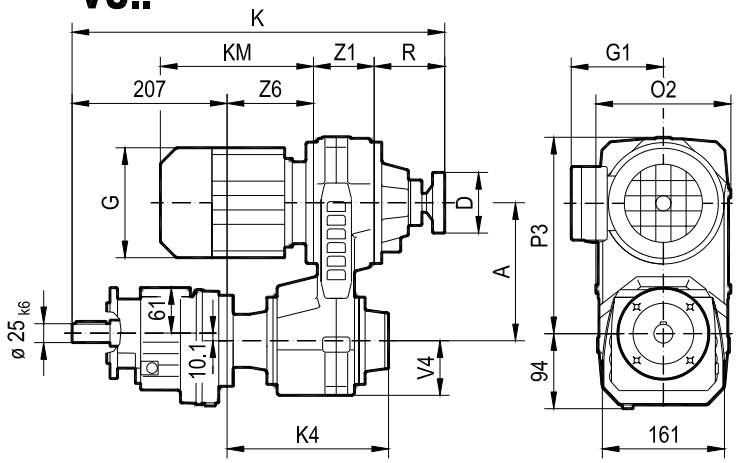

VZ..

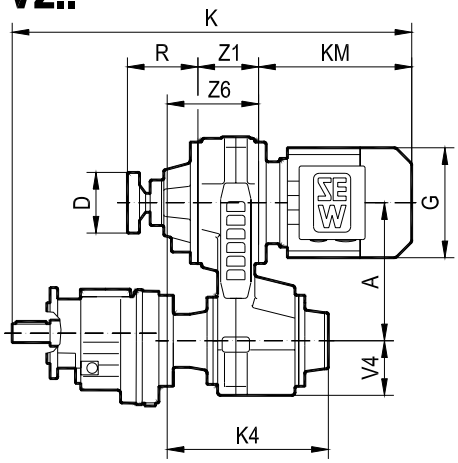

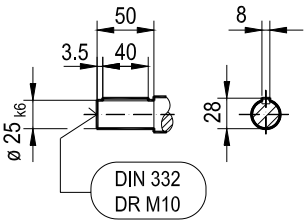

ø 120

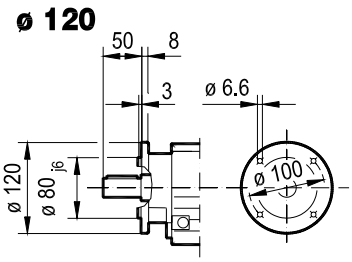

ø 160

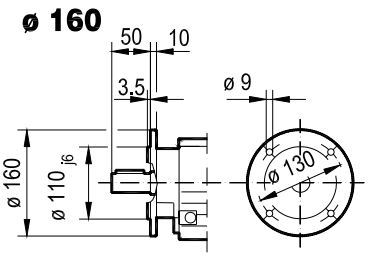

ø 200

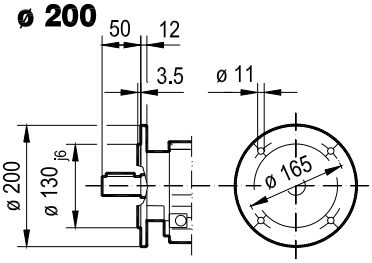

(→ 📖 151)			A	D	G	G1	K		KM	K4	O2	P3	R	V4	Z1	Z6	
							VU	VZ								VU	VZ
RF37	VU01 VZ01	DR63..	182	80	132	105	499	515	187	213	176	259	98	72	80	114	121
		DT71D	182	80	145	122	499	530	202	213	176	259	98	72	80	114	121
		DT80..	182	80	145	122	499	580	252	213	176	259	98	72	80	114	121
	VU11 VZ11	DT80..	232	100	145	122	544	609	252	238	183	312	117	88	98	122	150
		DT90..	232	100	197	154	544	630	273	238	183	312	117	88	98	122	150

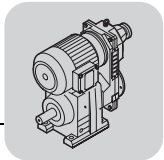

R..VU/VZ..DR/DT/DV.. [mm]

14 035 001

R47..

VU..

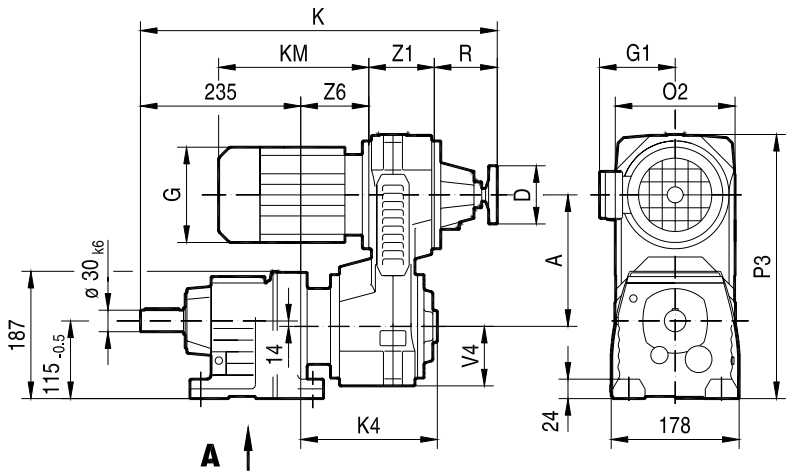

VZ ..

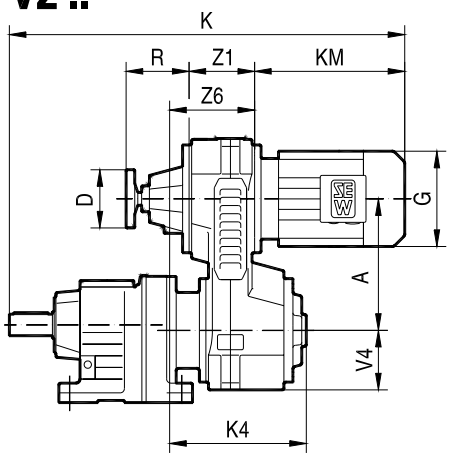

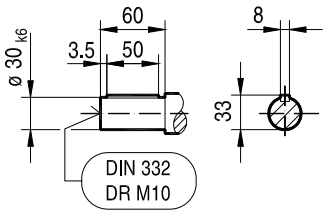

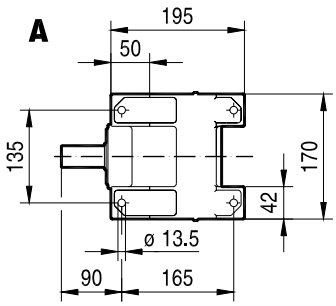

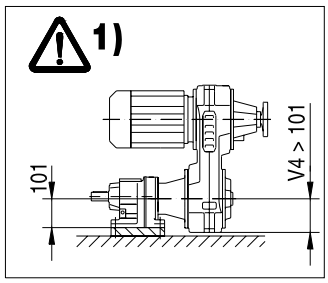

R47F..

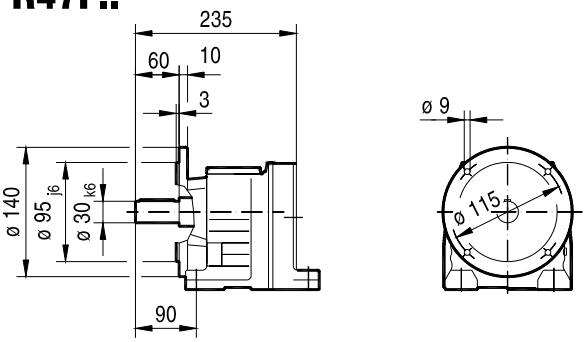

(→ 📖 151)			A	D	G	G1	K		KM	K4	O2	P3	R	V4	Z1	Z6		(→ 📖 153)	
							VU	VZ								VU	VZ	VU	VZ
R47 R47F	VU01 VZ01	DR63..	182	80	132	105	520	536	187	206	176	370	98	72	80	107	114		
		DT71D	182	80	145	122	520	551	202	206	176	370	98	72	80	107	114		
		DT80..	182	80	145	122	520	601	252	206	176	370	98	72	80	107	114		
	VU11 VZ11	DT80..	232	100	145	122	565	630	252	232	183	423	117	88	98	115	143		
		DT90..	232	100	197	154	565	651	273	232	183	423	117	88	98	115	143		
	VU21 VZ21	DT90..	245	100	197	154	632	685	273	279	227	458	130	110	120	147	177	1)	1)
		DV100M	245	100	197	166	632	723	311	279	227	458	130	110	120	147	177	1)	1)
		DV100L	245	100	197	166	632	753	341	279	227	458	130	110	120	147	177	1)	1)

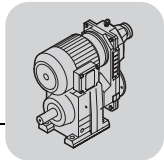

14 036 001

RF47..

VU..

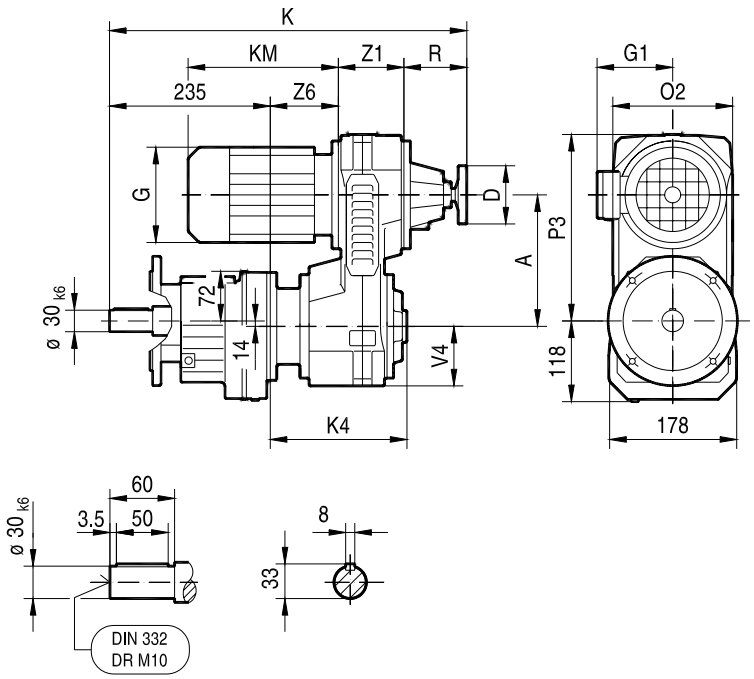

VZ ..

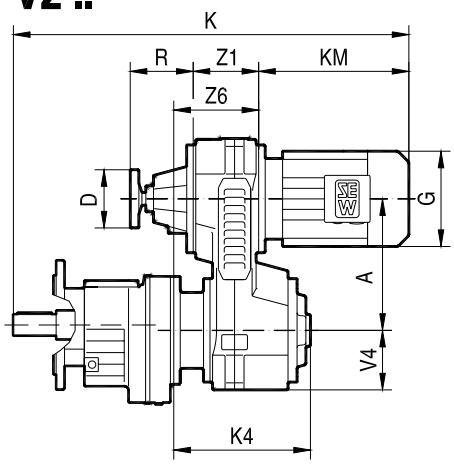

ø 140

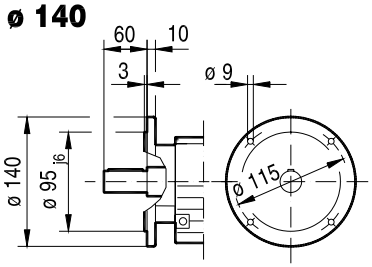

ø 160

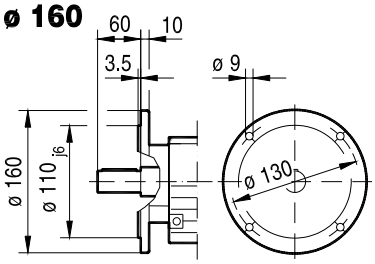

ø 200

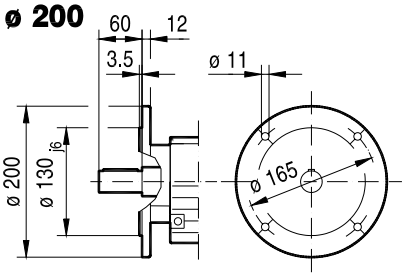

(→ 📖 151)			A	D	G	G1	K		KM	K4	O2	P3	R	V4	Z1	Z6	
							VU	VZ								VU	VZ
RF47	VU01 VZ01	DR63..	182	80	132	105	520	536	187	206	176	255	98	72	80	107	114
		DT71D	182	80	145	122	520	551	202	206	176	255	98	72	80	107	114
		DT80..	182	80	145	122	520	601	252	206	176	255	98	72	80	107	114
	VU11 VZ11	DT80..	232	100	145	122	565	630	252	232	183	308	117	88	98	115	143
		DT90..	232	100	197	154	565	651	273	232	183	308	117	88	98	115	143
	VU21 VZ21	DT90..	245	100	197	154	632	685	273	279	227	343	130	110	120	147	177
		DV100M	245	100	197	166	632	723	311	279	227	343	130	110	120	147	177
		DV100L	245	100	197	166	632	753	341	279	227	343	130	110	120	147	177

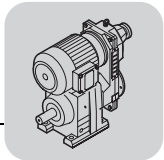

R..VU/VZ..DR/DT/DV.. [mm]

14 037 001

R57.. VU..

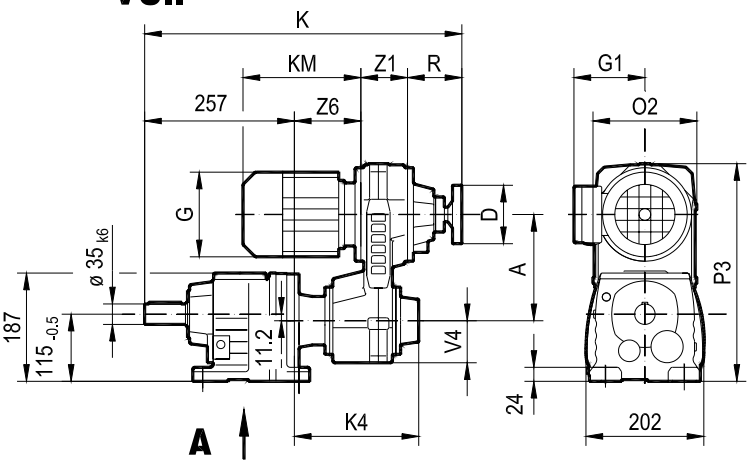

VZ..

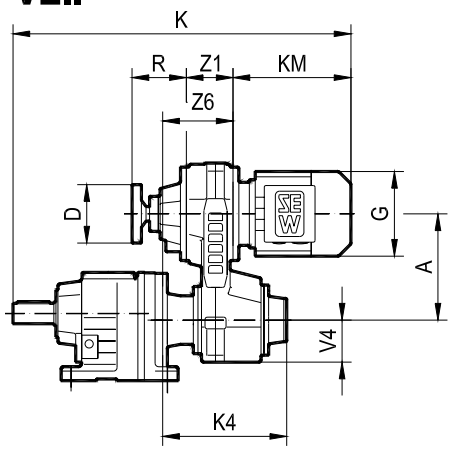

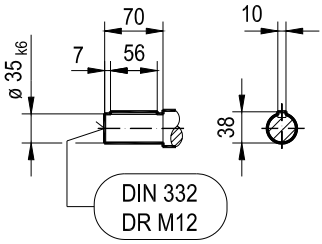

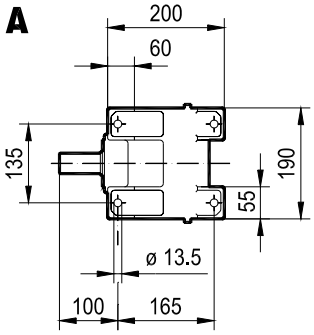

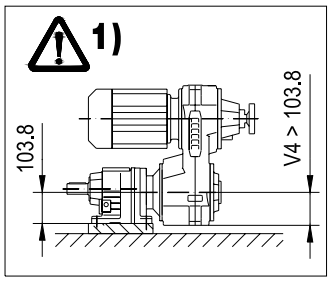

R57F..

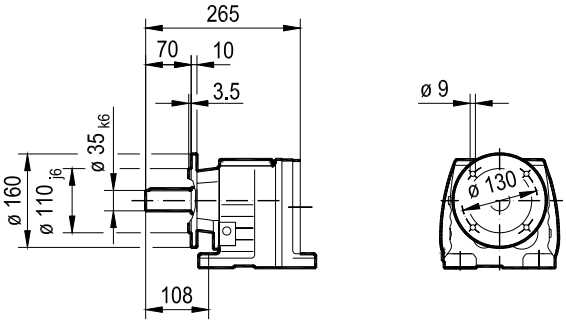

(→ 📖 151)			A	D	G	G1	K		KM	K4	O2	P3	R	V4	Z1	Z6		(→ 📖 153)	
							VU	VZ								VU	VZ	VU	VZ
R57 R57F	VU01 VZ01	DR63..	182	80	132	105	542	558	187	206	176	373	98	72	80	107	114		
		DT71D	182	80	145	122	542	573	202	206	176	373	98	72	80	107	114		
		DT80..	182	80	145	122	542	623	252	206	176	373	98	72	80	107	114		
	VU11 VZ11	DT80..	232	100	145	122	587	652	252	232	183	426	117	88	98	115	143		
		DT90..	232	100	197	154	587	673	273	232	183	426	117	88	98	115	143		
	VU21 VZ21	DT90..	245	100	197	154	654	707	273	279	227	461	130	110	120	147	177	1)	1)
		DV100M	245	100	197	166	654	745	311	279	227	461	130	110	120	147	177	1)	1)
		DV100L	245	100	197	166	654	775	341	279	227	461	130	110	120	147	177	1)	1)
	VU31 VZ31	DV112M	305	125	221	179	731	817	349	331	283	549	150	138	152	172	211	1)	1)
		DV132S	305	125	221	179	731	862	394	331	283	549	150	138	152	172	211	1)	1)

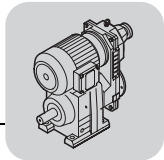

14 038 001

RF57..

VU..

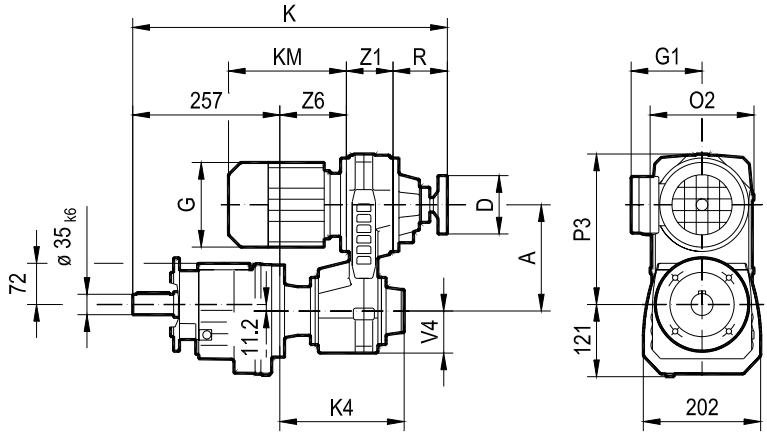

VZ..

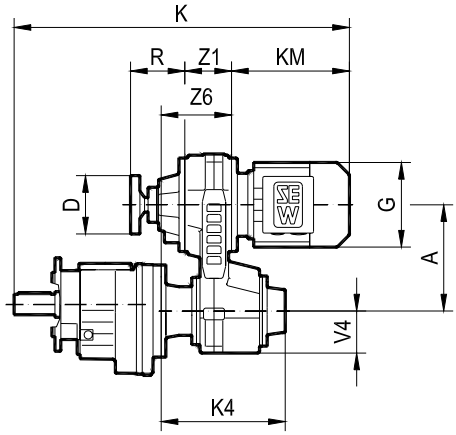

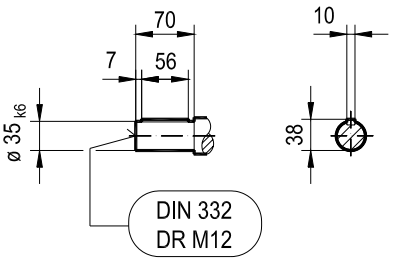

ø 160

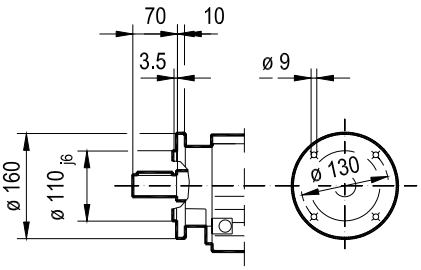

ø 200

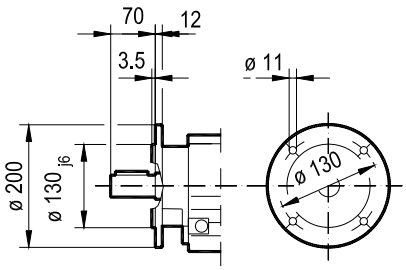

ø 250

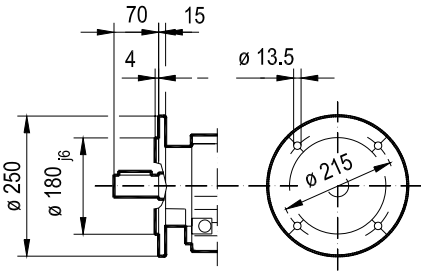

(→ 📖 151)			A	D	G	G1	K		KM	K4	O2	P3	R	V4	Z1	Z6	
							VU	VZ								VU	VZ
RF57	VU01 VZ01	DR63..	182	80	132	105	542	558	187	206	176	257	98	72	80	107	114
		DT71D	182	80	145	122	542	573	202	206	176	257	98	72	80	107	114
		DT80..	182	80	145	122	542	623	252	206	176	257	98	72	80	107	114
	VU11 VZ11	DT80..	232	100	145	122	587	652	252	232	183	310	117	88	98	115	143
		DT90..	232	100	197	154	587	673	273	232	183	310	117	88	98	115	143
	VU21 VZ21	DT90..	245	100	197	154	654	707	273	279	227	345	130	110	120	147	177
		DV100M	245	100	197	166	654	745	311	279	227	345	130	110	120	147	177
		DV100L	245	100	197	166	654	775	341	279	227	345	130	110	120	147	177
	VU31 VZ31	DV112M	305	125	221	179	731	817	349	331	283	433	150	138	152	172	211
		DV132S	305	125	221	179	731	862	394	331	283	433	150	138	152	172	211

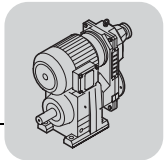

R..VU/VZ..DR/DT/DV.. [mm]

14 039 001

R67..

VU..

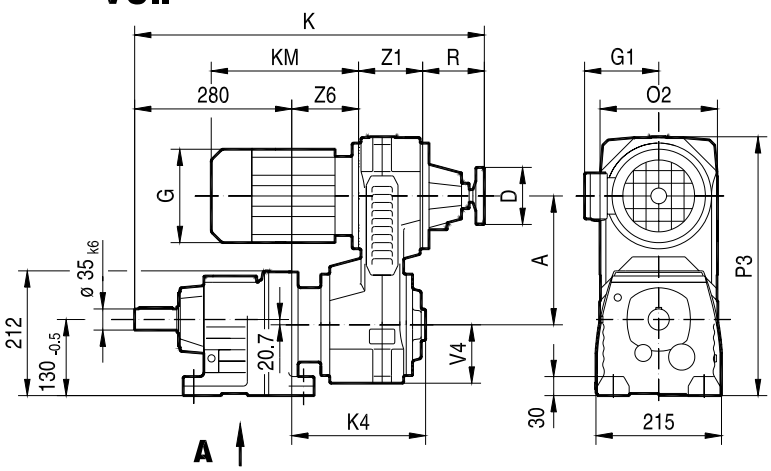

VZ ..

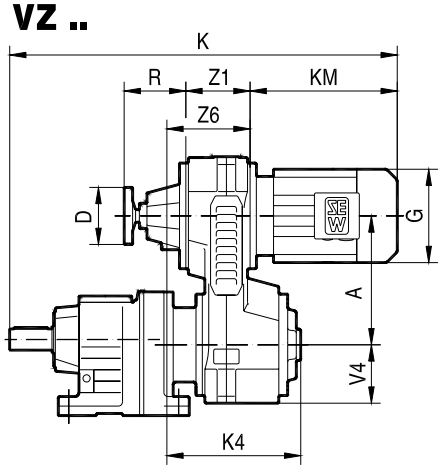

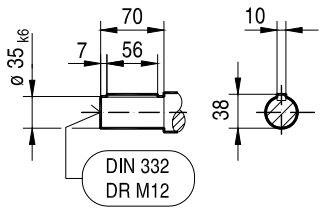

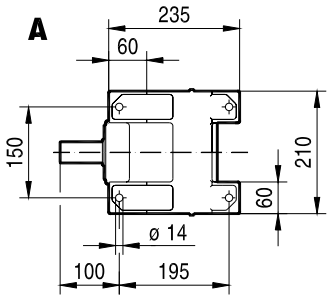

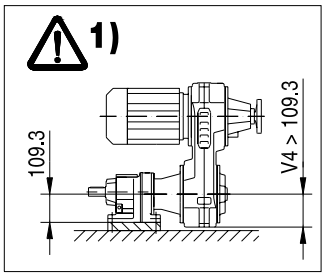

R67F..

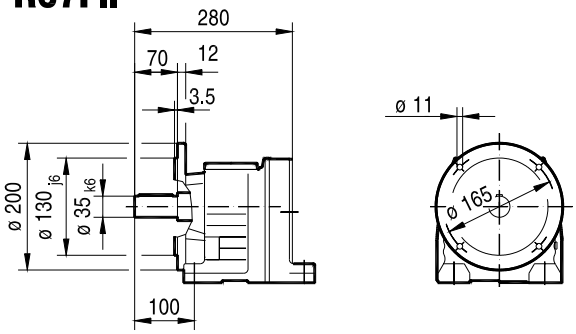

(→ 📖 151)			A	D	G	G1	K		KM	K4	O2	P3	R	V4	Z1	Z6		(→ 📖 153)	
							VU	VZ								VU	VZ	VU	VZ
R67 R67F	VU01 VZ01	DR63..	182	80	132	105	565	581	187	206	176	379	98	72	80	107	114		
		DT71D	182	80	145	122	565	596	202	206	176	379	98	72	80	107	114		
		DT80..	182	80	145	122	565	646	252	206	176	379	98	72	80	107	114		
	VU11 VZ11	DT80..	232	100	145	122	610	675	252	232	183	432	117	88	98	115	143		
		DT90..	232	100	197	154	610	696	273	232	183	432	117	88	98	115	143		
	VU21 VZ21	DT90..	245	100	197	154	677	730	273	279	227	467	130	110	120	147	177	1)	1)
		DV100M	245	100	197	166	677	768	311	279	227	467	130	110	120	147	177	1)	1)
		DV100L	245	100	197	166	677	798	341	279	227	467	130	110	120	147	177	1)	1)
	VU31 VZ31	DV112M	305	125	221	179	754	840	349	331	283	555	150	138	152	172	211	1)	1)
		DV132S	305	125	221	179	754	885	394	331	283	555	150	138	152	172	211	1)	1)

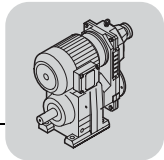

14 040 001

RF67..

VU..

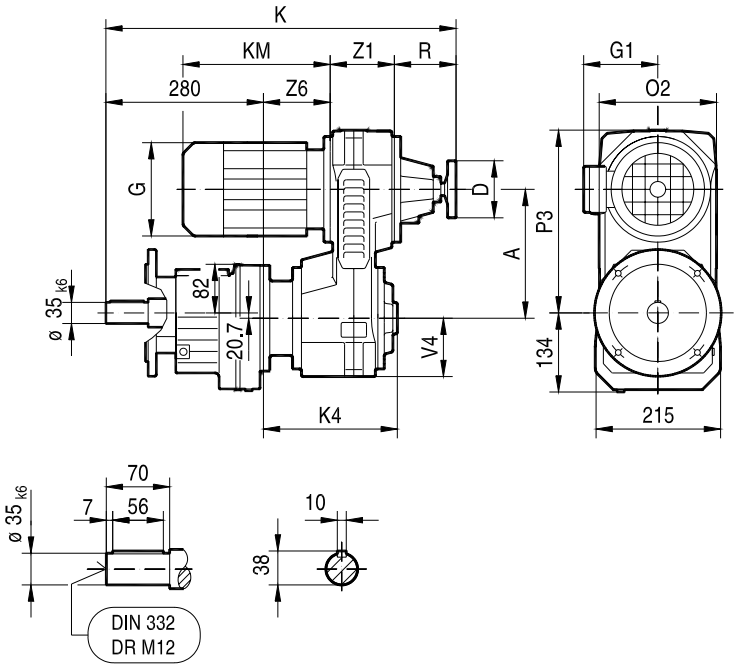

VZ ..

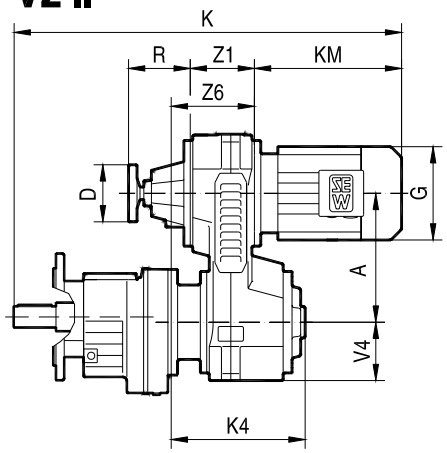

ø 200

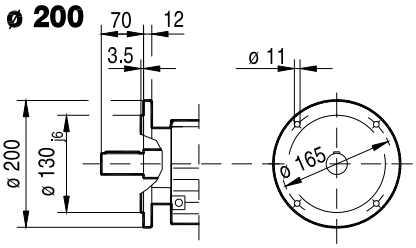

ø 250

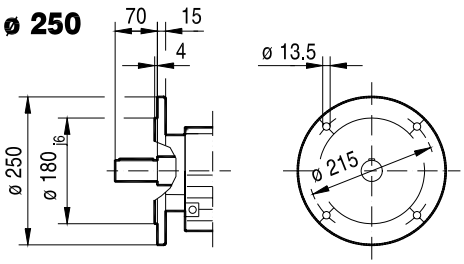

(→ 📖 151)			A	D	G	G1	K		KM	K4	O2	P3	R	V4	Z1	Z6	
							VU	VZ								VU	VZ
RF67	VU01 VZ01	DR63..	182	80	132	105	565	581	187	206	176	249	98	72	80	107	114
		DT71D	182	80	145	122	565	596	202	206	176	249	98	72	80	107	114
		DT80..	182	80	145	122	565	646	252	206	176	249	98	72	80	107	114
	VU11 VZ11	DT80..	232	100	145	122	610	675	252	232	183	302	117	88	98	115	143
		DT90..	232	100	197	154	610	696	273	232	183	302	117	88	98	115	143
	VU21 VZ21	DT90..	245	100	197	154	677	730	273	279	227	337	130	110	120	147	177
		DV100M	245	100	197	166	677	768	311	279	227	337	130	110	120	147	177
		DV100L	245	100	197	166	677	798	341	279	227	337	130	110	120	147	177
	VU31 VZ31	DV112M	305	125	221	179	754	840	349	331	283	425	150	138	152	172	211
		DV132S	305	125	221	179	754	885	394	331	283	425	150	138	152	172	211

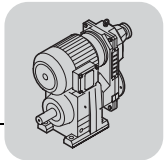

R..VU/VZ..DR/DT/DV.. [mm]

14 041 001

R77..

VU..

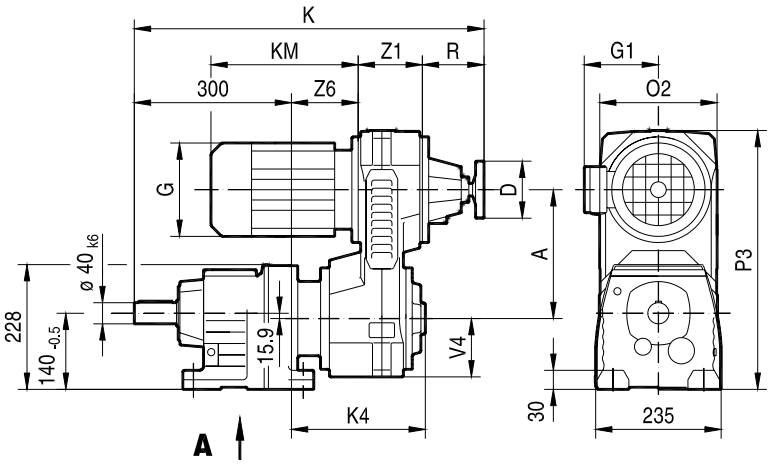

VZ ..

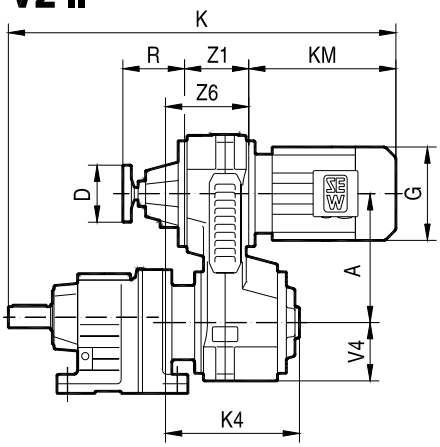

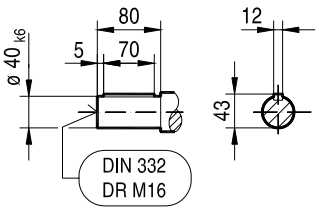

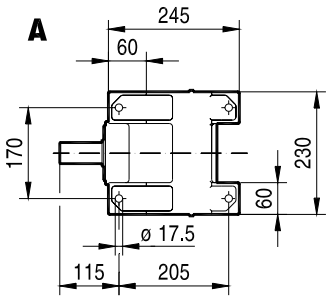

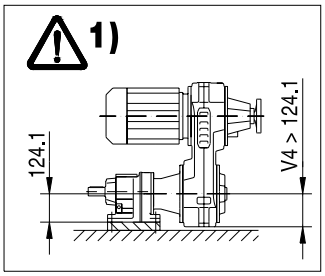

R77F..

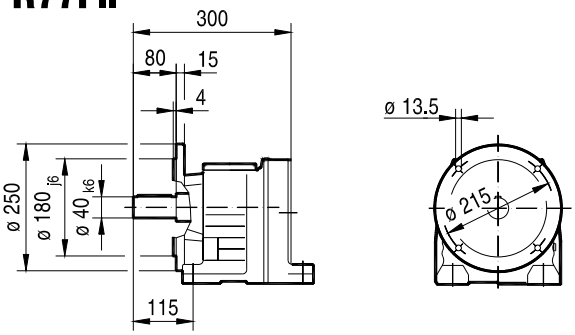

(→ 📖 151)			A	D	G	G1	K		KM	K4	O2	P3	R	V4	Z1	Z6		(→ 📖 153)	
							VU	VZ								VU	VZ	VU	VZ
R77 R77F	VU11 VZ11	DT80..	232	100	145	122	624	689	252	226	183	447	117	88	98	109	137		
		DT90..	232	100	197	154	624	710	273	226	183	447	117	88	98	109	137		
	VU21 VZ21	DT90..	245	100	197	154	689	742	273	271	227	482	130	110	120	139	169		
		DV100M	245	100	197	166	689	780	311	271	227	482	130	110	120	139	169		
		DV100L	245	100	197	166	689	810	341	271	227	482	130	110	120	139	169		
	VU31 VZ31	DV112M	305	125	221	179	765	851	349	322	283	570	150	138	152	163	202	1)	1)
		DV132S	305	125	221	179	765	896	394	322	283	570	150	138	152	163	202	1)	1)
	VU41 VZ41	DV132M	380	200	275	230	878	941	402	397	348	678	189	170	180	209	239	1)	1)
		DV132ML	380	200	275	230	878	1001	462	397	348	678	189	170	180	209	239	1)	1)
		DV160M	380	200	275	230	878	1001	462	397	348	678	189	170	180	209	239	1)	1)

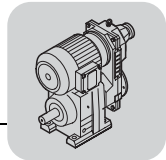

14 042 001

RF77..

VU..

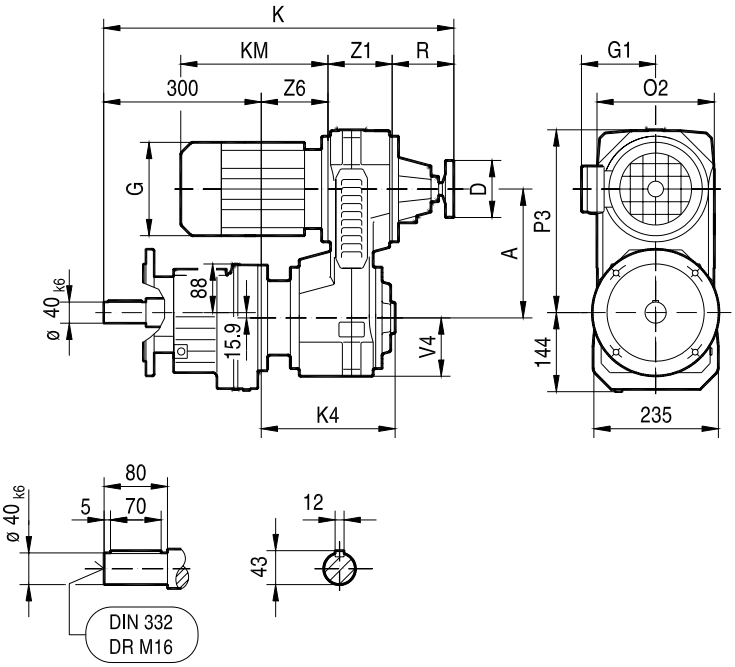

VZ ..

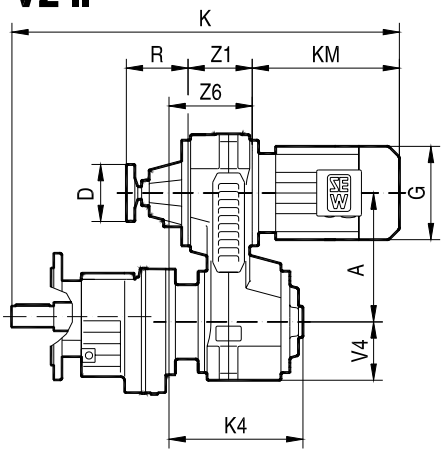

ø 250

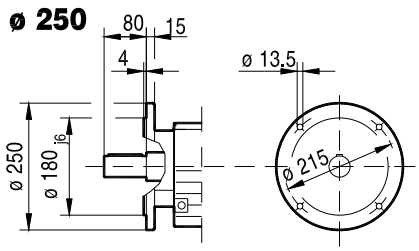

ø 300

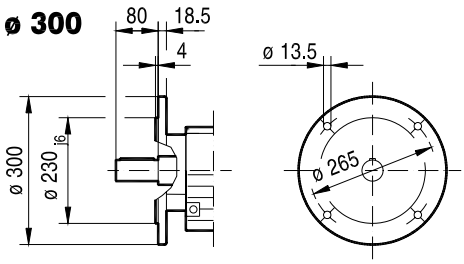

(→ 📖 151)			A	D	G	G1	K		KM	K4	O2	P3	R	V4	Z1	Z6	
							VU	VZ								VU	VZ
RF77	VU11 VZ11	DT80..	232	100	145	122	624	689	252	226	183	306	117	88	98	109	137
		DT90..	232	100	197	154	624	710	273	226	183	306	117	88	98	109	137
	VU21 VZ21	DT90..	245	100	197	154	689	742	273	271	227	341	130	110	120	139	169
		DV100M	245	100	197	166	689	780	311	271	227	341	130	110	120	139	169
		DV100L	245	100	197	166	689	810	341	271	227	341	130	110	120	139	169
	VU31 VZ31	DV112M	305	125	221	179	765	851	349	322	283	429	150	138	152	163	202
		DV132S	305	125	221	179	765	896	394	322	283	429	150	138	152	163	202
	VU41 VZ41	DV132M	380	200	275	230	878	941	402	397	348	537	189	170	180	209	239
		DV132ML	380	200	275	230	878	1001	462	397	348	537	189	170	180	209	239
		DV160M	380	200	275	230	878	1001	462	397	348	537	189	170	180	209	239

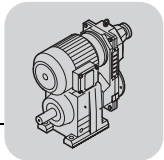

R..VU/VZ..DR/DT/DV.. [mm]

14 043 001

R87..

VU..

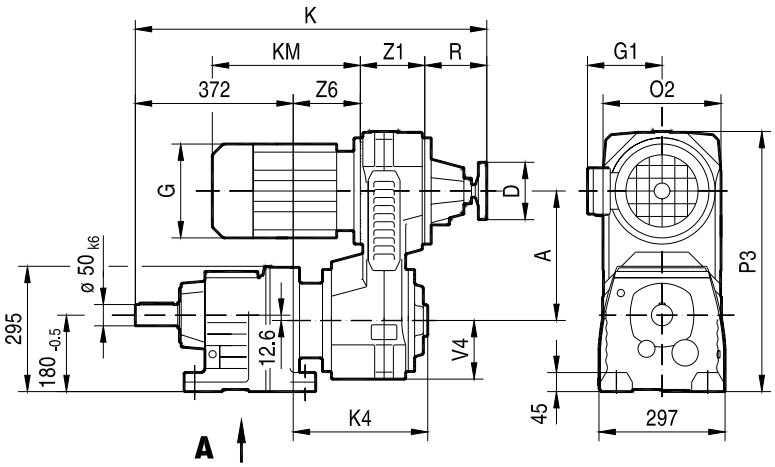

VZ ..

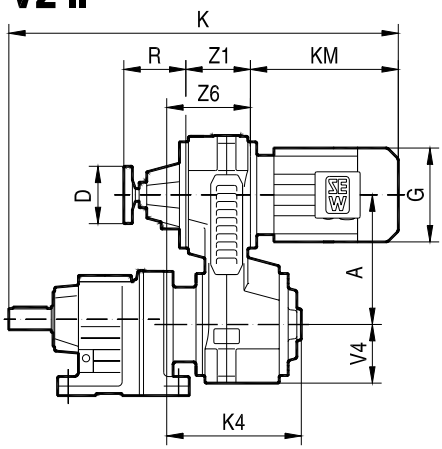

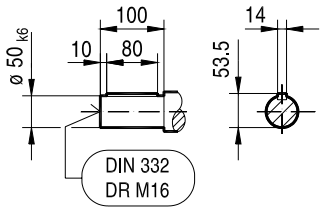

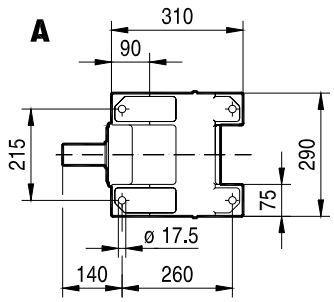

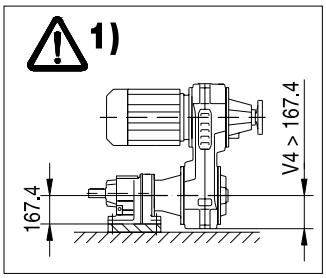

R87F..

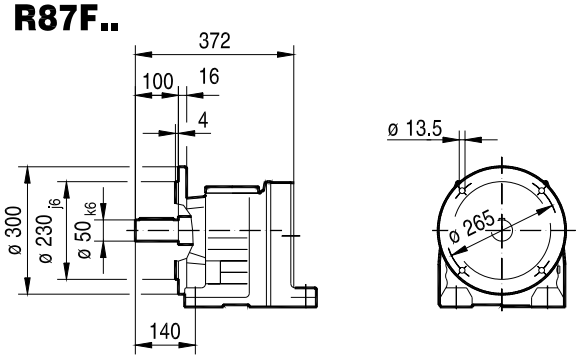

(→ 📖 151)			A	D	G	G1	K		KM	K4	O2	P3	R	V4	Z1	Z6		(→ 📖 153)	
							VU	VZ								VU	VZ	VU	VZ
R87 R87F	VU21 VZ21	DT90..	245	100	197	154	757	810	273	267	227	525	130	110	120	135	165		
		DV100M	245	100	197	166	757	848	311	267	227	525	130	110	120	135	165		
		DV100L	245	100	197	166	757	878	341	267	227	525	130	110	120	135	165		
	VU31 VZ31	DV112M	305	125	221	179	832	918	349	317	283	613	150	138	152	158	197		
		DV132S	305	125	221	179	832	963	394	317	283	613	150	138	152	158	197		
	VU41 VZ41	DV132M	380	200	275	230	945	1008	402	392	348	721	189	170	180	204	234	1)	1)
		DV132ML	380	200	275	230	945	1068	462	392	348	721	189	170	180	204	234	1)	1)
		DV160M	380	200	275	230	945	1068	462	392	348	721	189	170	180	204	234	1)	1)
	VU51	DV160L	460	200	331	259	1029	-	503	449	398	826	220	195	200	237	-	1)	
		DV180..	460	200	331	253	1029	-	575	449	398	826	220	195	200	237	-	1)	

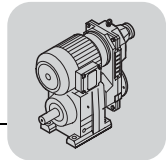

14 044 001

RF87..

VU..

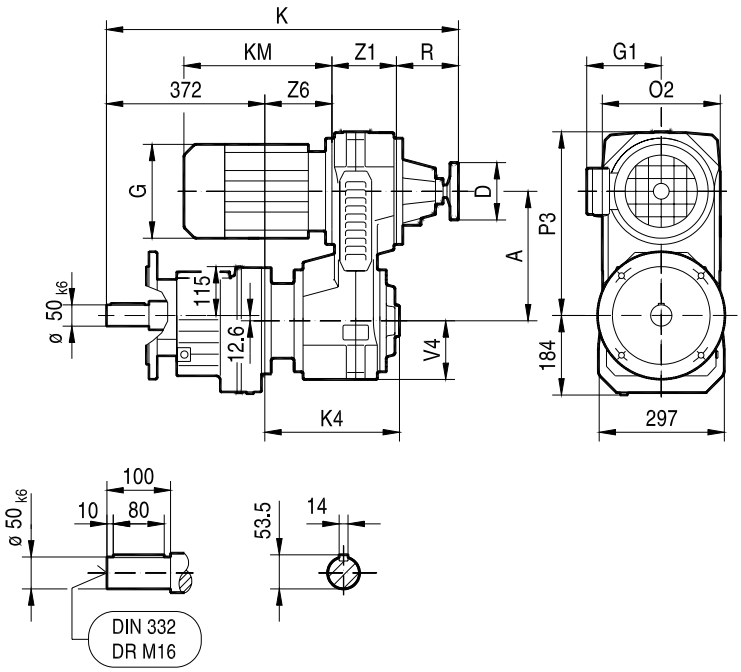

VZ ..

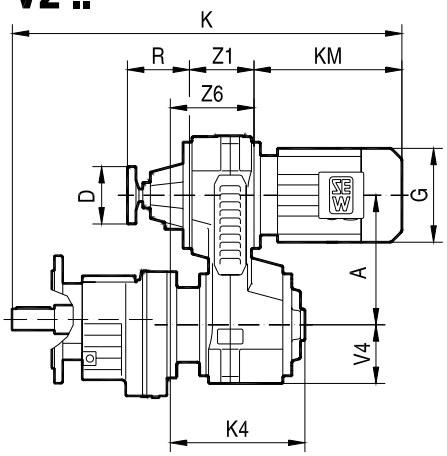

ø 300

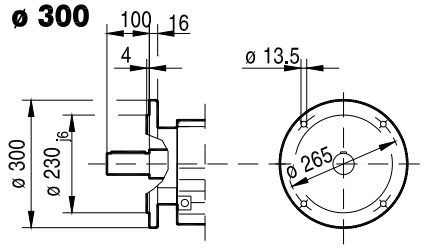

ø 350

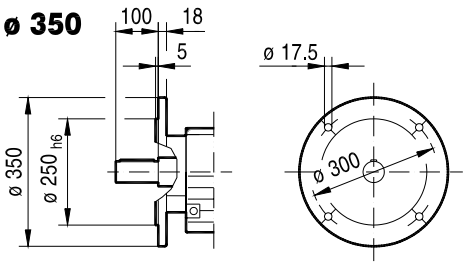

(→ 📖 151)			A	D	G	G1	K		KM	K4	O2	P3	R	V4	Z1	Z6	
							VU	VZ								VU	VZ
RF87	VU21 VZ21	DT90..	245	100	197	154	757	810	273	267	227	345	130	110	120	135	165
		DV100M	245	100	197	166	757	848	311	267	227	345	130	110	120	135	165
		DV100L	245	100	197	166	757	878	341	267	227	345	130	110	120	135	165
	VU31 VZ31	DV112M	305	125	221	179	832	918	349	317	283	433	150	138	152	158	197
		DV132S	305	125	221	179	832	963	394	317	283	433	150	138	152	158	197
	VU41 VZ41	DV132M	380	200	275	230	945	1008	402	392	348	541	189	170	180	204	234
		DV132ML	380	200	275	230	945	1068	462	392	348	541	189	170	180	204	234
		DV160M	380	200	275	230	945	1068	462	392	348	541	189	170	180	204	234
	VU51	DV160L	460	200	331	259	1029	-	503	449	398	646	220	195	200	237	-
		DV180..	460	200	331	253	1029	-	575	449	398	646	220	195	200	237	-

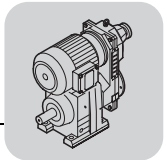

R..VU/VZ..DR/DT/DV.. [mm]

14 045 001

R97..

VU..

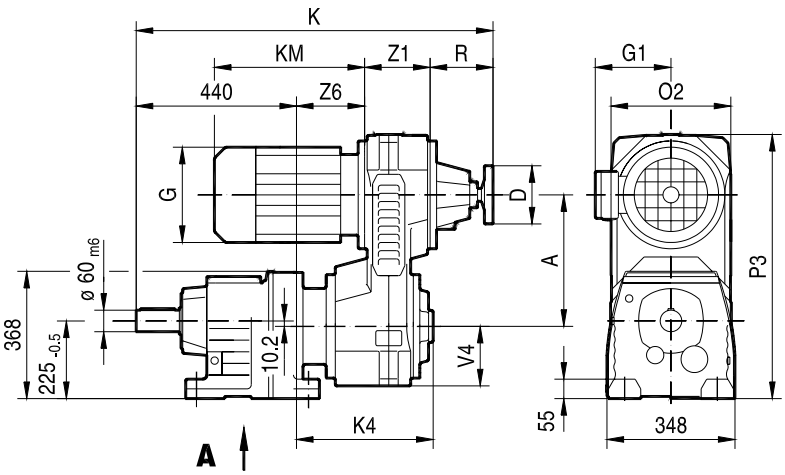

VZ ..

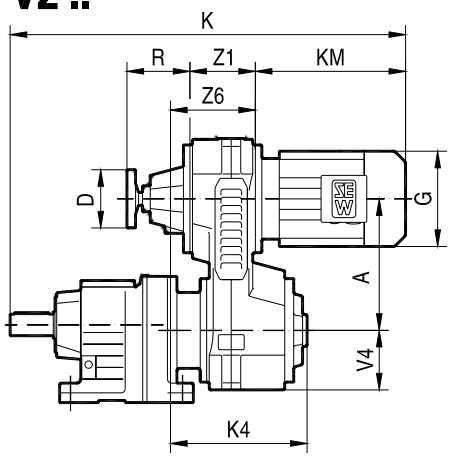

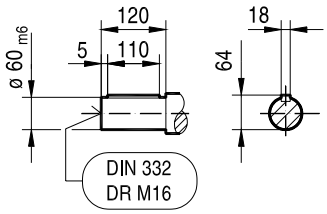

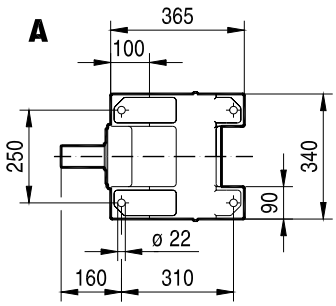

(→ 📖 151)			A	D	G	G1	K		KM	K4	O2	P3	R	V4	Z1	Z6	
							VU	VZ								VU	VZ
R97	VU31 VZ31	DV112M	305	125	221	179	895	981	349	312	283	660	150	138	152	153	192
		DV132S	305	125	221	179	895	1026	394	312	283	660	150	138	152	153	192
	VU41 VZ41	DV132M	380	200	275	230	1008	1071	402	387	348	768	189	170	180	199	229
		DV132ML	380	200	275	230	1008	1131	462	387	348	768	189	170	180	199	229
		DV160M	380	200	275	230	1008	1131	462	387	348	768	189	170	180	199	229
	VU51	DV160L	460	200	331	259	1092	-	503	444	398	873	220	195	200	232	-
		DV180..	460	200	331	253	1092	-	575	444	398	873	220	195	200	232	-

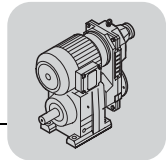

14 046 001

RF97..

VU..

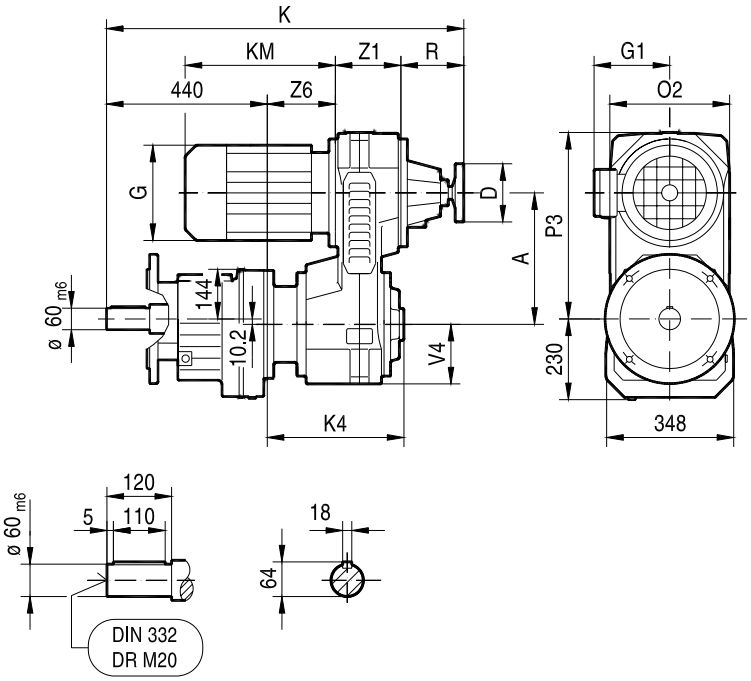

VZ ..

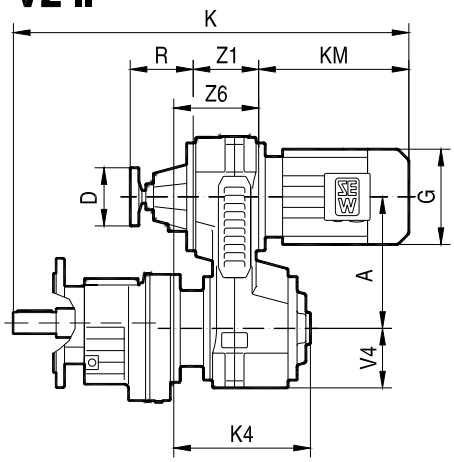

ø 350

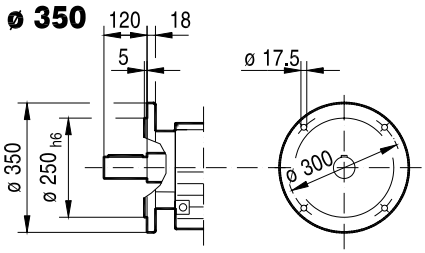

ø 450

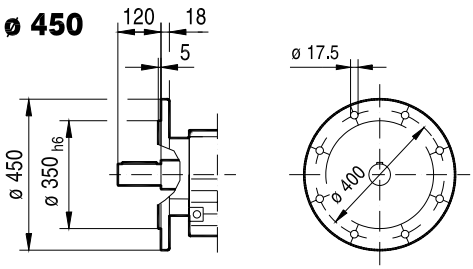

(→ 📖 151)			A	D	G	G1	K		KM	K4	O2	P3	R	V4	Z1	Z6	
							VU	VZ								VU	VZ
RF97	VU31 VZ31	DV112M	305	125	221	179	895	981	349	312	283	435	150	138	152	153	192
		DV132S	305	125	221	179	895	1026	394	312	283	435	150	138	152	153	192
	VU41 VZ41	DV132M	380	200	275	230	1008	1071	402	387	348	543	189	170	180	199	229
		DV132ML	380	200	275	230	1008	1131	462	387	348	543	189	170	180	199	229
		DV160M	380	200	275	230	1008	1131	462	387	348	543	189	170	180	199	229
	VU51	DV160L	460	200	331	259	1092	-	503	444	398	648	220	195	200	232	-
		DV180..	460	200	331	253	1092	-	575	444	398	648	220	195	200	232	-

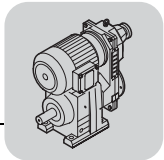

R..VU/VZ..DR/DT/DV.. [mm]

14 047 001

R107..

VU..

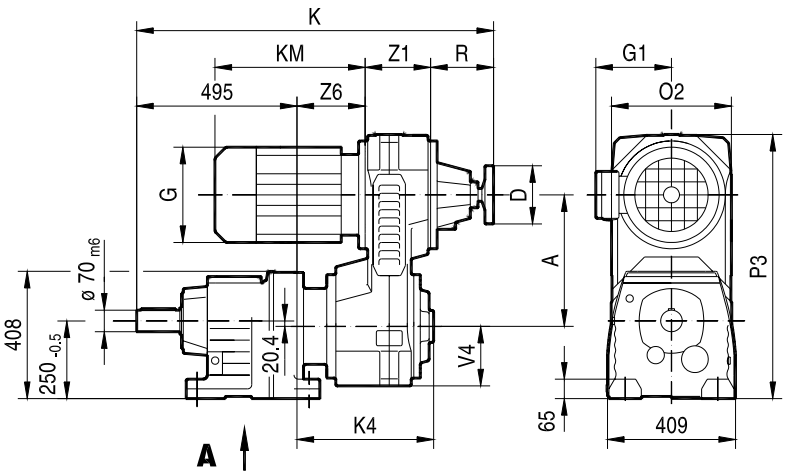

VZ ..

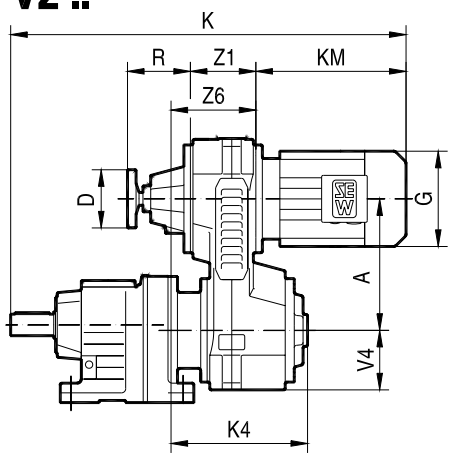

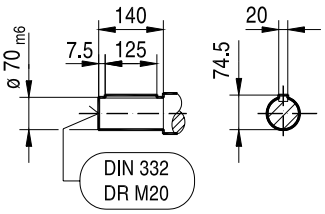

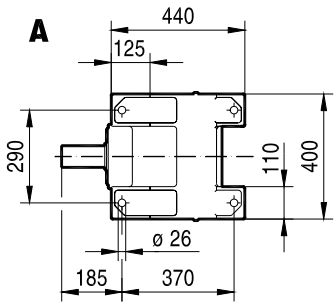

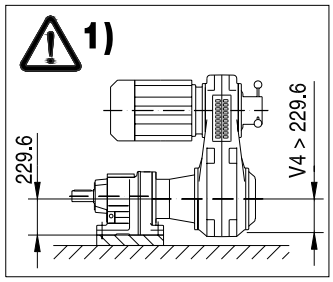

(→ 📖 151)			A	D	G	G1	K		KM	K4	O2	P3	R	V4	Z1	Z6		(→ 📖 153)	
							VU	VZ								VU	VZ	VU	VZ
R107	VU41 VZ41	DV132M	380	200	275	230	1057	1120	402	381	348	783	189	170	180	193	223		
		DV132ML	380	200	275	230	1057	1180	462	381	348	783	189	170	180	193	223		
		DV160M	380	200	275	230	1057	1180	462	381	348	783	189	170	180	193	223		
	VU51	DV160L	460	200	331	259	1141	-	503	438	398	888	220	195	200	226	-		
		DV180..	460	200	331	253	1141	-	575	438	398	888	220	195	200	226	-		
	VU6	DV200..	574	385	394	285	1200	-	623	662	490	1035	155	245	214	336	-	1)	
		DV225..	574	385	394	289	1200	-	690	662	490	1035	155	245	249	301	-	1)	

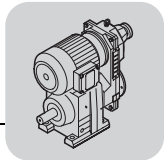

14 048 001

RF107..

VU..

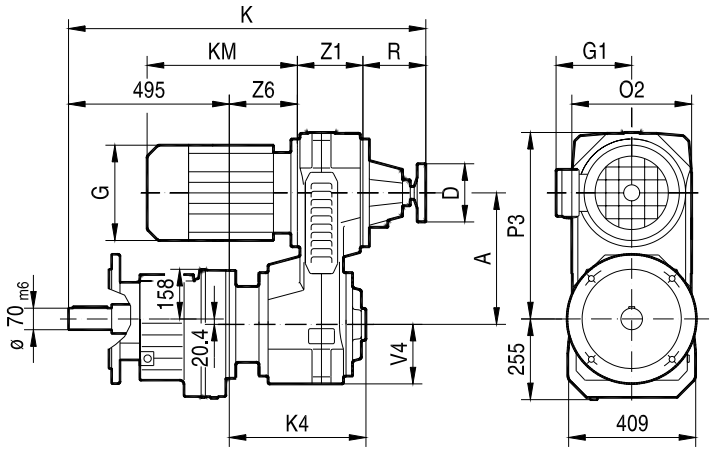

VZ ..

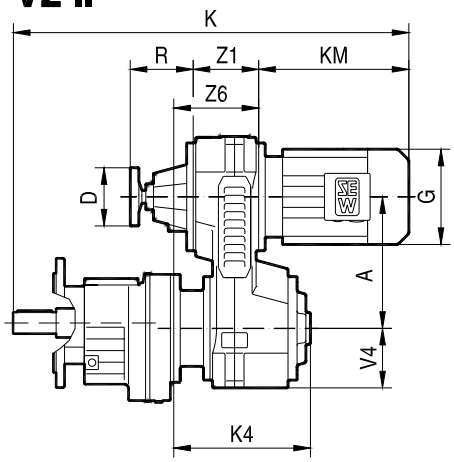

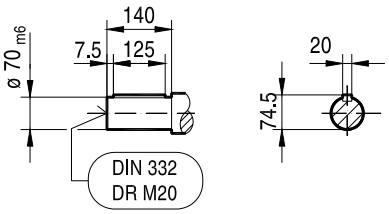

ø 350

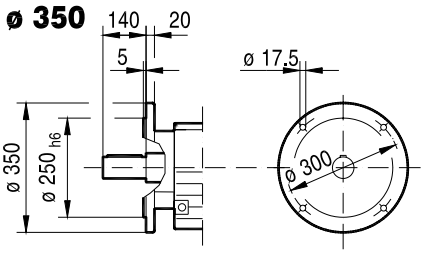

ø 450

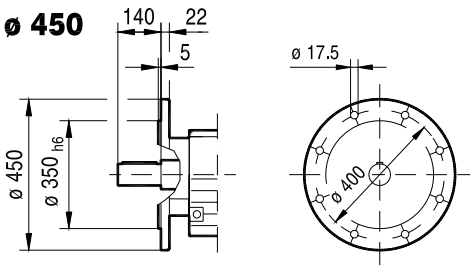

(→ 📖 151)			A	D	G	G1	K		KM	K4	O2	P3	R	V4	Z1	Z6	
							VU	VZ								VU	VZ
RF107	VU41 VZ41	DV132M	380	200	275	230	1057	1120	402	381	348	533	189	170	180	193	223
		DV132ML	380	200	275	230	1057	1180	462	381	348	533	189	170	180	193	223
		DV160M	380	200	275	230	1057	1180	462	381	348	533	189	170	180	193	223
	VU51	DV160L	460	200	331	259	1141	-	503	438	398	638	220	195	200	226	-
		DV180..	460	200	331	253	1141	-	575	438	398	638	220	195	200	226	-
	VU6	DV200..	574	385	394	285	1200	-	623	662	490	785	155	245	214	336	-
		DV225..	574	385	394	289	1200	-	690	662	490	785	155	245	249	301	-

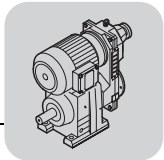

R..VU/VZ..DR/DT/DV.. [mm]

14 049 001

R137..
VU..

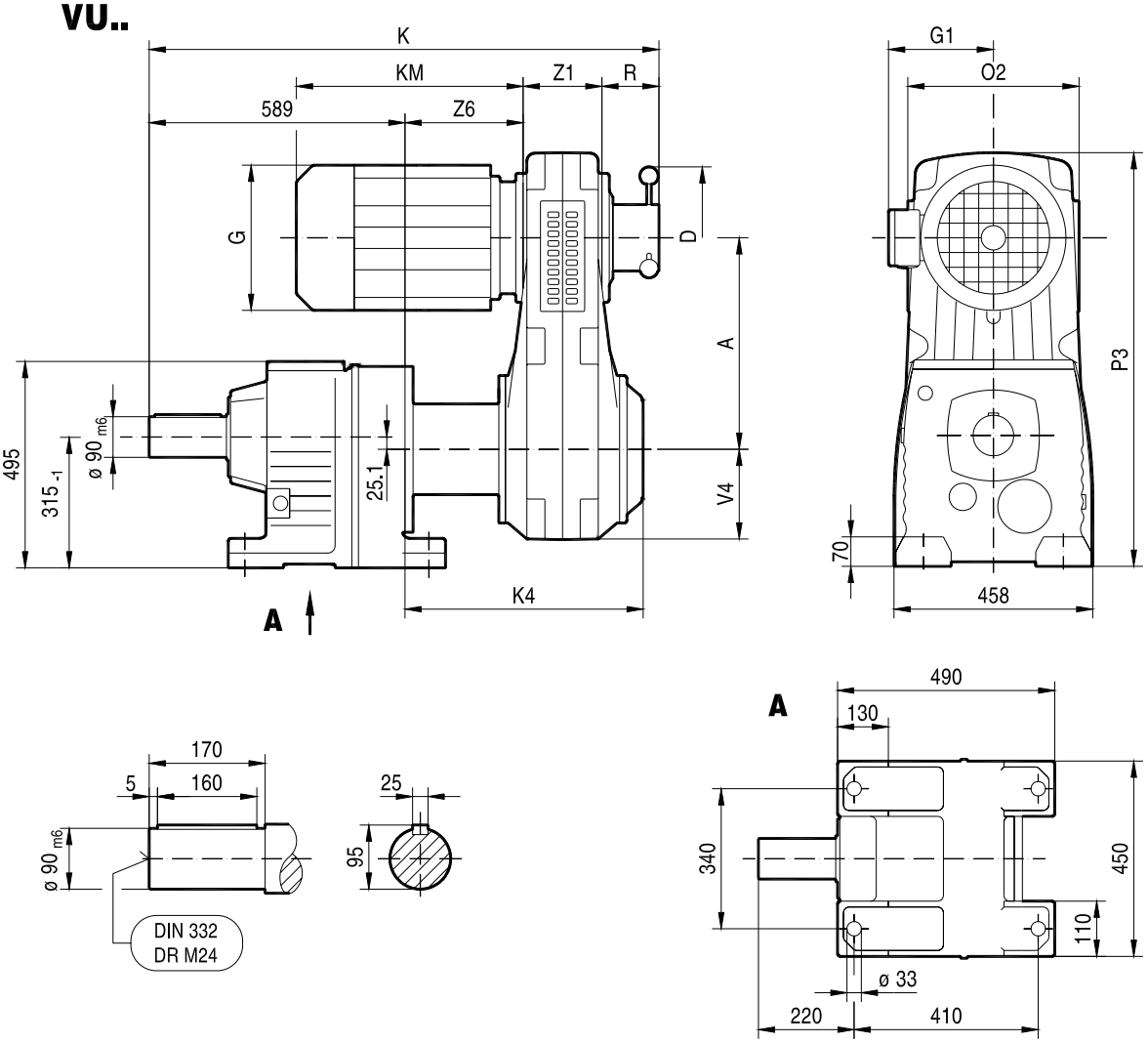

(→ 📖 151)			A	D	G	G1	K	KM	K4	O2	P3	R	V4	Z1	Z6
R137	VU51	DV160L	460	200	331	259	1228	503	431	398	948	220	195	200	219
		DV180..	460	200	331	253	1228	575	431	398	948	220	195	200	219
	VU6	DV200..	574	385	394	285	1287	623	655	490	1095	155	245	214	329
		DV225..	574	385	394	289	1287	690	655	490	1095	155	245	249	294

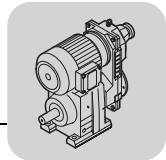

14 050 001

RF137..
VU..

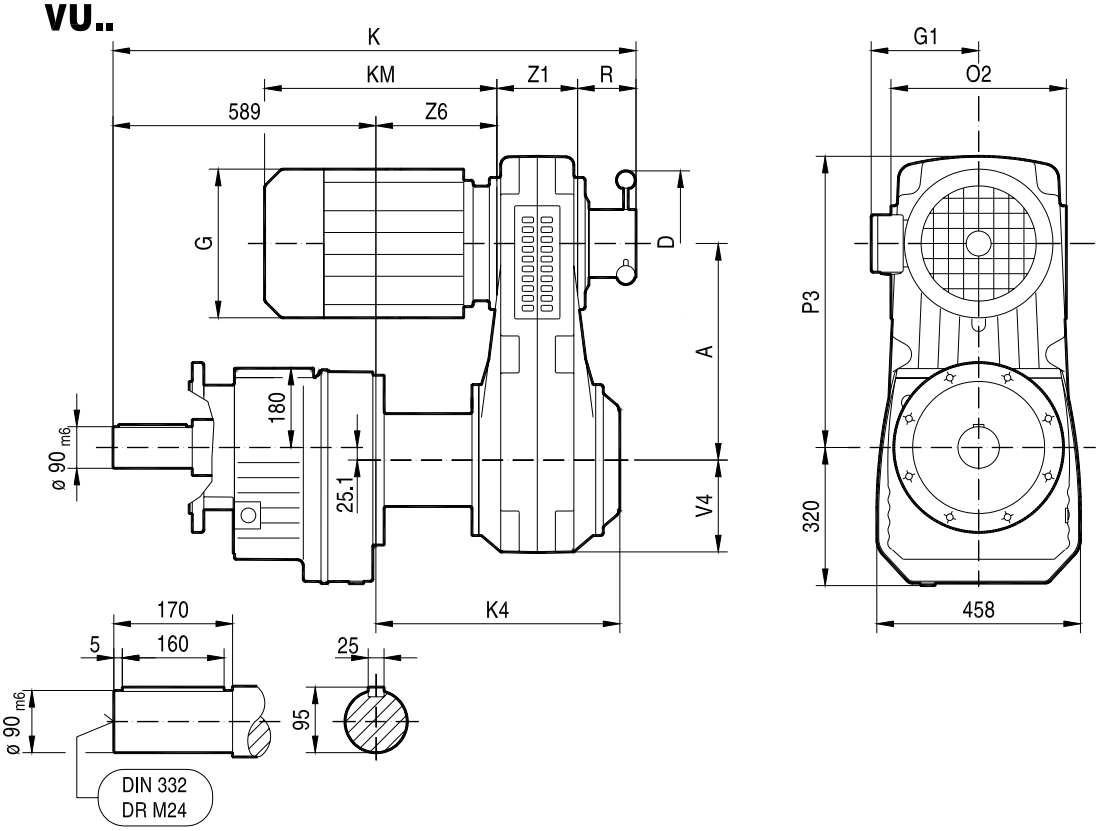

ø 450

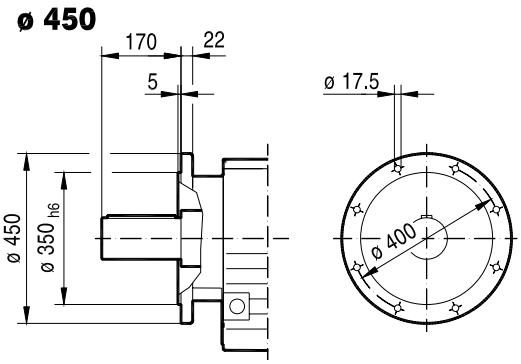

ø 550

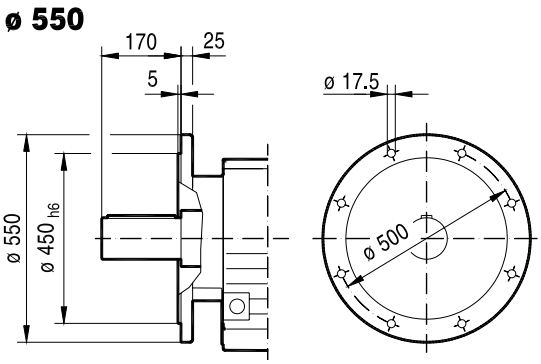

(→ 📖 151)			A	D	G	G1	K	KM	K4	O2	P3	R	V4	Z1	Z6
RF137	VU51	DV160L	460	200	331	259	1228	503	431	398	633	220	195	200	219
		DV180..	460	200	331	253	1228	575	431	398	633	220	195	200	219
	VU6	DV200..	574	385	394	285	1287	623	655	490	780	155	245	214	329
		DV225..	574	385	394	289	1287	690	655	490	780	155	245	249	294

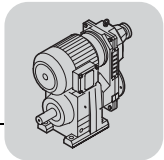

R..VU/VZ..DR/DT/DV.. [mm]

14 051 001

R147..
VU..

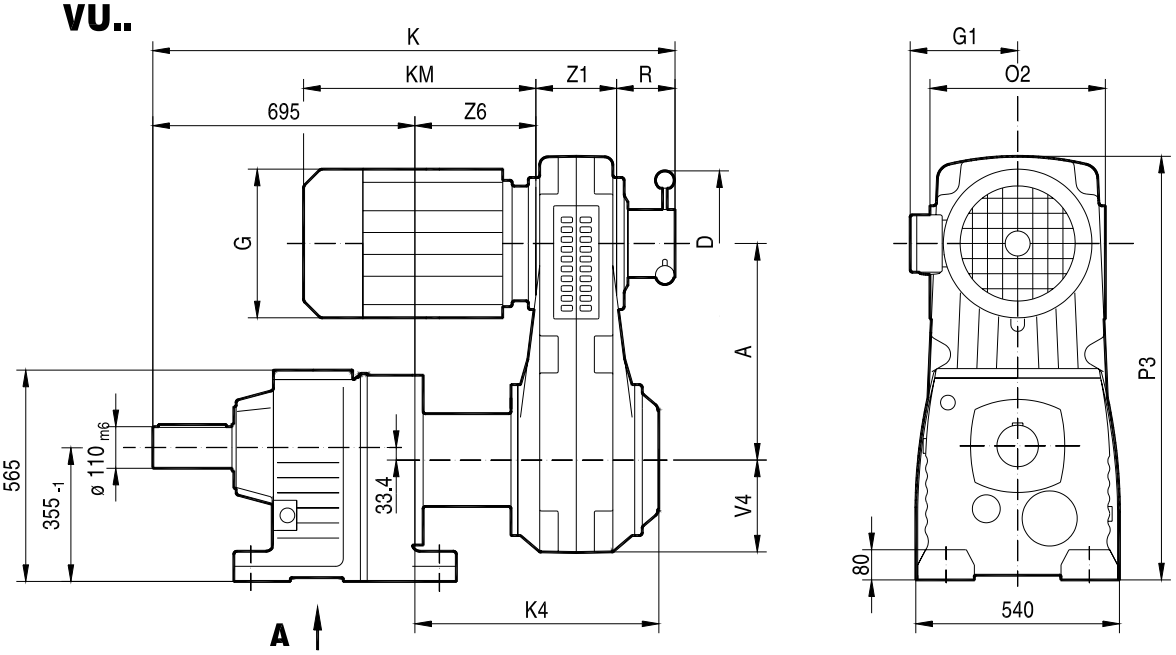

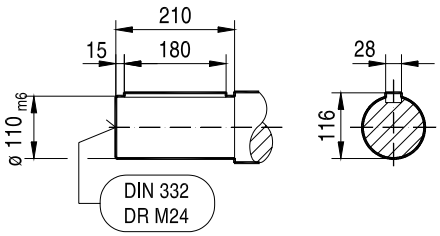

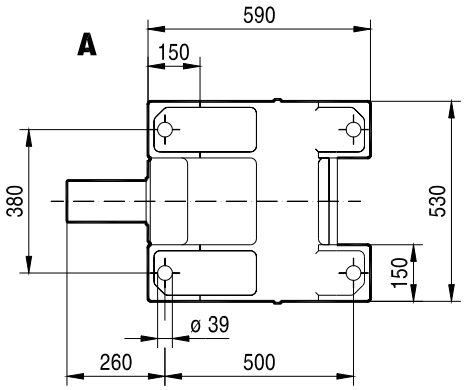

(→ 📖 151)			A	D	G	G1	K	KM	K4	O2	P3	R	V4	Z1	Z6
R147	VU51	DV160L	460	200	331	259	1326	503	423	398	980	220	195	200	211
		DV180..	460	200	331	253	1326	575	423	398	980	220	195	200	211
	VU6	DV200..	574	385	394	285	1385	623	647	490	1127	155	245	214	321
		DV225..	574	385	394	289	1385	690	647	490	1127	155	245	249	286

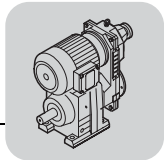

14 052 001

RF147..

VU..

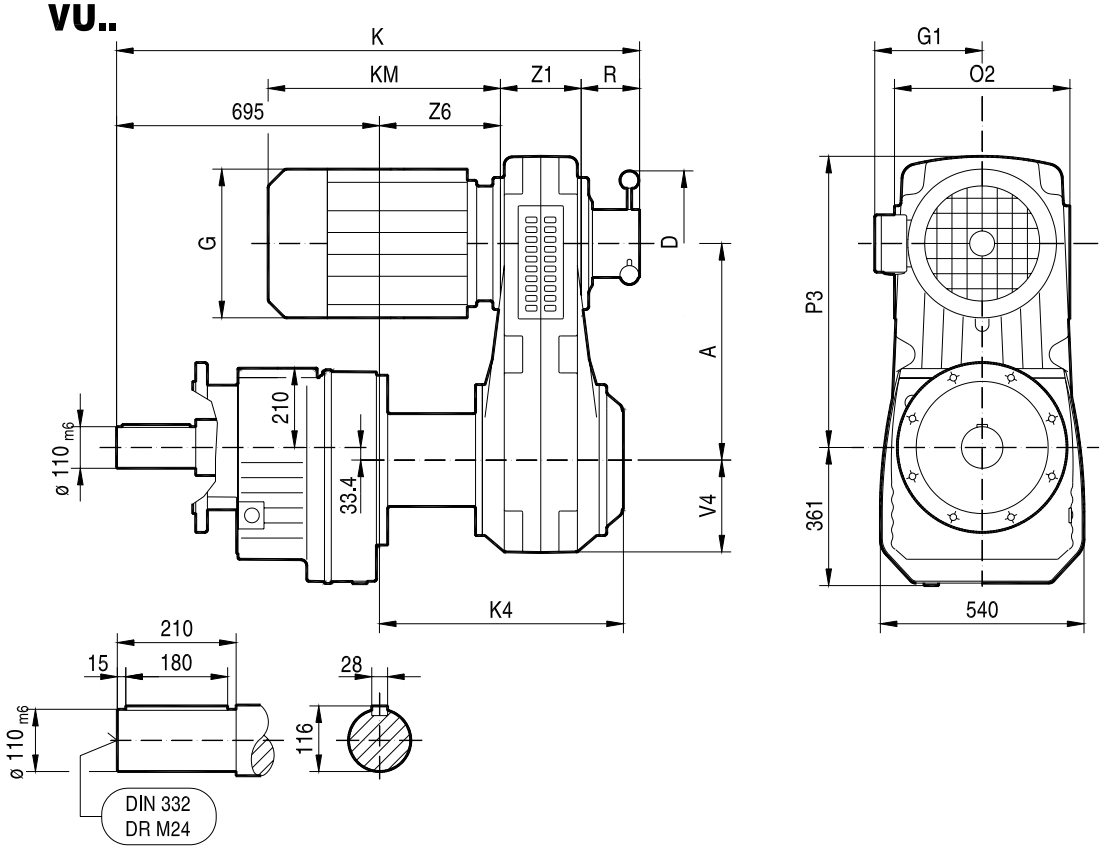

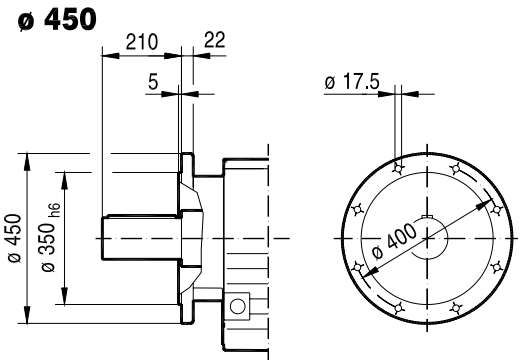

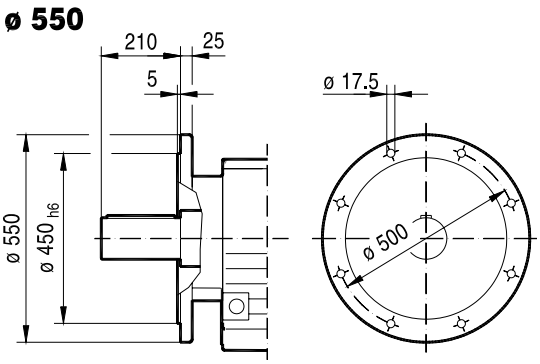

(→ 151)			A	D	G	G1	K	KM	K4	O2	P3	R	V4	Z1	Z6
RF147	VU51	DV160L	460	200	331	259	1326	503	423	398	625	220	195	200	211
		DV180..	460	200	331	253	1326	575	423	398	625	220	195	200	211
	VU6	DV200..	574	385	394	285	1385	623	647	490	772	155	245	214	321
		DV225..	574	385	394	289	1385	690	647	490	772	155	245	249	286

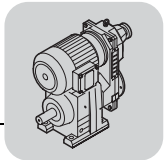

R..VU/VZ..DR/DT/DV.. [mm]

14 053 001

R167..
VU..

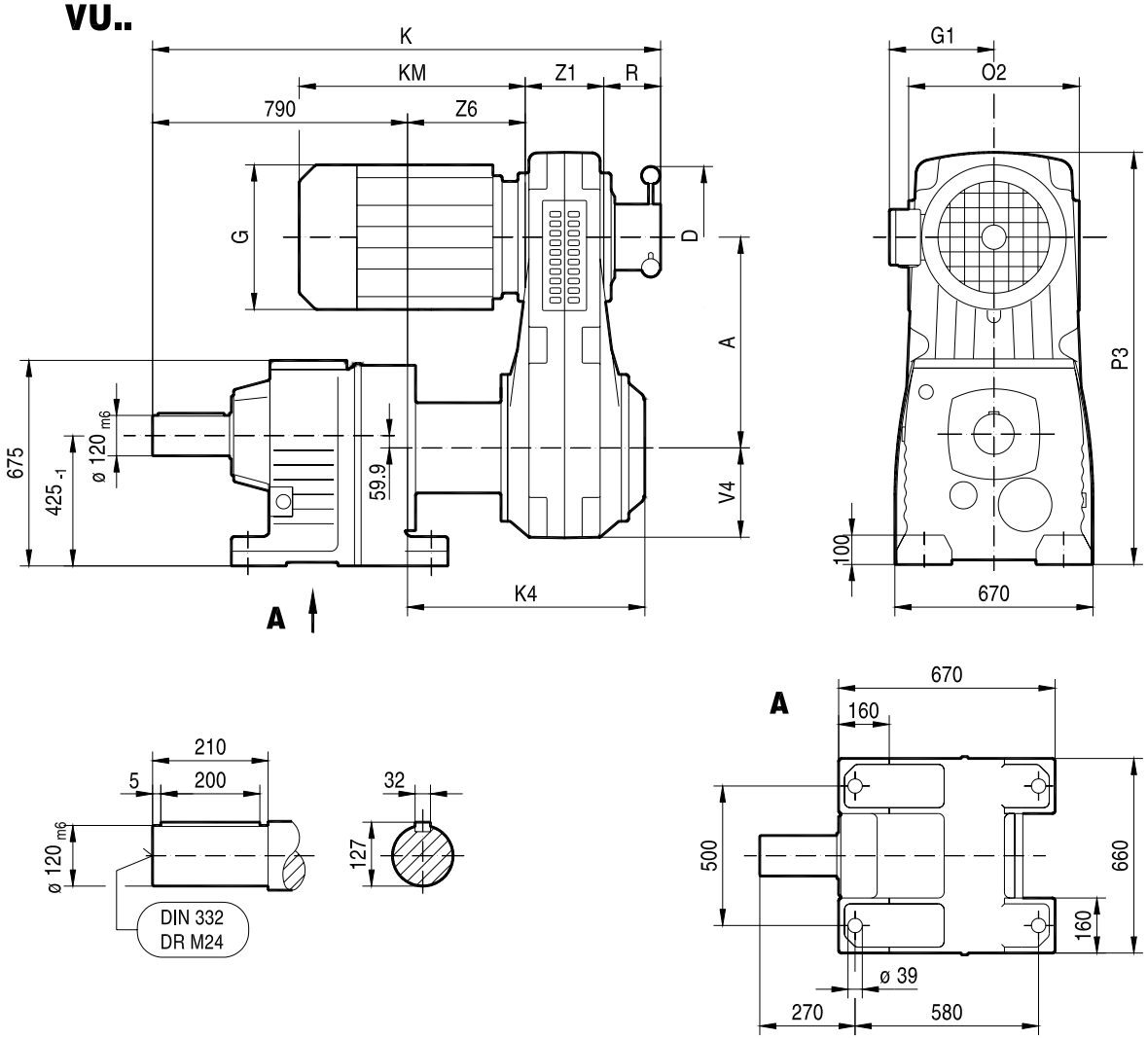

(→ 📖 151)			A	D	G	G1	K	KM	K4	O2	P3	R	V4	Z1	Z6
R167	VU6	DV200..	574	385	394	285	1505	623	672	490	1171	155	245	214	346
		DV225..	574	385	394	289	1505	690	672	490	1171	155	245	249	311

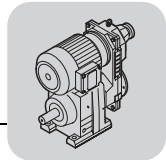

14 054 001

RF167..

VU..

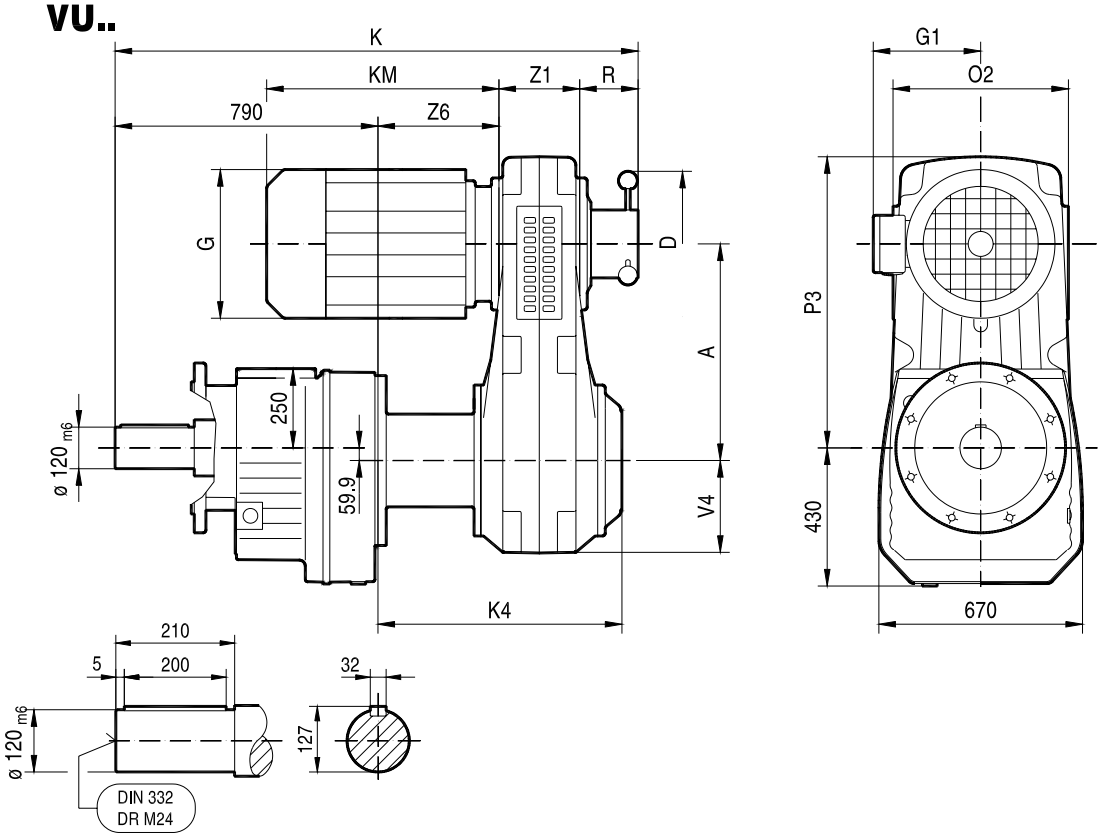

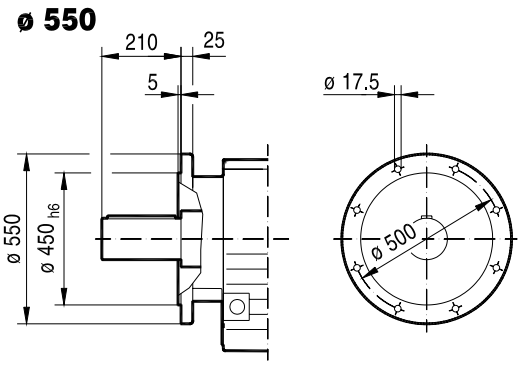

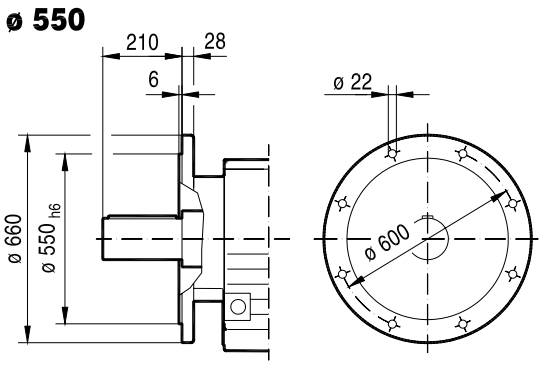

(→ 📖 151)			A	D	G	G1	K	KM	K4	O2	P3	R	V4	Z1	Z6
RF167	VU6	DV200..	574	385	394	285	1505	623	672	490	746	155	245	214	346
		DV225..	574	385	394	289	1505	690	672	490	746	155	245	249	311