S37/S37p..

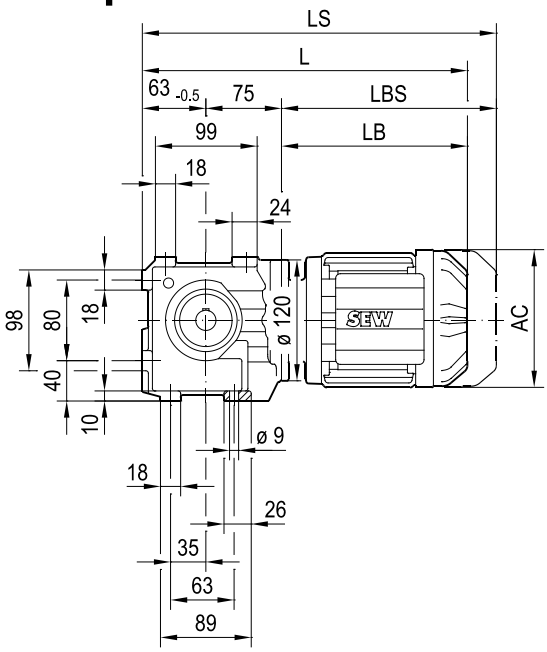

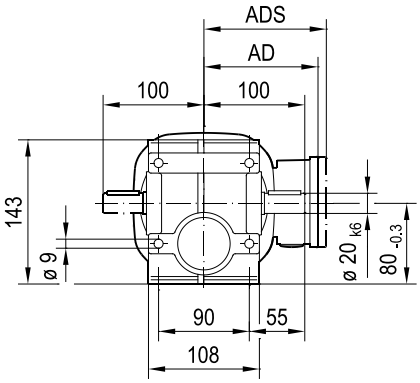

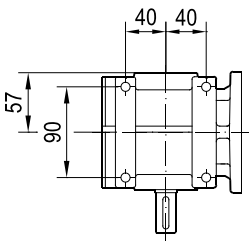

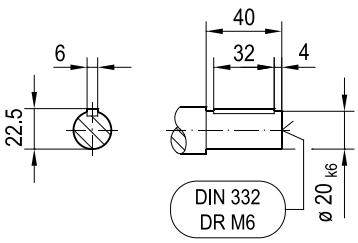

(→ 📖 4.1)	DRN								
	63MS	63M	71MS	71M	80MK	80MS	80M	90S	90L
AC	115	115	139	139	156	156	156	179	179
AD	98	98	118	118	128	128	128	140	140
ADS	98	98	129	129	139	139	139	150	150
L	328	342	344	364	375	392	421	422	454
LS	384	398	411	431	456	473	502	516	548
LB	190	204	206	226	237	254	283	284	316
LBS	246	260	273	293	318	335	364	378	410