WHF39..

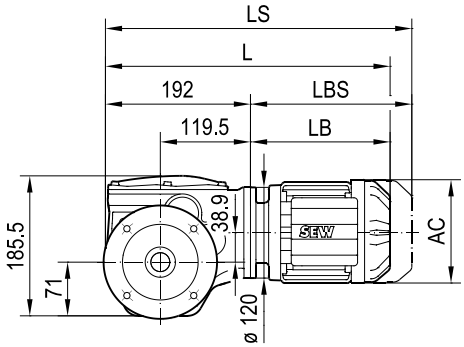

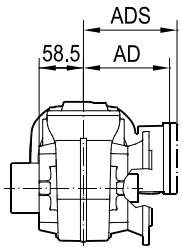

ø 160

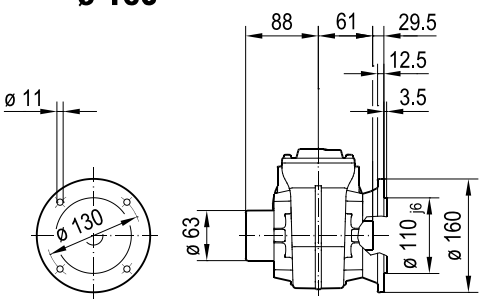

ø 200

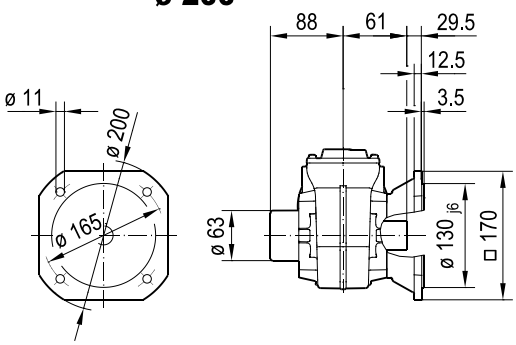

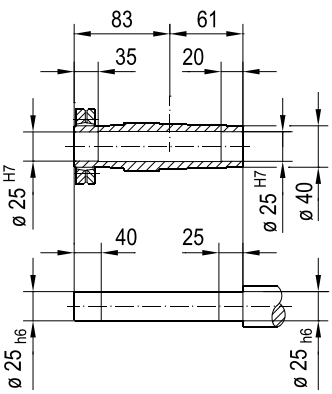

(→ 📖 4.1)	DRN								
	63MS	63M	71MS	71M	80MK	80MS	80M	90S	90L
AC	115	115	139	139	156	156	156	179	179
AD	98	98	118	118	128	128	128	140	140
ADS	98	98	129	129	139	139	139	150	150
L	382	396	398	418	429	446	475	476	508
LS	438	452	465	485	510	527	556	570	602
LB	190	204	206	226	237	254	283	284	316
LBS	246	260	273	293	318	335	364	378	410