WA59HG..

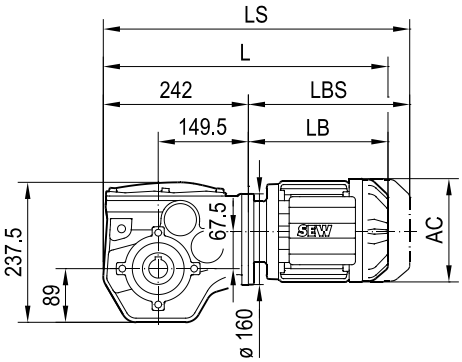

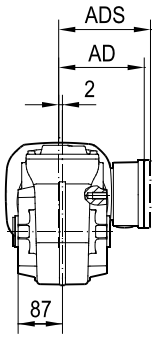

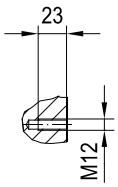

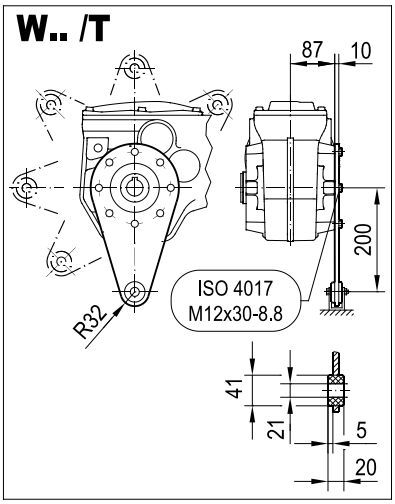

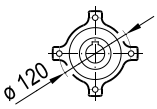

WA59HG..

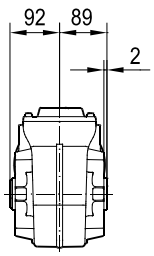

WH59HG..

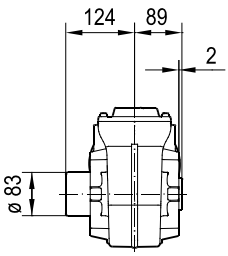

ø 40 H7

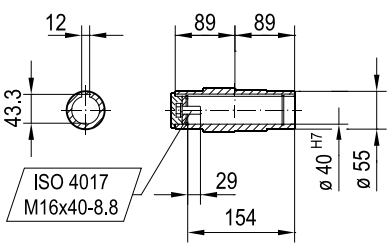

ø 35 H7

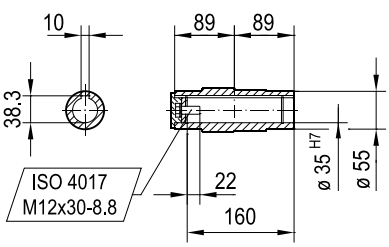

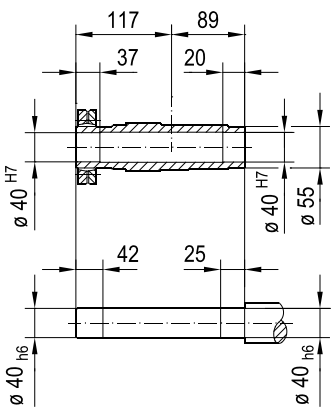

(→ 📖 4.1)	DRN							
	63MS	63M	71MS	71M				
AC	115	115	139	139				
AD	98	98	118	118				
ADS	98	98	129	129				
L	424	438	439	459				
LS	480	494	507	527				
LB	182	196	197	217				
LBS	238	252	265	285				