F87..

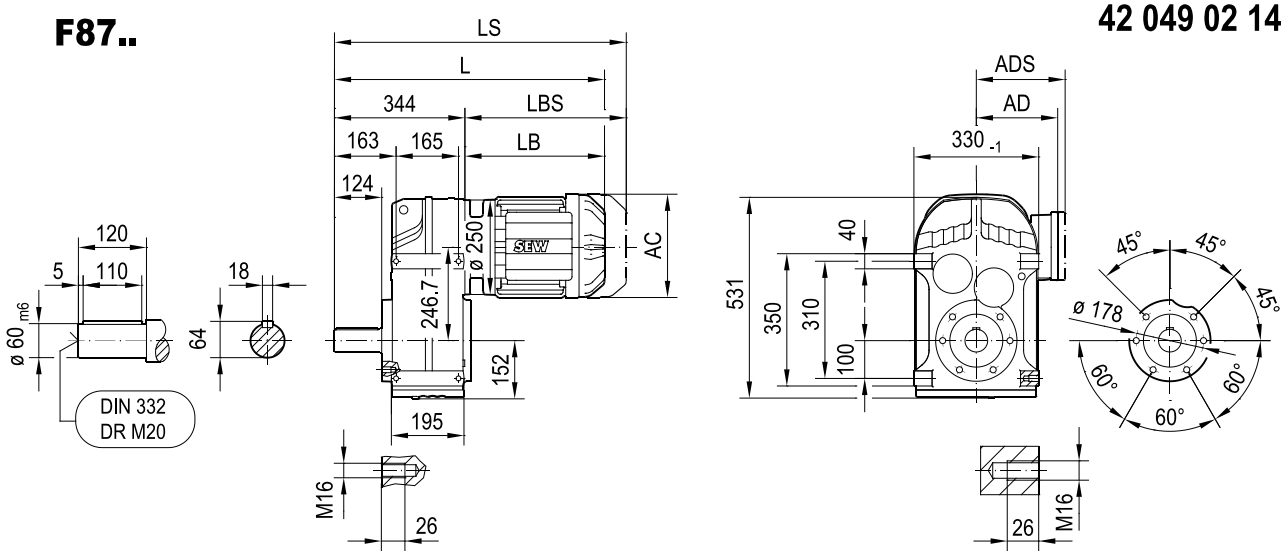

FA87B..

FH87B..

⚠ → 📖 5.6 / 5.7

FV87B..

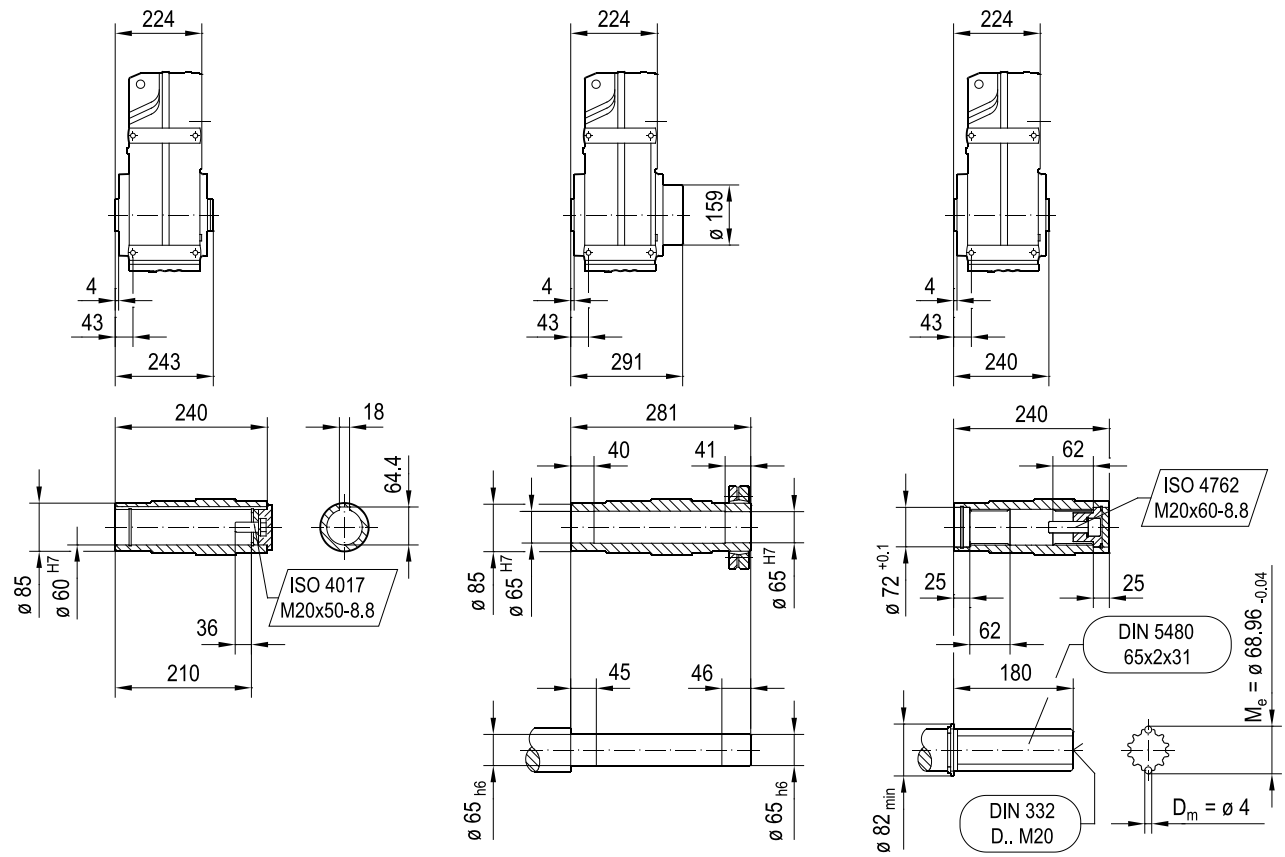

(→ 📖 4.1)	DRN												
	80MK	80M	90S	90L	100LS	100L/LM	112M	132S	132M	132L	160..	180..	200L
AC	156	156	179	179	197	197	221	221	261	261	314	357	394
AD	128	128	140	140	157	157	170	170	228	228	253	268	283
ADS	139	139	150	150	158	158	172	172	228	228	253	268	283
L	562	608	610	642	637	687	718	768	786	812	878	901	1011
LS	643	689	703	735	731	781	830	880	924	949	1067	1090	1216
LB	218	264	266	298	293	343	374	424	442	468	534	557	667
LBS	299	345	359	391	387	437	486	536	580	605	723	746	872