F67..

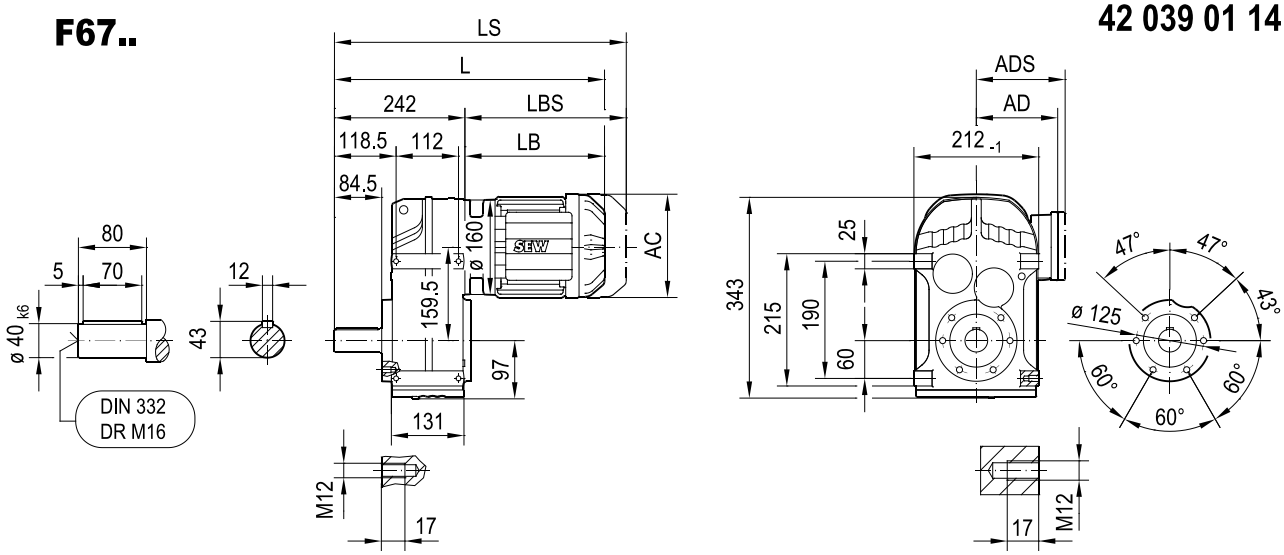

FA67B..

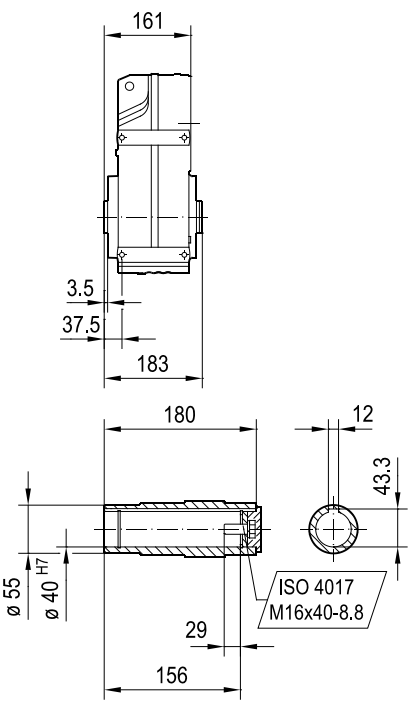

FH67B..

max. DRN132S

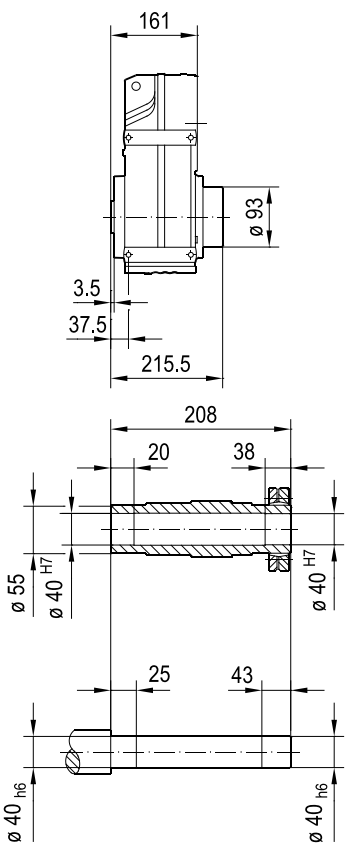

FV67B..

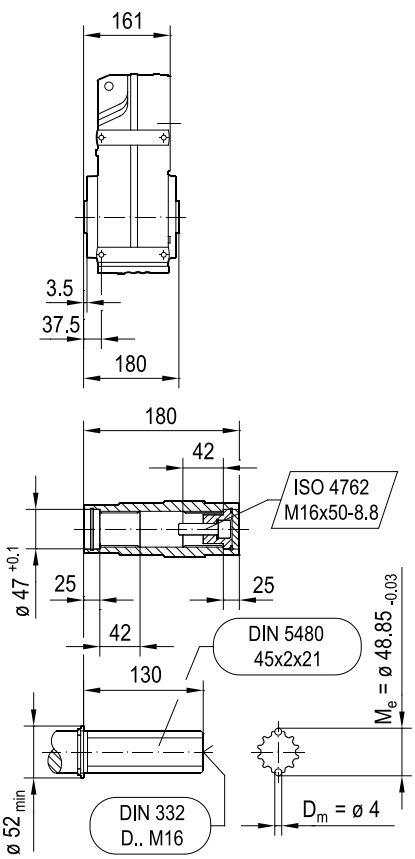

(→ 📖 4.1)	DRN												
	63M	71MS	71M	80MK	80MS	80M	90S	90L	100LS	100L/LM	112M	132S	132M
AC	115	139	139	156	156	156	179	179	197	197	221	221	261
AD	98	118	118	128	128	128	140	140	157	157	170	170	228
ADS	98	129	129	139	139	139	150	150	158	158	172	172	228
L	440	441	461	472	489	518	520	552	547	597	628	682	700
LS	496	509	529	553	570	599	613	645	641	691	740	794	838
LB	198	199	219	230	247	276	278	310	305	355	386	440	458
LBS	254	267	287	311	328	357	371	403	399	449	498	552	596