# RX107..

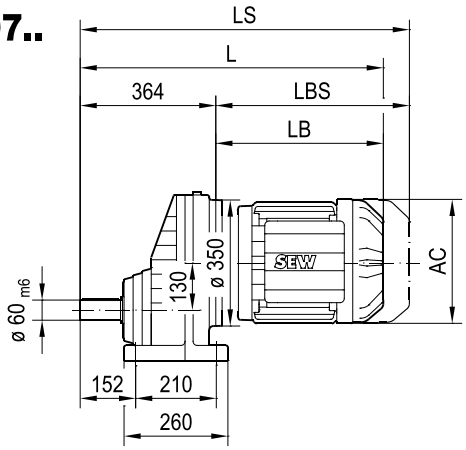


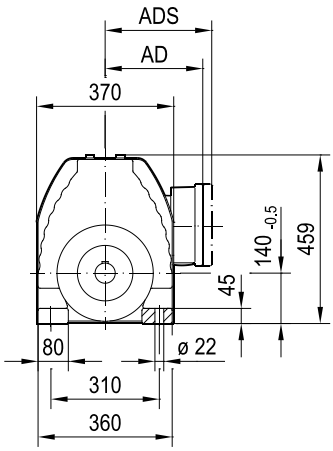


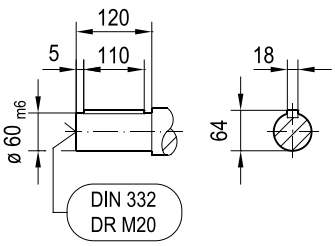


| (→ 📖 4.1) | DRN | | | | | | | | | |
|---|---|---|---|---|---|---|---|---|---|---|
| | 100L/LM | 112M | 132S | 132M | 132L | 160.. | 180.. | 200L | 225.. | 250M |
| **AC** | 197 | 221 | 221 | 261 | 261 | 314 | 357 | 394 | 434 | 495 |
| **AD** | 157 | 170 | 170 | 228 | 228 | 253 | 268 | 283 | 305 | 394 |
| **ADS** | 158 | 172 | 172 | 228 | 228 | 253 | 268 | 283 | 305 | 394 |
| **L** | 696 | 727 | 777 | 795 | 821 | 887 | 910 | 1020 | 994 | 1131 |
| **LS** | 790 | 839 | 889 | 933 | 958 | 1076 | 1099 | 1225 | 1199 | 1371 |
| **LB** | 332 | 363 | 413 | 431 | 457 | 523 | 546 | 656 | 630 | 767 |
| **LBS** | 426 | 475 | 525 | 569 | 594 | 712 | 735 | 861 | 835 | 1007 |