WHF39HG..

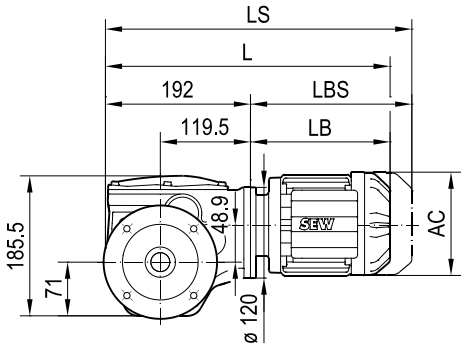

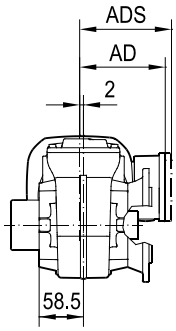

ø 160

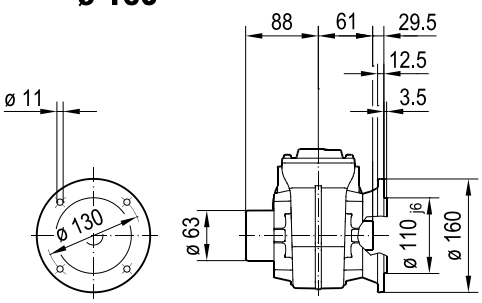

ø 200

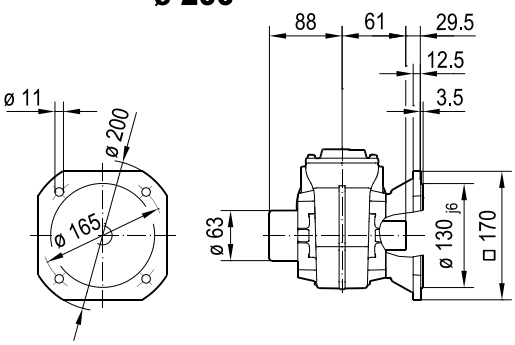

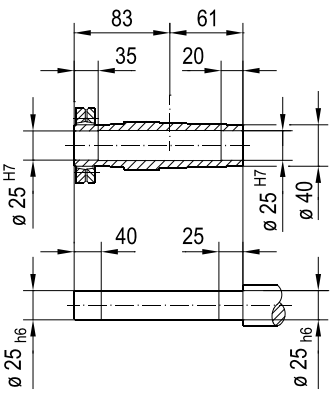

(→ 📖 4.1)	DRN							
	63MS	63M	71MS					
AC	115	115	139					
AD	98	98	118					
ADS	98	98	129					
L	380	394	395					
LS	436	450	463					
LB	188	202	203					
LBS	244	258	271					