TorqLOC® FT/KT/ST/WT

Gerade Welle
Stepless shaft
Arbre lisse

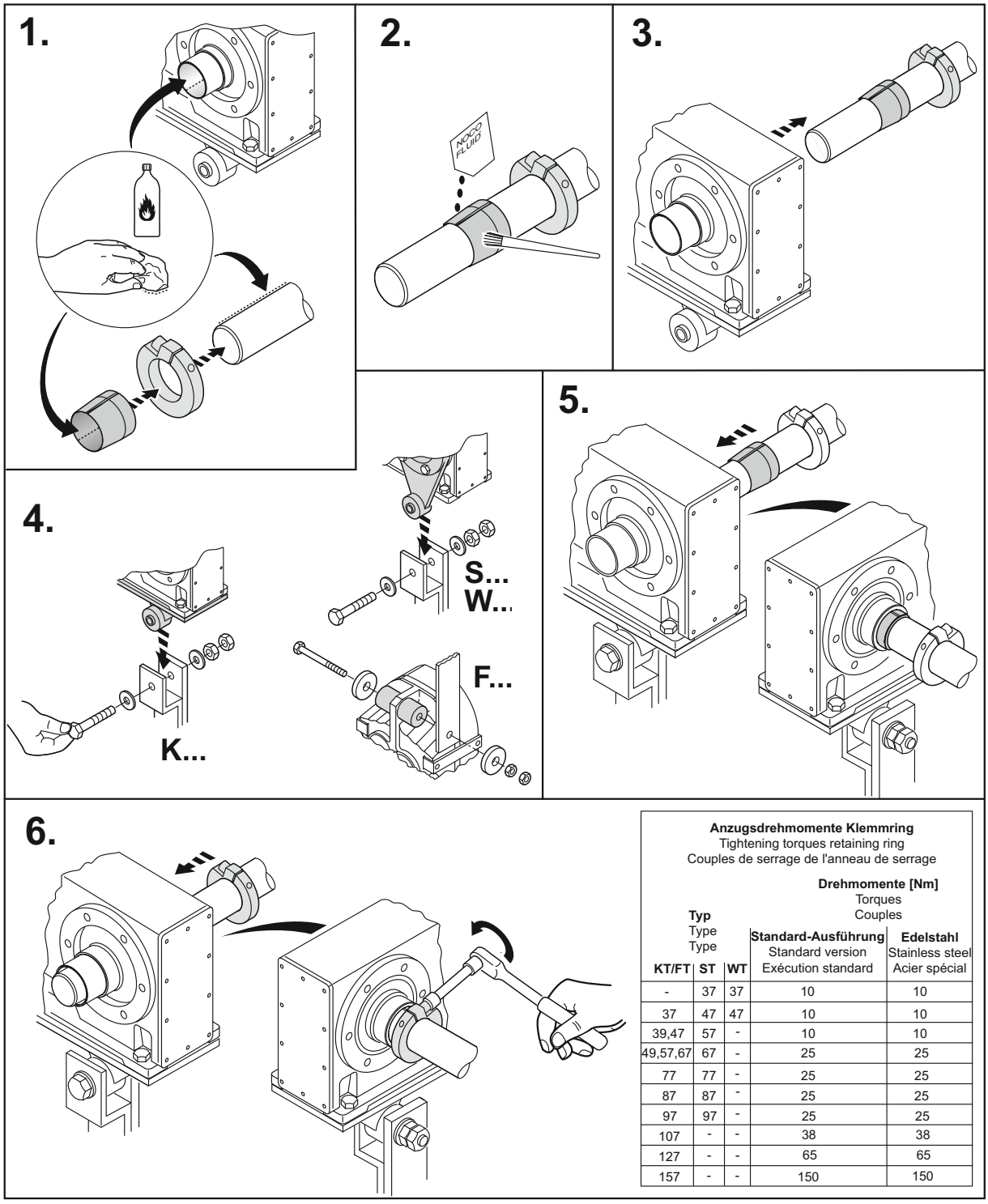

Anzugsdrehmomente Klemmring
Tightening torques retaining ring
Couples de serrage de l'anneau de serrage

Typ Type Type			**Drehmomente [Nm]** Torques Couples	
KT/FT	**ST**	**WT**	**Standard-Ausführung** Standard version Exécution standard	**Edelstahl** Stainless steel Acier spécial
-	37	37	10	10
37	47	47	10	10
39,47	57	-	10	10
49,57,67	67	-	25	25
77	77	-	25	25
87	87	-	25	25
97	97	-	25	25
107	-	-	38	38
127	-	-	65	65
157	-	-	150	150

69439axx

Gerade Welle
Stepless shaft
Arbre lisse

7.

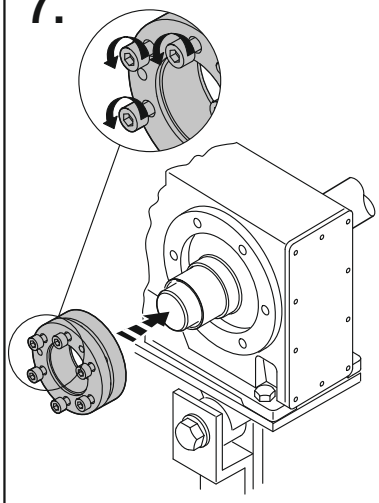

8.

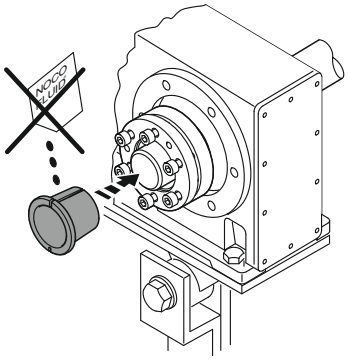

9.

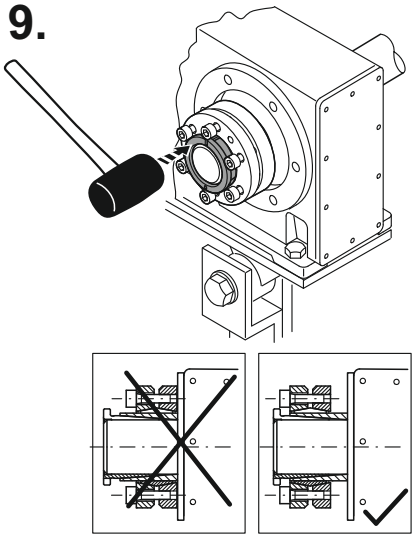

10.

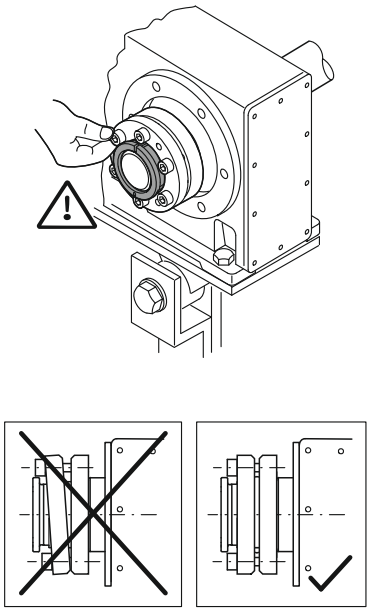

11.

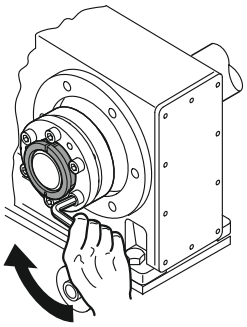

Anzugsdrehmomente Schrumpfscheibe
Tightening torques shrink disc
Couples de serrage de la frette

Typ Type Type				Drehmomente [Nm] Torques Couples	
KT	FT	ST	WT	**Standard-Ausführung** Standard version Exécution standard	**Edelstahl** Stainless steel Acier spécial
-	-	37	37	4	4
37	37	47	47	12	12
39,47, 49,57,67	47,57,67	57,67	-	12	12
77,87,97	77,87,97	77,87,97	-	30	30
107	107	-	-	59	59
127	127	-	-	100	100
157	157	-	-	100	100

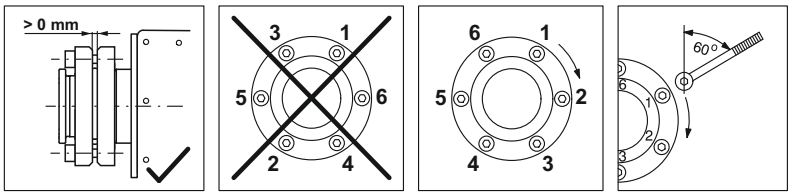

12.

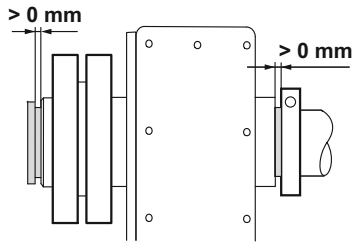

13.

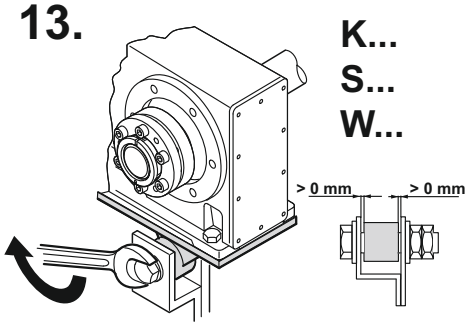

F...

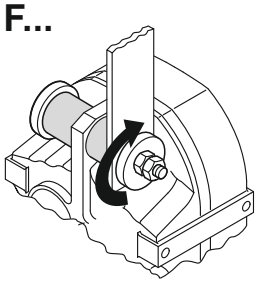

69440axx

SEW-EURODRIVE GmbH & Co KG · Ernst-Blickle-Str. 42 · 76646 Bruchsal/Germany
Phone +49 (0) 7251 75-0 · Fax +49 (0) 7251 75-1970 · www.sew-eurodrive.com