SEW-EURODRIVE GmbH & Co KG
P.O. Box 3023 · D-76642 Bruchsal / Germany
Phone +49 7251 75-0 · Fax +49 7251 75-1970
sew@sew-eurodrive.com

→ **www.sew-eurodrive.com**

Σύστημα ελέγχου MOVI-PLC® *basic* DHP11B

Έκδοση 06/2006
16651804 / EL

Διόρθωση

1 Βασικές υποδείξεις για τη συναρμολόγηση και την εγκατάσταση

	ΥΠΟΔΕΙΞΕΙΣ
	• Αυτό το δελτίο διορθώσεων για το εγχειρίδιο "Σύστημα ελέγχου MOVI-PLC® *basic* DHP11B", κωδικός 11427604, έκδοση 06/2006: – συμπληρώνει το κεφάλαιο 3.4.2 "Σύνδεση δυαδικών εισόδων και εξόδων" με οδηγίες για τη σύνδεση των επαγωγικών φορτίων στο X31. • **Η εγκατάσταση και η έναρξη της λειτουργίας επιτρέπεται να γίνεται μόνο από εξειδικευμένους ηλεκτρολόγους σύμφωνα με τους ισχύοντες κανονισμούς πρόληψης ατυχημάτων και με τα παρακάτω έγγραφα:** – Οδηγίες λειτουργίας του MOVIDRIVE® MDX60B/61B – Οδηγίες λειτουργίας του MOVITRAC® B – Οδηγίες λειτουργίας MOVIAXIS®

1.1 Σύνδεση δυαδικών εισόδων και εξόδων

Η τάση τροφοδοσίας που συνδέεται στο X31:1/2 πρέπει να είναι DC 24 V (–15 % / +20 %) . Αν στην ίδια τάση τροφοδοσίας συνδεθούν επαγωγικά φορτία (π. χ. φρένο DC 24 V, επαφείς χωρίς προστατευτική δίοδο κλπ.) το εύρος ανοχής μπορεί πλέον να μην τηρείται λόγω αιχμών τάσης.

Για να αποφύγετε σε αυτήν την περίπτωση πιθανή ζημιά στα εξαρτήματα, συνδέστε στο X31:1/2 την αντίσταση μεταβλητής τιμής [1] (βαρίστορ – κωδικός 1821 959 4) που υπάρχει στη συσκευασία του DHP11B σύμφωνα με το παρακάτω σχήμα. Η πολικότητα του βαρίστορ δεν παίζει εδώ κανένα ρόλο.

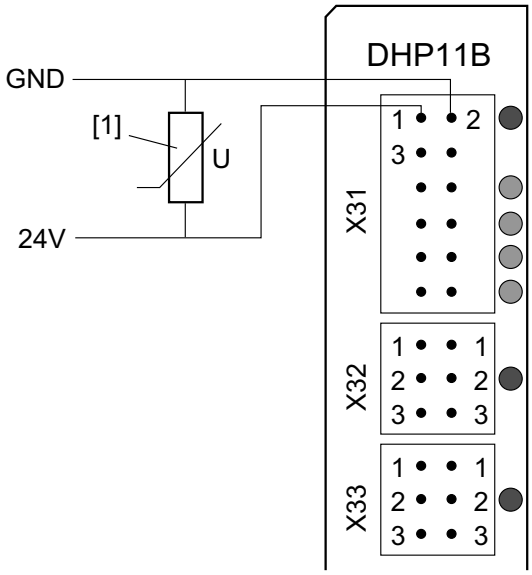

63556AXX